Canese Dante

DAL 1959 PROFESSIONISTI NELLA DISTRIBUZIONE

L'EVOLUZIONE DELLA SICUREZZA

PIÙ TECNOLOGIA.
PIÙ AFFIDABILITÀ.
PIÙ VALORE.
SEMPRE UN PASSO AVANTI.

CATALOGO SICUREZZA

V EDIZIONE

Canese Dante

DAL 1959 PROFESSIONISTI NELLA DISTRIBUZIONE

CATALOGO SICUREZZA
V EDIZIONE

VAI ALL'INDICE

COME RAGGIUNGERCI

Nel crocevia tra la:
A12 Genova-Livorno e la A15 verso Parma

Casello Autostradale:
Santo Stefano Magra

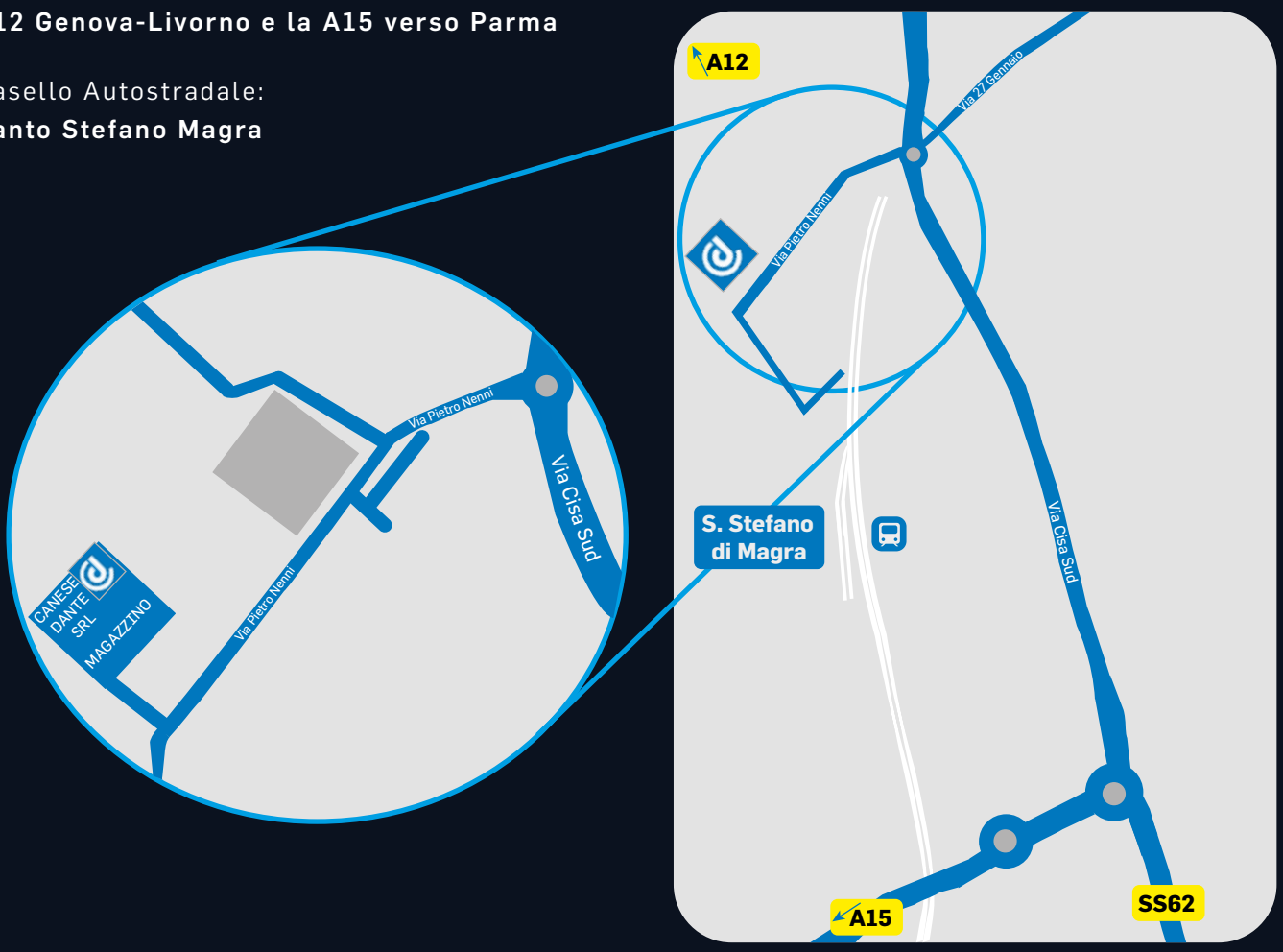

CONTATTI

Magazzino e sede legale: **Via P. Nenni n° 14 - 19037 - S.Stefano (SP) Italia**
Tel. **+39 0187 697056**
info@caneseferramenta.it - ordini@caneseferramenta.it

WWW.CANESEFERRAMENTA.IT

CONTATTI SOCIAL

SEGUI ANCHE SUI NOSTRI CANALI SOCIAL

FACEBOOK
@CANESEDANTESRL

INSTAGRAM
CANESEFERRAMENTA

LINKEDIN
CANESE DANTE SRL

CHI SIAMO: Tradizione e Innovazione nella Ferramenta

La storia della **Canese Dante S.r.l.** affonda le sue radici nel **1959**, quando Dante Canese e sua moglie, Ida Padoan, inaugurano una piccola bottega di ferramenta nel cuore della Spezia, in via del Prione. Quella che nasce come un'attività locale si trasforma radicalmente negli anni '90: grazie all'intuizione di **Marcello Canese**, figlio dei fondatori, l'azienda evolve spostando il proprio core business verso il commercio all'ingrosso.
Una tappa fondamentale di questo percorso avviene nel 2001, con il trasferimento nell'area strategica di Santo Stefano di Magra.
Qui, in una zona retroportuale nevralgica e vicina agli snodi autostradali, l'azienda stabilisce il suo moderno quartier generale.

LA NOSTRA REALTÀ OGGI

Oggi Canese Dante S.r.l. è un punto di riferimento nazionale nella distribuzione all'ingrosso. Guidata da un Consiglio di Amministrazione che vede Marcello Canese affiancato dalla terza generazione, i figli Sabrina e Massimiliano, l'azienda coniuga l'esperienza familiare con una gestione manageriale moderna.
Il nostro polo logistico è un esempio di efficienza: gestiamo oltre **35.000 articoli** in pronta consegna, di cui circa 20.000 dedicati specificamente al controllo accessi (chiavi, serrature e sicurezza), collaborando con i marchi più prestigiosi del settore.

LA NOSTRA MISSION

Il nostro principio guida si riassume in una parola: "Progresso".
Dal 1959, la nostra filosofia si fonda su un costante miglioramento di processi e prodotti per assicurare la massima soddisfazione dei clienti. Questa inclinazione verso l'innovazione ci ha spinto a superare il semplice commercio, promuovendo anche iniziative formative per i nostri clienti attraverso il progetto "F DI CANESE", con l'obiettivo di rafforzare la loro presenza sul mercato.

"Non possiamo dirigere il vento, ma possiamo orientare le vele"

Lucius Annaeus Seneca

VI PRESENTO IL NOSTRO TEAM

Canese Dante
DAL 1959 PROFESSIONISTI NELLA DISTRIBUZIONE

MARCELLO CANESE
Presidente

MASSIMILIANO CANESE
Responsabile commerciale

SABRINA CANESE
Responsabile finanziario

ALESSANDRA
Acquisti

ALESSIO
Magazzino

ANDREA
Area tecnica

ANNALIA
Amministrazione

ELEONORA
Fatturazione

FRANCESCO
Magazzino

GIUSEPPE
Magazzino

MATTEO L
Vendite

MATTEO R
Magazzino

MARCO B
Informatica

MARCO V
Grafica e web

MIRKO
Magazzino

ROBERTA
Contabilità

I NOSTRI SERVIZI

ASSISTENZA TECNICA E LABORATORIO

VENDITA PRODOTTI SCONFEZIONATI

CONSEGNE RAPIDE 24/48 ORE

ORDINI VIA WEB SU CATALOGO ONLINE

PROGETTAZIONE GRAFICA E MATERIALI DI COMUNICAZIONE

NUOVO CATALOGO ONLINE

Moderno con una interfaccia grafica completamente rinnovata, ricerca articoli tramite “parola chiave” e filtri per marca e tipologia di prodotto, promozioni e news in evidenza, procedura d’ordine più snella e veloce, area download rinnovata e molto altro!!

Responsive e adattabile all’utilizzo su Pc, smartphone e tablet.

Puoi fare i tuoi ordine ovunque tu voglia!!

INQUADRA IL QR CODE

O SCRIVI SUL BROWSER
catalogo.caneseferramenta.it

IL TUO ORDINE IN POCHI CLIK

1 COLLEGATI AL SITO

catalogo.caneseferramenta.it

2 EFFETUA IL LOG IN

Con le tue credenziali e clicca sul tasto VERDE LOGIN

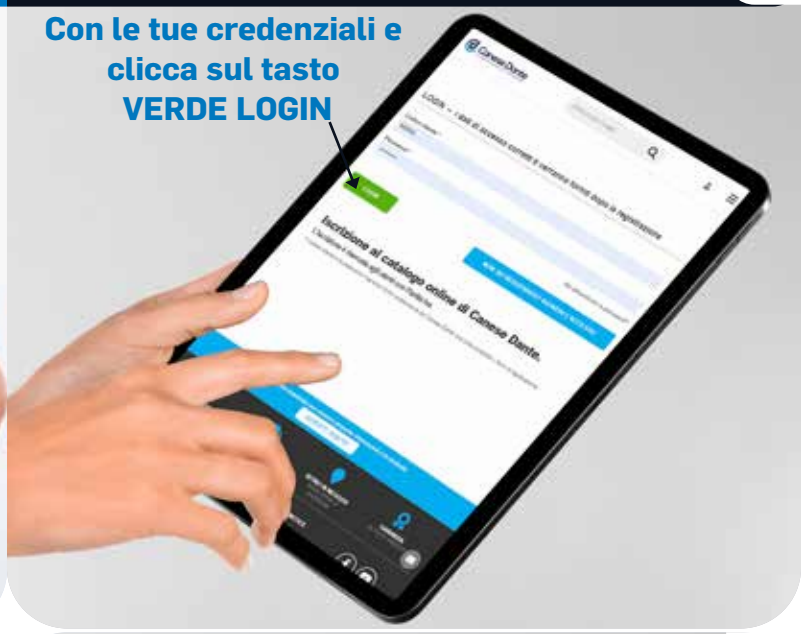

3 EFFETTUA LA RICERCA

Filtra la tua ricerca - visualizza disponibilità - prezzo - sconti E ORDINA!

4 VISUALIZZA IL TUO CARRELLO

Clicca sul carrello e vedi un riepilogo del tuo ordine

5 CONCLUDI IL TUO ORDINE

Clicca sul pulsante VERDE CONCLUDI ORDINE e dopo pochi passaggi IL GIOCO E FATTO!!

DUPLICATRICI E ACCESSORI

Duplicatrici meccaniche
Duplicatrici elettroniche
Frese
Spazzole
Tastatori
Ganasce
Morsetti

UNOCODE F SERIES

PRIMEGGIARE È NEL SUO DNA

Silca ha immaginato e progettato quattro innovative duplicatrici elettroniche per rispondere alle esigenze di ogni tipologia di centro di duplicazione e di servizio. **Unocode F Series** è l'unica soluzione che offre prestazioni eccellenti per la copia di chiavi piatte attraverso un processo automatico di alimentazione, incisione, cifratura e scarico ordinato delle chiavi.

Scegli il modello più adatto alla tua attività, e mentre Unocode lavora tu potrai dedicarti al tuo prossimo cliente.

www.unocodefseries.com
www.silca.biz/italy

Canese Dante
DAL 1959 PROFESSIONISTI NELLA DISTRIBUZIONE

BRAVO II EVOLUTION

Bravo Evolution è la duplicatrice meccanica per chiavi piatte per cilindri e veicoli e chiavi a croce. È dotata di morsetti a tre lati con manopola a controllo dinamometrico, tastatore meccanico a regolazione centesimale mediante ghiera, e motore fresa a una velocità. Solo su ordinazione.

Articolo	Codice	Dimensioni (L x H x P)	Peso
SIBRAVOIIEVO	00365291	400 x 400 x 520 mm	21,5 Kg

BRAVO II PROFESSIONAL

Bravo Professional è la duplicatrice meccanica per chiavi piatte per cilindri e veicoli e chiavi a croce. È dotata di morsetti girevoli a quattro lati con manopola a controllo dinamometrico, tastatore meccanico a regolazione centesimale mediante ghiera, e motore fresa a una velocità. Solo su ordinazione.

Articolo	Codice	Dimensioni (L x H x P)	Peso
SIBRAVOIIPROF	00247122	400 x 400 x 520 mm	21,5 Kg

BRAVO II MAXIMA

Bravo Maxima è la duplicatrice meccanica per chiavi piatte per cilindri e veicoli e chiavi a croce. La macchina è dotata di morsetti girevoli a quattro lati con manopola a controllo dinamometrico, tastatore digitale a regolazione centesimale mediante ghiera, e motore fresa a due velocità. Solo su ordinazione.

Articolo	Codice	Dimensioni (L x H x P)	Peso
SIBRAVOIIWMAX	00365307	400 x 400 x 520 mm	22,5 Kg

BRAVO II W - MAX

Bravo W-Max è la duplicatrice meccanica per chiavi piatte per cilindri e veicoli e chiavi a croce. La macchina è dotata di morsetti girevoli a quattro lati con manopola a controllo dinamometrico, tastatore digitale a regolazione centesimale mediante ghiera, motore fresa a due velocità e fresa in metallo duro. Solo su ordinazione.

Articolo	Codice	Dimensioni (L x H x P)	Peso
SIBRAVOMAXIMA	00226769	400 x 400 x 520 mm	22,5 Kg

MATRIX EVO

Matrix Evo è una duplicatrice per chiavi punzonate e laser e tubolari. Taratura elettromeccanica e tastatore molleggiato. Morsetti basculanti e intercambiabili con 3 sedi dedicate. Motore monofase. Movimento su 3 assi. Solo su ordinazione.

Articolo	Codice	Dimensioni (L x H x P)	Peso
SIMATRIXEVO	00365338	310 X 470 X 400 MM	24,6 Kg

MATRIX PRO

Matrix Pro è una duplicatrice per chiavi punzonate e laser e tubolari. Taratura elettromeccanica e tastatore molleggiato. Morsetti basculanti e intercambiabili con 4 sedi dedicate. Motore monofase. Movimento su 3 assi. Solo su ordinazione.

Articolo	Codice	Dimensioni (L x H x P)	Peso
SIMATRIXPRO	00344432	310 X 470 X 400 MM	24,6 Kg

MATRIX EVO S

La duplicatrice meccanica di precisione per chiavi punzonate e laser Matrix Evo S garantisce prestazioni di elevata qualità nella riproduzione di chiavi punzonate a cifratura piana e chiavi laser. Il morsetto a tre posizioni consente di alloggiare agevolmente chiavi di diverse tipologie, mentre il sistema di taratura elettromeccanico, la movimentazione del carrello fluida e controllata e il tastatore molleggiato con ghiera di regolazione micrometrica garantiscono risultati di qualità. Solo su ordinazione.

Articolo	Codice	Dimensioni (L x H x P)	Peso
SIMATRIXEVOS	00371872	310 X 470 X 400 MM	24,6 Kg

MATRIX PRO S

La duplicatrice meccanica di precisione per chiavi punzonate, laser e tubolari Matrix Pro S garantisce prestazioni di elevata qualità nella riproduzione di chiavi punzonate a cifratura piana, chiavi laser e chiavi tubolari. La macchina è dotata di morsetto fisso a quattro posizioni per alloggiare chiavi di tipologie diverse, sistema di taratura elettromeccanica di precisione, sistema di sgancio rapido degli utensili, luci a led con sensore di prossimità, leve e manopole in alluminio con rivestimento ipoallergenico. Chiavi tubolari con tastatore e fresino opzionali. Solo su ordinazione

Articolo	Codice	Dimensioni (L x H x P)	Peso
SIMATRIXPROS	00371889	310 X 470 X 400 MM	24,6 Kg

Canese Dante
DAL 1959 PROFESSIONISTI NELLA DISTRIBUZIONE

OMNIA 650 RPM

Omnia 650rpm è la macchina duplicatrice professionale per chiavi a mappa e doppia mappa (maschio e femmina), con fermo centrale e chiavi a pompa. Omnia 650rpm è caratterizzata da una velocità di 650 giri/min, rendendola perfetta per duplicatori e specialisti che tagliano prevalentemente chiavi in ottone. La macchina è dotata di Tastatore con regolazione centesimale a sgancio rapido. Motore monofase. Solo su ordinazione.

Articolo	Codice	Dimensioni (L x H x P)	Peso
SIOMNIA650	00365345	395 X 320 X 550 mm	32 Kg

OMNIA MAX

Omnia Max è la macchina duplicatrice professionale per chiavi a mappa e doppia mappa (maschio e femmina), con fermo centrale e posteriore, chiavi a pompa, chiavi a gorges adattabili e chiavi con tagli verticali. La macchina è dotata di Tastatore con regolazione centesimale a sgancio rapido. Motore monofase. Solo su ordinazione.

Articolo	Codice	Dimensioni (L x H x P)	Peso
SIOMNIAMAX	00365352	395 X 320 X 550 mm	33,5 Kg

OMNIA W MAX

Omnia V Max è la macchina duplicatrice professionale per chiavi a mappa e doppia mappa (maschio e femmina), con fermo centrale e posteriore, chiavi a pompa, chiavi a gorges adattabili e chiavi con tagli verticali. La macchina è dotata di Tastatore con regolazione centesimale a sgancio rapido. Motore a 2 velocità. Solo su ordinazione.

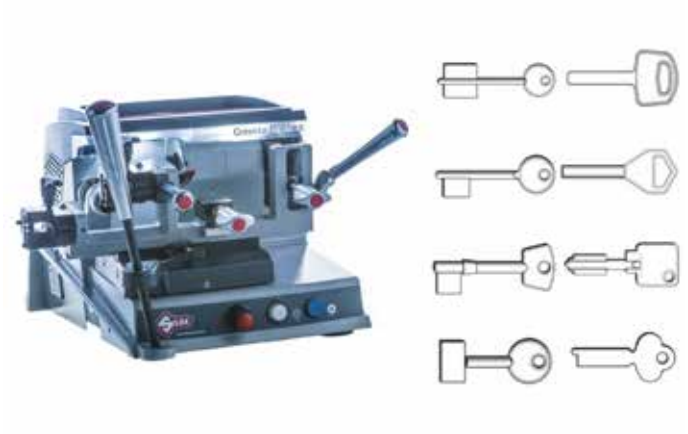

Articolo	Codice	Dimensioni (L x H x P)	Peso
SIOMNIAWMA	00365369	395 X 320 X 550 mm	33,5 Kg

POKER PRO

Macchina dotata di lettore laser che legge con precisione la cifratura della chiave del cliente. L'assenza del tastatore fa sì che non ci sia contatto con la chiave del cliente, evitandone l'usura. Alcune caratteristiche della macchina: morsetto a quattro lati, utilizzo della fresa ottimizzato, segnalazione luminose e acustiche, schermo protettivo.

Articolo	Codice	Dimensioni (L x H x P)	Peso
SIPOKERPRO		318 X 340 X 413 mm	16 Kg

IDEA

Idea è una duplicatrice elettronica per la riproduzione a codice e a copia di chiavi mappa e doppia mappa, pompa e chiavi a fermo centrale. La macchina ha Morsetto: universale girevole, rotazione 360° controllata da sensore magnetico di posizione. Motore fresa monofase. Solo su ordinazione.

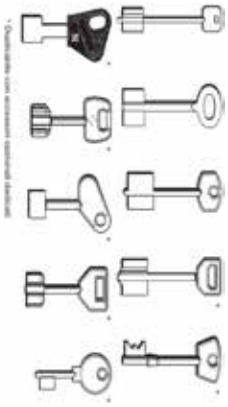

Articolo	Codice	Dimensioni (L x H x P)	Peso
SIIDEA	00365390	500 x 420 x 500 mm	46,4 Kg

QUATTROCODE D600

Progettata per gli specialisti della duplicazione chiavi, taglia e incide chiavi punzonate e laser in un unico processo per migliorare la velocità. Alcune caratteristiche della macchina: incisione integrata, prestazioni di precisione, riconoscimento fresa tramite RFID (Identificazione a radiofrequenza), apertura e chiusura automatica dello schermo protettivo, display da 10" di tipo industriale, 55 % più grande per un area di lavoro più confortevole, ciclo di intaglio 20 % più veloce rispetto al modello precedente.

Articolo	Codice	Dimensioni (L x H x P)	Peso
SIQUATTROCODED600		502 x 680 x 740 mm	64,5 Kg

QUATTROCODE D700

Progettata per gli specialisti della duplicazione chiavi, taglia e incide chiavi punzonate e laser in un unico processo per migliorare la velocità. Grazie al braccio robot, che gira e posiziona automaticamente la chiave, le chiavi vengono tagliate e incise senza bisogno di essere riposizionate manualmente. Alcune caratteristiche della macchina: ciclo del 20 % più veloce (rispetto ai modelli precedenti), incisione integrata, prestazioni di precisione, riconoscimento fresa tramite RFID (Identificazione a radiofrequenza), apertura e chiusura automatica dello schermo protettivo, display da 10" di tipo industriale, 55 % più grande per un'area di lavoro più confortevole, 0 tempi di set-up per un processo di incisione completamente automatico; rotazione sui 4 lati per un ciclo di taglio chiave automatico, aria compressa per rimozione dei trucioli, videocamera di controllo dimensione testa chiave, morsetto elettronico con comandi a pulsante.

Articolo	Codice	Dimensioni (L x H x P)	Peso
SIQUATTROCODED700		502 x 680 x 740 mm	76,5 kg

Canese Dante
DAL 1959 PROFESSIONISTI NELLA DISTRIBUZIONE

UNOCODE F400

La macchina integra diverse soluzioni innovative tra cui: un “camera reader” (lettore foto/ottico) che consente di decodificare le chiavi semplicemente inserendole nell’apposito cassetto. Alcune caratteristiche della macchina: 50 % più veloce nella decodifica di una chiave, 55 % più grande per un’area di lavoro confortevole, display da 10” di tipo industriale, display professionale, interfaccia Software User-Friendly, morsetto a quattro lati, silenziosa, apertura e chiusura automatica dello schermo protettivo.

Articolo	Codice	Dimensioni (L x H x P)	Peso
SIUNOCODEF400		502 x 680 x 740 mm	54 kg

UNOCODE F600

La macchina integra diverse soluzioni innovative tra cui: un “camera reader” (lettore foto/ottico) che consente di decodificare le chiavi semplicemente inserendole nell’apposito cassetto. Alcune caratteristiche della macchina: 50 % più veloce nella decodifica di una chiave, 55 % più grande per un’area di lavoro confortevole, display da 10” di tipo industriale, display professionale, interfaccia Software User-Friendly, morsetto a quattro lati, silenziosa, apertura e chiusura automatica dello schermo protettivo, incisione automatica di entrambi i lati della chiave.

Articolo	Codice	Dimensioni (L x H x P)	Peso
SIUNOCODEF600		502 x 680 x 740 mm	58,6 Kg

UNOCODE F900

La macchina integra diverse soluzioni innovative tra cui: un “camera reader” (lettore foto/ottico) che consente di decodificare le chiavi semplicemente inserendole nell’apposito cassetto. Alcune caratteristiche della macchina: 50 % più veloce nella decodifica di una chiave, 55 % più grande per un’area di lavoro confortevole, display da 10” di tipo industriale, display professionale, interfaccia Software User-Friendly, morsetto a quattro lati, silenziosa, apertura e chiusura automatica dello schermo protettivo, incisione automatica di entrambi i lati della chiave, meno di 10 secondi per il caricamento automatico di una chiave, caricatore con capacità di 100 chiavi spesse 2,5 mm, circa 90 chiavi a cinque spine cifrate automaticamente in un’ora. Peso senza alimentatore: 61,7 Kg; con 87,7 Kg.

Articolo	Codice	Dimensioni (L x H x P)
SIUNOCODEF900		921 x 680 x 740 mm

FUTURA M400

Futura M400 è il modello liscio della macchina, in grado di copiare tramite codice e tramite chiave originale. Ecco alcune caratteristiche della serie futura M: decodificare tramite lettore ottico; fresa widia a lunga durata; morsetto rotante a quattro lati; calibro per un’installazione precisa della chiave; decodifica tramite contatto elettrico; tastatore estraibile; morsetto con ganasce intercambiabili facili da installare; calibrazione automatica del nuovo decodificatore e della stazione di taglio con nuovo perno di protezione del morsetto. Dimensioni: larghezza 318 mm, profondità 413 mm, altezza con display chiuso 356 mm, altezza con display aperto 530 mm.

Articolo	Codice	Peso
SIFUTURAM400		20 Kg

FUTURA M600

Futura M600 oltre alle caratteristiche base della M400 è dotata del KIT di incisione, ideale per incidere un'ampia gamma di chiavi, medaglie e targhette. Accessori inclusi: ganasce 01E e 02E più fresa per incisione 18DW inclusi. Presenti modelli di incisione preimpostante e procedure guidate. Dimensioni: larghezza 318 mm, profondità 413 mm, altezza con display chiuso 356 mm, altezza con display aperto 530 mm.

Articolo	Codice	Peso
SIFUTURAM600		20 Kg

FUTURA M900

Futura M900 oltre alle caratteristiche base della M400 e della M600 è dotata di valigetta in alluminio con una serie di accessori e utensili dedicati all'automotive e all'incisione: ganasce per incisione 010E e 02E più fresa per incisione 18DW incluse; ganascia 04J per chiavi BMW® e Mercedes®; ganascia 19J per chiavi Audi®, Ford® e Volvo®; ganasce 56J e 57J per VAG®; morsetto 03R per chiavi Ford®; adattatore B6 SIMPLEX; fresino 02LW e 06LW. E inoltre compreso nel prezzo l'abbonamento illimitato nel tempo per l'aggiornamento software della macchina. Dimensioni: larghezza 318 mm, profondità 413 mm, altezza con display chiuso 356 mm, altezza con display aperto 530 mm.

Articolo	Codice	Peso
SIFUTURAM900		20 Kg

EVOX

Macchina progettata per un funzionamento silenzioso. Ganascia rotante in quattro posizioni. Dotata di tablet integrato e di una pratica maniglia per trasportarla ovunque. Vassoio raccogli trucioli. Allineamento delle chiavi non più necessario. Calibrazione elettronica per tagli sempre precisi. Decodifica chiavi veloce. Dimensioni 270 x 421 x 308 mm in altezza.

Articolo	Codice	Peso
SIEVOX		13 Kg

Canese Dante
DAL 1959 PROFESSIONISTI NELLA DISTRIBUZIONE

FRESE CIRCOLARI

Fresa per Duplicatrice dimensioni 63 X 16 mm. Spessore 1,5 mm

Articolo	Codice	Cf
FRESADUPLICATRICE	00310536	1

FRESA PER DUPLICATRICI CHIAVI

Per duplicatrici: Targa, Targa 2000, Targa 2000P, Tech 3, Modular IV, Serenissima, Opera IV, X80, GT 40B, GT 40C, GT 40D, Super dar, Mini, Jolly, ecc… *(ASP 30 acciaio superrapido sinterizzato). Diametro interno di 22 mm. Diametro esterno 80 mm. Spessore 1,5 mm. 100 denti.

Articolo	Codice	Materiale
KRINO26125020	00418560	In HSS - CO 8%
KRINO26125022	00418577	ASP 30* - CO 8%

SPAZZOLA IN ACCIAIO

Foro 10 mm. Dimensioni 80 x 15 mm.

Articolo	Codice	Cf
SI701267ZB	00132879	1

SPAZZOLA IN ACCIAIO

Spazzola fresachiavi da 55 mm.

Articolo	Codice	Cf
SI701380ZB	00132886	1

SPAZZOLA IN TYNEX

Foro da 10 mm. Dimensioni 80 x 15 mm.

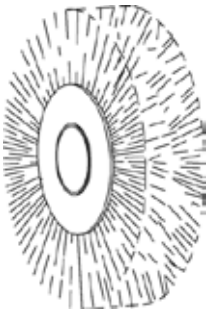

Articolo	Codice	Dimensioni	Cf
SI701840ZB	00132909	80 x 15 mm	1
SI725102ZB	00395977	80 x 10 x 20 mm	1

SPAZZOLA IN TYNEX

Foro da 10 mm. Dimensioni 55 x 13 mm.

Articolo	Codice	Cf
SI704764ZB	00132930	1

FRESA A SEGHETTO PER OMNIA

Fresa HSS rivestimento TiN, dimensioni 80 X 22 mm. Spessore 1,5 mm. Per duplicatrici Omnia, Omnia 650 rpm, omnia Max, Omnia W Max.

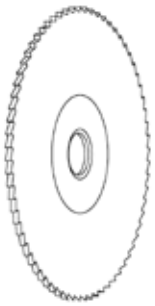

Articolo	Codice	Cf
SI741777ZB	00371568	1

FRESA PER DUPLICATRICE IDEA

Fresa per duplicatrice Silca Idea con dimensioni 100 x 1,25 x 22 mm

Articolo	Codice	Pz
SI726023ZB	00416269	1

FRESE A SEGHETTO SG3

In acciaio super rapido. Ø Esterno 80 mm. Ø Interno 22 mm. Spessore 1 mm. 100 Denti. Per duplicatrici Opera III, Opera IV, Targa 2000, Tech3, Technica.

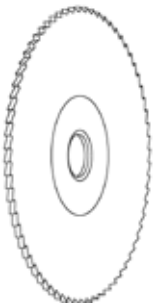

Articolo	Codice	Cf
SI700078ZB	00132800	1

FRESE A SEGHETTO SG1

In acciaio super rapido. Ø Esterno 80 mm. Ø Interno 22 mm. Spessore 1,5 mm. 100 Denti. Per duplicatrici Opera III, Opera IV, Targa 2000, Tech3, Technica.

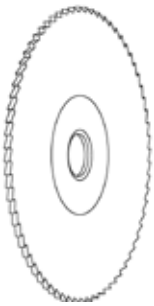

Articolo	Codice	Cf
SI700080ZB	00132817	1

FRESE A SEGHETTO PER BLITZ

In metallo duro. Ø Esterno 40 mm. Ø Interno 8 mm. Spessore 5 mm. 40 Denti. Per duplicatrici Bravo Evolution, Professional, Maxima, W- Max.

Articolo	Codice	Cf
SI700719ZB	00132824	1

FRESA PRISMATICA P01

In acciaio super rapido. Ø Esterno 80 mm. Ø Interno 16 mm. Spessore 5 mm. Angolo di taglio 84°. Piano di cifratura 0,15 mm. 110 Denti. Distanza dal centro al lato 1 mm. Per duplicatrici Bravo Evolution, Professional, Maxima, W-Max, Sofer, BD Evolution, Japan, Max Japan- Bravo III. Poker Plus, S, Rekord, Rekord Brazil, Rekord Sofer.

Articolo	Codice	Cf
SI700875ZB	00132831	1

FRESE A SEGHETTO SG2

In acciaio super rapido. Ø Esterno 80 mm. Ø Interno 22 mm. Spessore 1,5 mm. 100 Denti. Fresa a tagli laterali. Per duplicatrici Technica, Targa, Opera IV, Fastbit.

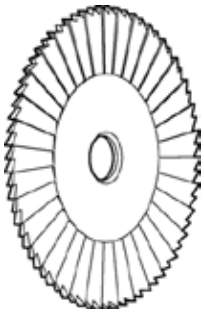

Articolo	Codice	Cf
SI701744ZB	00132893	1

FRESA 01L

Fresa in HSS per duplicatrice Silca Futura.

Articolo	Codice	Cf
SI742606ZB	00376044	1

FRESA 01LW

Fresa in WIDIA per duplicatrice Silca Futura.

Articolo	Codice	Cf
SI747838ZB	00376051	1

FRESA W106 PER CHIAVI PUNZONATE

In metallo duro. Angolo di taglio 90°. Lunghezza totale 40 mm. Ø tagliente 0,6 mm. Ø gambo 6 mm. Per duplicatrici Quattrocode, Triax-e.code, Triax Quattro.

Articolo	Codice	Cf
SI709243ZB	00325233	1

Canese Dante
DAL 1959 PROFESSIONISTI NELLA DISTRIBUZIONE

FRESA W122 PER CHIAVI PUNZONATE

In metallo duro. Angolo di taglio 90°. Lunghezza totale 40 mm. Ø tagliente 0,55 mm. Ø gambo 6 mm. Per duplicatrici Quattrocode, Triax-e.code, Triax Quattro.

Articolo	Codice	Cf
SI710424ZB	00325240	1

TASTATORE E FRESINO PER CHIAVI PUNZONATE

In acciaio super rapido. Angolo di taglio 90°. Lunghezza totale 48 mm. Ø tagliente 0,7 mm. Ø gambo 6 mm. Per duplicatrici Matrix Pro, Evo, Slx, Sx, S. Per chiavi Abus, Bicard, Cisa, Dom IX10, Kaba, Keso, Picardie, Securital.

Articolo	Codice	Descrizione	Cf
SI739971ZB	00132848	Fresino F1	1
SI739972ZB	00247030	Tastatore T1	1

TASTATORE E FRESINO PER CHIAVI LASER

In acciaio super rapido. Angolo di taglio 0°. Lunghezza tagliente 6 mm. Lunghezza totale 48 mm. Ø tagliente 2,5 mm. Ø gambo 6 mm. Per duplicatrici Matrix Pro, Evo, Slx, Sx, S.

Articolo	Codice	Descrizione	Cf
SI739974ZB	00371032	Tastatore T22	1
SI739973ZB	00132961	Fresino F22	1

TASTATORE E FRESINO SPECIALI

In acciaio super rapido. Angolo di taglio speciale. Lunghezza tagliente 0 mm. Lunghezza totale 48 mm. Ø tagliente 0,6 mm. Ø gambo 6 mm. Per duplicatrici Matrix Pro, Evo, Slx, Sx, S. Per chiavi Multilock.

Articolo	Codice	Descrizione	Cf
SI740339ZA	00313681	Tastatore T12A	1
SI740406ZB	00322829	Fresino F12A	1

TASTATORE E FRESINO SPECIALI

In acciaio super rapido. Angolo di taglio speciale. Lunghezza tagliente 0 mm. Lunghezza totale 48 mm. Ø tagliente 0 mm. Ø gambo 6 mm. Per duplicatrici Matrix Pro, Evo, Slx, Sx, S. Per chiavi Multilock.

Articolo	Codice	Descrizione	Cf
SI740340ZB	00313674	Tastatore T12B	1
SI740408ZB	00322836	Fresino F12B	1

TASTATORE E FRESINO PER CHIAVI PUNZONATE

In acciaio super rapido. Angolo di taglio 90°. Lunghezza totale 48 mm. Ø tagliente 0,77 mm. Ø gambo 6 mm. Per duplicatrici Matrix Pro, Evo, Slx, Sx, S.

Articolo	Codice	Descrizione	Cf
SI740341ZB	00270861	Tastatore T13	1
SI740410ZB	00211925	Fresino F 13	1

TASTATORE E FRESINO PER CHIAVI PUNZONATE

In acciaio super rapido. Angolo di taglio 80°. Lunghezza totale 48 mm. Ø tagliente 0,7 mm. Ø gambo 6 mm. Per duplicatrici Matrix Pro, Evo, Slx, Sx, S.

Articolo	Codice	Descrizione	Cf
SI740342ZB	00313667	Tastatore T70	1
SI740483ZB	00313650	Fresino F70	1

TASTATORE E FRESINO SPECIALI

In acciaio super rapido. Angolo di taglio speciale. Lunghezza tagliente 10 mm. Lunghezza totale 48 mm. Ø tagliente 0,8 mm. Ø gambo 6 mm. Per duplicatrici Matrix Pro, Evo, Slx, Sx, S. Per chiavi Dom IX5, IX6.

Articolo	Codice	Descrizione	Cf
SI740344ZB	00266635	Tastatore T15	1
SI740412ZB	00132923	Fresino F15	1

TASTATORE E FRESINO PER CHIAVI PUNZONATE

In acciaio super rapido. Angolo di taglio 90°. Lunghezza totale 48 mm. Ø tagliente 0,45 mm. Ø gambo 6 mm. Per duplicatrici Matrix Pro, Evo, Slx, Sx, S.

Articolo	Codice	Descrizione	Cf
SI740349ZB	00276764	Tastatore T20	1
SI740419ZB	00276801	Fresino F20	1

TASTATORE E FRESINO PER CHIAVI PUNZONATE

In acciaio super rapido. Angolo di taglio 95°. Lunghezza tagliente 0 mm. Lunghezza totale 48 mm. Ø tagliente 0,2 mm. Ø gambo 6 mm. Per duplicatrici Matrix Pro, Evo, Slx, Sx, S.

Articolo	Codice	Descrizione	Cf
SI740377ZB	00272520	Tastatore T49	1
SI740453ZB	00272537	Fresino F49	1

TASTATORE E FRESINO PER CHIAVI PUNZONATE

In acciaio super rapido. Angolo di taglio 100°. Lunghezza tagliente 0 mm. Lunghezza totale 48 mm. Ø tagliente 1,3 mm. Ø gambo 6 mm. Per duplicatrici Matrix Pro, Evo, Slx, Sx, S.

Articolo	Codice	Descrizione	Cf
SI740353ZB	00352529	Tastatore T24	1
SI740425ZB	00352512	Fresino F 24	1

FRESINO PER CHIAVI PUNZONATE

In acciaio super rapido. Angolo di taglio 100°. Lunghezza tagliente 0 mm. Lunghezza totale 48 mm. Ø tagliente 0,5 mm. Ø gambo 6 mm. Per duplicatrici Matrix Pro, Evo, Slx, Sx, S.

Articolo	Codice	Descrizione	Cf
SI740456ZB	00311823	Fresino F50	1
SI740379ZB	00371056	Tastatore T50	1

TASTATORE E FRESINO PER CHIAVI PUNZONATE

In acciaio super rapido. Angolo di taglio 76°. Lunghezza totale 48 mm. Ø tagliente 0,76 mm. Ø gambo 6 mm. Per duplicatrici Matrix Pro, Evo, Slx, Sx, S.

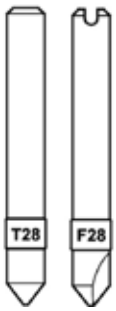

Articolo	Codice	Descrizione	Cf
SI740357ZB	00361194	Tastatore T28	1
SI740430ZB	00361200	Fresino F 28	1

TASTATORE E FRESINO SPECIALI

In acciaio super rapido. Angolo di taglio speciale. Lunghezza tagliente 6 mm. Lunghezza totale 48 mm. Ø tagliente 3,5 mm. Ø gambo 6 mm. Per duplicatrici Matrix Pro, Evo, Slx, Sx, S.

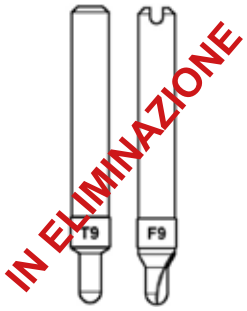

Articolo	Codice	Descrizione	Cf
SI740481ZB	00327299	Fresino F9	1
SI740489ZB	00327282	Tastatore T9	1

TASTATORE E FRESINO PER CHIAVI PUNZONATE

In acciaio super rapido. Angolo di taglio 0°. Lunghezza tagliente 6 mm. Lunghezza totale 48 mm. Ø tagliente 2 mm. Ø gambo 6 mm. Per duplicatrici Matrix Pro, Evo, Slx, Sx, S.

Articolo	Codice	Descrizione	Cf
SI740372ZB	00272186	Tastatore T44	1
SI740448ZB	00272179	Fresino F44	1

FRESINO 01D

Per duplicatrici Silca serie Futura. Principali compatibilità: Abus, Assa, Cisa, Dom, Corbin, Evva, Iseo, Kaba, Keso, Kyr, M&C, MG Monti, Pfaffenhain, Securemme, Sikuro, STS, Tesa, Wilka.

Articolo	Codice	Cf
SI742867ZB	00352734	1

Canese Dante
DAL 1959 PROFESSIONISTI NELLA DISTRIBUZIONE

FRESINO 02D

Per duplicatrici Silca serie Futura.
Principali compatibilità: Magnum, Mauer, Securemme, Viro, Wilka.

Articolo	Codice	Cf
SI743673ZB	00326018	1

FRESA 10D

Per duplicatrici Silca serie Futura.
Principali compatibilità: Kaba Matrix-Entro e Plus.

Articolo	Codice	Cf
SI746736ZB	00395861	1

FRESINO 02L

Per duplicatrici Silca serie Futura.
Principali compatibilità: HUF, Meroni e Cyberlock.

Articolo	Codice	Cf
SI743671ZB	00369282	1

FRESINO 14D

Per duplicatrici Silca serie Futura.
Principali compatibilità: Mottura, Securemme.

Articolo	Codice	Cf
SI747004ZB	00360807	1

FRESINO 03D

Per duplicatrici Silca serie Futura.
Principali compatibilità: Keso, Vachette.

Articolo	Codice	Cf
SI743674ZB	00338943	1

TASTATORE 01T

Per duplicatrici Silca serie Futura.
Principali compatibilità: Evva.

Articolo	Codice	Cf
SI942565ZR	00361262	1

FRESINO 0D4

Per duplicatrici Silca serie Futura.
Principali compatibilità: MUL.T.LOCK, Securemme.

Articolo	Codice	Cf
SI743746ZB	00360791	1

TASTATORE 02T

Per duplicatrici Silca serie Futura.
Principali compatibilità: Abus, Evva, Kaba, Keso, Dom, Wilka, Assa, Mauer, Lips, Yale, Lockman, Magnum.

Articolo	Codice	Cf
SI942866ZR	00356220	1

TASTATORE 04TT

Tastatore per duplicatrice Silca Triax Pro. Principali compatibilità: Evva.

Articolo	Codice	Cf
SI946383ZR	00408899	1

GANASCIA 05J

Per duplicatrici Silca serie Futura. Principali compatibilità: Abus, Cisa, Securemme.

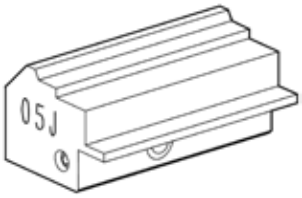

Articolo	Codice	Cf
SI743261ZB	00324281	1

SET ADATTATORI A9

Set adattatori per duplicatrici Silca serie Matrix. Principali compatibilità: Abus e Cisa.

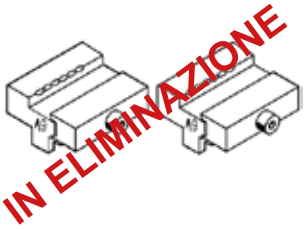

Articolo	Codice	Cf
SI722724ZB	00302722	1

GANASCIA 06J

Per duplicatrici Silca serie Futura. Principali compatibilità: Dom, Corbin.

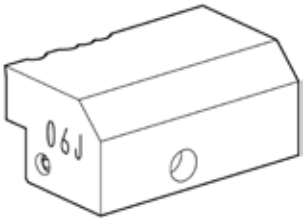

Articolo	Codice	Cf
SI743262ZB	00324298	1

GANASCIA 01J

Per duplicatrici Silca serie Futura. Principali compatibilità: Ces, Evva, Kaba, KYR, Magnum, M&C, MUL.T.LOCK, BMW, Ford, Mercedes.

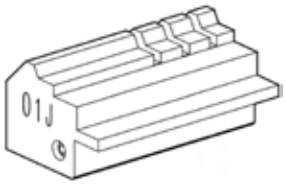

Articolo	Codice	Cf
SID943253ZR	00366663	1

MORSETTO 03R

Per duplicatrici Silca serie Futura. Principali compatibilità: Ford.

Articolo	Codice	Cf
SI743276ZB	00361187	1

GANASCIA 02J

Per duplicatrici Silca serie Futura. Principali compatibilità: Abus, Ces, Dom, Evva, Kaba, KYR, Magnum, M&C, MUL.T.LOCK, Securemme, Sikuro, STS, HUF.

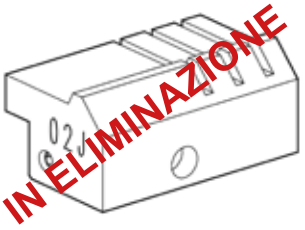

Articolo	Codice	Cf
SI943254ZR	00361590	1

MORSETTO 06R

Per duplicatrici Silca serie Futura. Principali compatibilità: Kaba Gemini e Matrix-Entro.

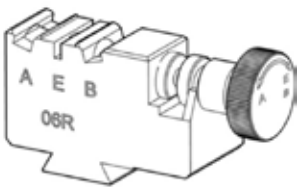

Articolo	Codice	Cf
SI751854ZB	00395854	1

Canese Dante
DAL 1959 PROFESSIONISTI NELLA DISTRIBUZIONE

ACCESSORIO

Molla fermo chiavi.

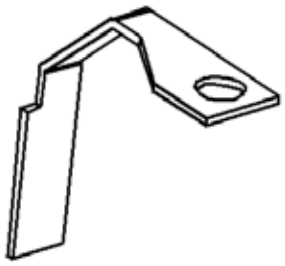

Articolo	Codice	Cf
SI904439ZR	00343602	1

ADATTATORE

Per duplicatrici Silca serie Matrix.
Principali compatibilità: Mercedes.

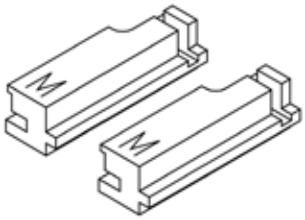

Articolo	Codice	Cf
SI910533ZR	00361606	1

ACCESSORI

Maniglia per duplicatrice Technica.

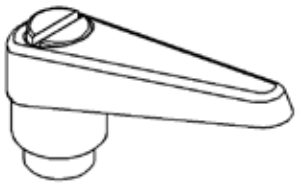

Articolo	Codice	Cf
SI928328ZR	00361583	1

MORSETTO

Coppia di morsetti per securemme k5.

Articolo	Codice	Cf
MORSETTOMSK5	00322249	1

SOFTWARE KIT MYKEYS PRO 1YR

Software di attivazione per il MYKEYS PRO. Valido un anno.

Articolo	Codice
SIVE0117	00415422

SOFTWARE KIT MYKEYS PRO 3YR

Software di attivazione per il MYKEYS PRO. Valido per 3 anni.

Articolo	Codice
SIVE0118	00418515

MACCHINA PER INCISIONI TECHLA XS

La macchina per incisioni alla portata di tutti. Incidi con il tuo smartphone grazie all'App dedicata. Connessione rapida con tecnologia Bluetooth Low Energy. Finestra che permette di assistere al processo di incisione. Illuminazione interna di diversi colori per fornire un riscontro sullo stato di avanzamento dell'incisione. Dotata di Wi-fi ed ethernet per aggiornamenti di sicurezza e assistenza. Dotata di punta al diamante garantita per più di 20.000 incisioni. Dimensioni: lunghezza 25 cm, profondità 27,5 cm e altezza pari a 26 cm. Peso: 7,6 Kg.

Articolo	Codice
TECHLAXSBL	00425001

KIT MEDAGLIETTE BASE

Kit medagliette base composto da 124 pezzi di varie forme e colori.

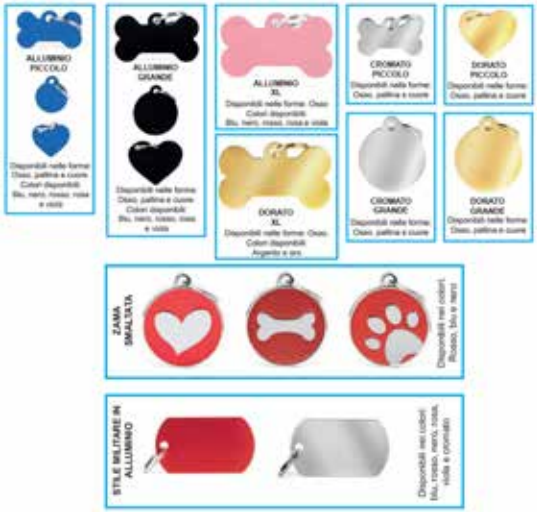

Articolo	Codice
TECHLAKITITAG	00425018

Techla Engraving system

Techla XS

- La macchina alla portata di tutti;
- Incidi con il tuo smarthphone grazie all'App dedicata;
- Connessione rapida con tecnologia Bluetooth Low Energy;
- Finestra che permette di assistere al processo di incisione;
- Illuminazione interna di diversi colori per fornire un feedback sullo stato di avanzamento dell'incisione;

Caratteristiche tecniche

	Dimensioni: L: 25 - P: 27,5 - H: 26 cm
	Peso netto 7,6 Kg
WI-FI	Wi-fi e ethernet per aggiornamenti di sicurezza e assistenza
	Bluetooth per la connessione con lo smartphone
	Compatibilità con l'espositore Revolving
	Punta di diamante garantita per più di 20.000 incisioni

A lato video di presentazione della macchina

Techla 3.0

- Sistema di incisione automatico, immediato, intuitivo e di alta precisione;
- Il cliente incide in totale autonomia la propria medaglietta;
- Menù in 24 lingue, con ideogrammi e loghi;
- LCD touch screen, non necessita di mouse e tastiera;
- Compatta, può essere messa all'interno del display o sul bancone;
- Lettore di codice a barre integrato.

Caratteristiche tecniche

	Dimensioni: L: 30,4 - P: 27 - H: 34,5 cm
	Peso netto: 13 Kg
	Display LCD touch - screen da 7,2"
WI-FI	Wi-fi, ethernet ed USB per aggiornamenti di sicurezza e assistenza
	Compatibilità con l'espositore Revolving e modular
	Punta di diamante garantita per più di 20.000 incisioni. Opzionale inserimento di 3 loghi da incidere.
PROMO	Possibilità di visualizzare foto promozionali. Massimo 3 foto.

A lato video di presentazione della macchina

Techla XL

- Innovativa ed elegante con soluzione espositiva modulare con macchina integrata;
- Il sistema permette ampia personalizzazione e adattabilità ad ogni ambiente;
- Scocca frontale in alluminio fresato e anodizzato;
- Straordinario impatto visivo grazie allo schermo da 18,5";
- Assisti all'incisione grazie alla finestra dedicata;
- Touch screen capacitivo ad alte prestazioni;
- Le alte prestazioni del processore permettono la visualizzazione di video promozionali ad alta definizione;
- Incisione multilingue per coprire oltre 80 paesi del mondo;
- Sistema di incisione automatico, immediato, intuitivo e di alta precisione;
- Il cliente incide in totale autonomia la propria medaglietta;

Caratteristiche tecniche

	Dimensioni: L: 35,5 - P: 27 - H: 73,0 cm
	Peso netto: 16 Kg
	Display LCD touch - screen da 18,5"
	Bluetooth per la connessione con lo smartphone
WI-FI	Wi-fi, ethernet ed USB per aggiornamenti di sicurezza e assistenza
	Compatibilità con l'espositore modular
	Punta di diamante garantita per più di 20.000 incisioni.
PROMO	Possibilità di visualizzare foto e video promozionali.

CHIAVI GREZZE

Chiavi a croce
Chiavi a doppia mappa
Chiavi a gorges
Chiavi a pompa
Chiavi ascensori
Chiavi casellari
Chiavi colorate
Chiavi originali grezze
Chiavi patent
Chiavi per casseforti
Chiavi piatte
Chiavi punzonate
Chiavi tubolari
Chiavi varie

TORCAN®
QUALITY BEYOND SECURITY

CHIAVI RESIDENZIALI E AUTO

Inquadra il QR code per scaricare il modulo d'ordine

CONIO

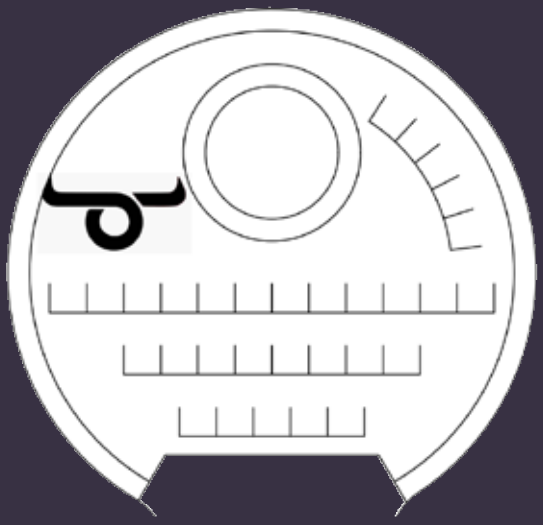

Possibilità di personalizzare le chiavi con i vostri dati per mettere in risalto la vostra attività

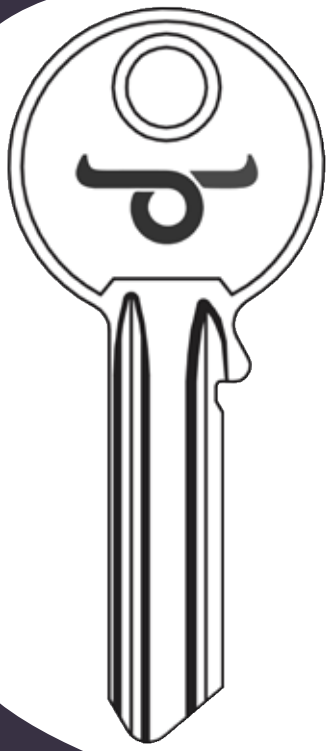

Per informazioni contatta i nostri uffici al numero 0187-697056 o scrivi a ordini@caneseferramenta.it

LEGENDA CHIAVI

COME CONSULTARE IL CATALOGO

ATTENZIONE: Le chiavi e i relativi profili non sono in scala 1:1.

QUANTITÀ

- Confezione è composta da **1 PEZZO**
- Confezione è composta da **5 PEZZI** - **MINIMO** di acquisto **1 PEZZO**
- Confezione è composta da **10 PEZZI** - **MINIMO** di acquisto **1 PEZZO**
- Confezione è composta da **12 PEZZI** - **MINIMO** di acquisto **1 PEZZO**
- Confezione è composta da **25 PEZZI** - **MINIMO** di acquisto **5 PEZZI**
- Confezione è composta da **30 PEZZI** - **MINIMO** di acquisto **5 PEZZI**
- Confezione è composta da **50 PEZZI** - **MINIMO** di acquisto **5 PEZZI**
- Confezione è composta da **100 PEZZI** - **MINIMO** di acquisto **10 PEZZI**
- Vendita a sfuso - **MINIMO** di acquisto **5 PEZZI**

NB: Gli acquisti a confezione o sfuso subiscono scontistiche differenziata.
Per la ricerca nel nostro catalogo online; **scrivere sempre SI prima del codice originale.**
ES: AB2 se si vuole ricercare nel catalogo online Scrivere SIAB2.

VARIANTI E MARCA

- ACCIAIO
- OTTONE
- ALPACCA
- TRANSPONDER
- CRIPTO
- FERRO
- GHISA
- POLIMERO
- SENZA TRANSPONDER
- 5 Num. SPINE GRANDI
- 5 Num. SPINE PICCOLE
- 4 Numero di perni
- PROFILO DORSATO
- PROFILO VERTICALE
- PROFILO RADIALE
- PROFILO SIMMETRICO
- PROFILO PARACENTRICO
- PRODOTTI A MARCHIO ERREBI
- PRODOTTI A MARCHIO SILCA
- PRODOTTI A MARCHIO BIERRE

PERSONALIZZA LE CHIAVI

COLORE TESTA POMPA E DOPPIA MAPPA

Nero, Blu, Rossa, Arancione, Verde, Marrone

FINITURE DISPONIBILI PER PATENT

Ottonata verniciata, Bronzo sporco, Bronzata, Nichelata

SILKY S

SILKY SERIE "DZ"

Verde, Blu, Rossa, Arancione, Rosa

SILKY NUOVA GAMMA COLORE "DZ1"

Verde fluo, Nero, Viola, Giallo, Azzurro

TAGGY T

TAGGY COLORI DISPONIBILI

Azzurro, Rosso, Arancio, Giallo, Verde

Canese Dante
DAL 1959 PROFESSIONISTI NELLA DISTRIBUZIONE

Chiavi Grezze

ABUS

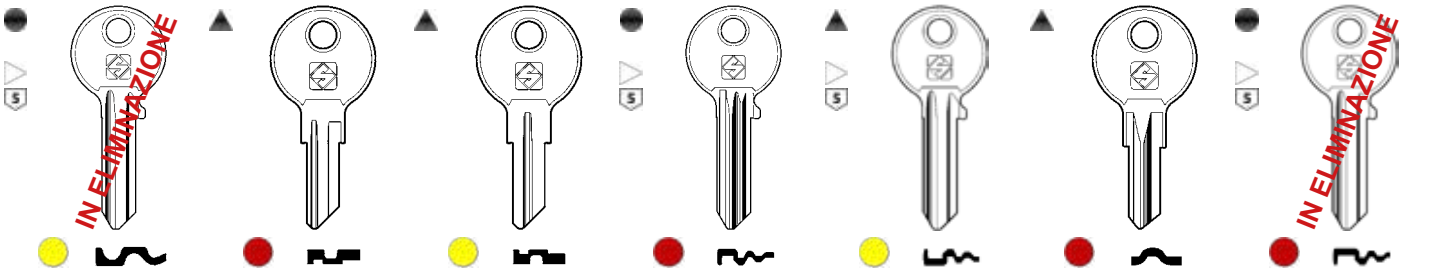

Art.	AB1R	Art.	AB35	Art.	AB35R	Art.	AB36	Art.	AB37R	Art.	AB39R	Art.	AB44

ABUS

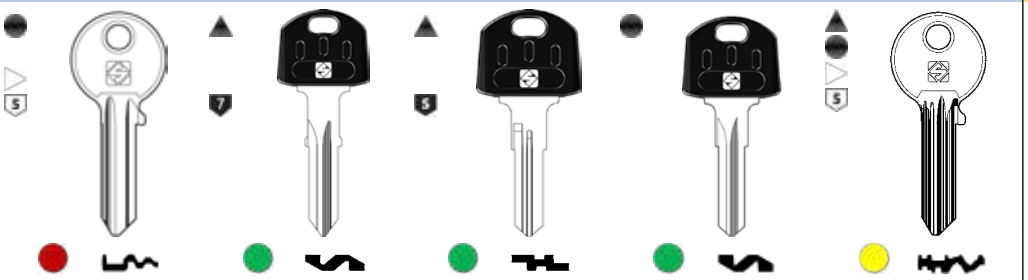

Art.	AB44R	Art.	AB57RAP	Art.	AB59RAP	Art.	AB64RAP	Art.	AB63

AGB

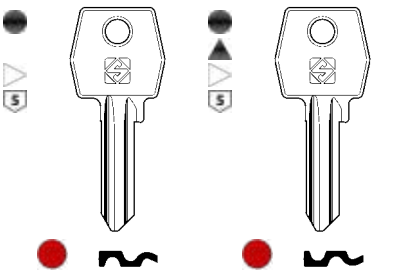

Art.	AGB1	Art.	AGB1R

AGB

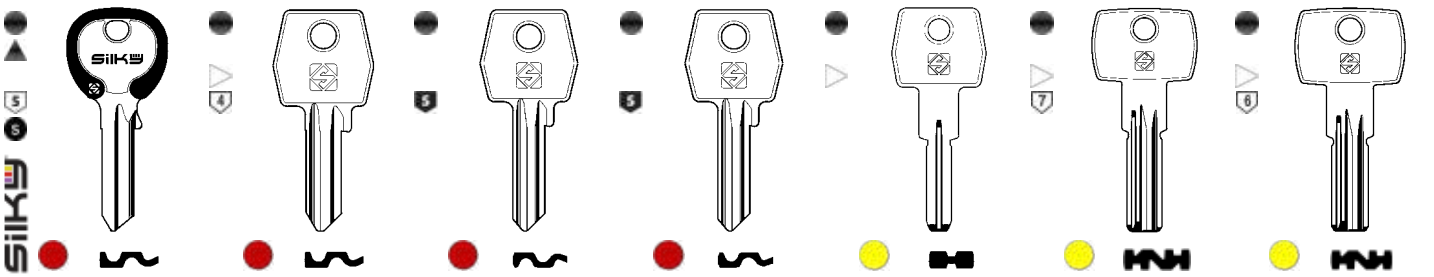

Art.	AGB1RDZ	Art.	AGB2R	Art.	AGB3	Art.	AGB3R	Art.	AGB5	Art.	AGB6	Art.	AGB7

AGB

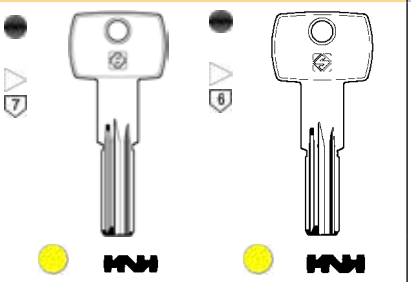

Art.	AGB8	Art.	AGB9

ALA

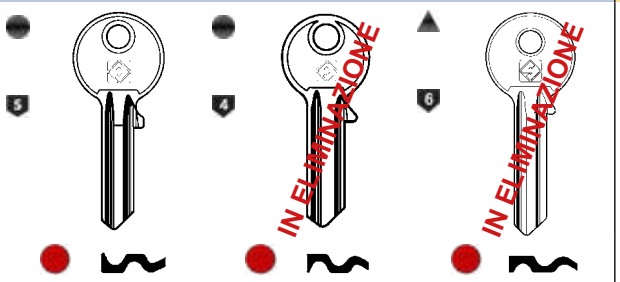

Art.	AA2R	Art.	AA3	Art.	AA6

ALPHA

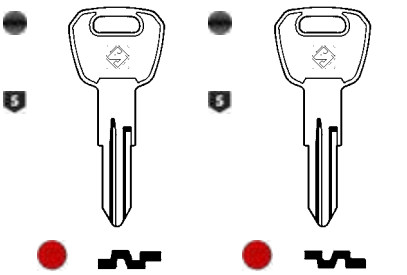

Art.	ALP4	Art.	ALP4R

BASI

Art.	BAI26

BECCARINI

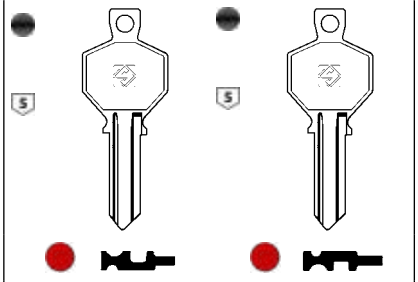

Art.	BN2	Art.	BN2R

BETA

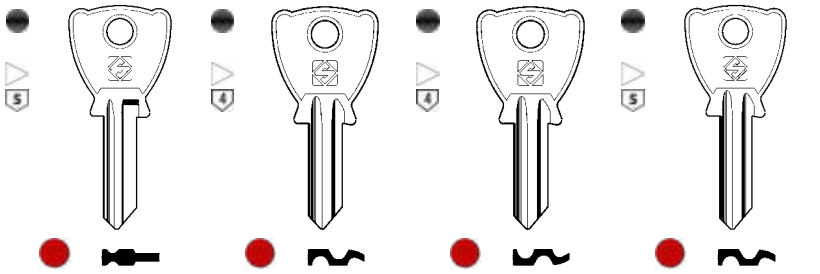

Art.	BE3	Art.	BE200	Art.	BE201	Art.	BE202

Chiavi Grezze

BETA	BLASER	BKS	BMB	BURG		CAB
Art. BE203	Art. BLA2 (IN ELIMINAZIONE)	Art. BK15	Art. BMB5	Art. BUR24R	Art. BUR38	Art. CAB1

CAB	CAF		CAS - CISMA			
Art. CAB2R	Art. CAF1R	Art. CAF2	Art. CIS1	Art. CIS2	Art. CIS3	Art. CIS4

CAS - CISMA	CASI	CCC	CEMA	CHINA	CIEF	CILA - GENTILI
Art. CIS4R	Art. CI2 (IN ELIMINAZIONE)	Art. CCC1	Art. CM2	Art. RC15R	Art. FEB1R (IN ELIMINAZIONE)	Art. CIL1

CINA						CISA
Art. RC5	Art. RC5R	Art. RC6	Art. RC6R	Art. RC13R	Art. RC26RP	Orig: M058 Art. ERC58

CISA							
Orig: M057 Art. ERC63	Art. CS4	Art. CS6	Art. CS7	Art. CS7DZ	Rif. Silca: CS7 Art. TORKC5PDT	Art. CS7R

Canese Dante
DAL 1959 PROFESSIONISTI NELLA DISTRIBUZIONE

Chiavi Grezze

CISA

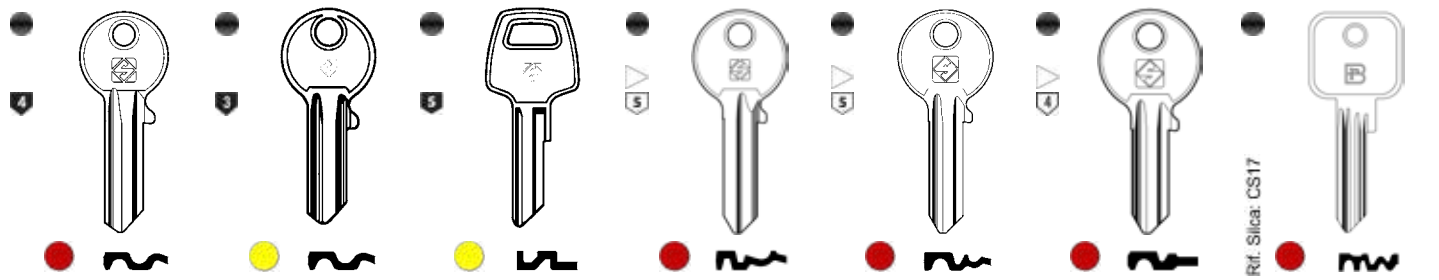

Art.	Art.	Art.	Art.	Art.	Art.	Art.
CS8	CS9	CS10R	CS13	CS15	CS16	CHIAVECI17

CISA

Art.	Art.	Art.	Art.	Art.	Art.	Art.
CS17	CS17R	CS21	CS28	CS32	CS37	CS37R

CISA

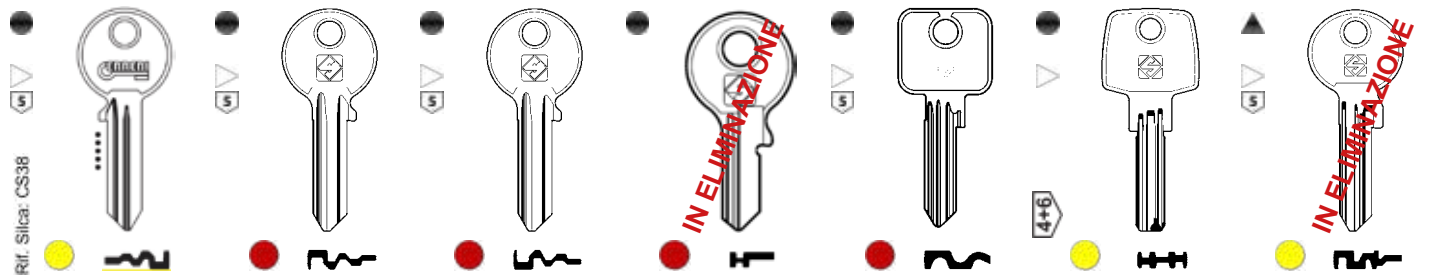

Art.	Art.	Art.	Art.	Art.	Art.	Art.
ERC16	CS38	CS38R	CS45	CS46	CS48	CS52X

CISA

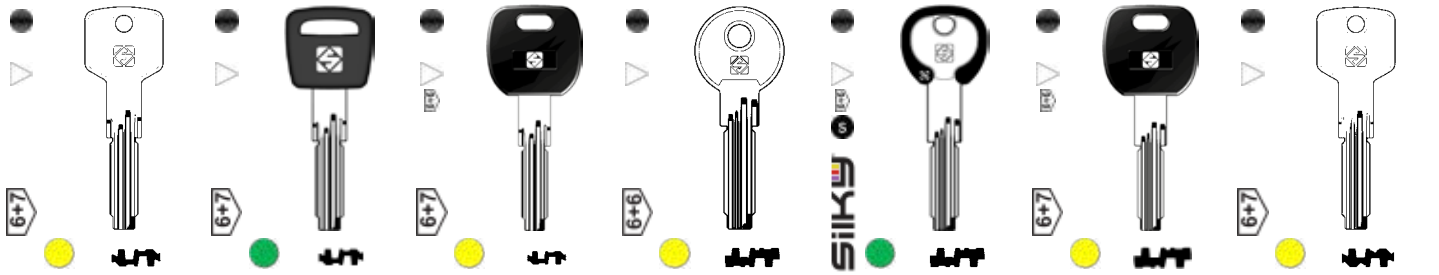

Art.	Art.	Art.	Art.	Art.	Art.	Art.
CS62	CS62AP	CS62P	CS70	CS70DZ	CS70P	CS115

CISA

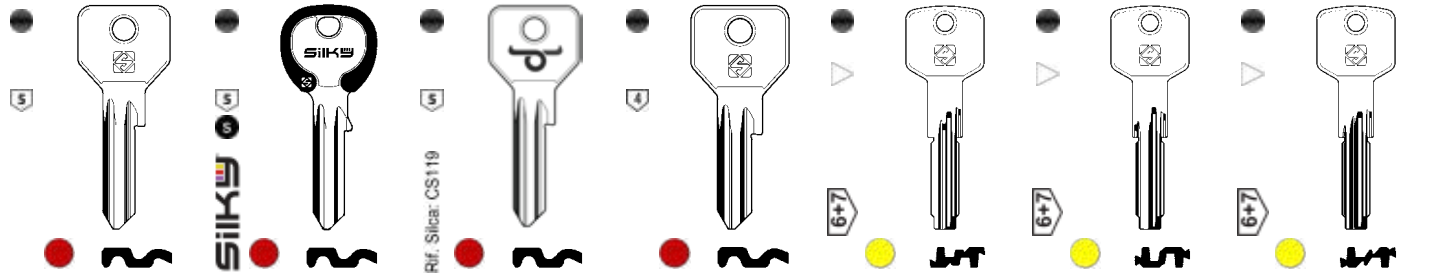

Art.	Art.	Art.	Art.	Art.	Art.	Art.
CS119	CS119DZ	TORKC5DE	CS120	CS139	CS140	CS141

Chiavi Grezze

CISA

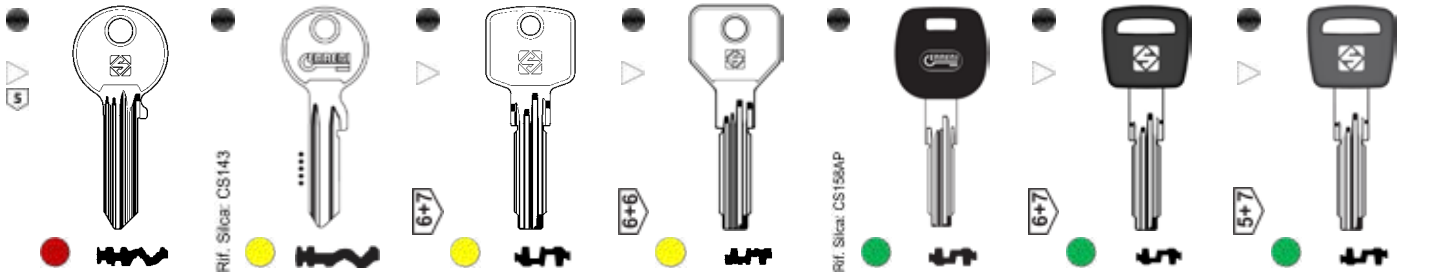

Art.	CS142	Art.	ERC38	Art.	CS144	Art.	CS146	Art.	ERC28LP	Art.	CS157AP	Art.	CS158AP

CISA

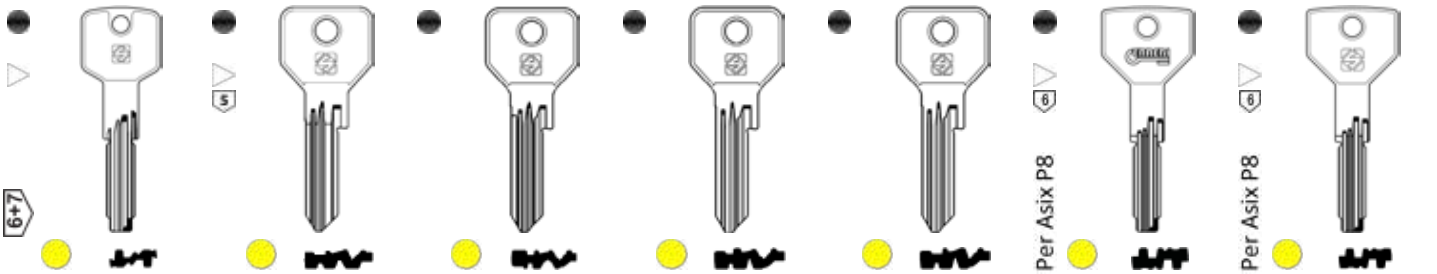

Art.	CS173	Art.	CS188	Art.	CS193	Art.	CS194	Art.	CS195	Art.	ERC74	Art.	CS197

CISA

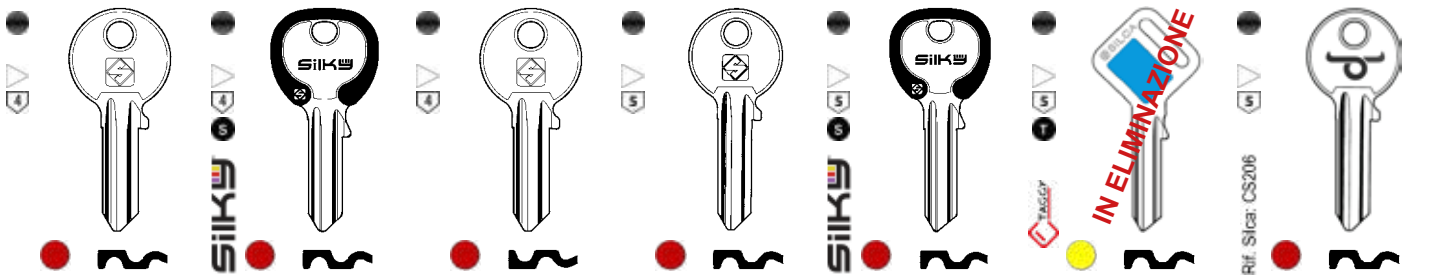

Art.	CS204	Art.	CS204DZ	Art.	CS205	Art.	CS206	Art.	CS206DZ	Art.	CS206FZ	Art.	TORKC5D

CISA

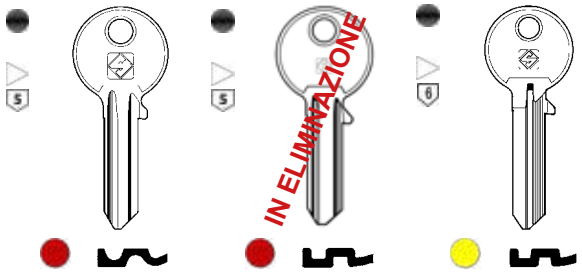

Art.	CS207	Art.	CS500	Art.	CS501

CORBIN

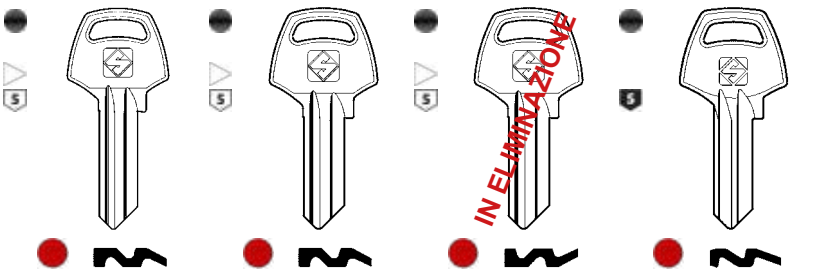

Art.	CB1	Art.	CB2	Art.	CB2R	Art.	CB3

CORBIN

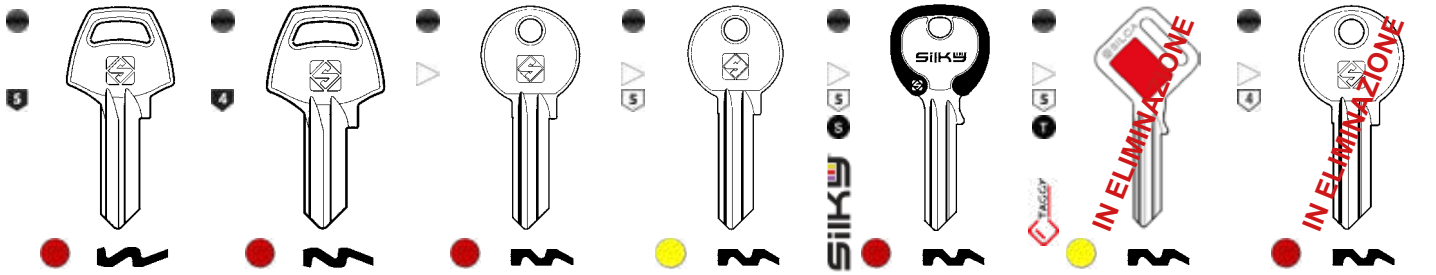

Art.	CB3R	Art.	CB4	Art.	CB5	Art.	CB6	Art.	CB6DZ	Art.	CB6FZ	Art.	CB7

Canese Dante
DAL 1959 PROFESSIONISTI NELLA DISTRIBUZIONE

Chiavi Grezze

CORBIN

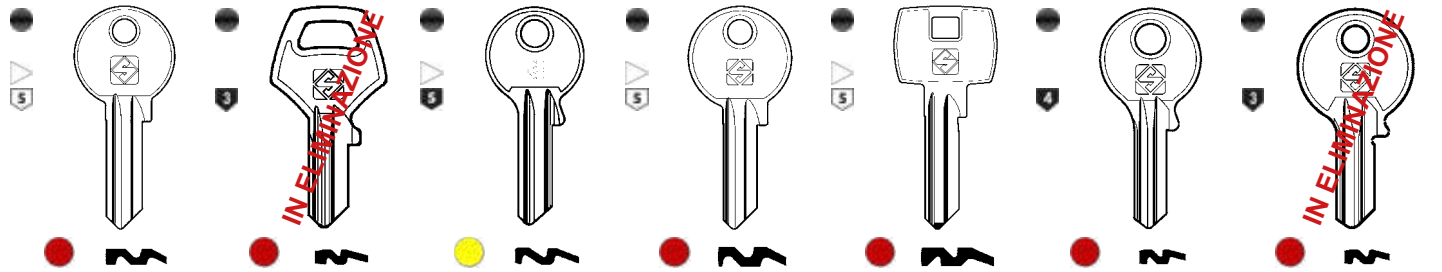

Art.	CB8	Art.	CB9	Art.	CB15	Art.	CB21	Art.	CB30	Art.	CB70	Art.	CB79

CORBIN

Art.	CB80	Art.	CB81	Art.	CB83	Art.	CB85	Art.	CB86	Art.	CB87	Art.	CB97

CORBIN / CORNI / DEXTER

CORBIN		CORNI						DEXTER			
Art.	CB98	Art.	CC1	Art.	CC1R	Art.	CC3	Art.	CC3R	Art.	DX3	Art.	DX18R

DIAMOND / DIERRE / DOM

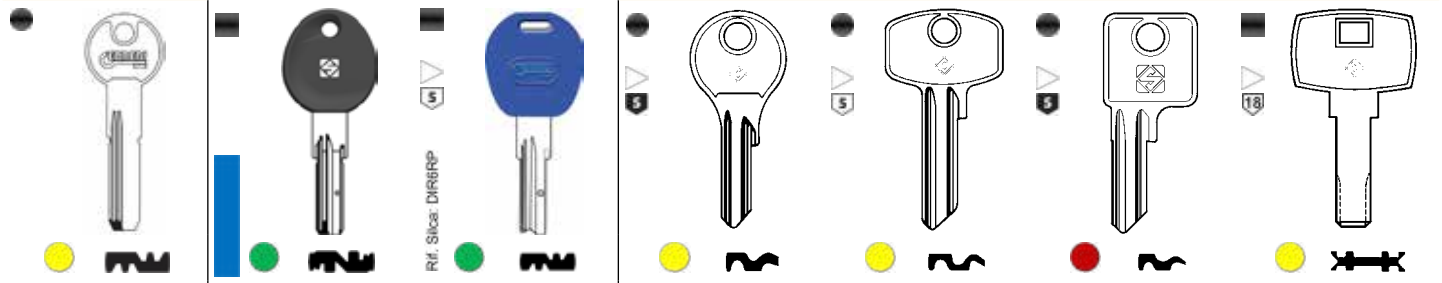

DIAMOND		DIERRE				DOM							
Art.	ERDI2	Art.	DIR6RP	Art.	ERAT13P	Art.	DM8	Art.	DM14	Art.	DM16	Art.	DM22TVP

DOM

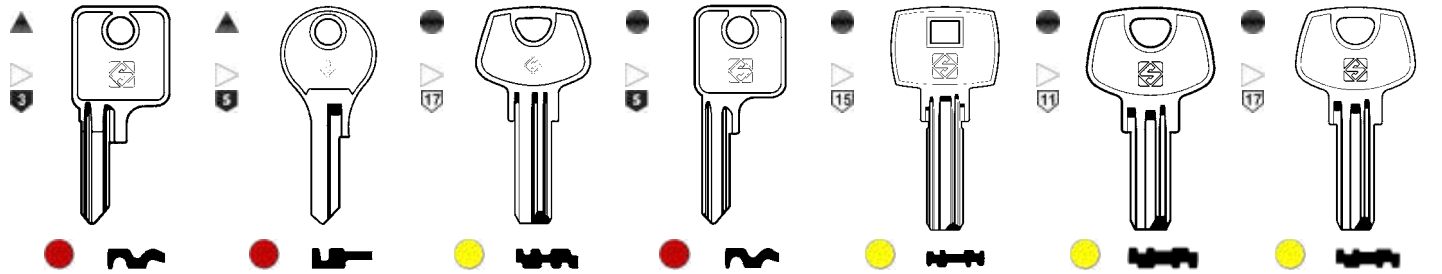

Art.	DM34	Art.	DM39R	Art.	DM55	Art.	DM63	Art.	DM120	Art.	DM128	Art.	DM138

Chiavi Grezze

DOM

Art.	Note
DM139	IX5
ERDM75LB	Rif. Silca: DM139
DM144/102	IX6
DM164	

ELCA

Art.	Note
EC5	10

ELEDIS

Art.	Note
ELS1	

EUREKA

Art.	Note
EK1	5

EURO LOCKS

Art.	Note
EU1R	10
EU5R	7
EU10R	5
TORKEL5R	5 Rif. Silca: EU10R
EU13R	5
EU17AP	
EU17	5+5

EVERGOOD

Art.	Note
ED2	5
ED4	5

F.F. FACCHINETTI

Art.	Note
FF1	5
FF8	5
FF15	4

FAB

Art.	Note
FB36	5

FAC

Art.	Note
FAC3	

FAC

Art.	Note
FAC3R	

FASEM

Art.	Note
FM1	4
FM2	4
FM6	5
FM7	6
FM090	5

FEB

Art.	Note
FEB2	5

FEB

Art.	Note
FEB2R	5

FIAM

Art.	Note
FI234	5

FICHET

Art.	Note
FT510	

FIST

Art.	Note
FIS3	

FORT

Art.	Note
FRT8	4

FTH

Art.	Note
FH17R	6

GEGE

Art.	Note
GE1	5

Canese Dante
DAL 1959 PROFESSIONISTI NELLA DISTRIBUZIONE

Chiavi Grezze

GEGE	GEVY	GIOBERT	GIUSSANI			
Art. GE1X	Art. GVY1R	Art. GT1	Art. GS1	Art. GS1R	Art. GS4	Art. GS4R

GIUSSANI					HÄFELE	HOPPE
Art. GS5 (IN ELIMINAZIONE)	Art. GS10	Art. GS11R (IN ELIMINAZIONE)	Art. GS13	Art. GS18	Art. HF75R	Art. HPP1R

HUDSON	IBFM				IDRO STOP	
Art. HD1	Art. IBF2R	Art. IBF3R	Art. IBF4	Art. IBF5RP	Art. CISP4	Art. ISP4

ICSA	ISEO					
Art. ICS1	Art. IE2	Art. IE2R	Art. IE3	Art. IE3DZ	Art. IE3R	Art. IE6

ISEO						
Art. IE6DZ	Art. IE7	Art. IE9	Art. IE12	Art. IE13	Art. IE14 (5+6+6)	Art. IE14X (5+6+6)

Chiavi Grezze

ISEO

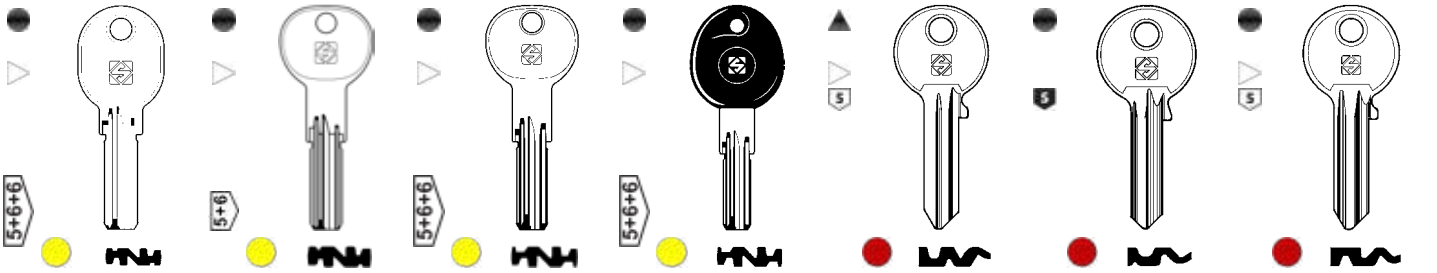

Art.	Art.	Art.	Art.	Art.	Art.
IE15	IE15X	IE26	IE26P	IE27R	IE28R	IE31

ISEO

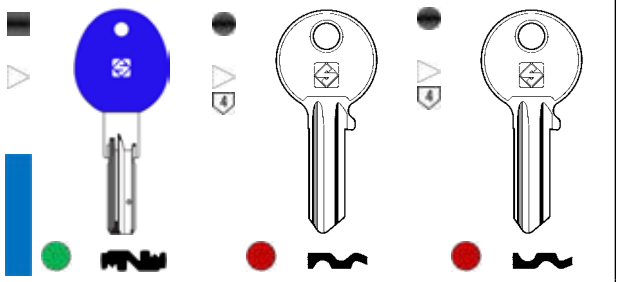

Art.	Art.	Art.
IE38RP	IE224	IE225

LOWE & FLETCHER

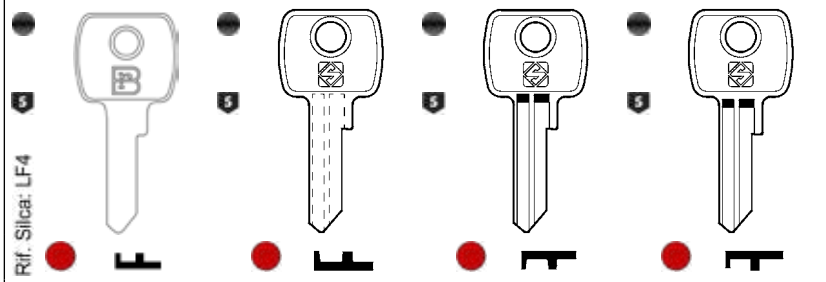

Art.	Art.	Art.	Art.
CHIAVELF1	LF4	LF4R	LF6

LOWE & FLETCHER

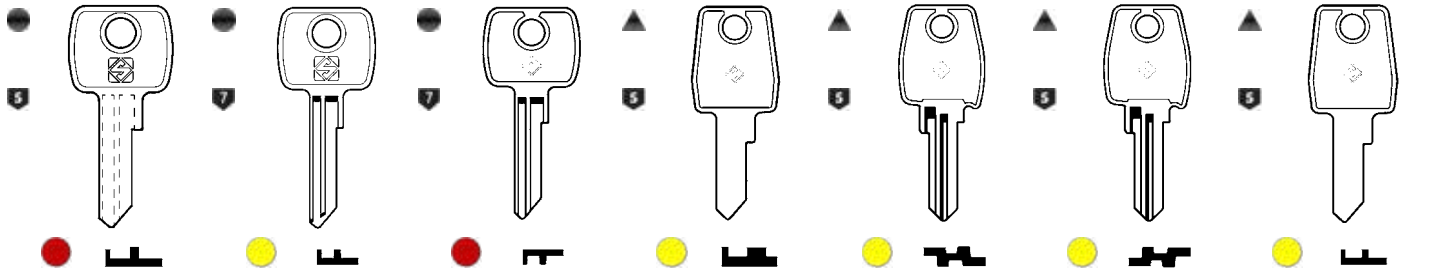

Art.	Art.	Art.	Art.	Art.	Art.	Art.
LF6R	LF11	LF11R	LF13	LF16	LF16R	LF17

LOWE & FLETCHER

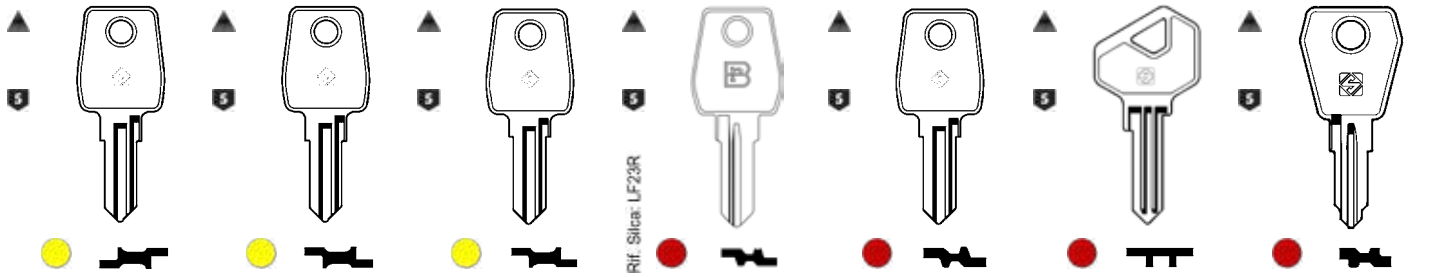

Art.	Art.	Art.	Art.	Art.	Art.	Art.
LF20	LF20R	LF22R	CHIAVELF2	LF23R	LF24	LF30R

JUWEL

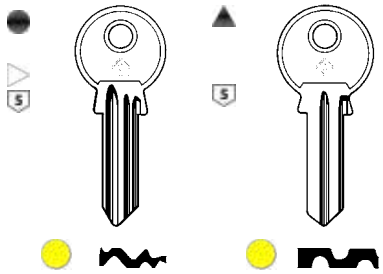

Art.	Art.
JW1	JW8

KABA

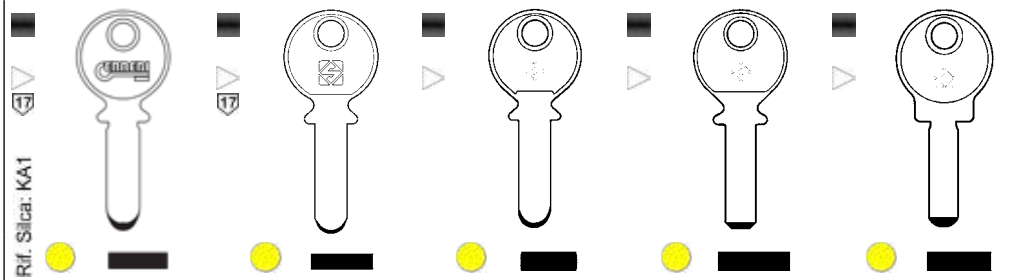

Art.	Art.	Art.	Art.	Art.
ERKB1	KA1	KA2	KA3	KA4

Canese Dante
DAL 1959 PROFESSIONISTI NELLA DISTRIBUZIONE

Chiavi Grezze

KABA

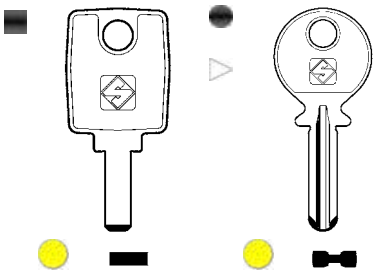

Art.	KA8	Art.	KA9

KALE

Art.	KLE5X

KASSEL

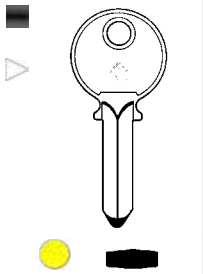

Art.	KE2

KESO

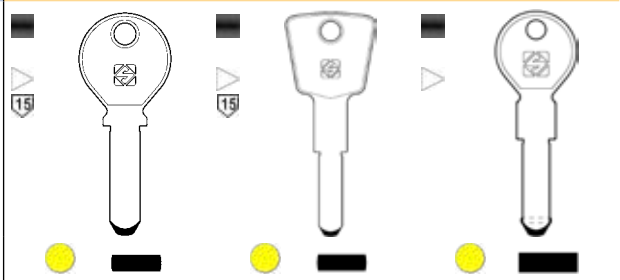

Art.	KE3	Art.	KE13	Art.	KE19

KIFEREM

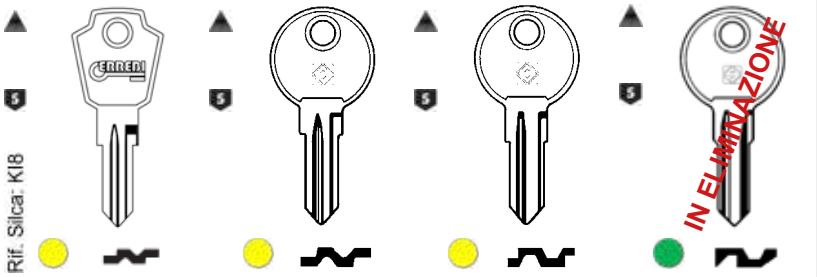

Art.	ERK5	Art.	KI8	Art.	KI13	Art.	KI16

LAS

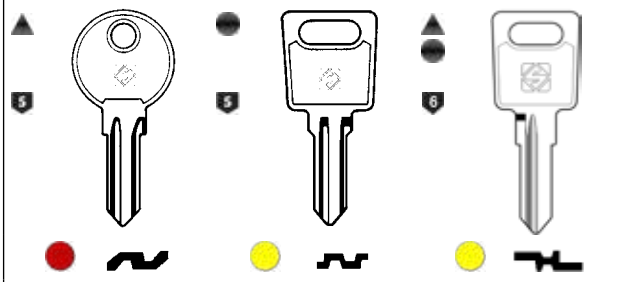

Art.	LS1	Art.	LS13	Art.	LS11R

MARIANI

Art.	MR1

MASTER

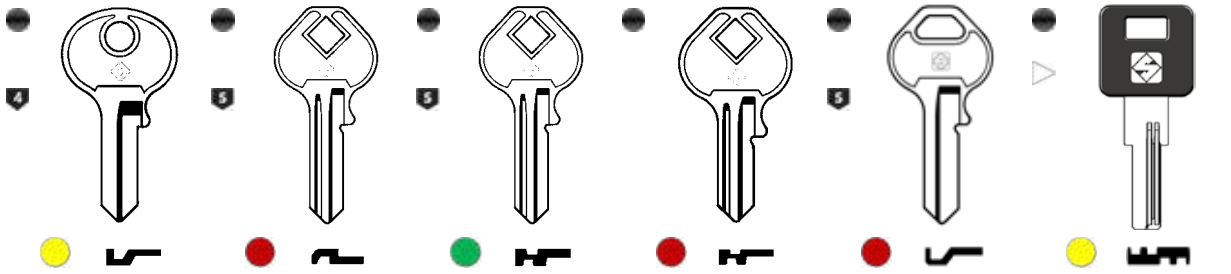

Art.	MS1	Art.	MS5R	Art.	MS6	Art.	MS10	Art.	MS11	Art.	MS20P

MERONI

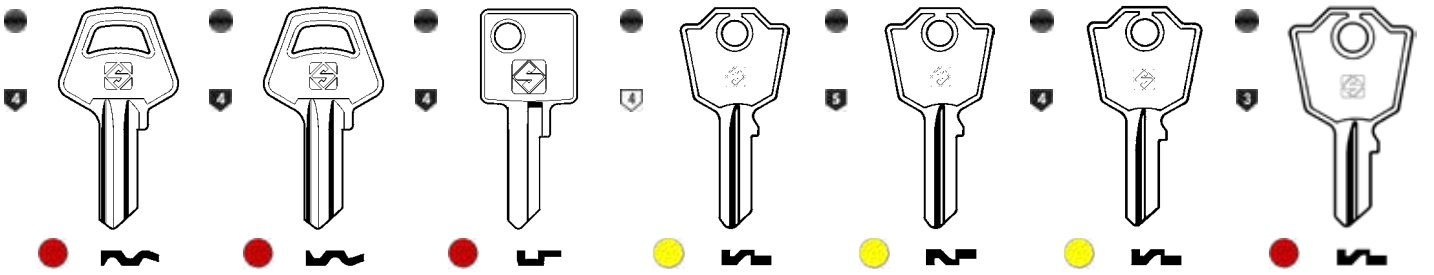

Art.	MER1	Art.	MER1R	Art.	MER2	Art.	MER4	Art.	MER4R	Art.	MER5	Art.	MER6

MERONI

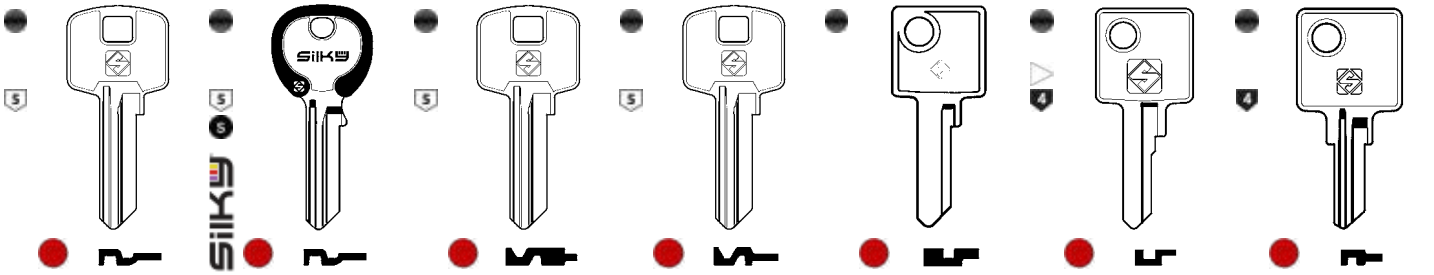

Art.	MER8	Art.	MER8DZ	Art.	MER11R	Art.	MER13R	Art.	MER23	Art.	MER24	Art.	MER32

Chiavi Grezze

MERONI

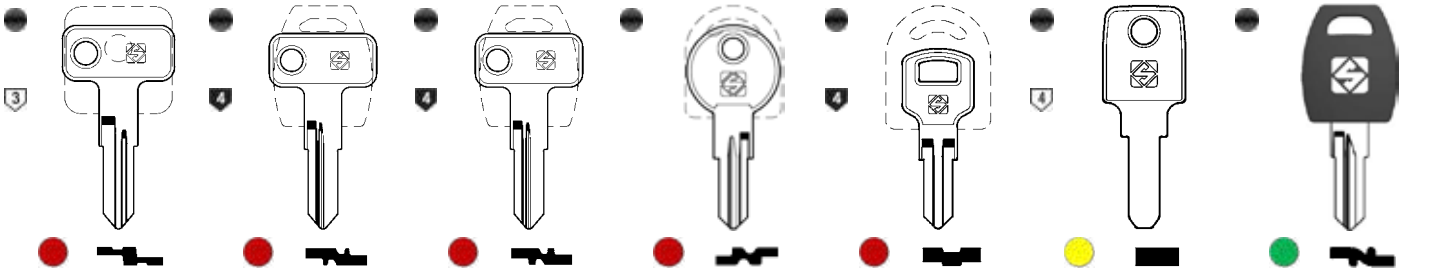

Art.	MER33R	Art.	MER34R	Art.	MER35R	Art.	MER36	Art.	MER37	Art.	MER39	Art.	MER49RP

MG (MONTI) / MICHEL - SEAT

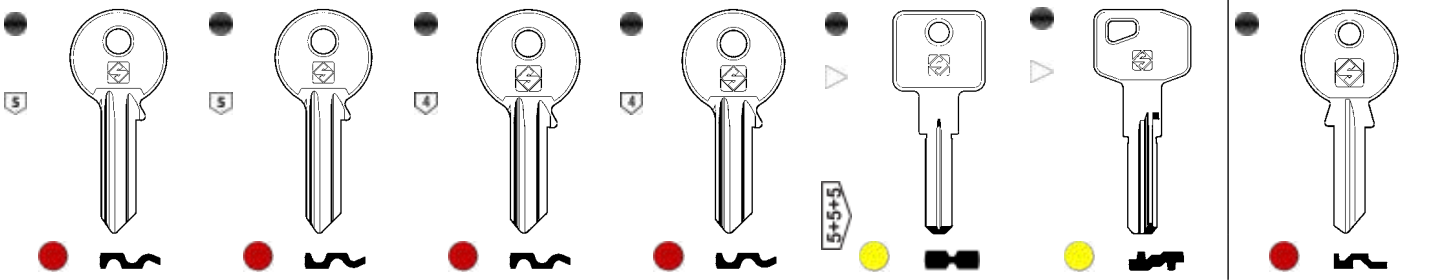

Art.	MG1	Art.	MG1R	Art.	MG2	Art.	MG2R	Art.	MG8	Art.	MG9	Art.	MH2

MICHEL - SEAT / MLM / MOBELLA / MOIA

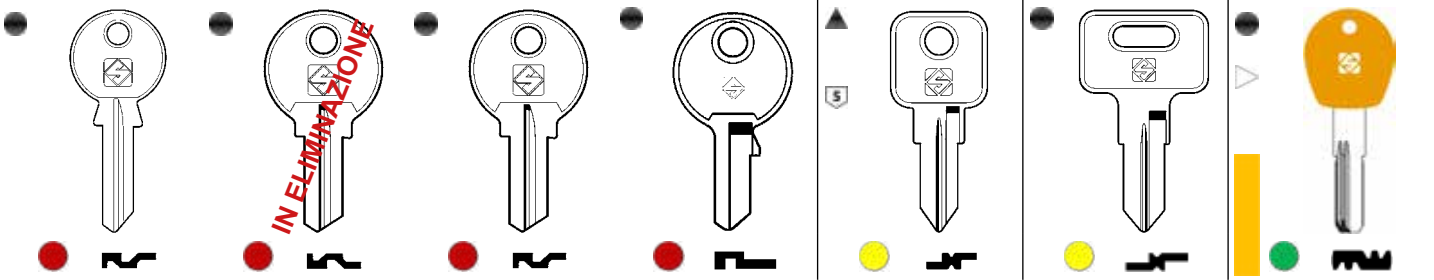

Art.	MH2R	Art.	MH4	Art.	MH4R	Art.	MH5R	Art.	MLM1	Art.	MBL1	Art.	MO2RP

MOIA / MONTI - MG

Art.	MO3RP	Art.	MN1	Art.	MN2	Art.	MN3	Art.	MN5	Art.	MN5R	Art.	MN8

MOTTURA / MP - PLODARI / MUL.T.LOCK

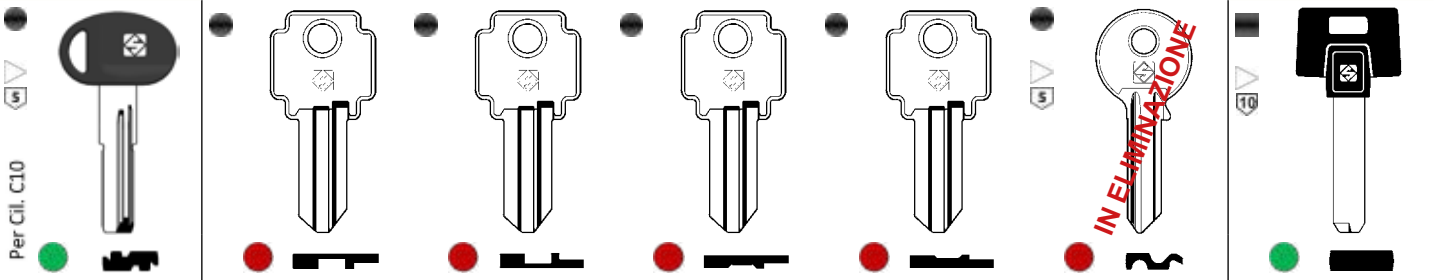

Art.	MT9CP	Art.	MP102	Art.	MP103	Art.	MP104	Art.	MP105	Art.	MP230	Art.	MTK2P

Canese Dante
DAL 1959 PROFESSIONISTI NELLA DISTRIBUZIONE

Chiavi Grezze

MUL.T.LOCK

Art.	MTK4RPX	Art.	MTK11R	Art.	MTK12RP	Art.	MTK13RAP	Art.	MTK15RAP	Art.	MTK15RPX	Art.	MTK21RP

NONFANGO

Art.	PT1	Art.	PT1R

O.M.R.

Art.	OMR1R

OAL

Art.	OAL3	Art.	OAL3R	Art.	OAL4R

OMEC

Art.	OC2

OMEC

Art.	OC4	Art.	OC5	Art.	OC6	Art.	OC074	Art.	OC074DZ	Art.	OC074FZ	Art.	OC236

OMEC

Art.	OC237	Art.	OC238

P.C. CORTELLEZZI

Art.	PC1	Art.	PC2	Art.	PC3

PERINO PG

Art.	PN1

PFAFFENHAIN

Art.	PHF35R

POTENT

Art.	PT4R	Art.	PT5RP	Art.	PT7RAP	Art.	PT10

PREFER

Art.	PF1	Art.	PF2	Art.	PF2S

Chiavi Grezze

PREFER

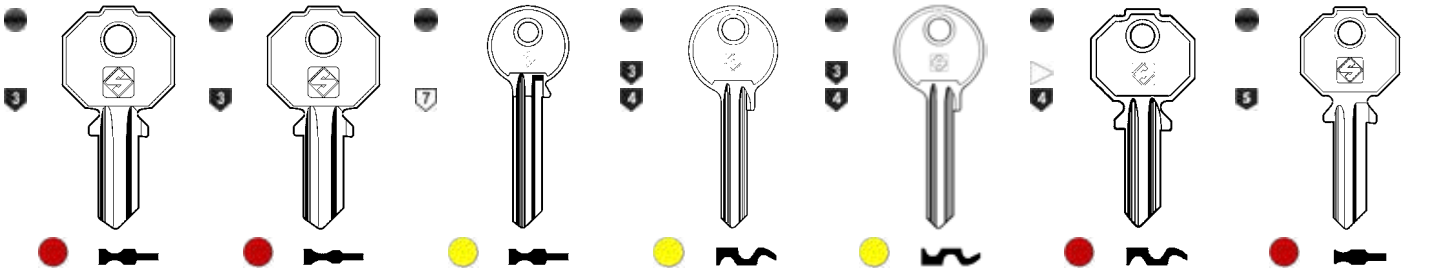

Art.	PF5	Art.	PF5S	Art.	PF7	Art.	PF11	Art.	PF11R	Art.	PF12	Art.	PF15

PREFER

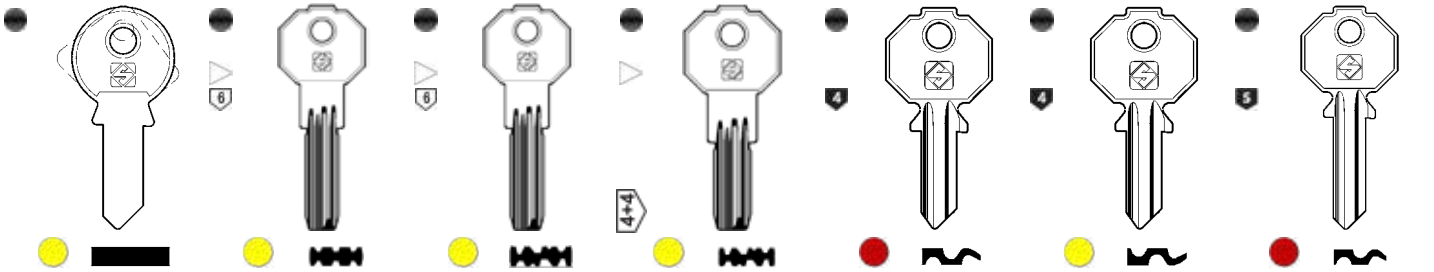

Art.	PF18	Art.	PF20	Art.	PF21	Art.	PF22	Art.	PF070	Art.	PF071	Art.	PF072

PREFER

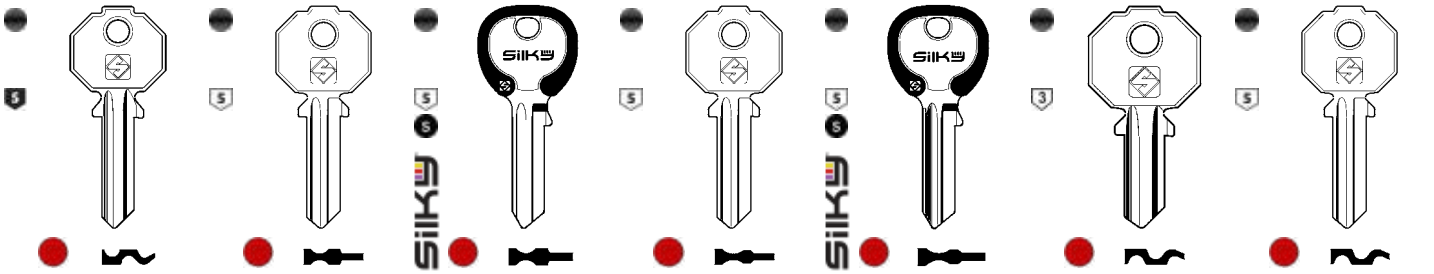

Art.	PF073	Art.	PF092	Art.	PF092DZ	Art.	PF092S	Art.	PF092SDZ	Art.	PF208	Art.	PF210

PREFER / RABBIT / RENZ / RONIS

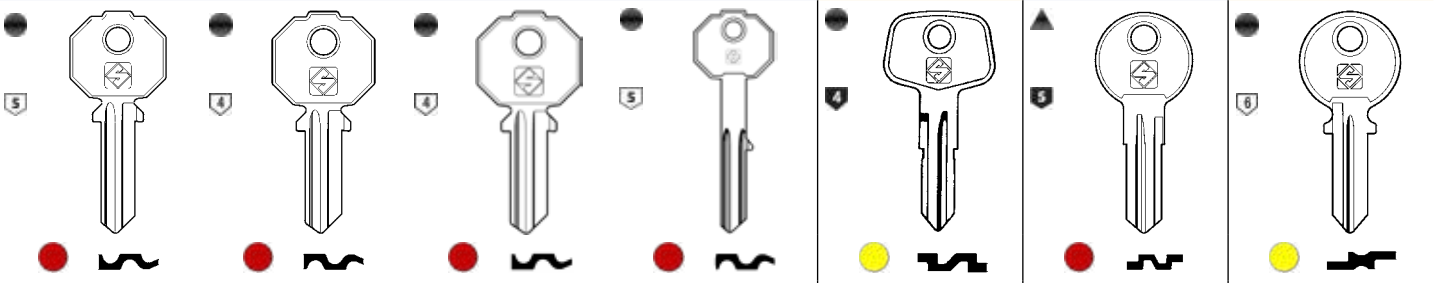

Art.	PF211	Art.	PF212	Art.	PF213	Art.	PF215	Art.	BT2	Art.	REN1	Art.	RO10R

RONIS / SEAT

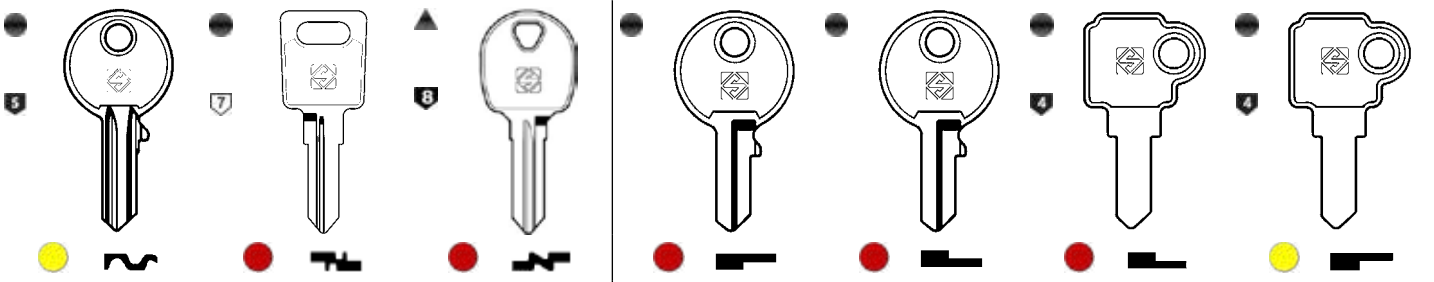

Art.	RO20	Art.	RO67R	Art.	RO84	Art.	SEA4	Art.	SEA4R	Art.	SEA5	Art.	SEA5R

Canese Dante
DAL 1959 PROFESSIONISTI NELLA DISTRIBUZIONE

Chiavi Grezze

SEAT

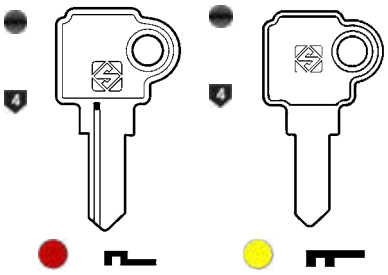

Art.	SEA7	Art.	SEA8

SECUREMME

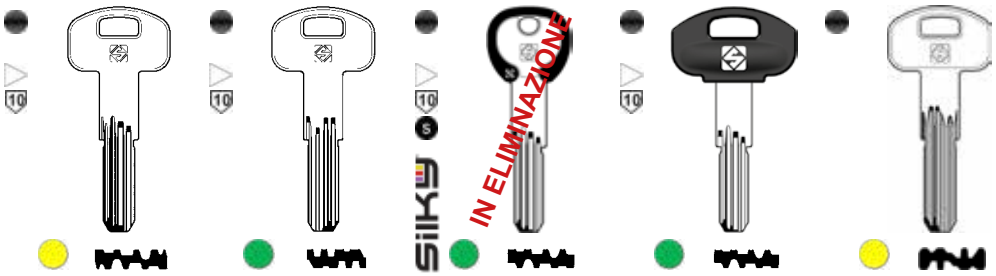

Art.	SCM1R	Art.	SCM2	Art.	SCM3RDZ	Art.	SCM3RP	Art.	SCM5R

SIMECA

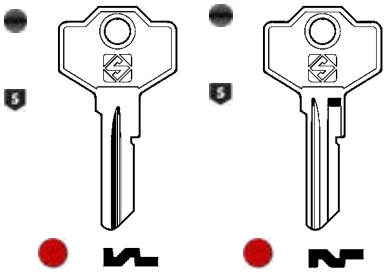

Art.	SM1	Art.	SM1R

SIS

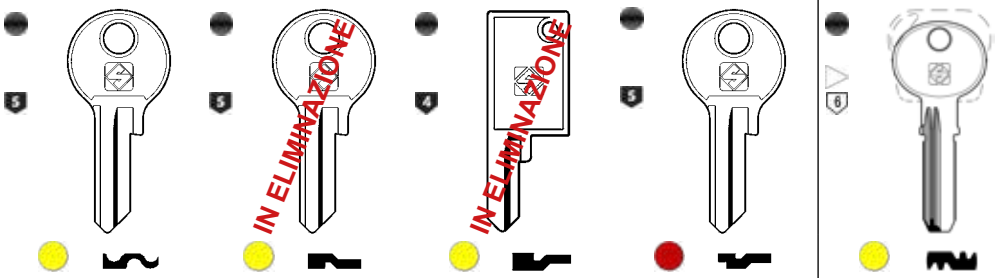

Art.	SS1R	Art.	SS3R	Art.	SS6	Art.	SS10

STANDERS

Art.	STD1R

STS

Art.	STS1	Art.	STS4	Art.	STS6

TARONI

Art.	TAR21

TESA

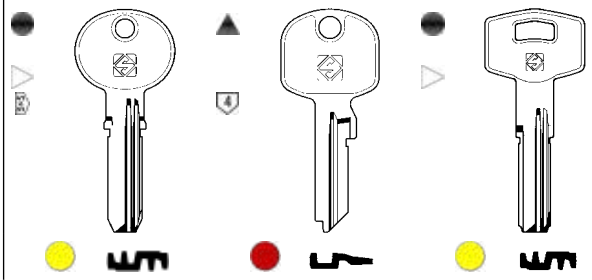

Art.	TE7	Art.	TE8XFA	Art.	TE19

TICINO

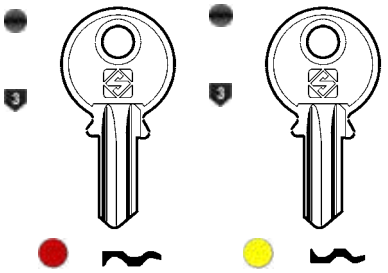

Art.	TC1	Art.	TC1R

TITAN

Art.	TN58

THIRARD

Art.	THR1

TRELOCK

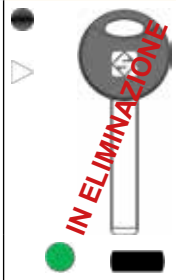

Art.	TRK14DP

UNION

Art.	UNI7

UNIVERSALI

Art.	UL046

UNIVERSALI

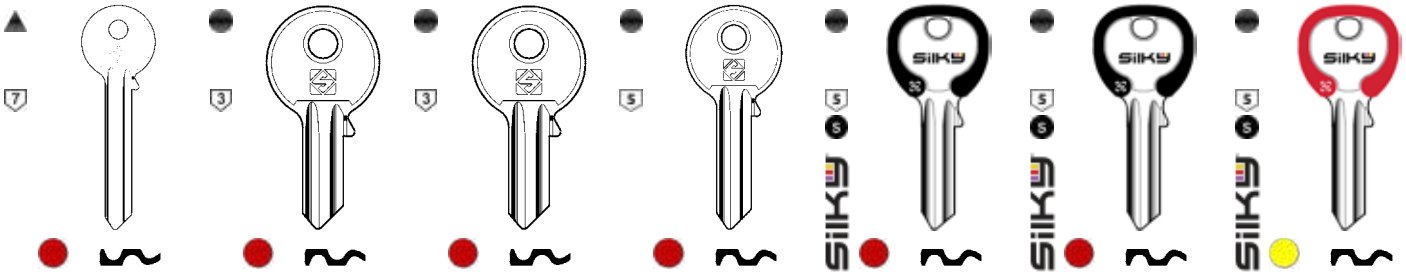

Art.	UL047	Art.	UL048	Art.	UL049	Art.	UL050	Art.	UL050DZ	Art.	UL050DZ1	Art.	UL050DZ-21

Chiavi Grezze

UNIVERSALI

Art.	Art.	Art.	Art.	Art.	Art.
UL050DZ-22	UL050DZ-28	UL050DZ-2H	UL050DZ-2Y	TORKU5D	UL051	UL051DZ

UNIVERSALI

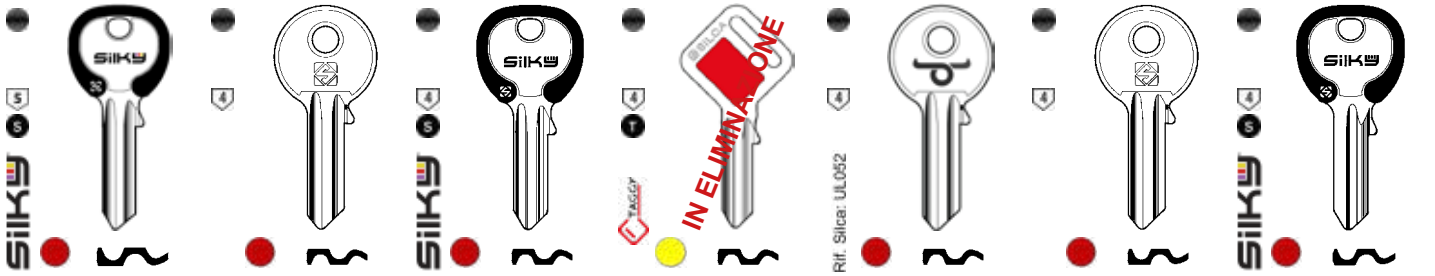

Art.	Art.	Art.	Art.	Art.	Art.	Art.
UL051DZ1	UL052	UL052DZ	UL052FZ	TORKU4D	UL053	UL053DZ

UNIVERSALI

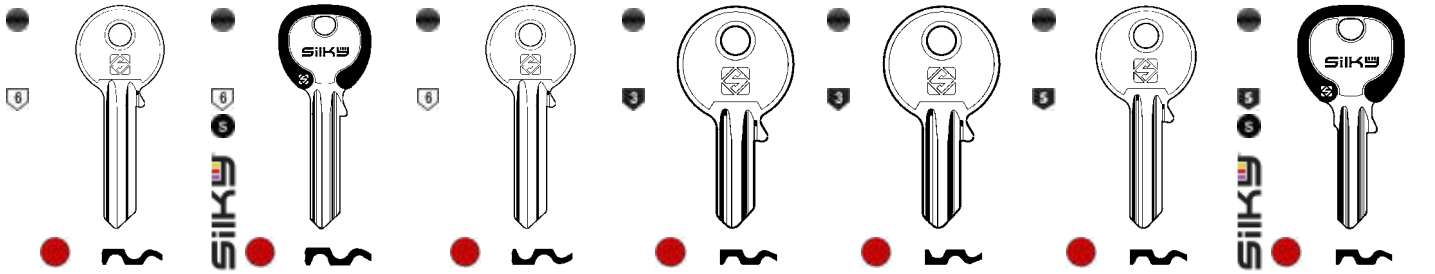

Art.	Art.	Art.	Art.	Art.	Art.	Art.
UL054	UL054DZ	UL055	UL056	UL057	UL058	UL058DZ

UNIVERSALI / VACHETTE

Art.	Art.	Art.	Art.	Art.	Art.	Art.
UL058FZ	TORKU5PDT	UL059	UL059DZ	UL060	UL061	VAC1

VACHETTE / VIRO

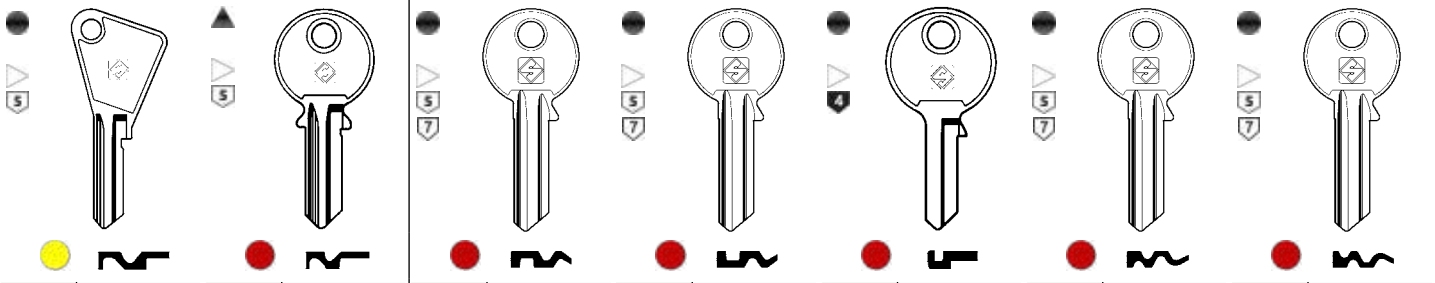

Art.	Art.	Art.	Art.	Art.	Art.	Art.
VAC2	VAC46	VI3	VI3R	VI4	VI5	VI5R

Canese Dante
DAL 1959 PROFESSIONISTI NELLA DISTRIBUZIONE

Chiavi Grezze

VIRO

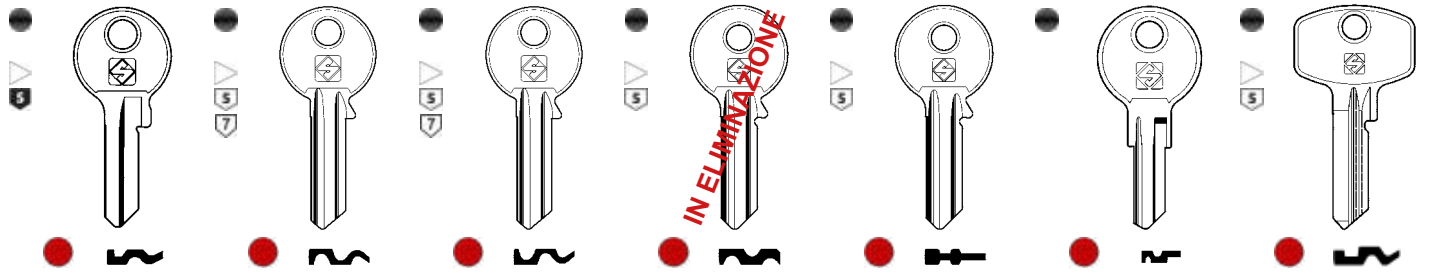

Art.	Art.	Art.	Art.	Art.	Art.
VI7R	VI8	VI8R	VI12	VI13	VI14	VI15R

VIRO

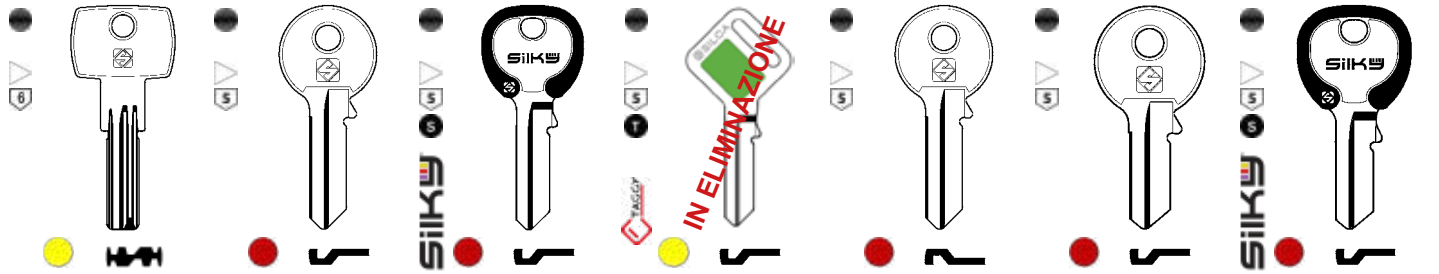

Art.	Art.	Art.	Art.	Art.	Art.	Art.
VI19	VI080	VI080DZ	VI080FZ	VI081	VI082	VI082DZ

VIRO

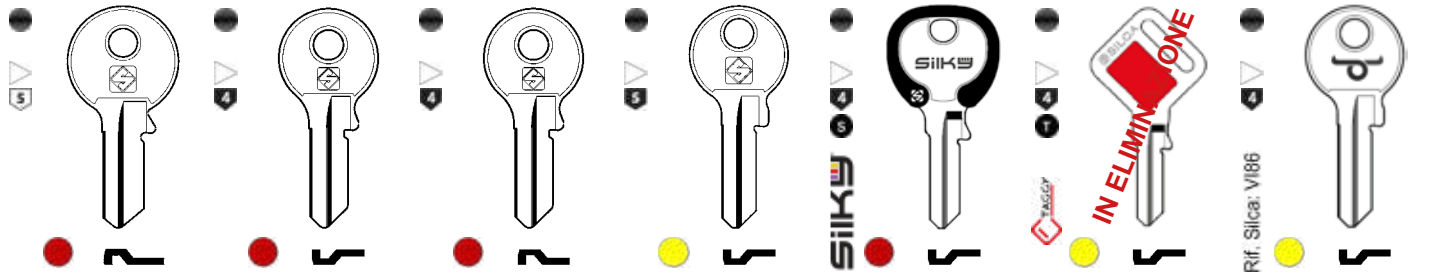

Art.	Art.	Art.	Art.	Art.	Art.	Art.
VI083	VI084	VI085	VI086	VI086DZ	VI086FZ	TORKV5PDT

VIRO / VIS / WALLY

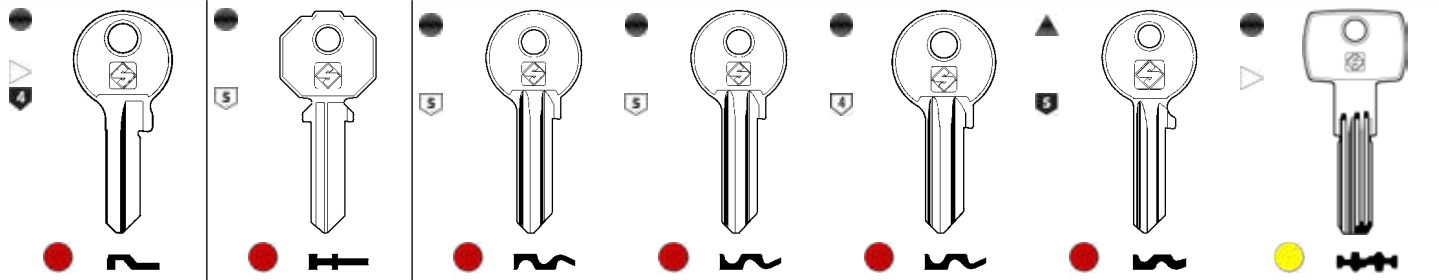

VIRO	VIS	WALLY							
Art.	Art.	Art.	Art.	Art.	Art.	Art.	Art.	Art.	Art.
VI087	VS090V	WA1	WA1R	WA2R	WA3R	WA8

WELKA

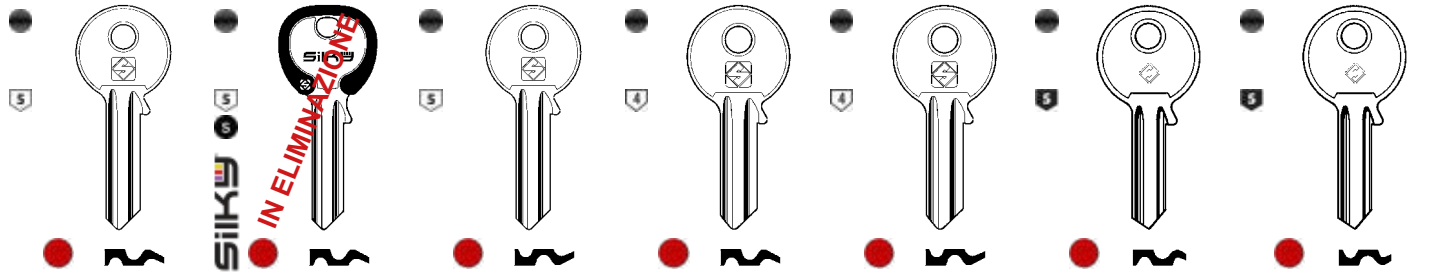

Art.	Art.	Art.	Art.	Art.	Art.	Art.
WE1	WE1DZ	WE1R	WE2	WE2R	WE3	WE3R

Chiavi Grezze

YALE

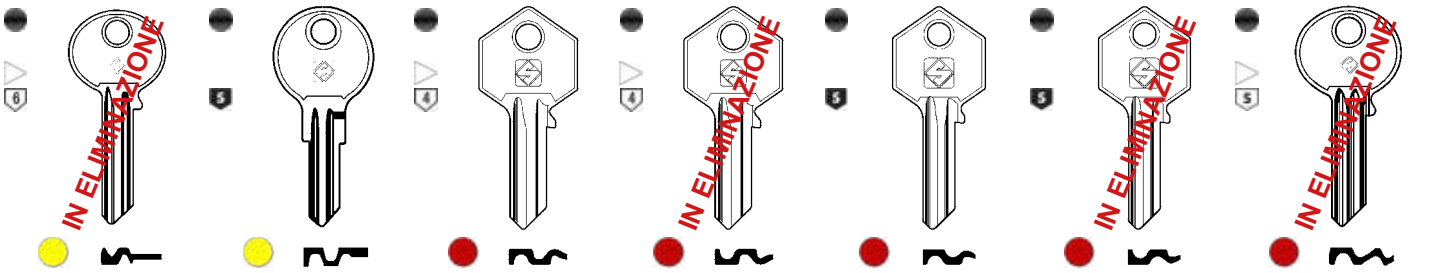

Art.	YA2R	Art.	YA4	Art.	YA6	Art.	YA6R	Art.	YA7	Art.	YA7R	Art.	YA9

YALE

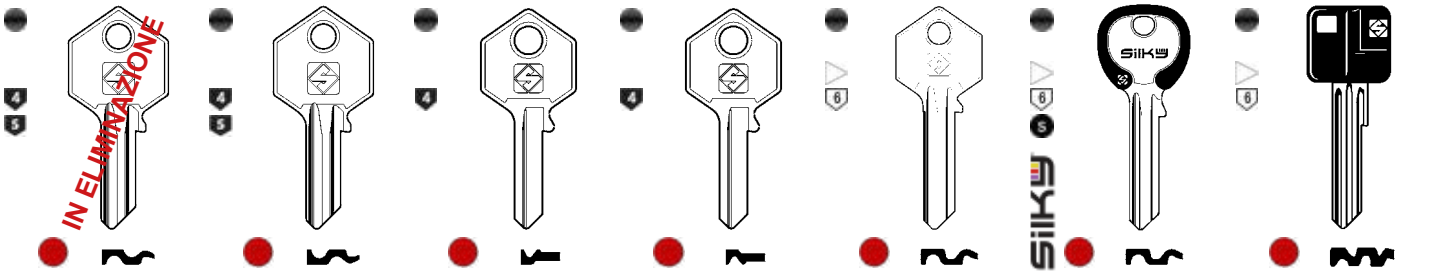

Art.	YA13	Art.	YA13R	Art.	YA14	Art.	YA14R	Art.	YA31	Art.	YA31DZ	Art.	YA39P

YALE

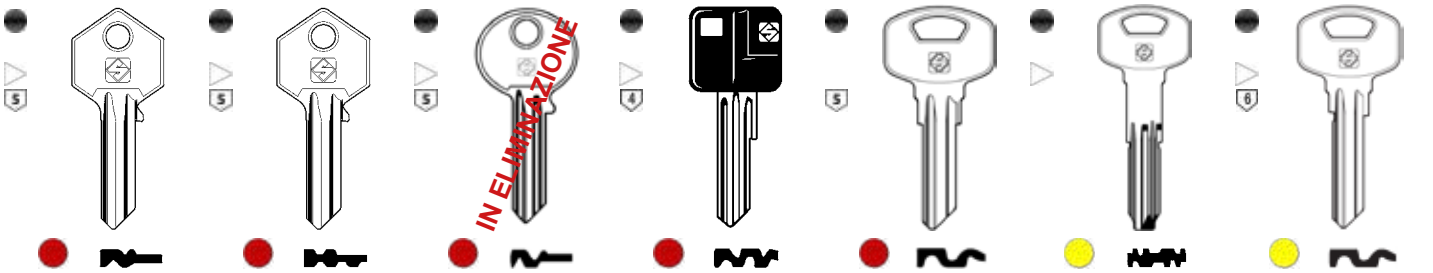

Art.	YA41	Art.	YA63	Art.	YA71	Art.	YA73P	Art.	YA89	Art.	YA90	Art.	YA91

YALE

Art.	YA115SMD	Art.	YA122SM	Art.	YA226

ZEISS IKON

Art.	ERZE7C

Canese Dante
DAL 1959 PROFESSIONISTI NELLA DISTRIBUZIONE

Chiavi Grezze

AGB

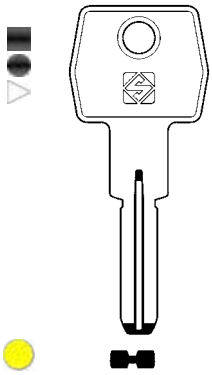

Art.	AGB5

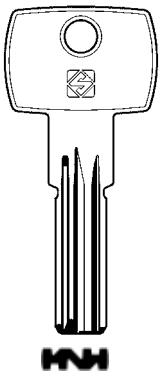

Art.	AGB6

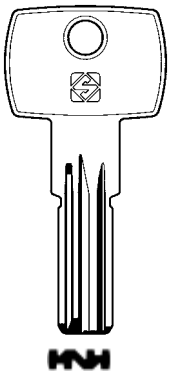

Art.	AGB7

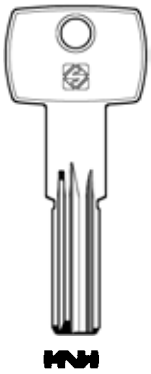

Art.	AGB8

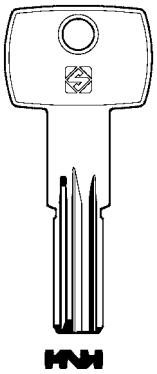

Art.	AGB9

BASI

Art.	BAI26

CHINA

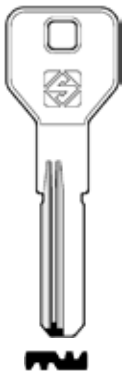

Art.	RC15R

CINA

Art.	RC26RP

CISA

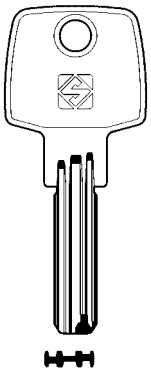

Art.	CS48

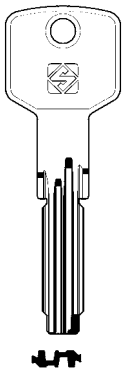

Art.	CS62

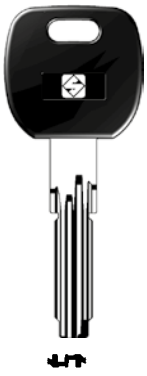

Art.	CS62P

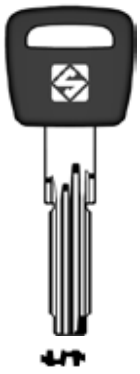

Art.	CS62AP

CISA

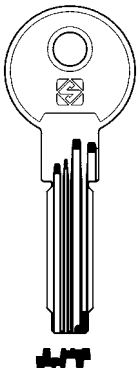

Art.	CS70

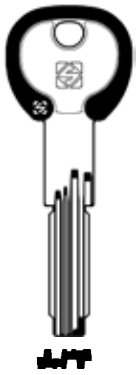

Art.	CS70DZ

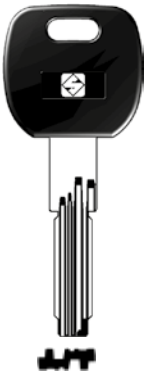

Art.	CS70P

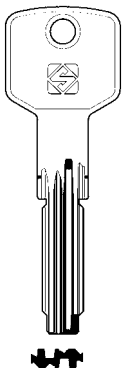

Art.	CS115

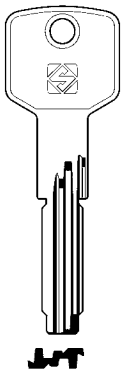

Art.	CS139

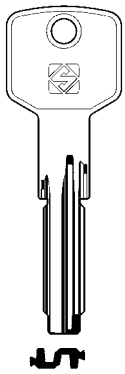

Art.	CS140

CISA

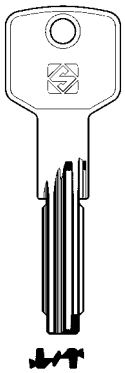

Art.	CS141

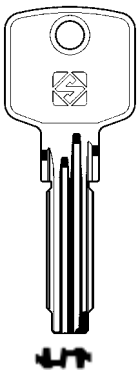

Art.	CS144

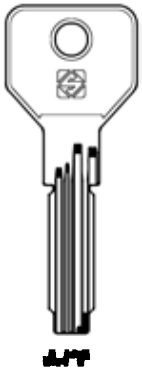

Art.	CS146

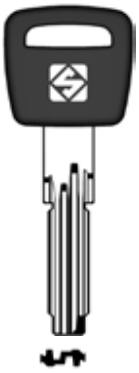

Art.	CS157AP

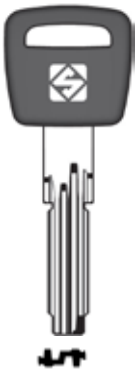

Art.	CS158AP

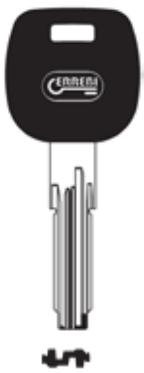

Art.	ERC28LP

Chiavi Grezze

CISA

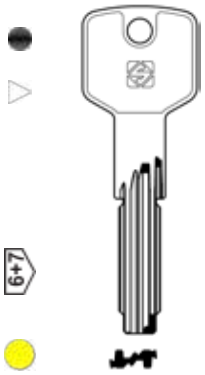

Art. CS173

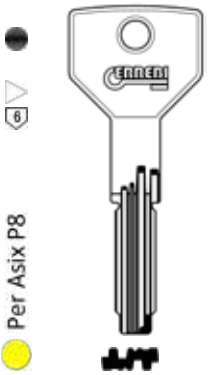

Art. ERC74

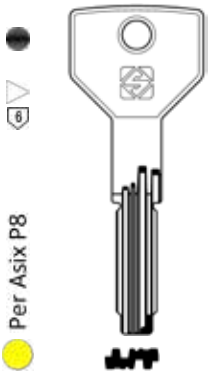

Art. CS197

CORBIN

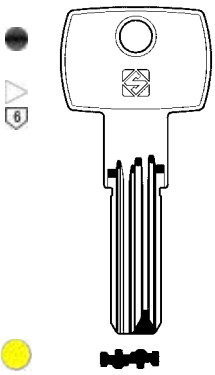

Art. CB87

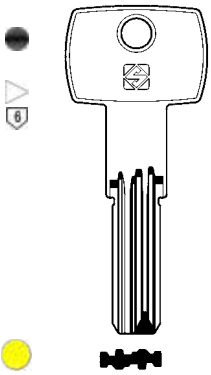

Art. CB97

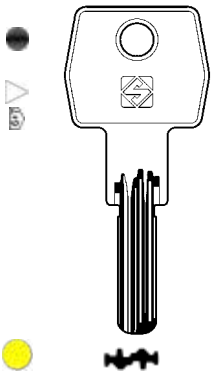

Art. CB98

DAF

Art. DF4R

DIAMOND

Art. ERDI2

DIERRE

Art. ERAT13P

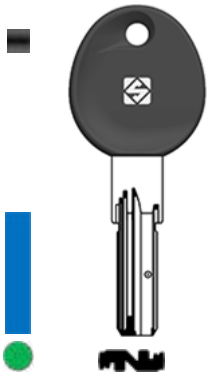

Art. DIR6RP

DOM

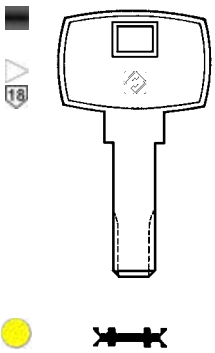

Art. DM22TVP

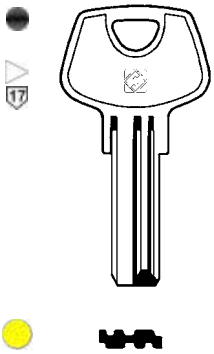

Art. DM55

DOM

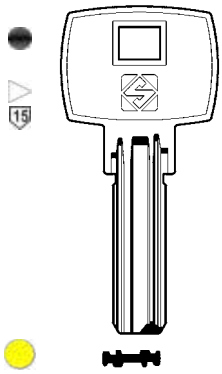

Art. DM120

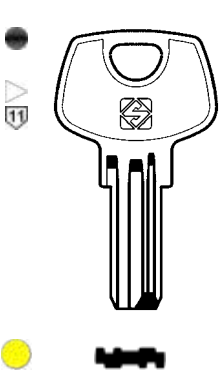

Art. DM128

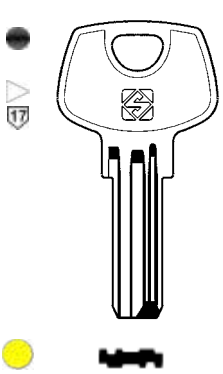

Art. DM138

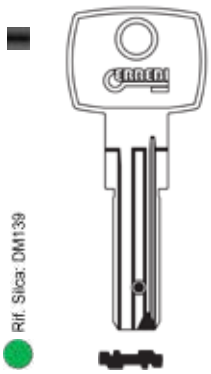

Art. ERDM75LB

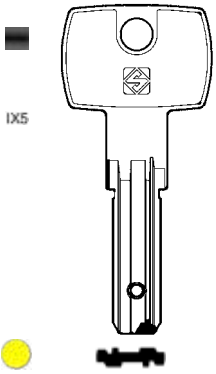

Art. DM139

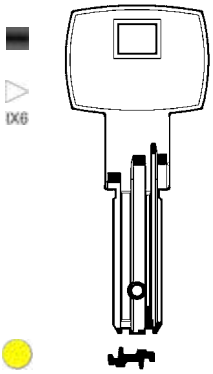

Art. DM144/102

DOM

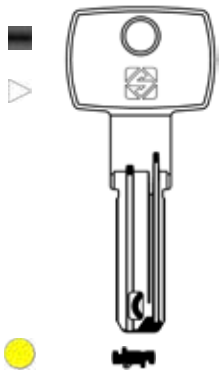

Art. DM164

ELCA

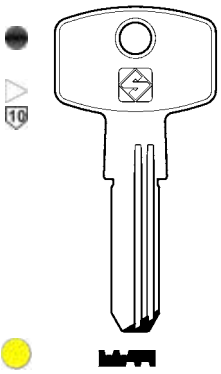

Art. EC5

EURO LOCKS

Art. EU17AP

FTH

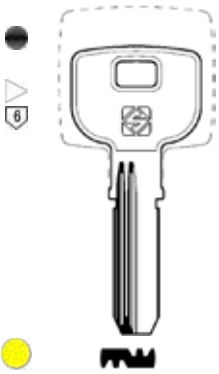

Art. FH17R

GEVY

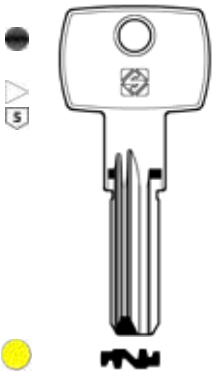

Art. GVY1R

GIUSSANI

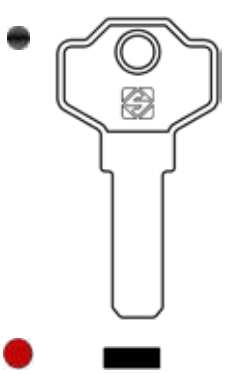

Art. GS18

Canese Dante
DAL 1959 PROFESSIONISTI NELLA DISTRIBUZIONE

Chiavi Grezze

IBFM

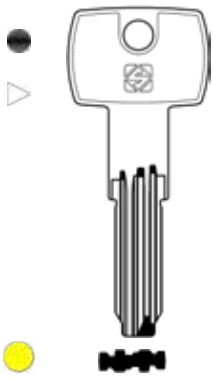

Art.	IBF4

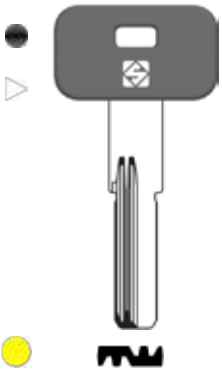

Art.	IBF5RP

ISEO

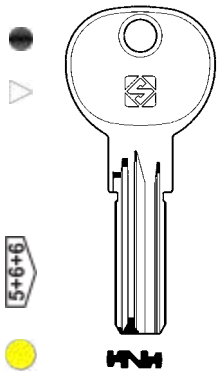

Art.	IE14

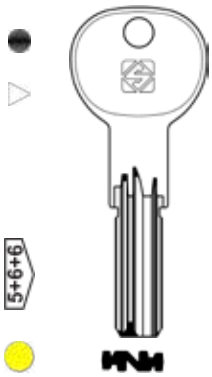

Art.	IE14X

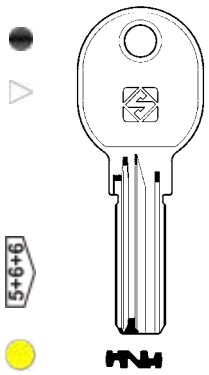

Art.	IE15

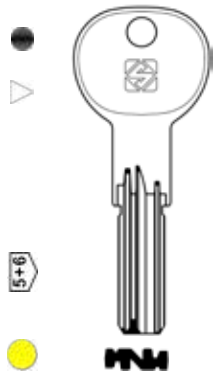

Art.	IE15X

ISEO

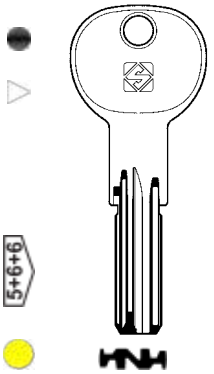

Art.	IE26

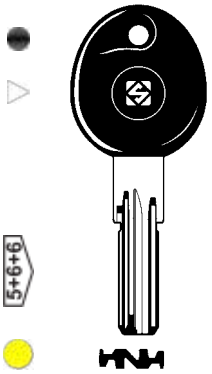

Art.	IE26P

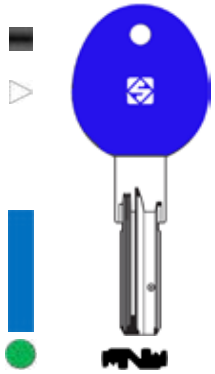

Art.	IE38RP

KABA

Art.	ERKB1

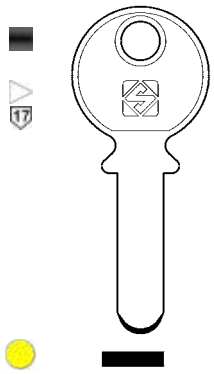

Art.	KA1

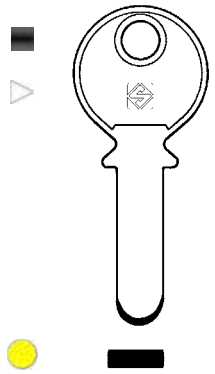

Art.	KA2

KABA

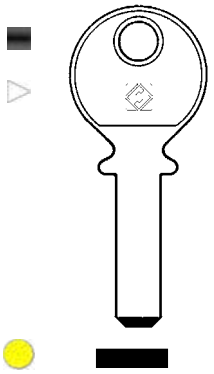

Art.	KA3

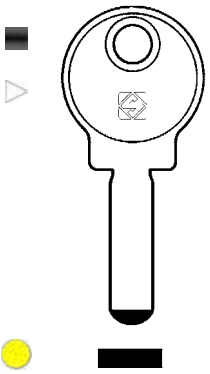

Art.	KA4

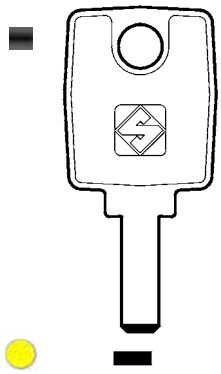

Art.	KA8

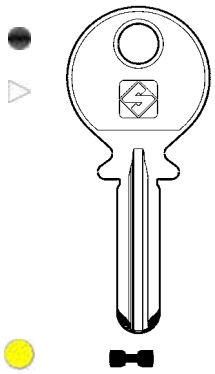

Art.	KA9

KESO

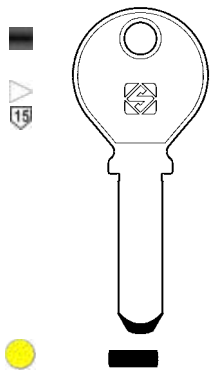

Art.	KE3

Art.	KE13

KESO

Art.	KE19

MASTER

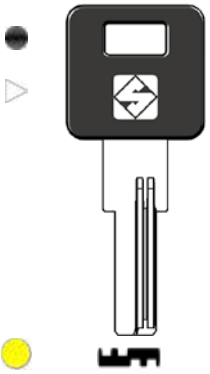

Art.	MS20P

MERONI

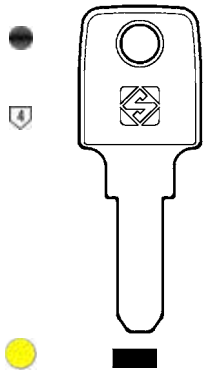

Art.	MER39

MG (MONTI)

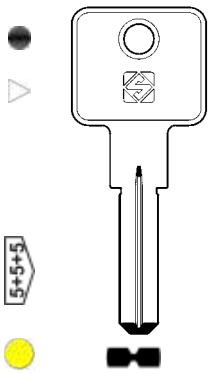

Art.	MG8

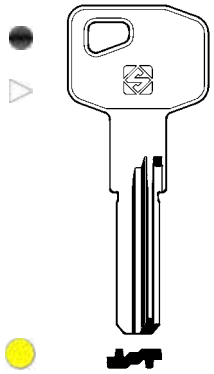

Art.	MG9

MOIA

Art.	MO2RP

Chiavi Grezze

MOIA

Art.	MO3RP

MOTTURA

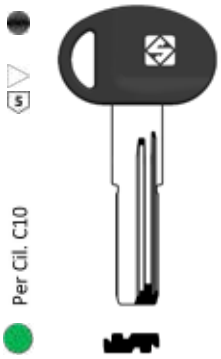

Art.	MT9CP

MUL.T.LOCK

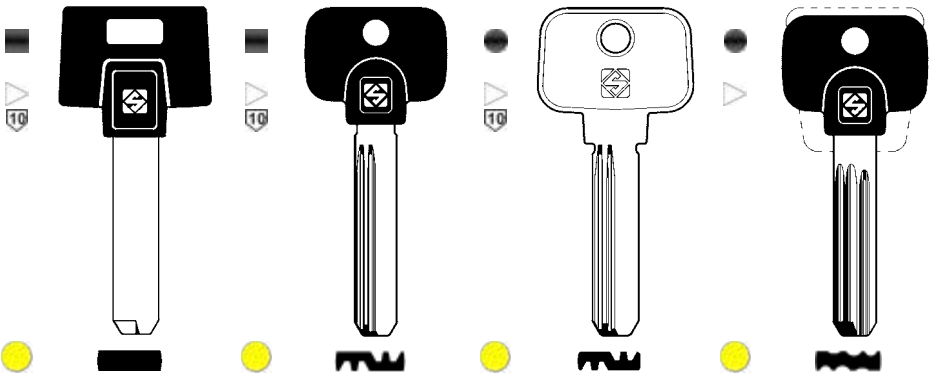

Art.	MTK2P	Art.	MTK4RPX	Art.	MTK11R	Art.	MTK12RP

MUL.T.LOCK

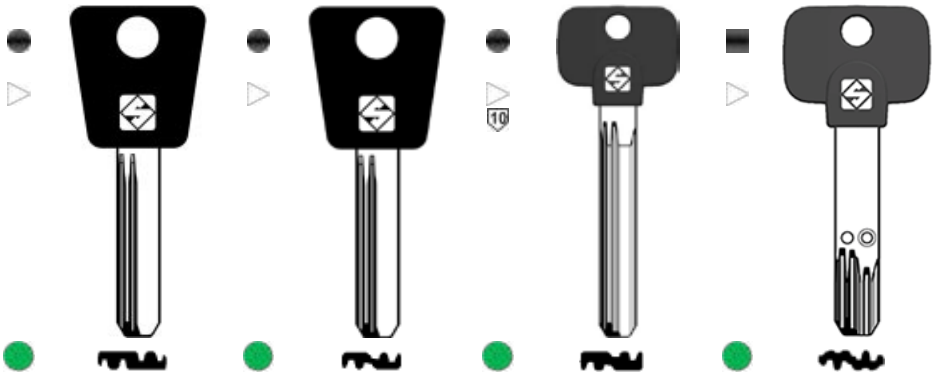

Art.	MTK13RAP	Art.	MTK15RAP	Art.	MTK15RPX	Art.	MTK21RP

OMEC

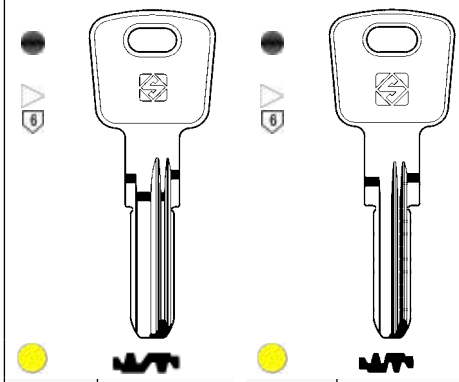

Art.	OC4	Art.	OC6

POTENT

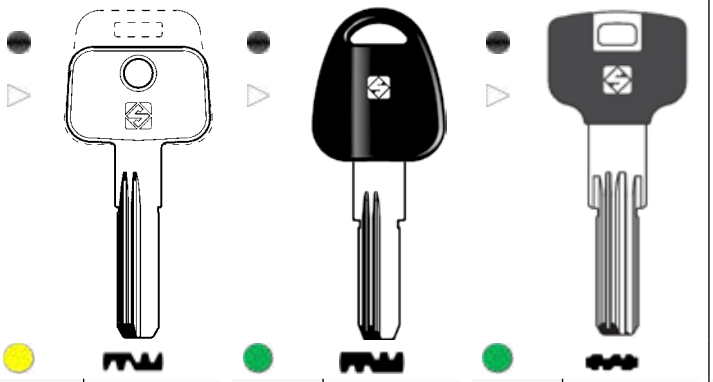

Art.	PT4R	Art.	PT5RP	Art.	PT7RAP

PREFER

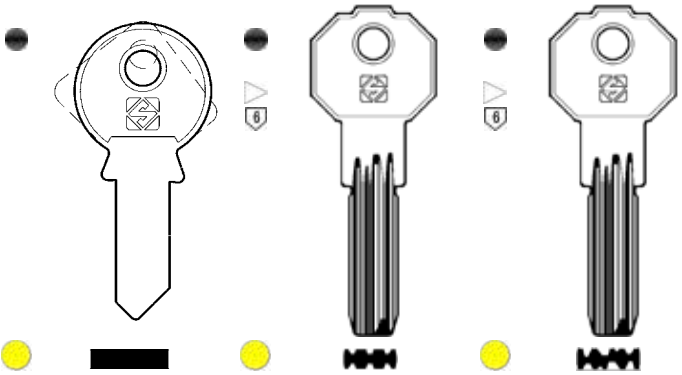

Art.	PF18	Art.	PF20	Art.	PF21

PREFER

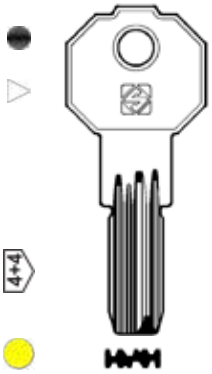

Art.	PF22

SECUREMME

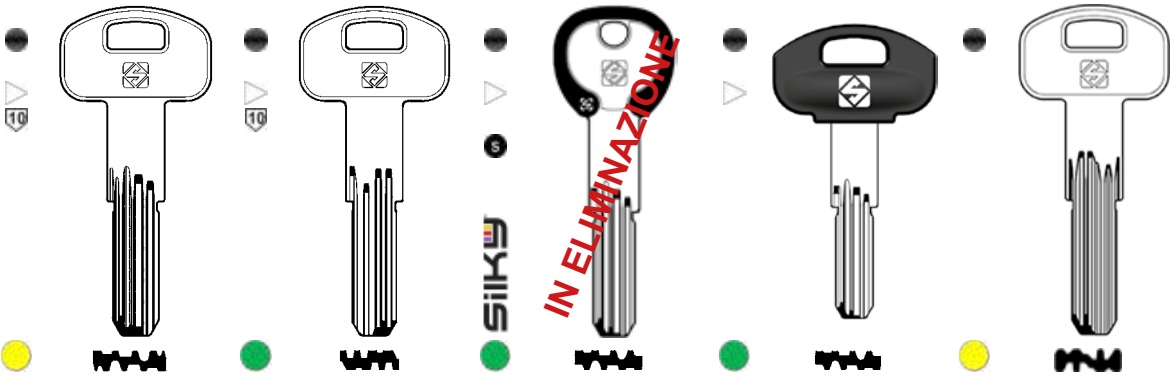

Art.	SCM1R	Art.	SCM2	Art.	SCM3RDZ	Art.	SCM3RP	Art.	SCM5R

Canese Dante
DAL 1959 PROFESSIONISTI NELLA DISTRIBUZIONE

Chiavi Grezze

STS	STANDERS	TARONI	TESA		THIRARD
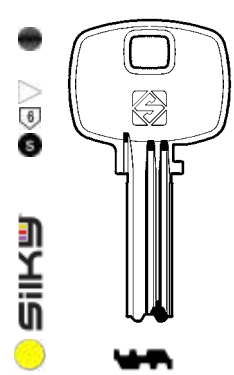	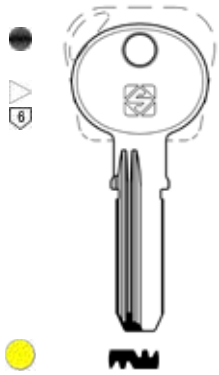	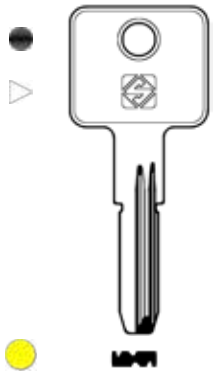	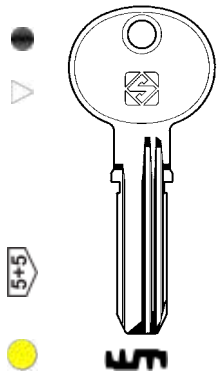	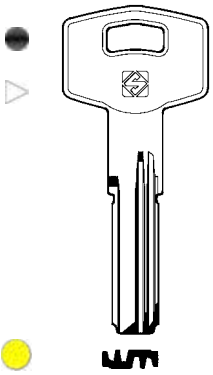	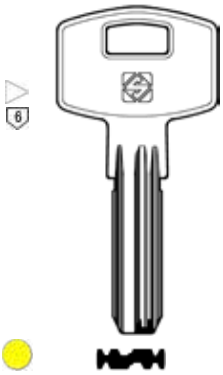
Art. STS6	Art. STD1R	Art. TAR21	Art. TE7	Art. TE19	Art. THR1

TITAN	TRELOCK	VIRO	WALLY	YALE	
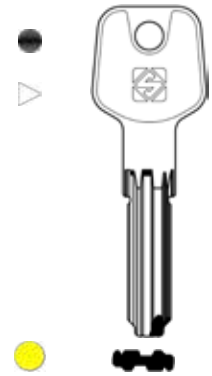	IN ELIMINAZIONE	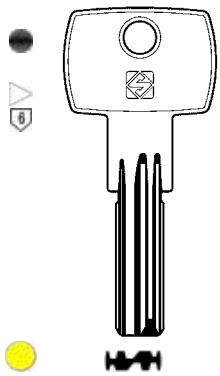		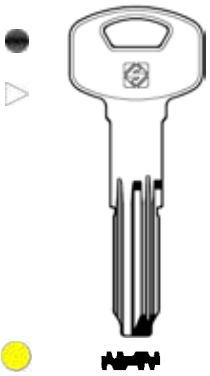	
Art. TN58	Art. TRK14DP	Art. VI19	Art. WA8	Art. YA90	Art. YA115SMD

SILKY®

NUOVA, BRILLANTE, RESISTENTE.

Personalizzate Silky con i Vostri dati esclusivi, ottenendo una visibilità superiore grazie alla cornice elegante della chiave che mette in risalto il conio distintivo della vostra attività.

- **Il colore diventa parte integrante della chiave senza modificarne lo spessore**
- **chiave realizzata con materiali di elevata qualità destinata a durare nel tempo**
- **Testa chiave unica per l'intera gamma di referenze**
- **Colore, design e qualità in un unico prodotto**

Inquadra il QR code per scaricare il modulo d'ordine

SILKY SERIE "DZ"

Verde · Blu · Rossa · Arancione · Rosa

SILKY NUOVA GAMMA COLORE "DZ1"

Verde fluo · Nero · Viola · Giallo · Azzurro

CANESE DANTE S.r.l. - www.caneseferramenta.it

Canese Dante
DAL 1959 PROFESSIONISTI NELLA DISTRIBUZIONE

Chiavi Grezze

AGB

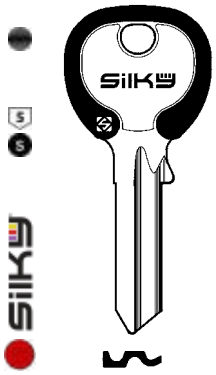

Art.	AGB1RDZ

CISA

Art.	CS7DZ

Art.	CS70DZ

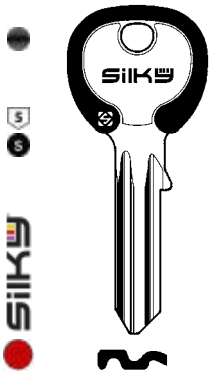

Art.	CS119DZ

Art.	CS204DZ

Art.	CS206DZ

CISA

Art.	CS206FZ

CORBIN

Art.	CB6DZ

Art.	CB6FZ

ISEO

Art.	IE3DZ

Art.	IE6DZ

MERONI

Art.	MER8DZ

OMEC

Art.	OC074DZ

Art.	OC074FZ

PREFER

Art.	PF092DZ

Art.	PF092SDZ

SECUREMME

Art.	SCM3RDZ

UNIVERSALI

Art.	UL050DZ

UNIVERSALI

Art.	UL050DZ1

Art.	UL050DZ-21

Art.	UL050DZ-28

Art.	UL050DZ-2H

Art.	UL050DZ-22

Art.	UL050DZ-2Y

Chiavi Grezze

UNIVERSALI

Art.	UL051DZ	Art.	UL051DZ1	Art.	UL052DZ	Art.	UL052FZ	Art.	UL053DZ	Art.	UL054DZ

UNIVERSALI

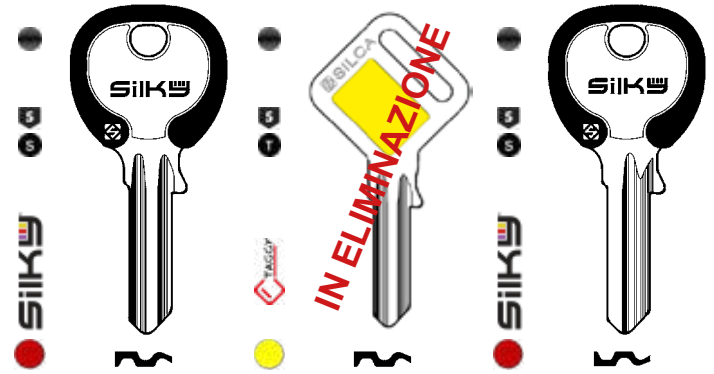

Art.	UL058DZ	Art.	UL058FZ	Art.	UL059DZ

VIRO

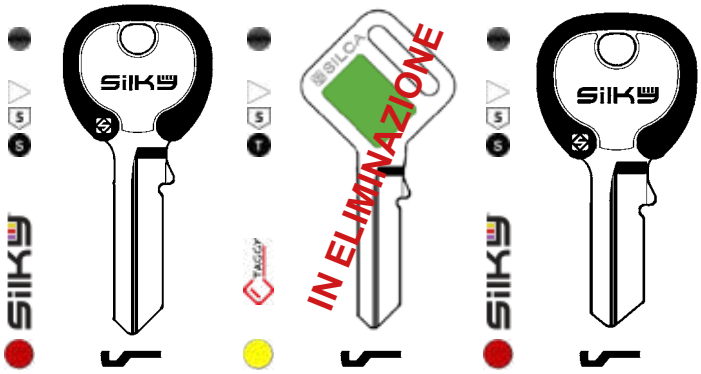

Art.	VI080DZ	Art.	VI080FZ	Art.	VI082DZ

VIRO

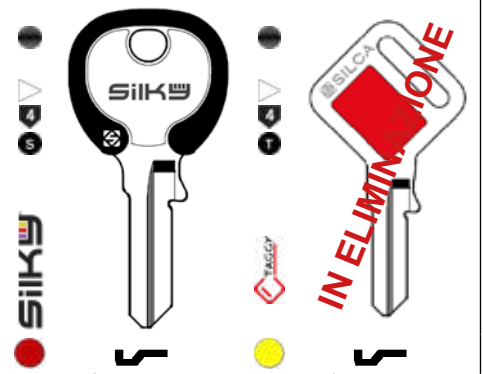

Art.	VI086DZ	Art.	VI086FZ

WELKA

Art.	WE1DZ

YALE

Art.	YA31DZ

Canese Dante
DAL 1959 PROFESSIONISTI NELLA DISTRIBUZIONE

Chiavi Grezze

ANTONIOLI

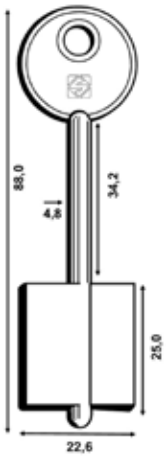

Art.	5A2

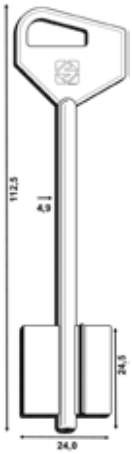

Art.	5A4

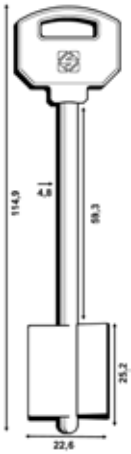

Art.	5A6

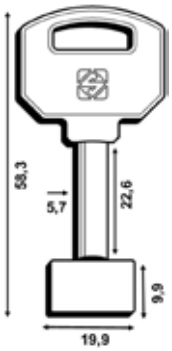

Art.	5A7

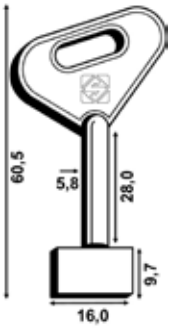

Art.	5AU1

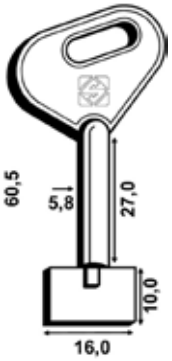

Art.	5AU3

ANTONIOLI

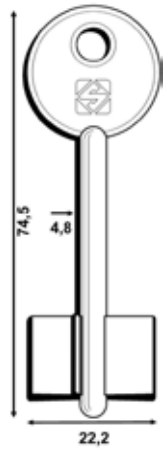

Art.	5AU5

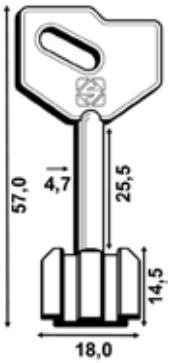

Art.	5AU7

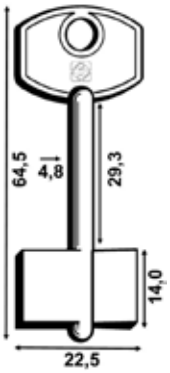

Art.	A

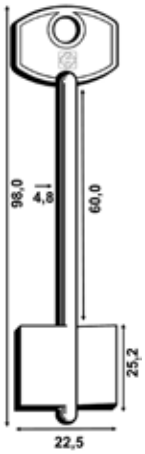

Art.	AL

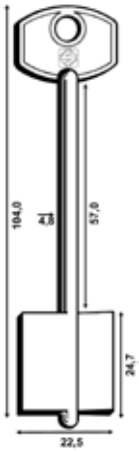

Art.	ALL

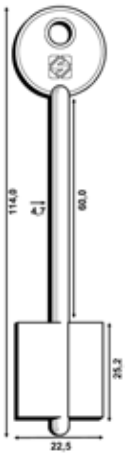

Art.	ALLT

ANTONIOLI

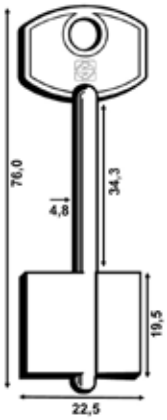

Art.	AML

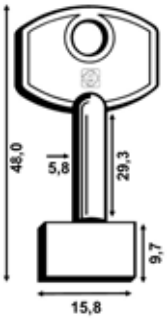

Art.	AP

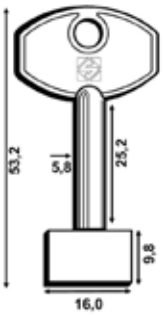

Art.	APN

ATRA

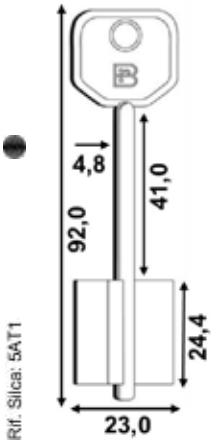

Art.	CHIAVEATR1

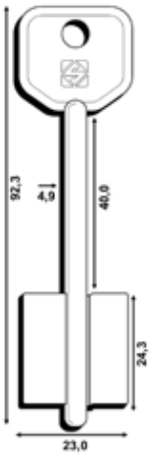

Art.	5AT1

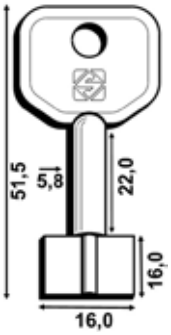

Art.	5AT3

Chiavi Grezze

ATRA

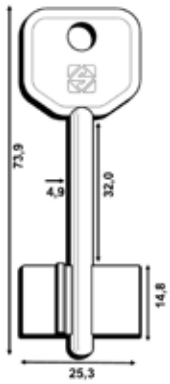

Art.	5AT5

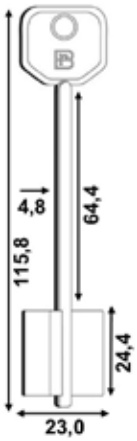

Art.	CHIAVEATR3

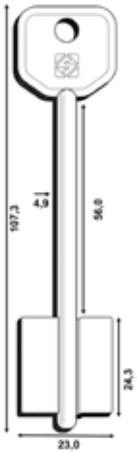

Art.	5AT7

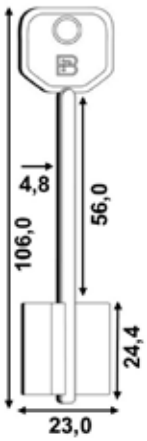

Art.	CHIAVEATR9

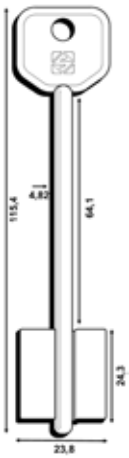

Art.	5AT9

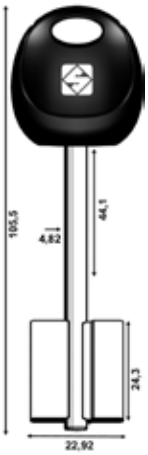

Art.	5AT11AP

AUNO

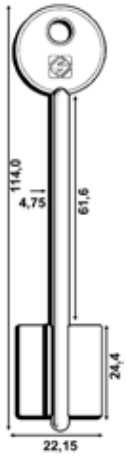

Art.	5AU9

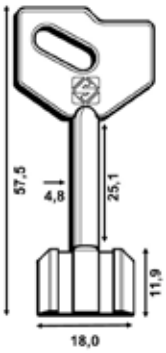

Art.	5AU13

BETA

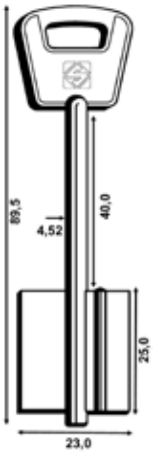

Art.	5BE2

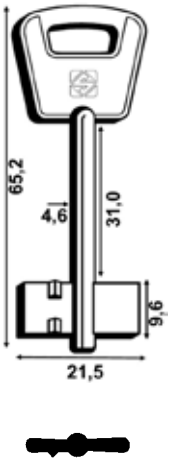

Art.	5BE3

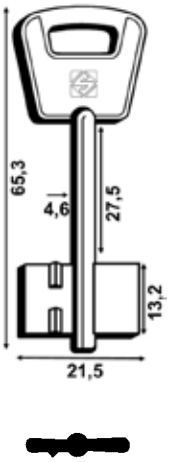

Art.	5BE5

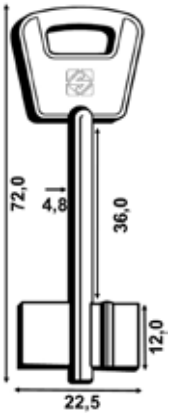

Art.	BEC

BETA

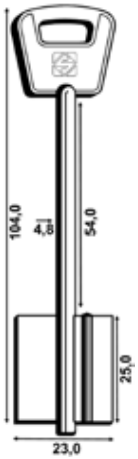

Art.	BEL

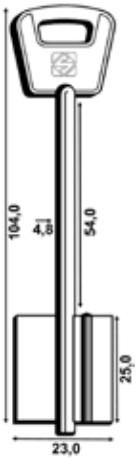

Art.	BELC

BODE

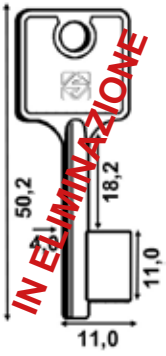

Art.	6BDE1

C.R.

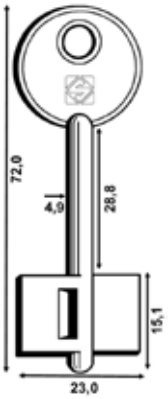

Art.	5R2

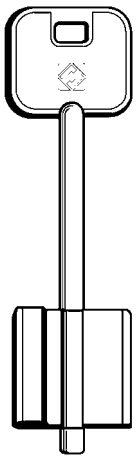

Art.	5R3

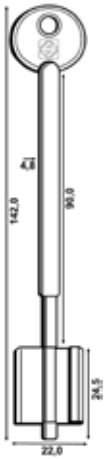

Art.	5R6

Canese Dante
DAL 1959 PROFESSIONISTI NELLA DISTRIBUZIONE

Chiavi Grezze

C.R.

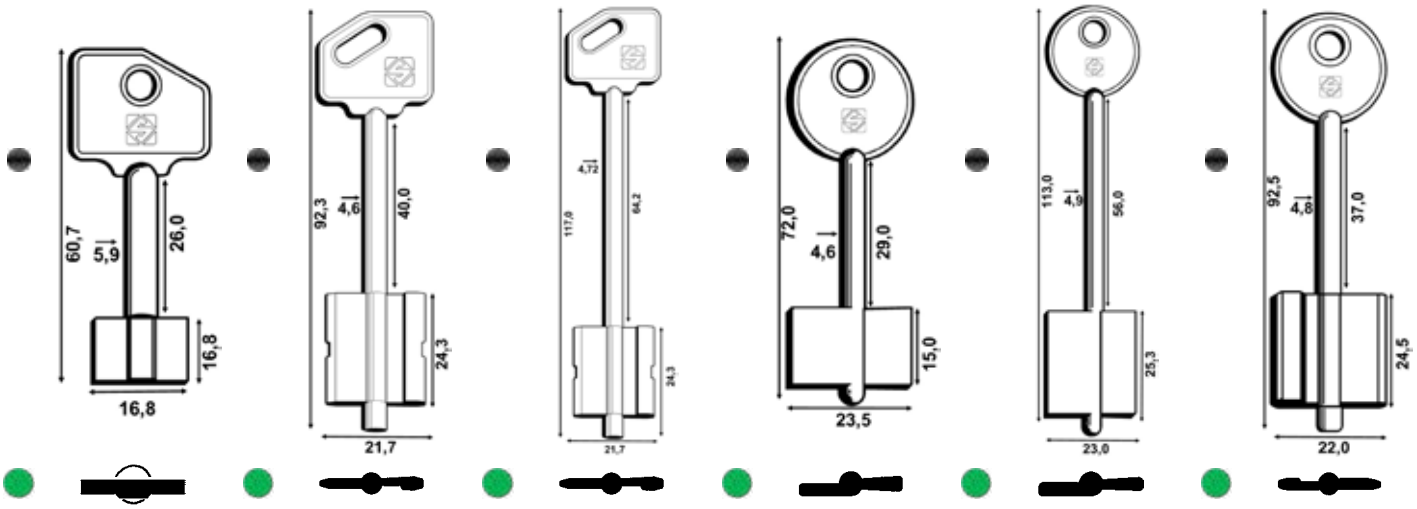

Art.	5R7	Art.	5R14	Art.	5R16	Art.	R	Art.	RL	Art.	RLC

C.R. | CAF

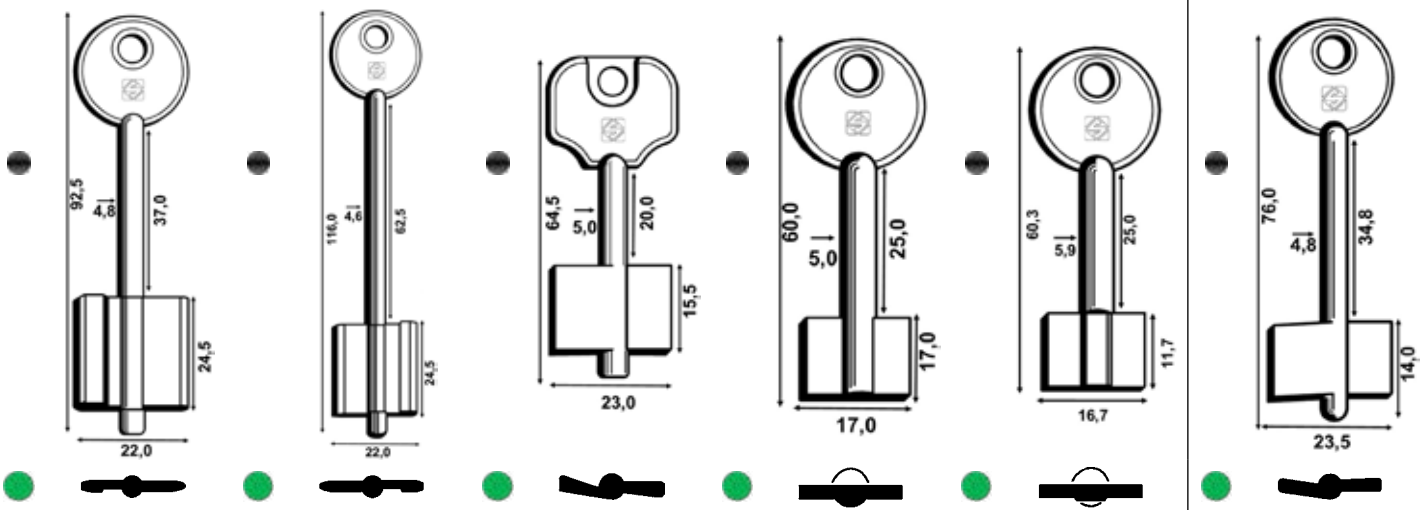

Art.	RLCR	Art.	RLN	Art.	RN	Art.	RP	Art.	RPC	Art.	CF

CAF | CERUTTI

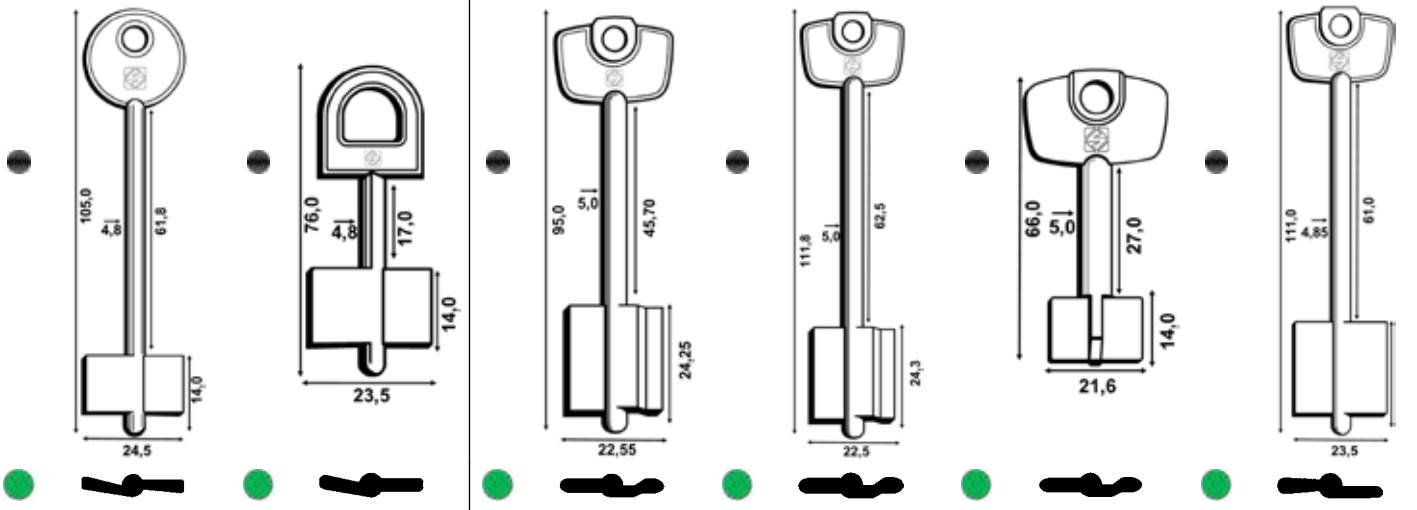

Art.	CFL	Art.	CFN	Art.	5C4	Art.	5C6	Art.	5C8	Art.	5C9

Chiavi Grezze

CERUTTI

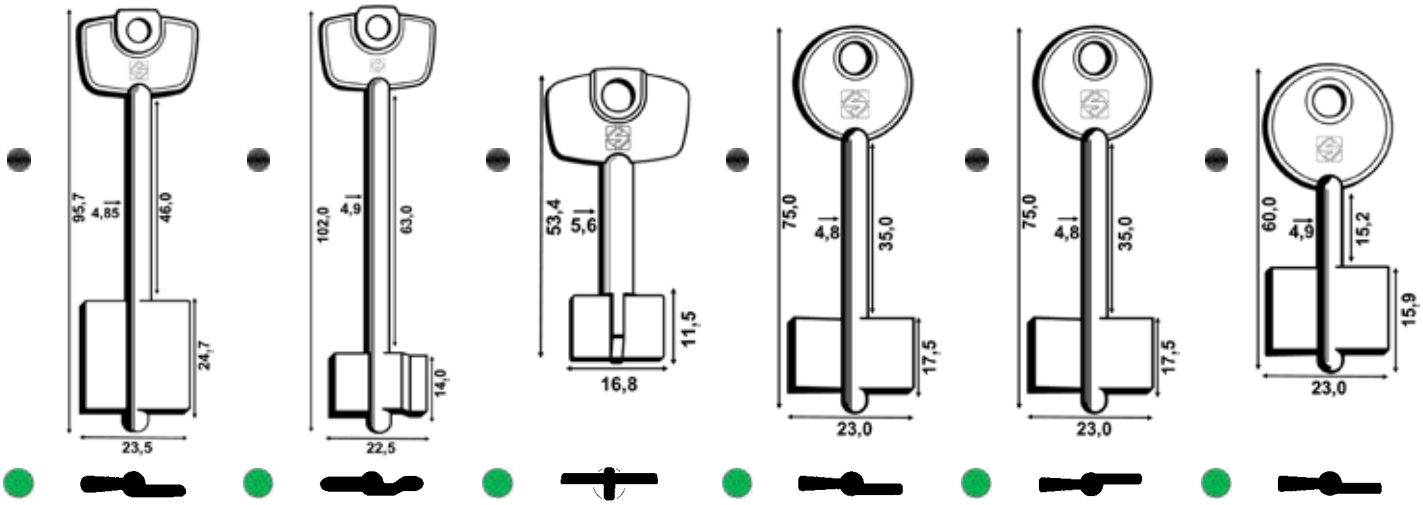

Art.	5C11	Art.	5C14	Art.	5C15	Art.	C	Art.	CC	Art.	CCL

CERUTTI

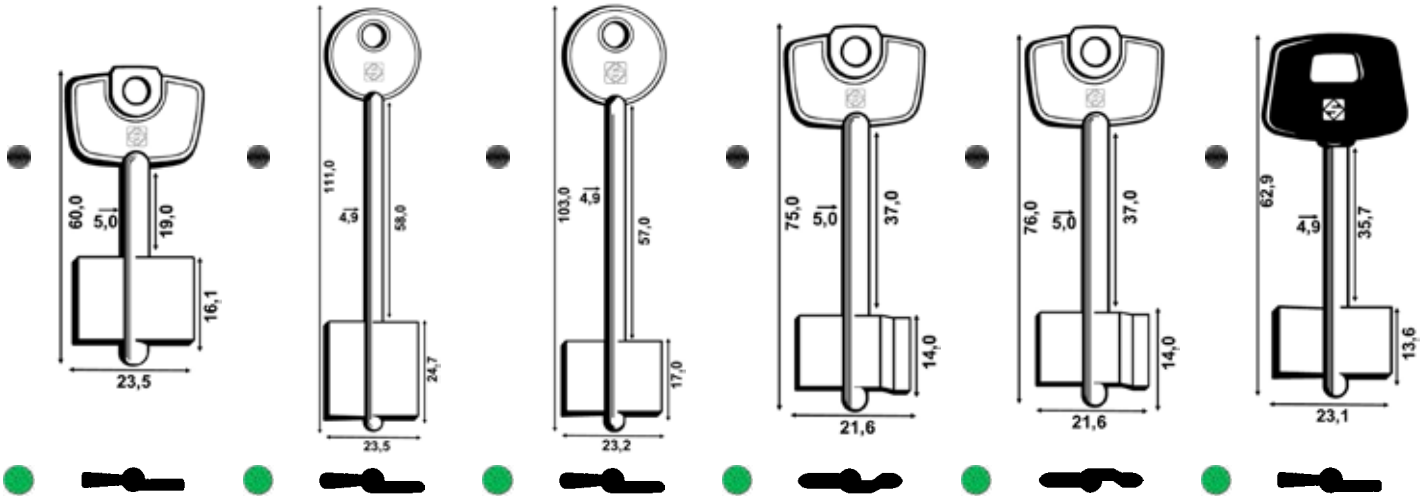

Art.	CCLQ	Art.	CL	Art.	CLN	Art.	CN	Art.	CNC	Art.	CP

CERUTTI

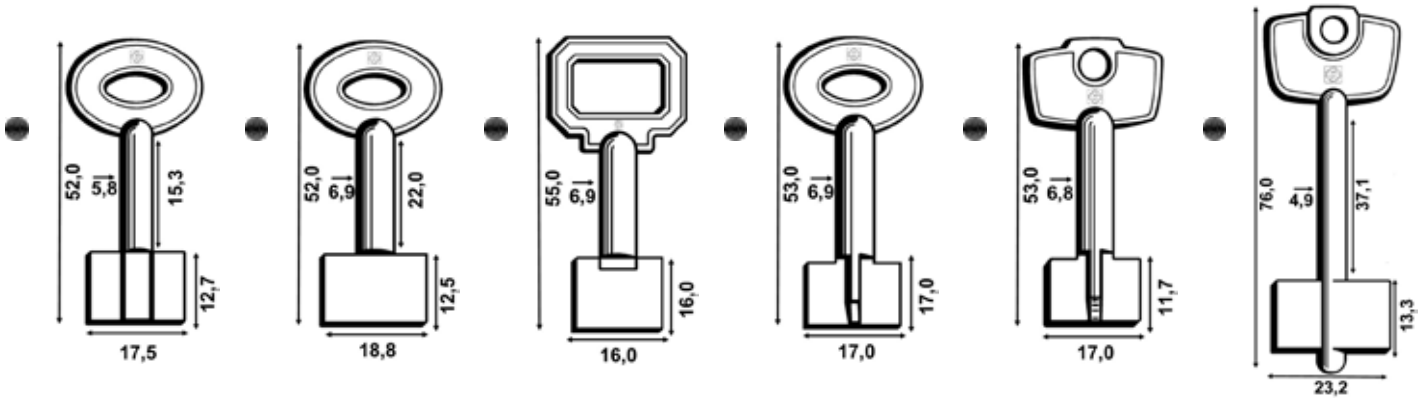

Art.	CPC	Art.	CPN	Art.	CPV	Art.	CPX	Art.	CPXN	Art.	CQ

Canese Dante
DAL 1959 PROFESSIONISTI NELLA DISTRIBUZIONE

Chiavi Grezze

CISA

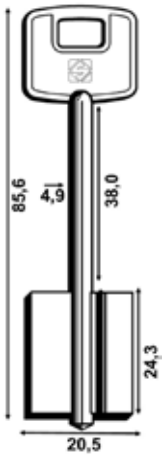

Art. 5CS1

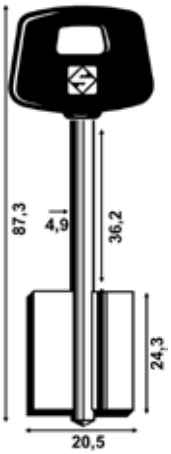

Art. 5CS1P

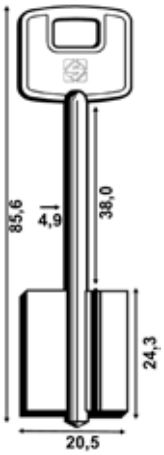

Art. 5CS2

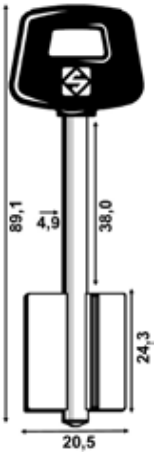

Art. 5CS2P

Art. ER2CI8P97

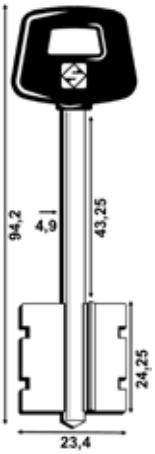

Art. 5CS10P

CISA

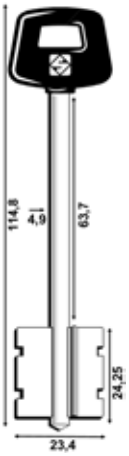

Art. 5CS12P

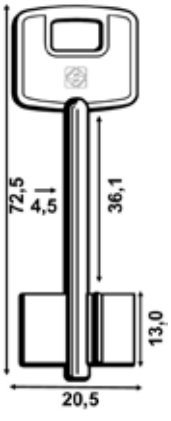

Art. CS

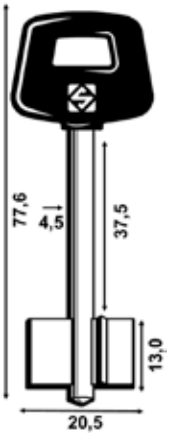

Art. CSP

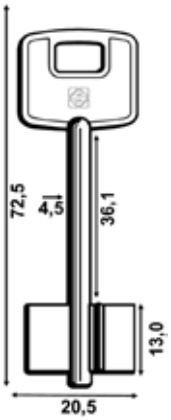

Art. CSC

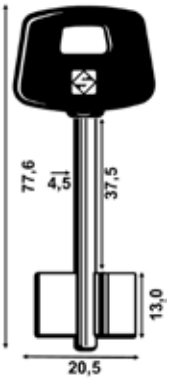

Art. CSCP

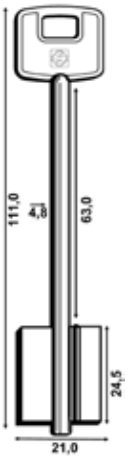

Art. CSL

CISA

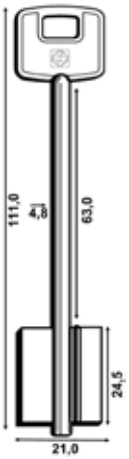

Art. CSLC

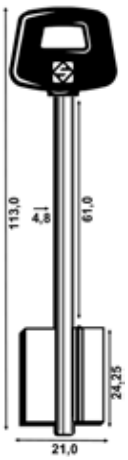

Art. CSLCP

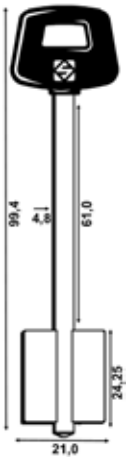

Art. CSLP

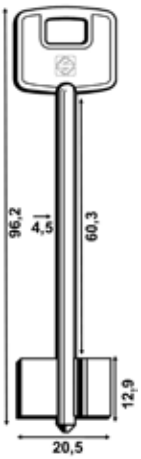

Art. CSM

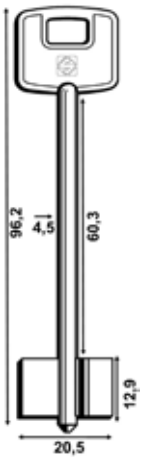

Art. CSMC

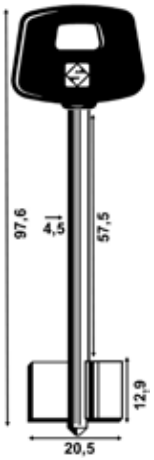

Art. CSMCP

Chiavi Grezze

CISA	CORBIN			DOMUS	ESETY
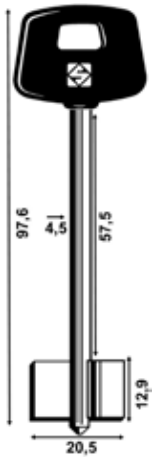	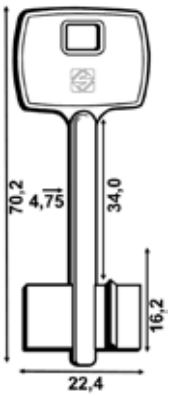	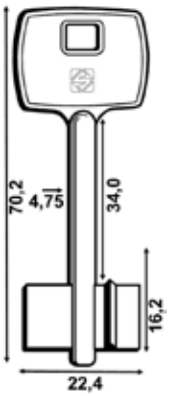	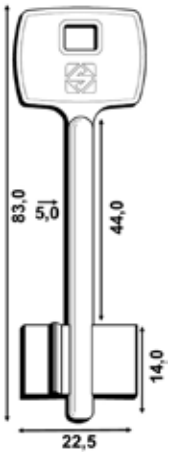	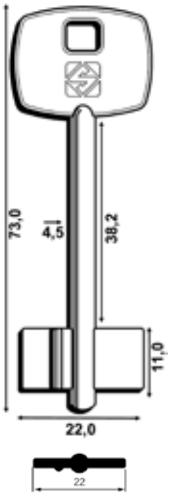	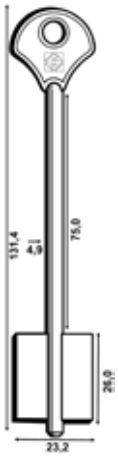
Art. CSMP	Art. 5CB1	Art. 5CB2	Art. 5CB3	Art. 5DS1	Art. 5EY1

ESETY

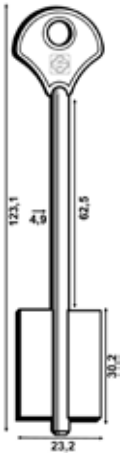	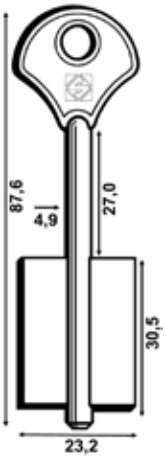	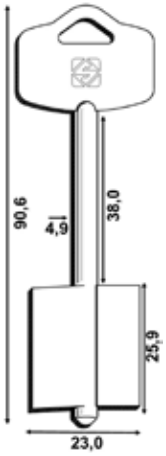	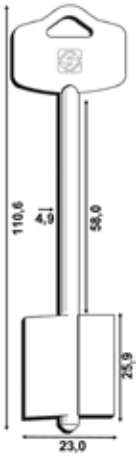	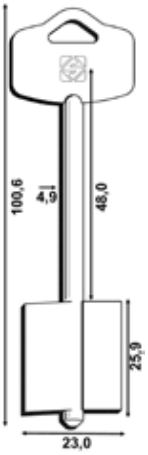	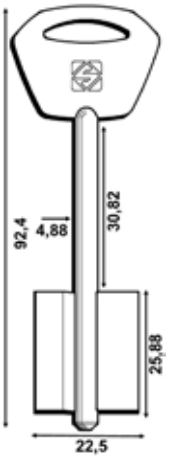
Art. 5EY3	Art. 5EY5	Art. 5EY20	Art. 5EY22	Art. 5EY24	Art. 5EY32

ESETY

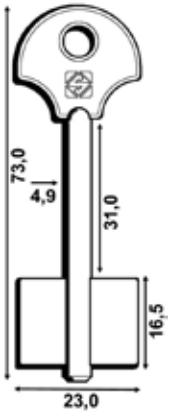	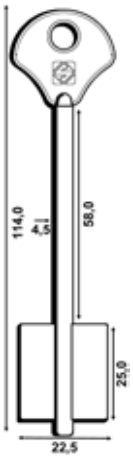	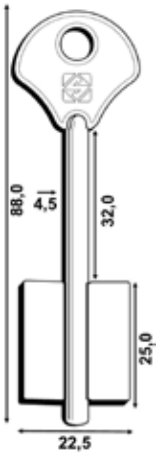	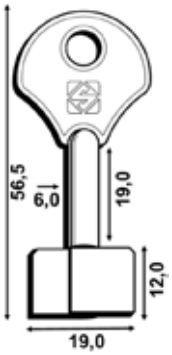	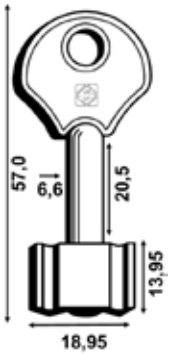	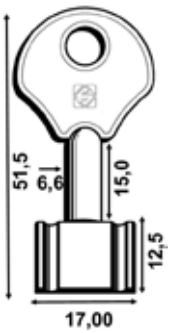
Art. E	Art. EL	Art. EN	Art. EP	Art. EPN	Art. EPP

Canese Dante
DAL 1959 PROFESSIONISTI NELLA DISTRIBUZIONE

Chiavi Grezze

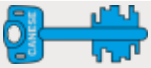

ESETY	FACEF - DOMUS		FEB		
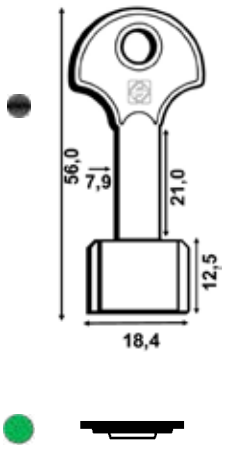	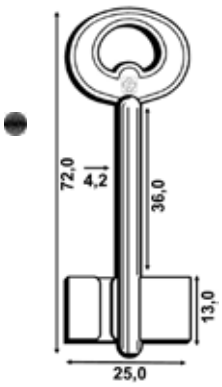	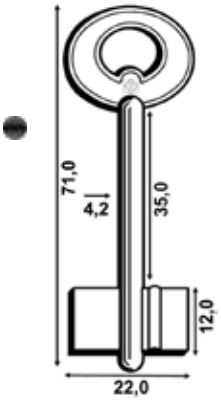	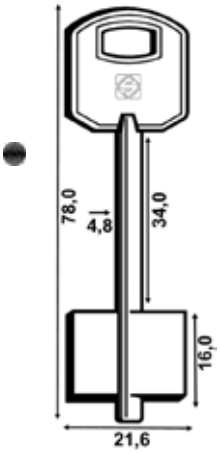	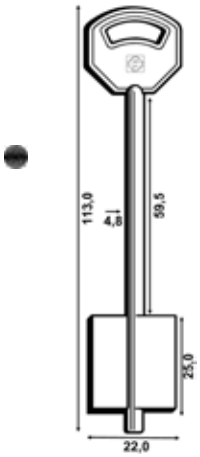	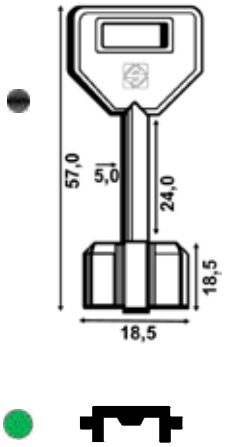
Art. EPT	Art. DS	Art. FD	Art. 5FEB1	Art. 5FEB3	Art. 5FEB5

FEB	FIAM				
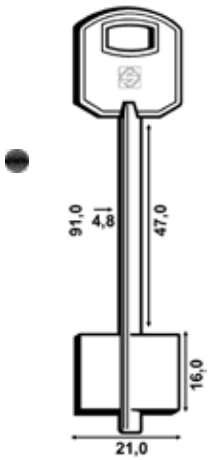	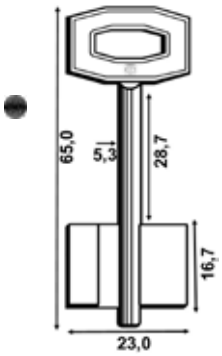	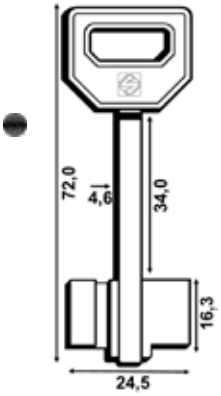	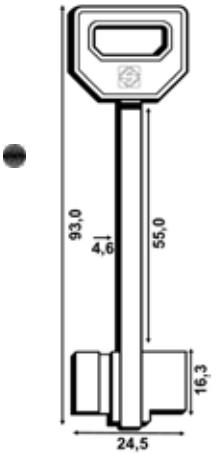	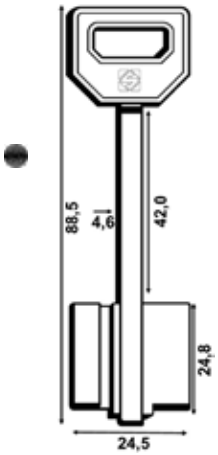	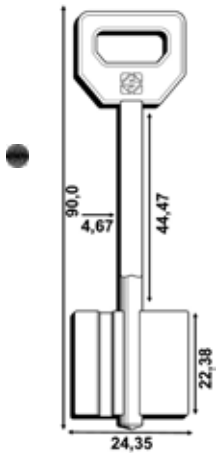
Art. 5FEB7	Art. 5FI1	Art. 5FI5	Art. 5FI7	Art. 5FI9	Art. 5FI19

FIAM					
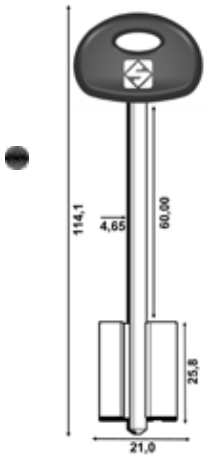	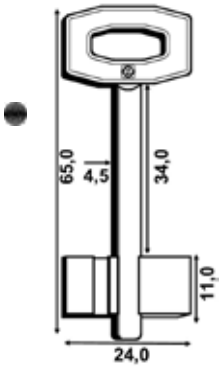	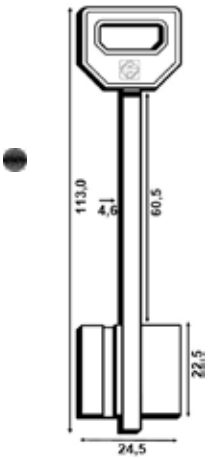	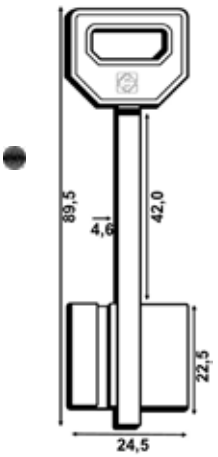	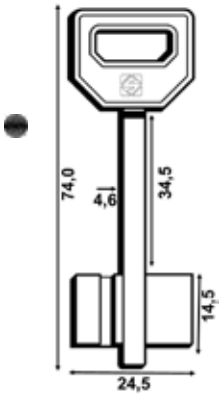	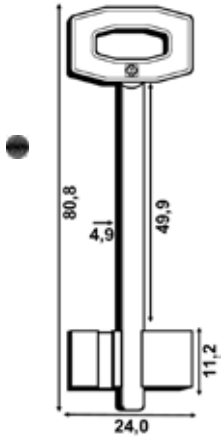
Art. 5FI23P	Art. F	Art. FQL	Art. FQM	Art. FQN	Art. FTN

Chiavi Grezze

FIAMCA

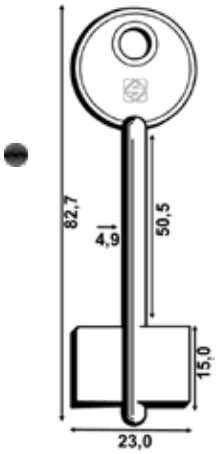

Art.	5FC1

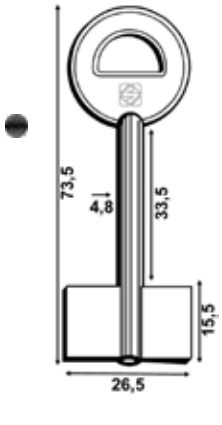

Art.	5FC4

GB2

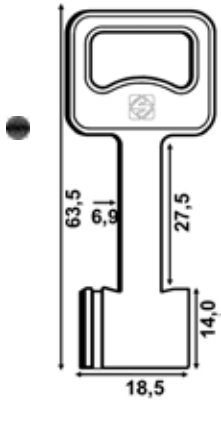

Art.	GBZ1

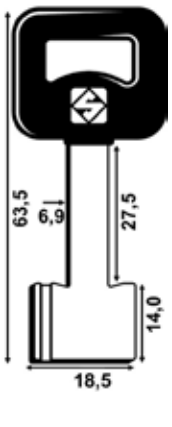

Art.	GBZ1P

GIPIS

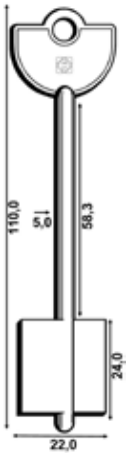

Art.	GIL

GMG

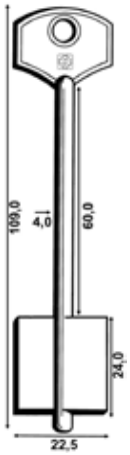

Art.	GL

GMG

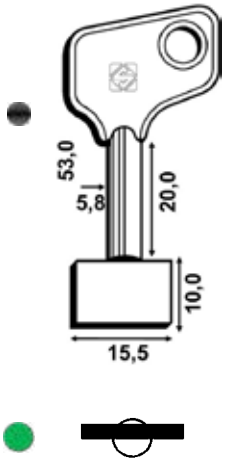

Art.	GP

IDM

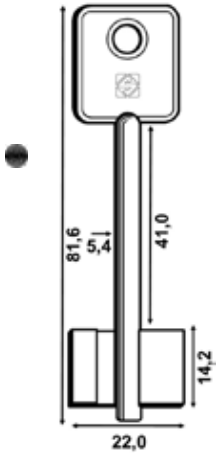

Art.	5ID3

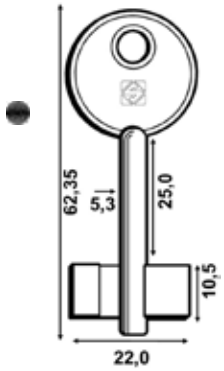

Art.	5ID5

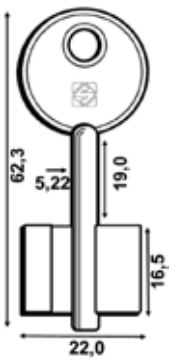

Art.	5ID7

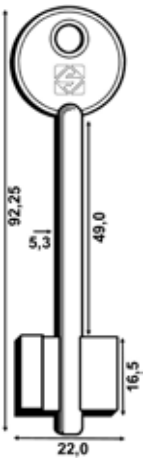

Art.	5ID9

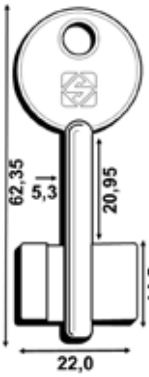

Art.	5ID11

IDM

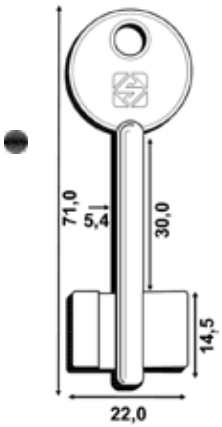

Art.	5ID13

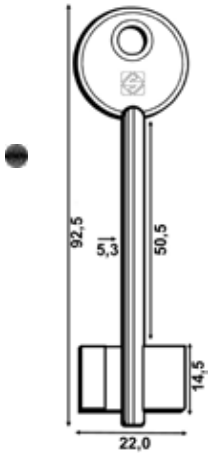

Art.	IDM

ISEO

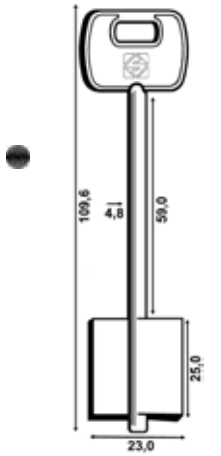

Art.	5IE3

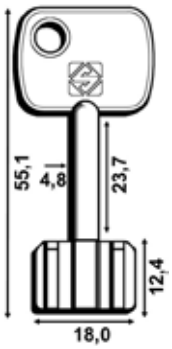

Art.	5IE5

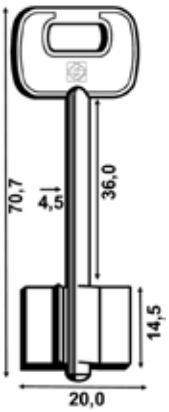

Art.	5IE7

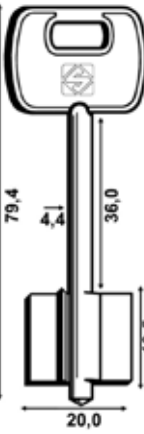

Art.	5IE9

Canese Dante
DAL 1959 PROFESSIONISTI NELLA DISTRIBUZIONE

Chiavi Grezze

ISEO

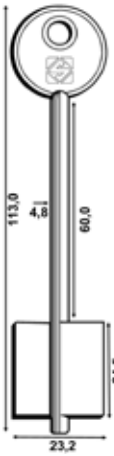

Art.	AUL

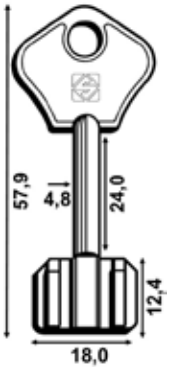

Art.	AUP

ITAL

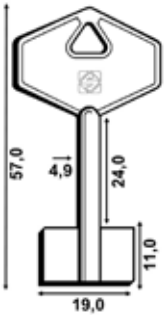

Art.	5IT3

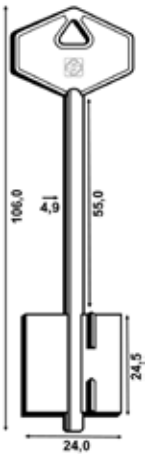

Art.	5IT6

JUWEL

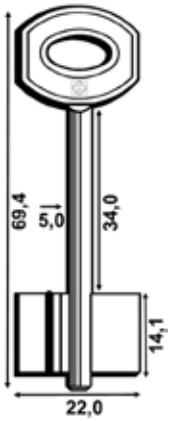

Art.	5JW1

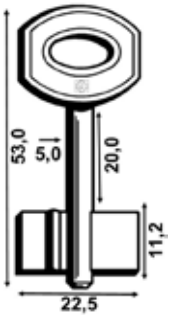

Art.	JW20

JUWEL

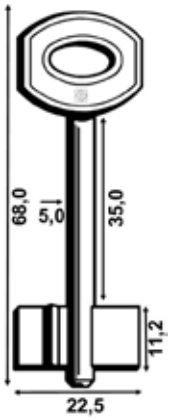

Art.	JW35

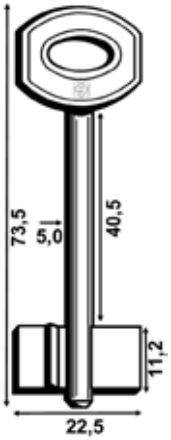

Art.	JW40

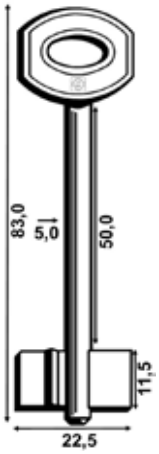

Art.	JW50

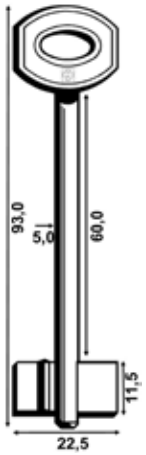

Art.	JW60

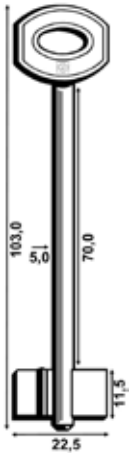

Art.	JW70

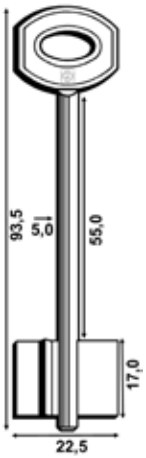

Art.	JW90

KASSEL

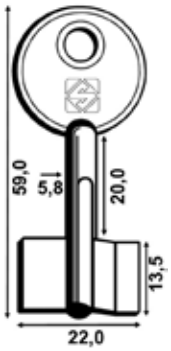

Art.	5KY2

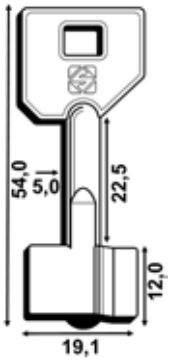

Art.	5KY6

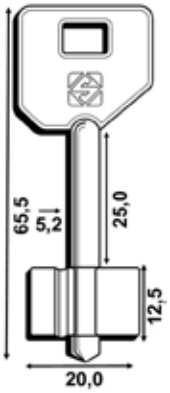

Art.	5KY7

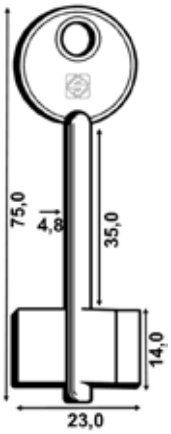

Art.	KC

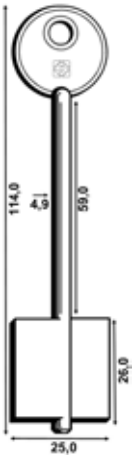

Art.	KL

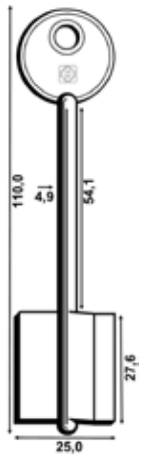

Art.	KYL

Chiavi Grezze

KASSEL	MOIA			MOTTURA	
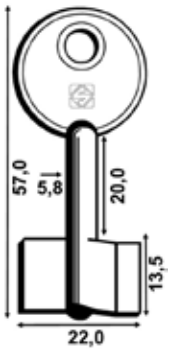	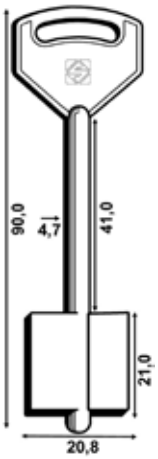	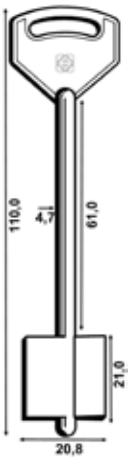	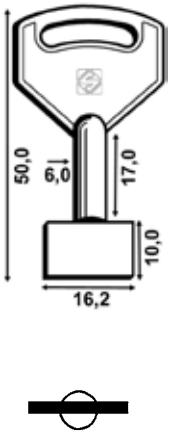	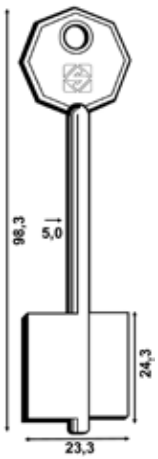	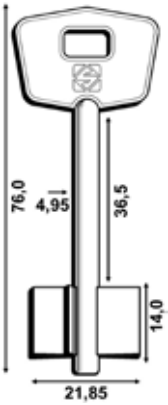
Art. KYP	Art. 5MO2	Art. ML	Art. PP	Art. 5MT2	Art. 5MT3

MOTTURA

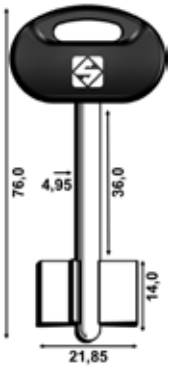
Art. 5MT3BP

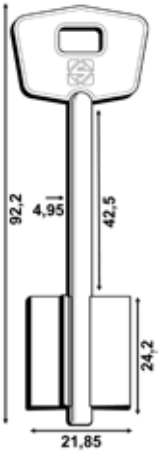
Art. 5MT5

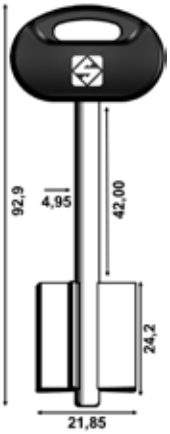
Art. 5MT5BP

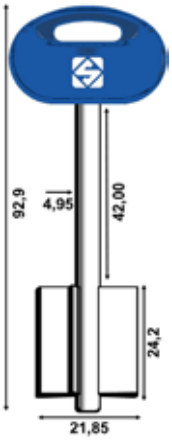
Art. 5MT5BPB

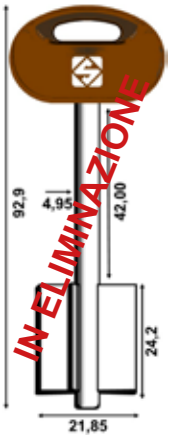

Art. 5MT5BPM

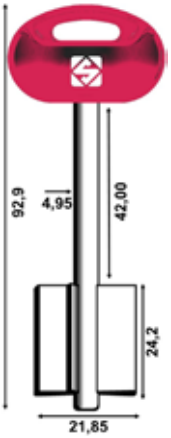
Art. 5MT5BPR

MOTTURA

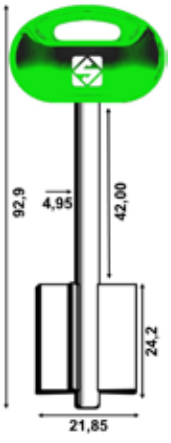
Art. 5MT5BPV

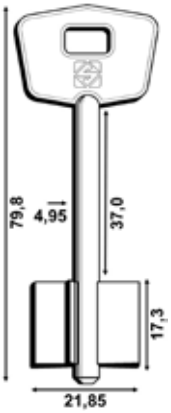
Art. 5MT7

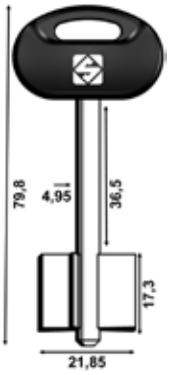
Art. 5MT7BP

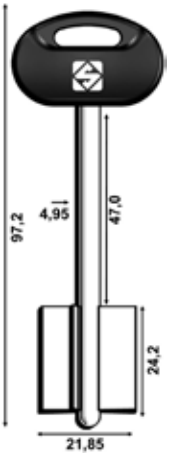
Art. 5MT9BP

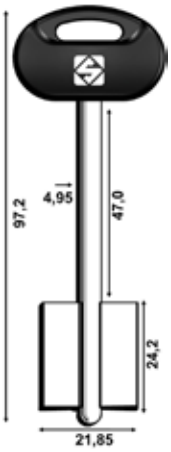
Art. 5MT10BP

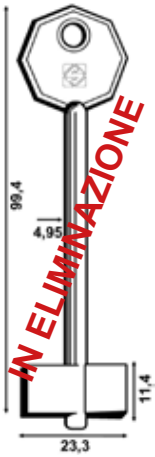

Art. 5MT12

Canese Dante
DAL 1959 PROFESSIONISTI NELLA DISTRIBUZIONE

Chiavi Grezze

MOTTURA

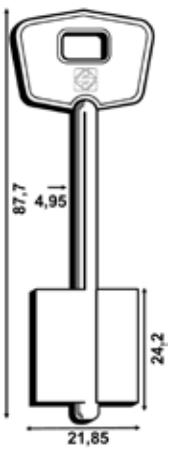

Art.	5MT14

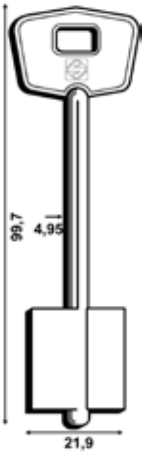

Art.	5MT16

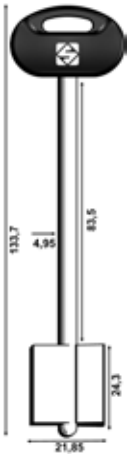

Art.	5MT18BP

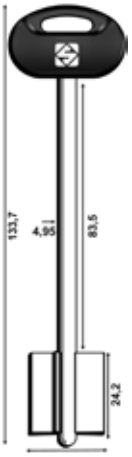

Art.	5MT19BP

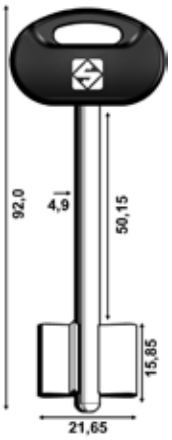

Art.	5MT21BP

Art.	5MT27BP

MOTTURA

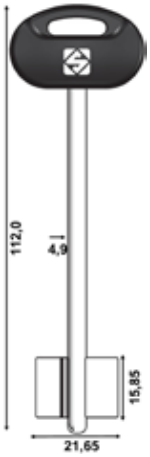

Art.	5MT29BP

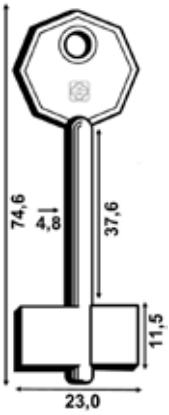

Art.	MT

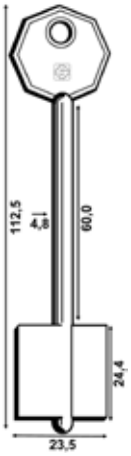

Art.	MTL

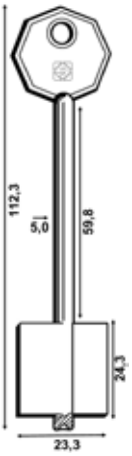

Art.	MTLF

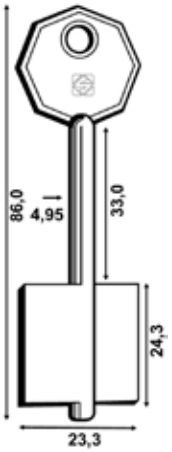

Art.	MTM

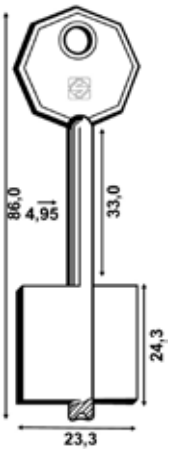

Art.	MTMF

MOTTURA

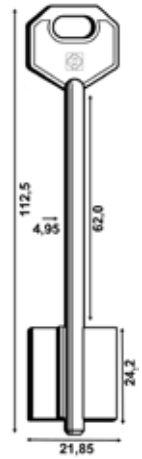

Art.	MTN

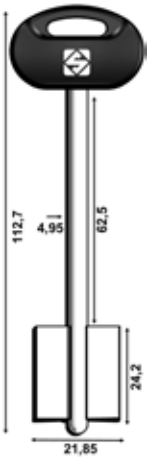

Art.	MTNBP

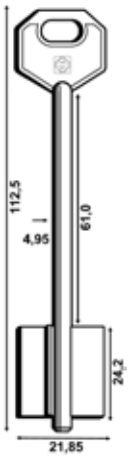

Art.	MTNC

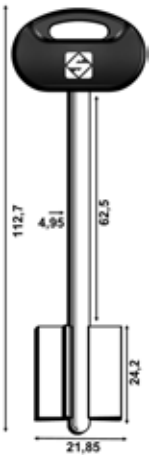

Art.	MTNCBP

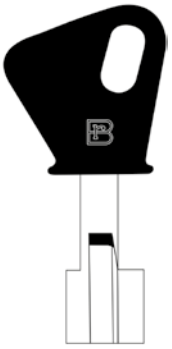

Art.	CHIAVEUPM

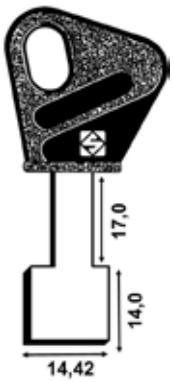

Art.	MT2P

Chiavi Grezze

MOTTURA

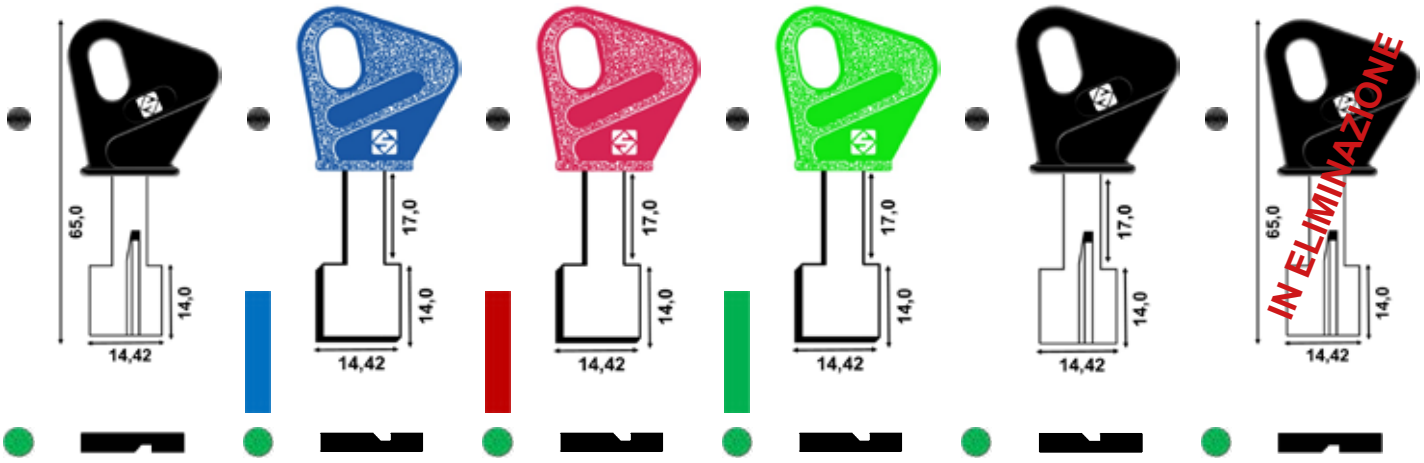

Art.	MT2RP	Art.	MT2PB	Art.	MT2PR	Art.	MT2PV	Art.	MT3P	Art.	MT3RP

MOTTURA

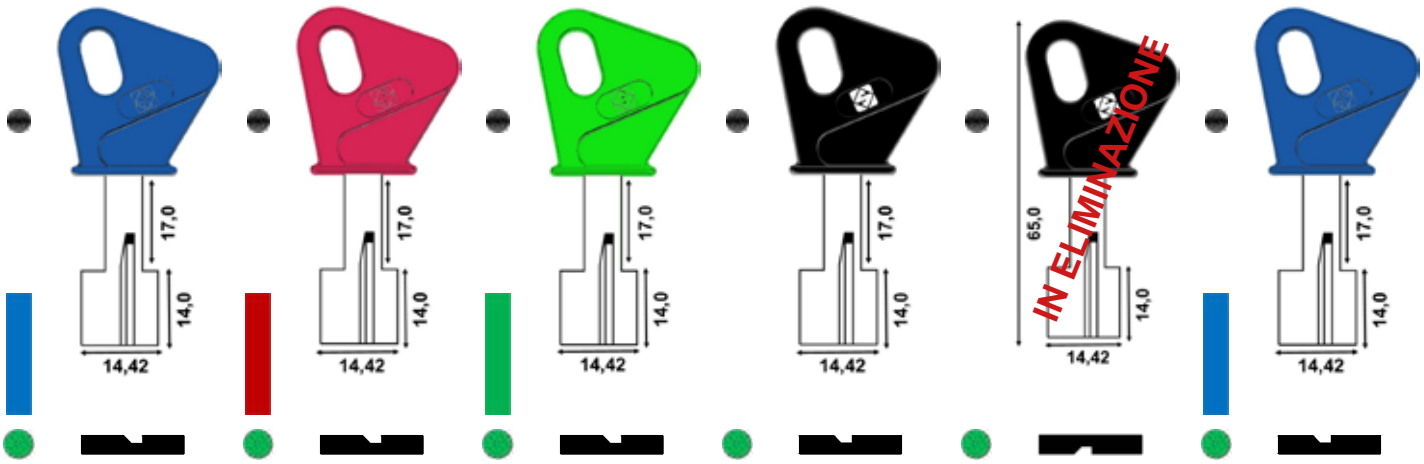

Art.	MT3PB	Art.	MT3PR	Art.	MT3PV	Art.	MT4P	Art.	MT4RP	Art.	MT4PB

MOTTURA | OMEC | PARMA - PAS | PATRONE

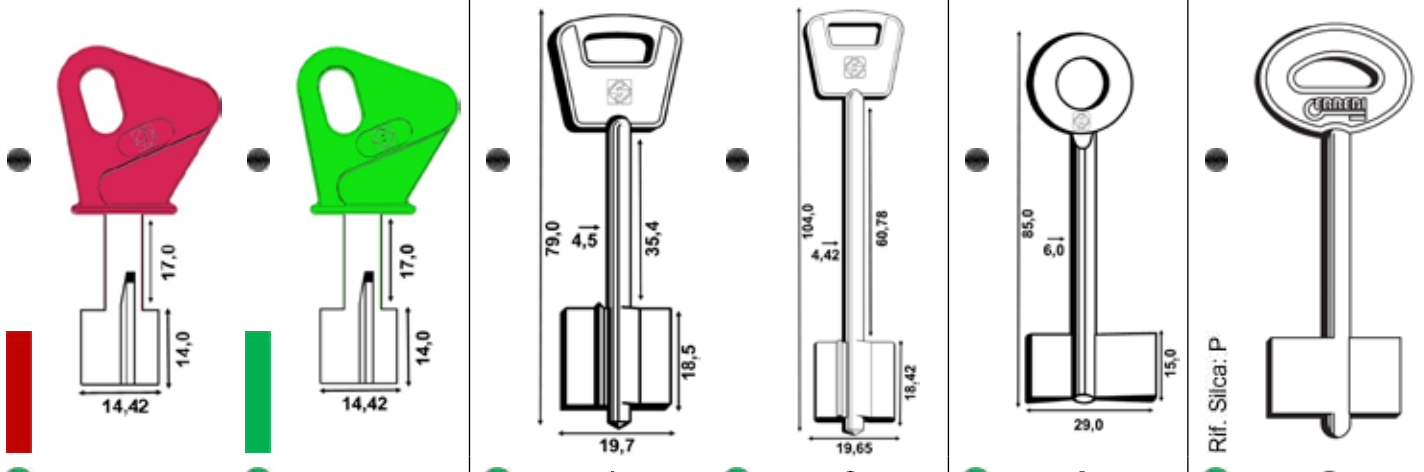

Art.	MT4PR	Art.	MT4PV	Art.	5OC1	Art.	5OC3	Art.	8385PA	Art.	ER1PT1

Canese Dante
DAL 1959 PROFESSIONISTI NELLA DISTRIBUZIONE

Chiavi Grezze

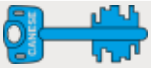

PATRONE

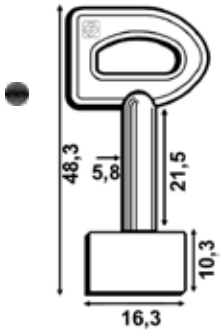

Art.	IPP

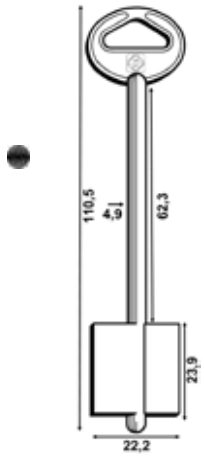

Art.	PTL

POTENT

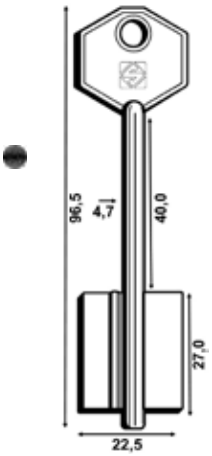

Art.	5PT1

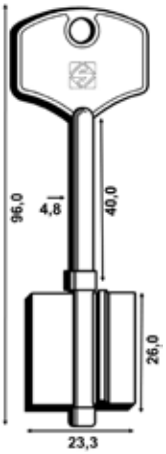

Art.	5PT2

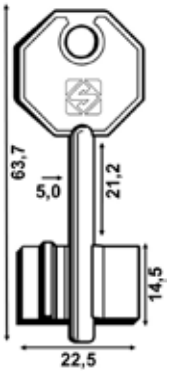

Art.	5PT3

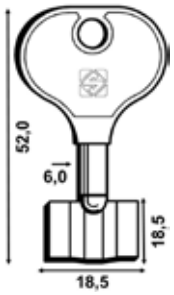

Art.	5PT5

POTENT

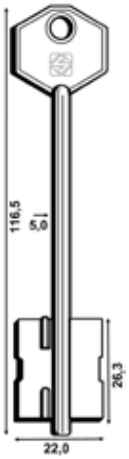

Art.	5PT7

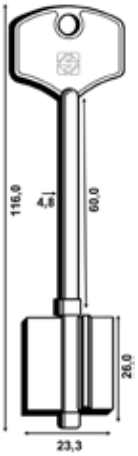

Art.	5PT10

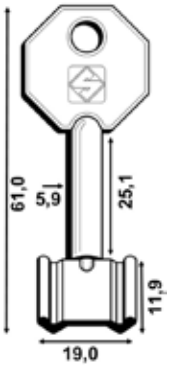

Art.	5PT11

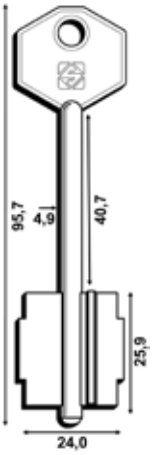

Art.	5PT12

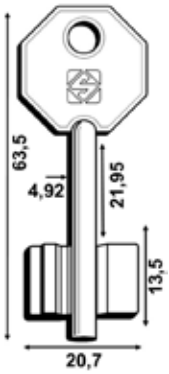

Art.	5PT13

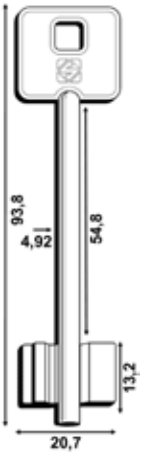

Art.	5PT15

POTENT

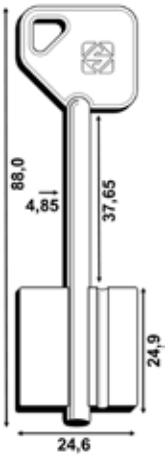

Art.	5PT18

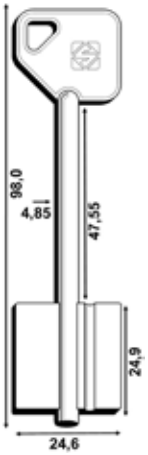

Art.	5PT20

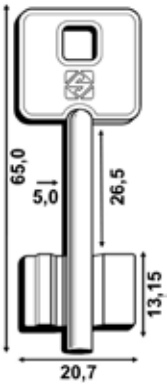

Art.	5PT21

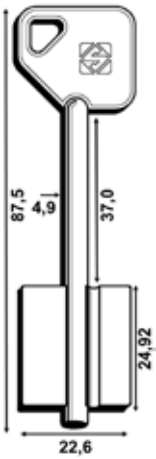

Art.	5PT22

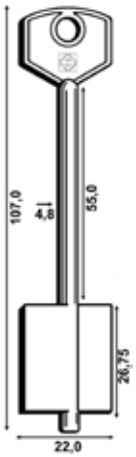

Art.	PL

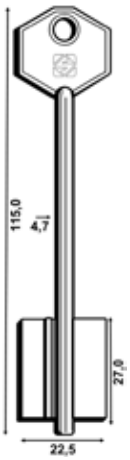

Art.	PLL

Chiavi Grezze

POTENT

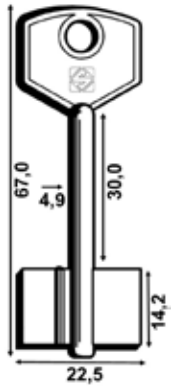

Rif. Silca: POP

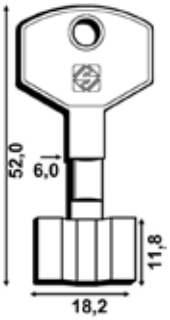

Art.	PO	Art.	ER1PN2	Art.	POP

PREFER

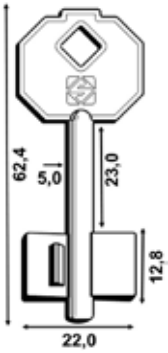

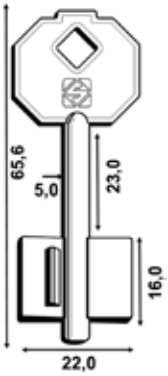

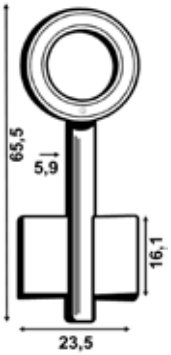

Art.	5PF1	Art.	5PF3	Art.	PFM

PROGRES FONTAINE

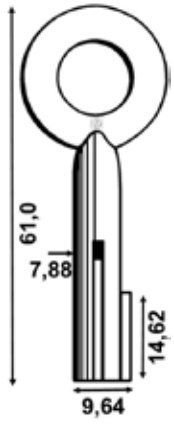

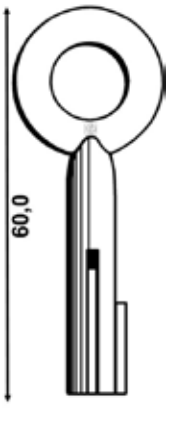

Art.	5PE3-20B	Art.	5PE5-20B

R.G.

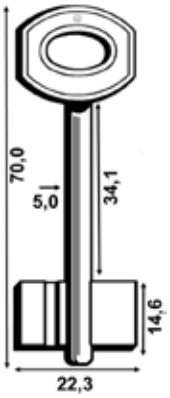

Art.	RGC

SAB

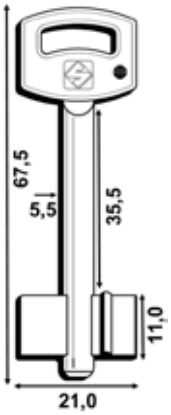

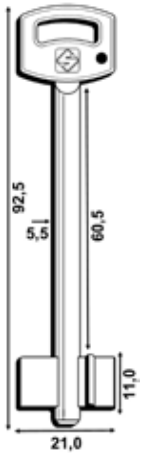

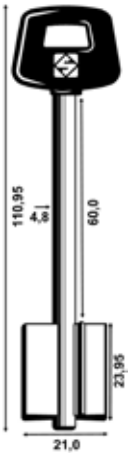

Art.	5SAB2	Art.	5SAB4	Art.	5SAB8P

SIAS

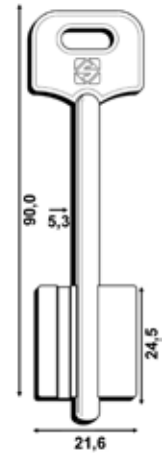

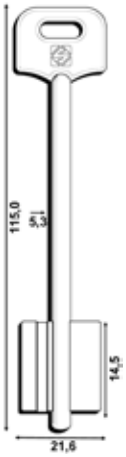

Art.	5SAS3-20	Art.	5SAS5-20

SAFE

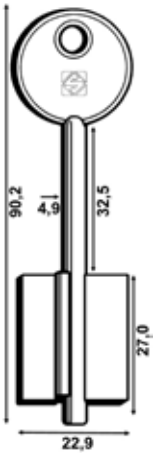

Art.	5MS1	Art.	5MS3

SECUREMME

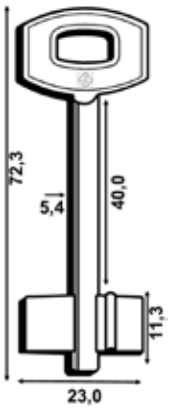

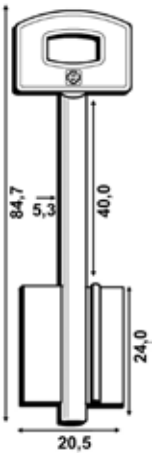

Art.	5SCM2	Art.	5SCM8

Canese Dante
DAL 1959 PROFESSIONISTI NELLA DISTRIBUZIONE

Chiavi Grezze

SECUREMME

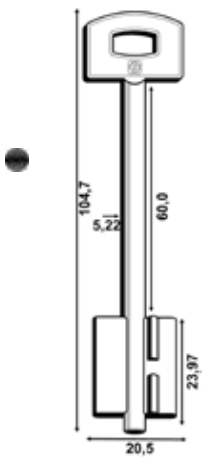

Art.	5SCM12

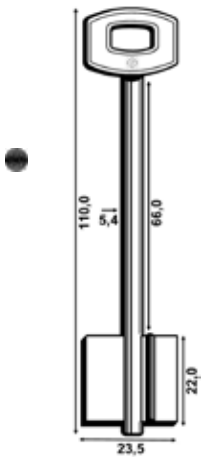

Art.	EM

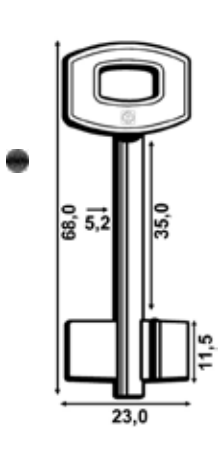

Art.	S

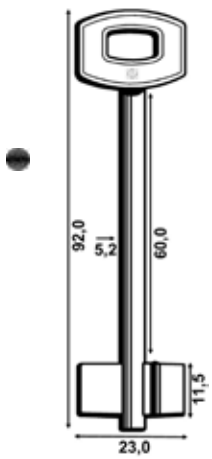

Art.	SB

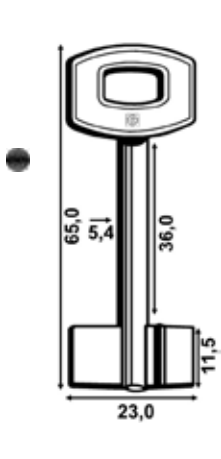

Art.	SF

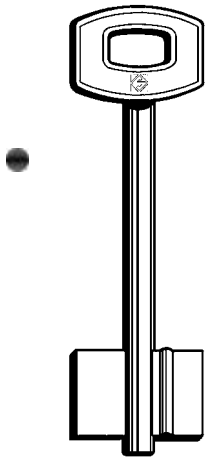

Art.	SM

SERCAP

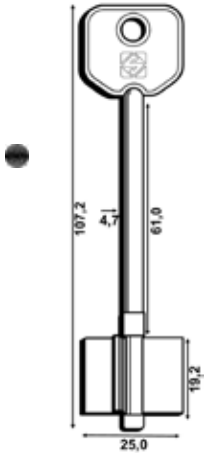

Art.	5SER3

SERMEC

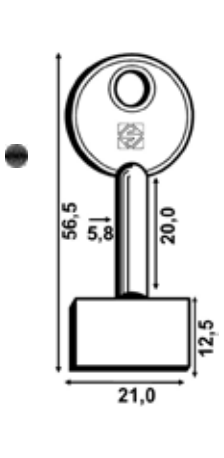

Art.	SRP

SIDERAL

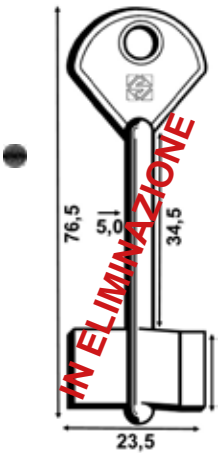

Art.	SDL

TESIO

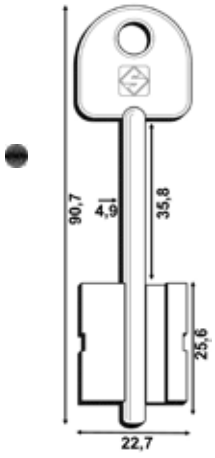

Art.	5TSI1

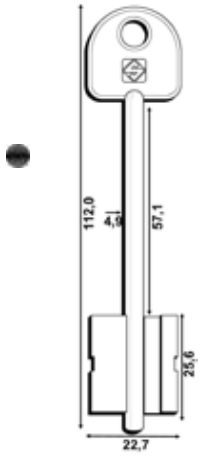

Art.	5TSI3

4 TR

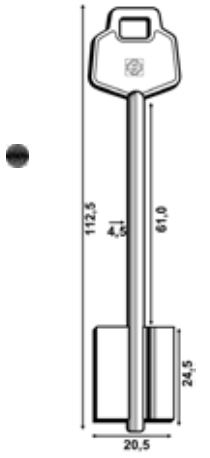

Art.	TRL

VACHETTE

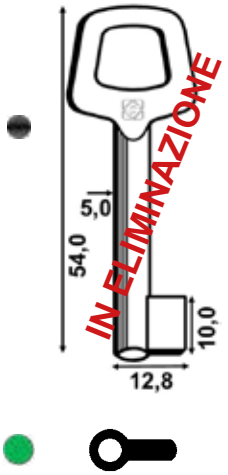

Art.	VAC303

YALE

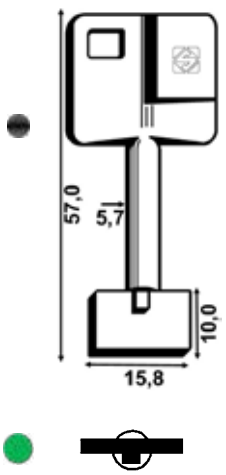

Art.	5YA1

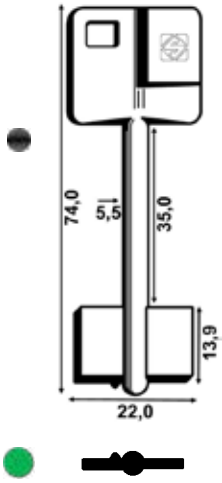

Art.	5YA4

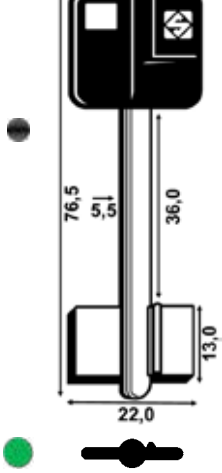

Art.	5YA9P

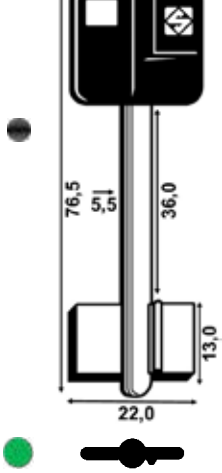

Art.	5YA10P

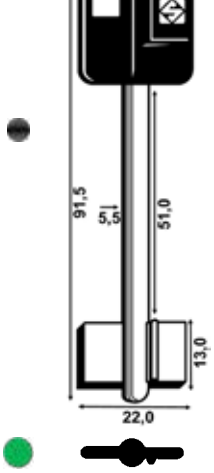

Art.	5YA14P

Chiavi Grezze

YALE

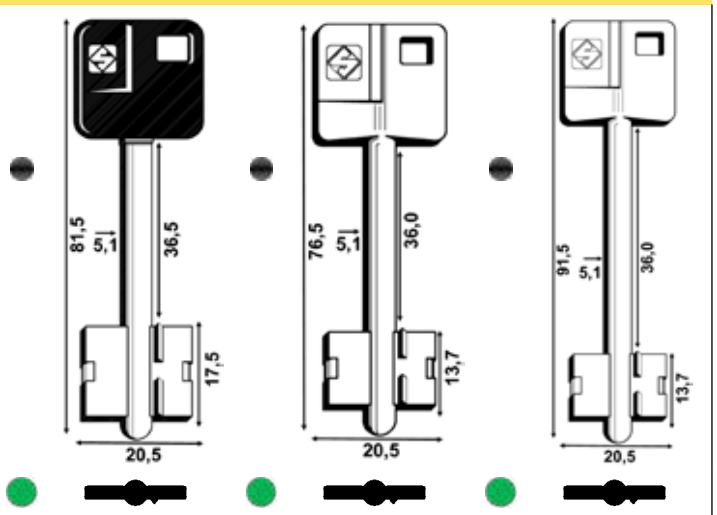

Art.	5YA18P	Art.	5YA20	Art.	5YA22

Canese Dante
DAL 1959 PROFESSIONISTI NELLA DISTRIBUZIONE

Chiavi Grezze

MASCHI A GORGES

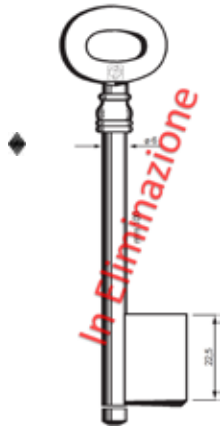

Art. 5510

CH. ADATT. - FEM. a GORGES

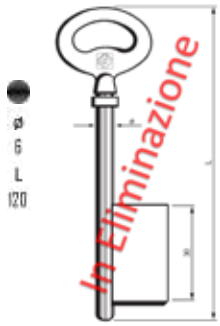

Art. 6F29

CHIAVI ADATTABILI - MASCHI a GORGES

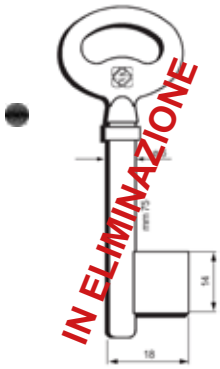

Art. 6M2

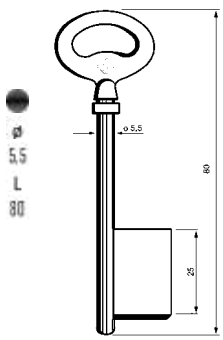

Art. 6M3

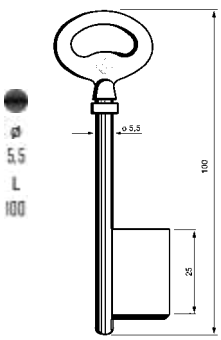

Art. 6M12

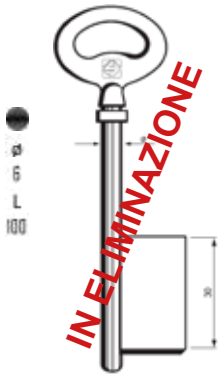

Art. 6M21

CHIAVI ADATTABILI - MASCHI a GORGES

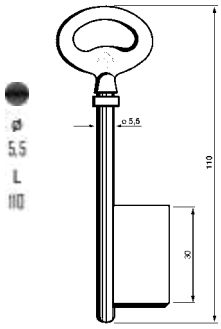

Art. 6M24

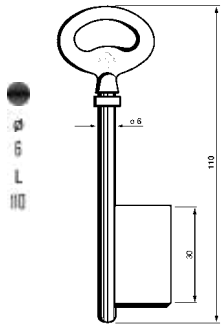

Art. 6M25

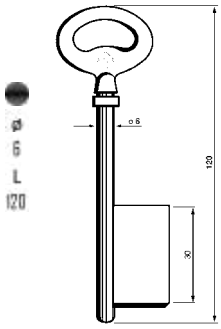

Art. 6M29

CHIAVI "POLICE"

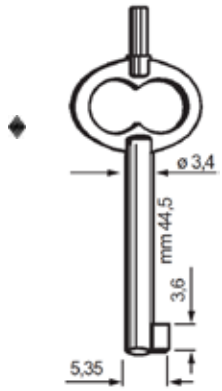

Art. 6750

FEMMINE da CASSETTO

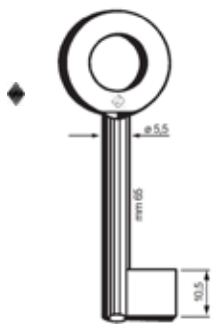

Art. 6802

FEMMINE FIRENZE

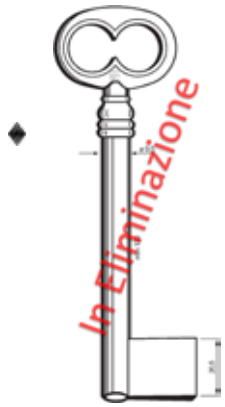

Art. 6613

MAUER - BIERRE

Art. CHIAVEMU1

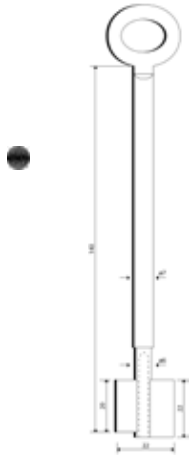

Art. CHIAVEMU2

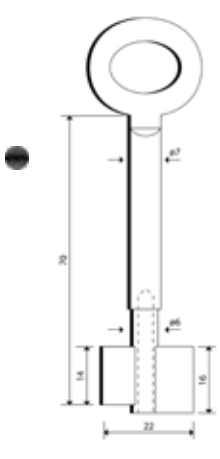

Art. CHIAVEMU3

MASCHI

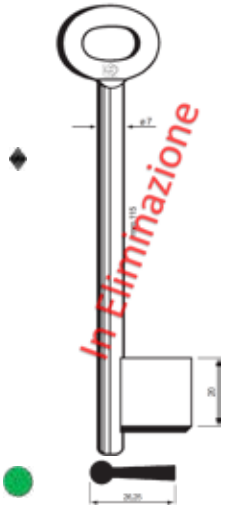

Art. 9707

MASCHI con MAZZETTA

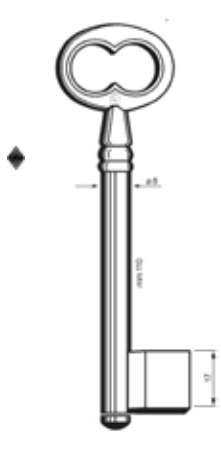

Art. 5111

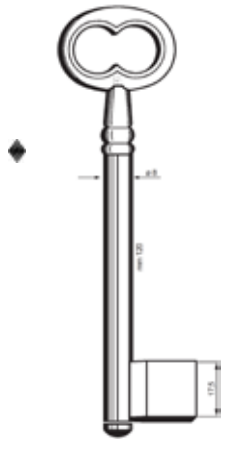

Art. 5112

Chiavi Grezze

FEMMINE PER CASSAFORTE	MASCHI per CANCELLETTO	MASCHI PER MOBILI	MASCHI per SERRANDA	MASCHI serie SPECIALE	MASCHI tipo PIEMONTE
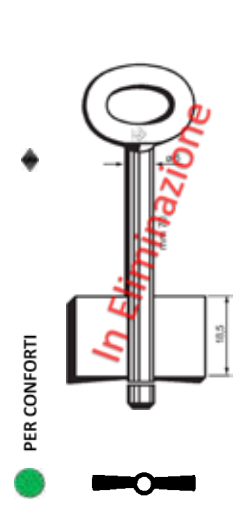	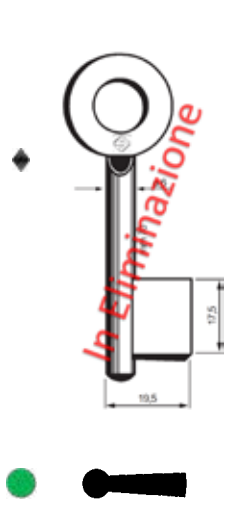	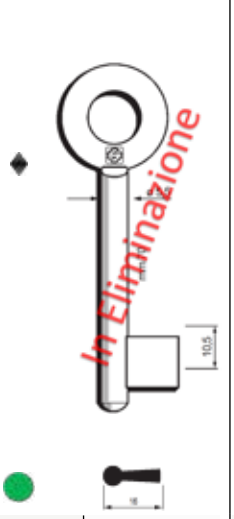	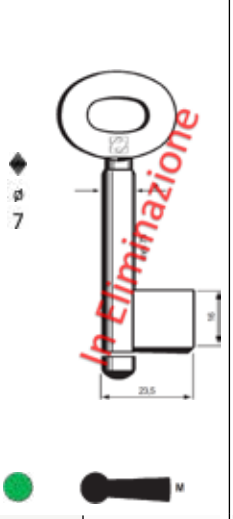	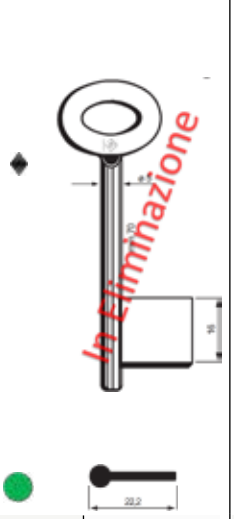	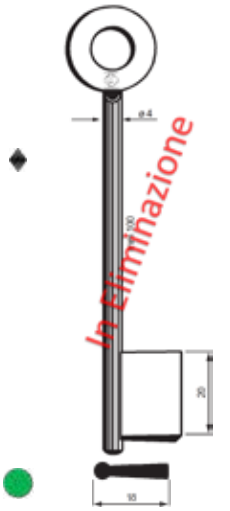
Art. 8207	Art. 5921	Art. 5703	Art. 9107	Art. 9575	Art. 5909

OSTERTAG

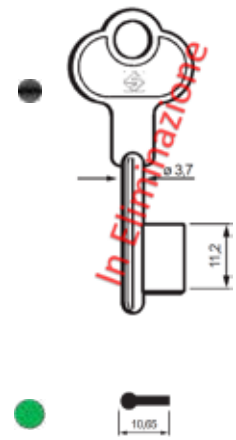

Art. 6OG1

Canese Dante
DAL 1959 PROFESSIONISTI NELLA DISTRIBUZIONE

Chiavi Grezze

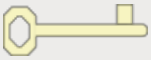

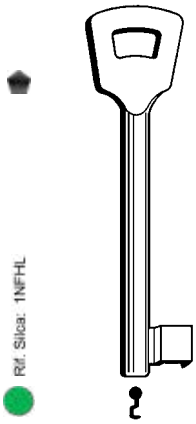

Art.	CHNEMEF1
Codice	00130738

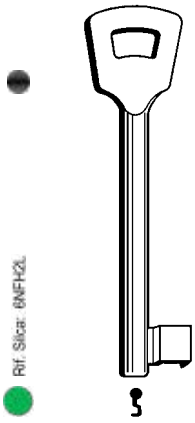

Art.	CHNEMEF2
Codice	00130967

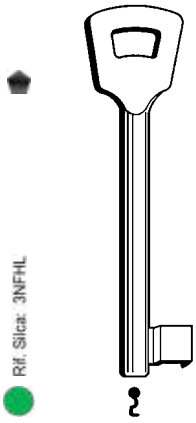

Art.	CHNEMEF3
Codice	00131117

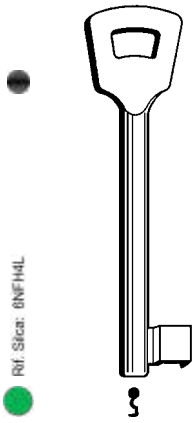

Art.	CHNEMEF4
Codice	00131179

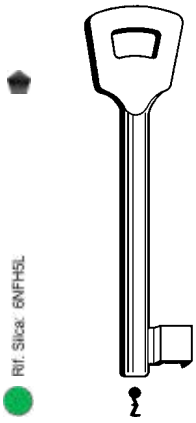

Art.	CHNEMEF5
Codice	00131964

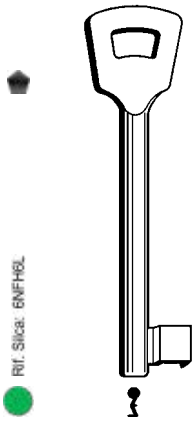

Art.	CHNEMEF6
Codice	00132664

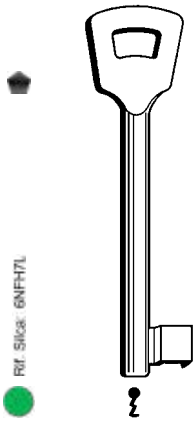

Art.	CHNEMEF7
Codice	00132770

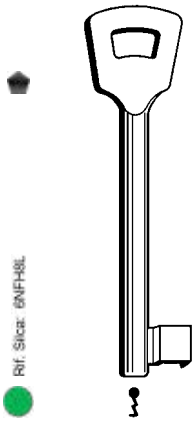

Art.	CHNEMEF8
Codice	00133029

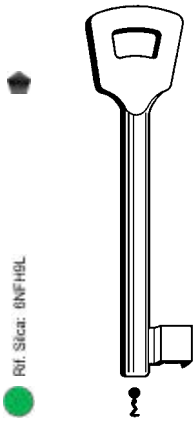

Art.	CHNEMEF9
Codice	00133111

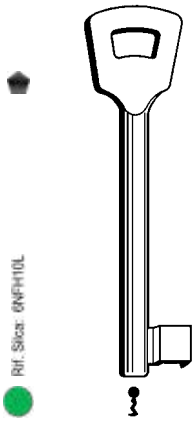

Art.	CHNEMEF10
Codice	00130790

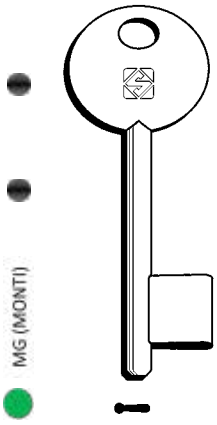

Art.	6P4MP-20G
Codice	00230957

Art.	6P5MP-20
Codice	00230971

Art.	6P6MP-20
Codice	00230988

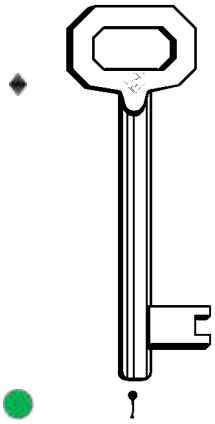

Art.	5005C
Codice	00132350

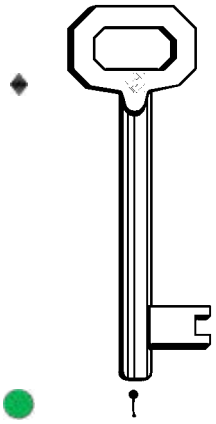

Art.	5006C
Codice	00272193

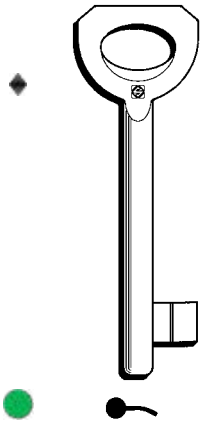

Art.	5007EK
Codice	00132374

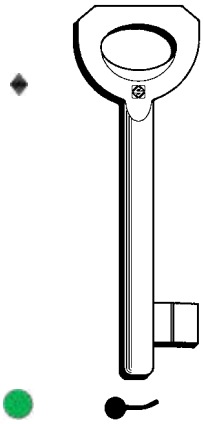

Art.	5008EK
Codice	00132381

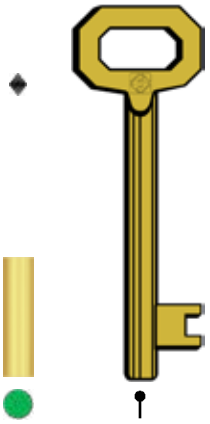

Art.	5009-30H
Codice	00324892

Chiavi Grezze

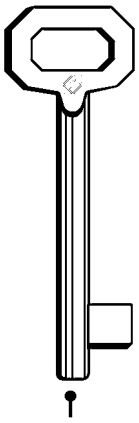

Art.	5010
Codice	00132404

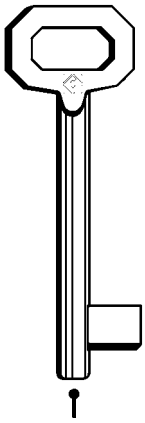

Art.	5011
Codice	00132411

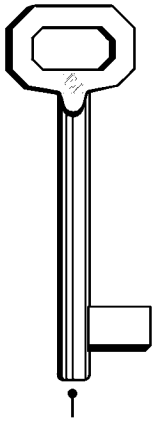

Art.	5012
Codice	00132428

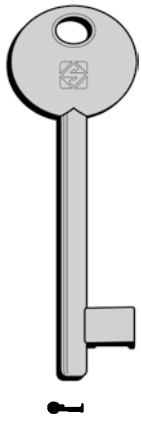

Art.	6P1D-20
Codice	00211529

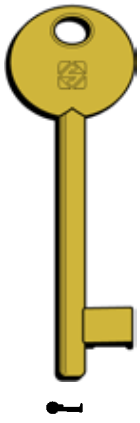

Art.	6P1D-20G
Codice	00211406

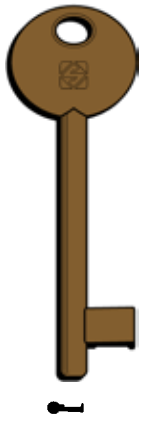

Art.	6P1D-20P
Codice	00211468

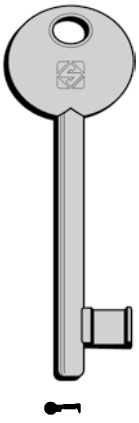

Art.	6P1S-20
Codice	00211536

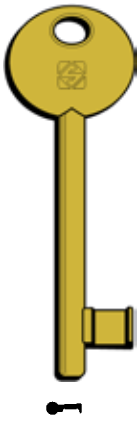

Art.	6P1S-20G
Codice	00211413

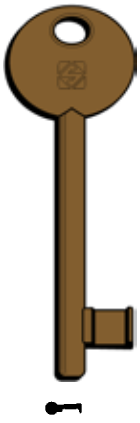

Art.	6P1S-20P
Codice	00211475

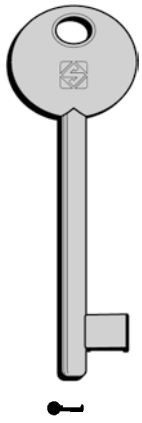

Art.	6P2D-20
Codice	00211543

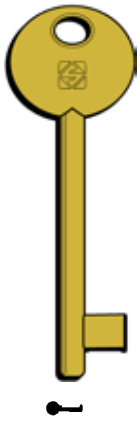

Art.	6P2D-20G
Codice	00211420

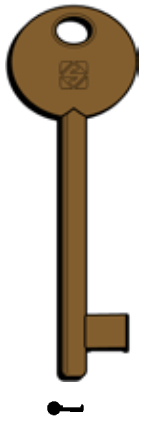

Art.	6P2D-20P
Codice	00211482

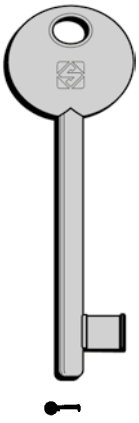

Art.	6P2S-20
Codice	00211550

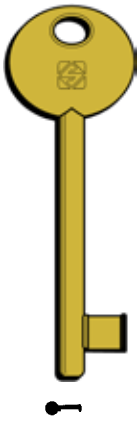

Art.	6P2S-20G
Codice	00211437

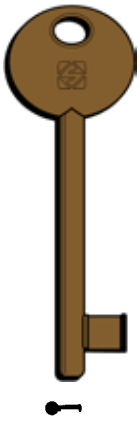

Art.	6P2S-20P
Codice	00211499

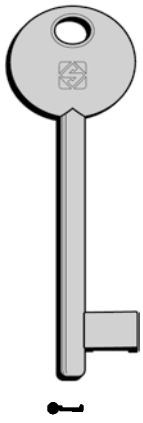

Art.	6P3D-20
Codice	00211567

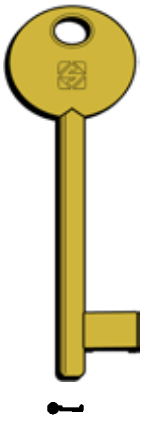

Art.	6P3D-20G
Codice	00211444

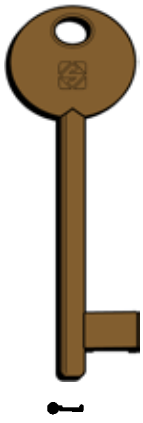

Art.	6P3D-20P
Codice	00211505

Canese Dante
DAL 1959 PROFESSIONISTI NELLA DISTRIBUZIONE

Chiavi Grezze

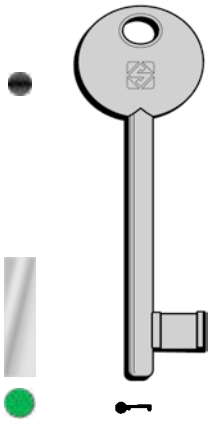

Art.	6P3S-20
Codice	00211574

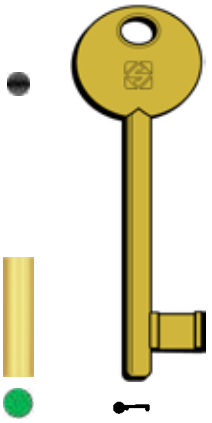

Art.	6P3S-20G
Codice	00211451

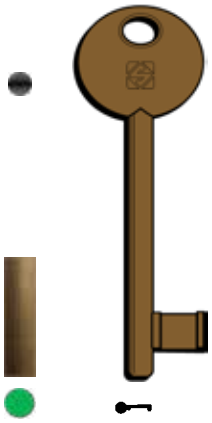

Art.	6P3S-20P
Codice	00211512

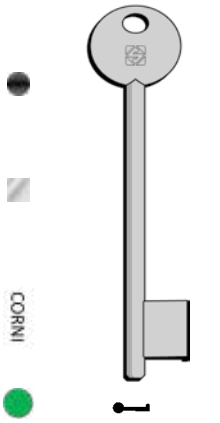

Art.	6P7D-20
Codice	00230995

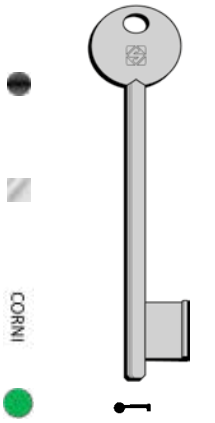

Art.	6P7S-20
Codice	00231008

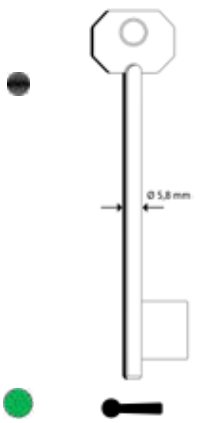

Art.	CHIAVEPSB
Codice	00422857

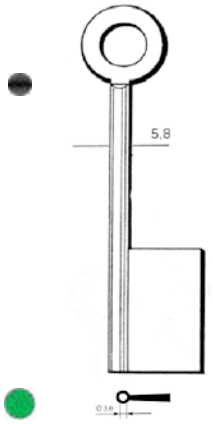

Art.	CHIAVEPSF40
Codice	00260923

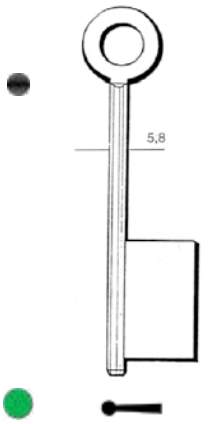

Art.	CHIAVEPS40
Codice	00260930

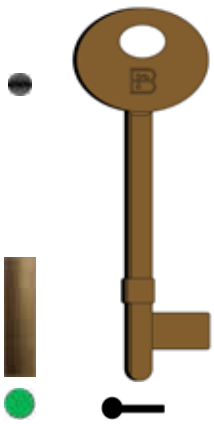

Art.	CHIAVEUPP10BR
Codice	00260954

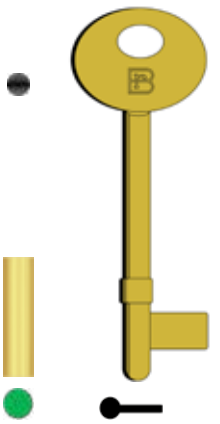

Art.	CHIAVEUPP1OT
Codice	00260947

Chiavi Grezze

BURG WÄCHTER - Fiam präzis

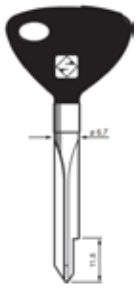

Art. XBW1P

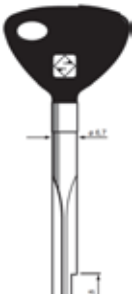

Art. XBW2P

CHICAGO

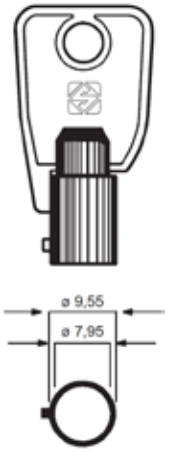

Art. CH9T

FIAM

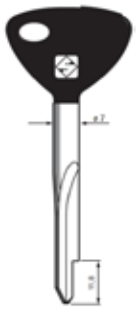

Art. XF1P

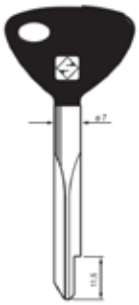

Art. XF2P

ISEO

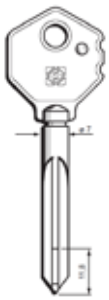

Art. XIE3

ISEO

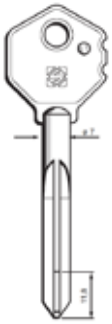

Art. XIE4

MERONI

Art. MER22T

Art. MER25T

Art. MER26T

P.C. CORTELLEZZI

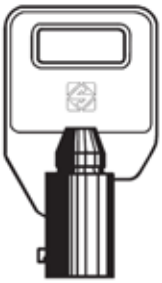

Art. PC15T

YALE

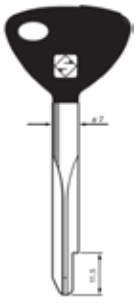

Art. XY4P

YALE

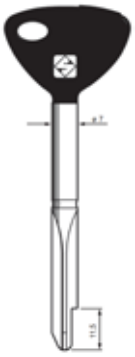

Art. XY5P

YALE - BKS

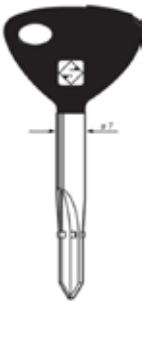

Art. XY1P

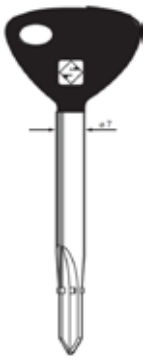

Art. XY2P

ZEISS - IKON

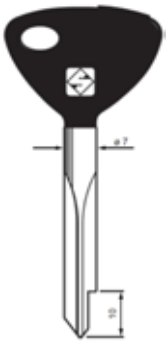

Art. XZ1AP

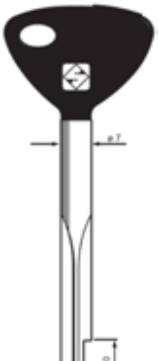

Art. XZ1BP

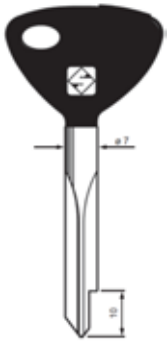

Art. XZ2AP

Canese Dante
DAL 1959 PROFESSIONISTI NELLA DISTRIBUZIONE

Chiavi Grezze

ZEISS - IKON

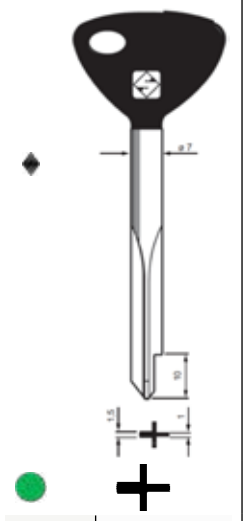

Art.	XZ2BP

Silca MYKEYS PRO

Porta la tua attività a un livello superiore con MYKEYS Pro

Registrati per accedere al database più completo del settore: chiavi residenziali e automotive finalmente riunite in un'unica piattaforma per una rapida consultazione.

Non solo dati, ma una vera accademia per professionisti:

Database centralizzato: tutto ciò che ti serve in un unico posto.

Formazione e istruzioni continue: video informativi e tutorial dettagliati, il mondo della duplicazione non avrà più segreti!

Utilizzo a 360°: utilizzabile su PC, tablet e smartphone per averla sempre con te!

Inquadra i QR code sottostante per scaricare l'APP e registrati!

GET IT ON Google Play

Download on the App Store

Chiavi Grezze

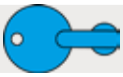

SILCA		CASELLARIO		BASSETTI	BONFEDI
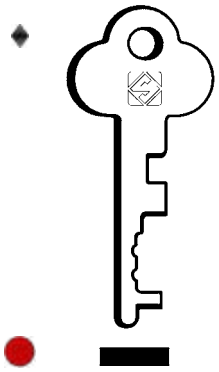	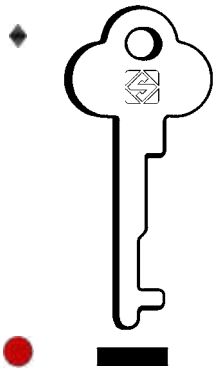	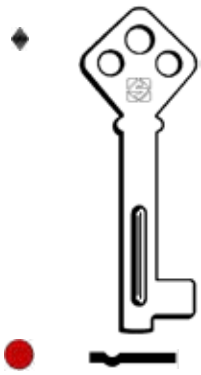	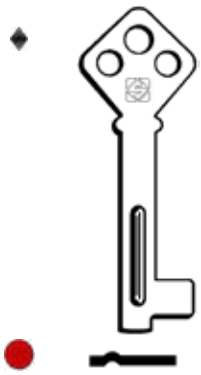	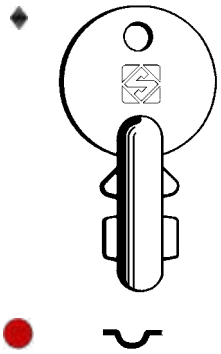	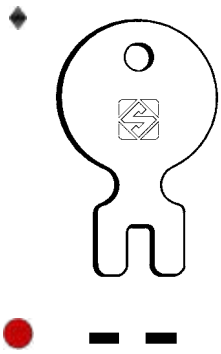
Art. 1003P	Art. 1003P1	Art. 1004	Art. 1005	Art. ABA1	Art. ABO1

FIAM	INSUBRIA
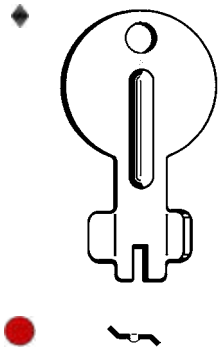	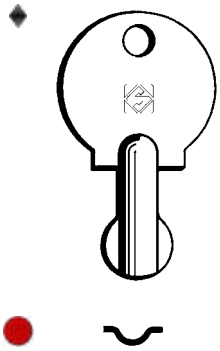
Art. AFI1	Art. AIN1

Canese Dante
DAL 1959 PROFESSIONISTI NELLA DISTRIBUZIONE

Chiavi Grezze

Art	AGBCHIAVEUTECH6P
Rif.Silca	AGB9

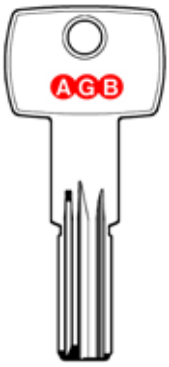

Art	AGBC543060406
Rif.Silca	AGB9

Art	AGBC543070406
Rif.Silca	AGB7

Art	AGBC943000401
Rif.Silca	AGB5

Art	AGBB005022302
Codice	00294188

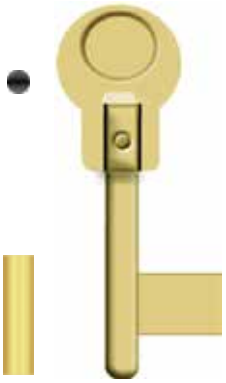

Art	AGBB005022403
Codice	00294195

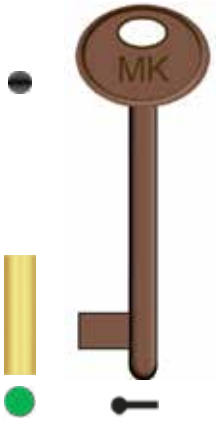

Art	AGBB005030003
Codice	00280938

Art	AGBB005030002
Codice	00280921

Art	AGBCHIAVE1BR
Profilo	1

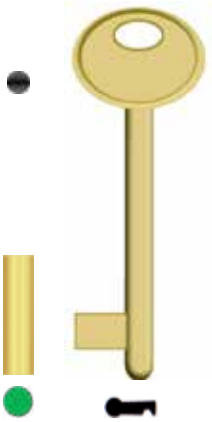

Art	AGBCHIAVE1OT
Profilo	1

Art	AGBCHIAVE1ZN
Profilo	1

Art	AGBCHIAVE2BR
Profilo	2

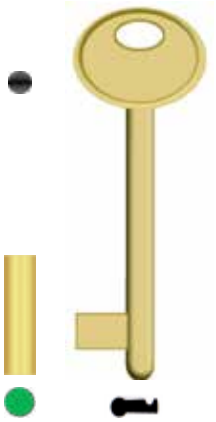

Art	AGBCHIAVE2OT
Profilo	2

Art	AGBCHIAVE2ZN
Profilo	2

Art	AGBCHIAVE3BR
Profilo	3

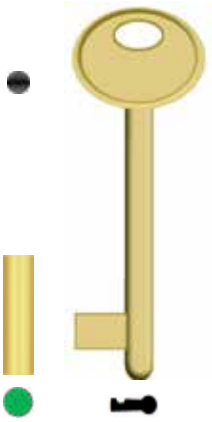

Art	AGBCHIAVE3OT
Profilo	3

Art	AGBCHIAVE3ZN
Profilo	3

Art	AGBCHIAVE4BR
Profilo	4

Chiavi Grezze

AGB

Art	AGBCHIAVE4OT
Profilo	4

Art	AGBCHIAVE4ZN
Profilo	4

Art	AGBCHIAVE5BR
Profilo	5

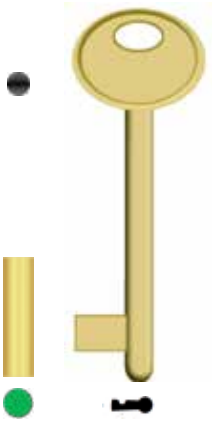

Art	AGBCHIAVE5OT
Profilo	5

Art	AGBCHIAVE5ZN
Profilo	5

Art	AGBCHIAVE6BR
Profilo	6

Art	AGBCHIAVE6OT
Profilo	6

Art	AGBCHIAVE6ZN
Profilo	6

Art	AGBCHIAVE7BR
Profilo	7

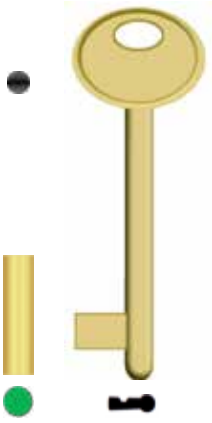

Art	AGBCHIAVE7OT
Profilo	7

Art	AGBCHIAVE7ZN
Profilo	7

Art	AGBCHIAVE8BR
Profilo	8

Art	AGBCHIAVE8OT
Profilo	8

Art	AGBCHIAVE8ZN
Profilo	8

Art	AGBCHIAVE9BR
Profilo	9

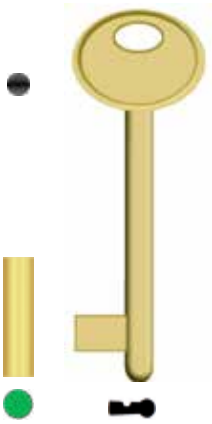

Art	AGBCHIAVE9OT
Profilo	9

Art	AGBCHIAVE9ZN
Profilo	9

Art	AGBCHIAVE10BR
Profilo	10

Canese Dante
DAL 1959 PROFESSIONISTI NELLA DISTRIBUZIONE

Chiavi Grezze AGB

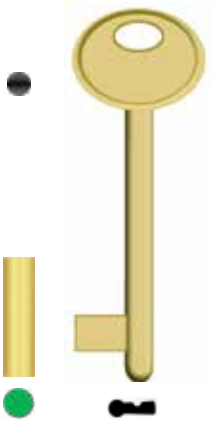

Art	AGBCHIAVE10OT
Profilo	10

Art	AGBCHIAVE10ZN
Profilo	10

Art	AGBCHIAVE11BR
Profilo	11

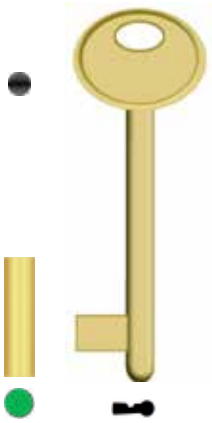

Art	AGBCHIAVE11OT
Profilo	11

Art	AGBCHIAVE11ZN
Profilo	11

Art	AGBCHIAVE12BR
Profilo	12

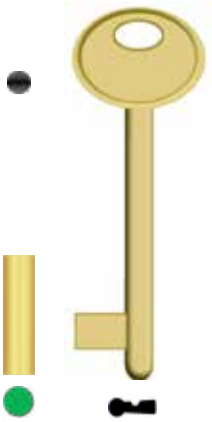

Art	AGBCHIAVE12OT
Profilo	12

Art	AGBCHIAVE12ZN
Profilo	12

INFO CHIAVI AGB

Articolo	Utilizzo serie
AGBCHIAVEUTECH6P	Chiave per U-Tech PS
AGBC543060406	Chiave per Scudo 5000 a 6 spine
AGBC543070406	Chiave per Scudo 5000 a 7 spine
AGBC943000401	Chiave per Scudo 9000
AGBCHIAVE varie finiture e profili	Patent compatibili con tutte le serrature escluse Scivola e Gancio

Chiavi Grezze Dierre

Art	ATRACHI2220
Lungh.	40 mm

INFO CHIAVI DIERRE

Articolo	Utilizzo serie
ATRACHI2220	Ricambio per casseforti serie Level, Star, Basic e Hotel

Chiavi Grezze

CISA

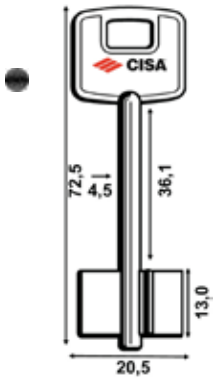

Art	CI00100001
Rif.Silca	CS

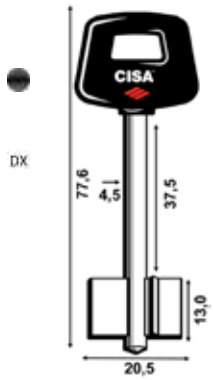

Art	CI00101001
Rif.Silca	CSP

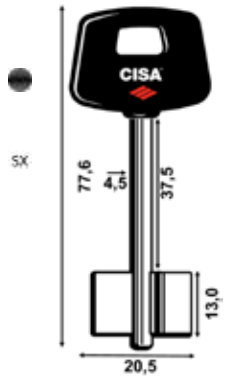

Art	CI00101002
Rif.Silca	CSCP

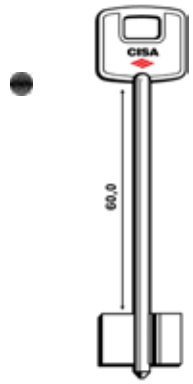

Art	CI00102001
Rif.Silca	CSM

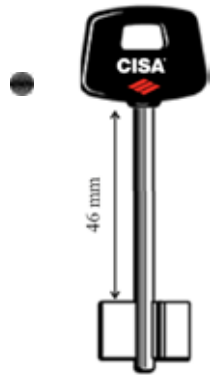

Art	CI00104001

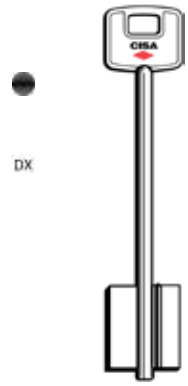

Art	CI00120001
Rif.Silca	CSLC

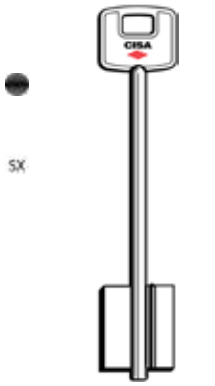

Art	CI00120002
Rif.Silca	CSL

Art	CI00121001
Rif.Silca	5CS2

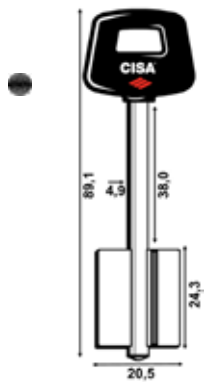

Art	CI00122001
Rif.Silca	5CS2P

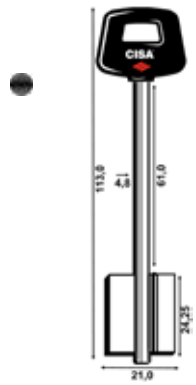

Art	CI00123001
Rif.Silca	CSLCP

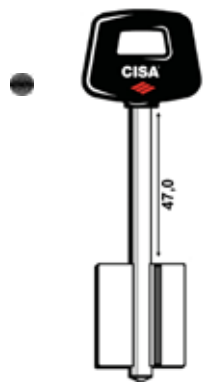

Art	CI00124001

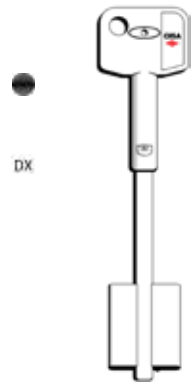

Art	CI00125001
Rif.Silca	5CS4T

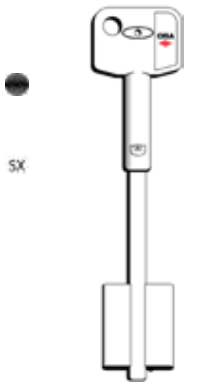

Art	CI00125002
Rif.Silca	5CS3T

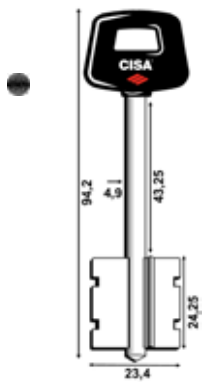

Art	CI00162001
Rif.Silca	5CS10P

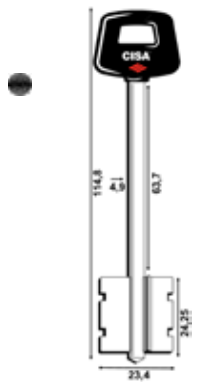

Art	CI00163001
Rif.Silca	5CS12P

Art	CI00210000
Lungh.	75 mm

Art	CI00211000
Lungh.	90 mm

Art	CI00401001
Rif.Silca	CS17

Canese Dante
DAL 1959 PROFESSIONISTI NELLA DISTRIBUZIONE

Chiavi Grezze

CISA

Art	CI00401002
Rif.Silca	CS17R

Art	CI00450011
Profilo	102

Art	CI00600010
Rif.Silca	CS48

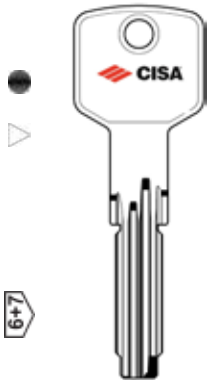

Art	CI00620010
Rif.Silca	CS62

Art	CI00620900
Rif.Silca	CS62P

Art	CI00660010
Rif.Silca	CS70

Art	CI00670010
Rif.Silca	CS70

Art	CI00670010SD
Per	Asix Pro

Art	CI00670010CH
Per	Asix P8

Art	CI01060100

Art	CI01070011
Per	C2000

Art	CI01070012
Per	C2000

Art	CI01070051
Rif.Silca	CS120

Art	CI01070052

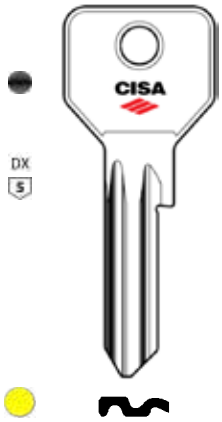

Art	CI01070101
Rif.Silca	CS119

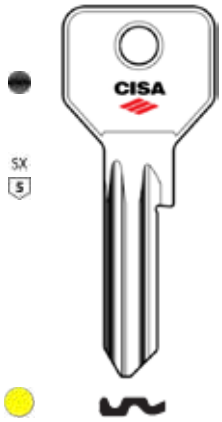

Art	CI01070102

Art	CI01210002
Rif.Silca	CS501

Art	CI01220002
Rif.Silca	CS500

Chiavi Grezze

CISA

Art	CI01310001
Rif.Silca	CS206

Art	CI01310002
Rif.Silca	CS207

Art	CI01310101
Rif.Silca	CS85

Art	CI01310102

Art	CI01320001
Rif.Silca	CS204

Art	CI01320002
Rif.Silca	CS205

Art	CI01320101
Rif.Silca	CS47

Art	CI01330002
Rif.Silca	CS4R

Art	CI01410001
Rif.Silca	CS7

Art	CI01410002
Rif.Silca	CS7R

Art	CI01420001
Rif.Silca	CS21

Art	CI01420002
Rif.Silca	CS21R

Art	CI01430001
Rif.Silca	CS22

INFORMAZIONI UTILIZZO CHIAVI CISA ORIGINALI

CISA

Articolo	Utilizzo serie
CI00100001	17300-57000-57200-57300-57400-57800
CI00102001	
CI00101001	57000-57200-57800
CI00101002	
CI00120001	17500-57100-57500
CI00120002	
CI00121001	
CI00122001	17500-56700-57500-57700
CI00123001	
CI00124001	
CI00125001	57100-57500
CI00125002	
CI00162001	17600-57600-57900
CI00163001	
CI00210000	02400
CI00211000	
CI0040100	26020-50/60. Serie 28350-28550-02650

Articolo	Utilizzo serie
CI0045000	02163-02164-02172-02176-02179-02182-02502-02572-02652-08815-08835-08855-08857-08887-72275-72276-28052-28352-28552
CI0062001/90	0A112-0A114-0A116-0A120-0A149-0A155-0A210-0A310-0A311-0A312-0A314-0A317-0A3S1-0A3S2-0A3S7-0A410-0A415-0A510-0A610-28053-28353-28553
CI012100	02520
CI0131000/10/20/30/40	02102-02104-02106-02110-02139-02142-02145-02146-02500-02513-02550-02552-02592-02649-08710-07/08/10/12:15/17:30/35:37/46-08730-22010-50/60-22011-50/52-22012-50-22013-50/60-72250
CI01070-10	0G300-07-08-10-12:15-17:70-0G301-01-12-13-26-0G304-02:13-20-21-0G302-0G303-0G305-0G307-0G115-0G150-0G200-0G500-0G501
CI01320-00/10/20/30/40	02544-15- 08710-04:06/09/11/16-44010-44011

Articolo	Utilizzo serie
CI0107005	0G300-04:06-09/11/16-0G301-05-06-09-11-0G304-18
CI0133000	02544-10/14-02126-02156
CI0107001	0G300-02/03
CI0141000	08210-02/05/06/12:14/18-08220-02- 08230-02/06 - 22010-40- 22011-40/41-22012-40- 22013-40- 22070-40- 26020-40- 26021-40
CI0142000	02040-02042-72010-72210-72215
CI0413000	22010-30- 22011-30/31-22012-30- 22013-30- 22070-30- 26020-30
CI0067001	0E300-0E304-0E302-0E303-0E305-0E115-0E150-0E200-0E500-0E600-0E307
CI0067010	0Q116-0Q120-0Q149-0Q150-0Q156-0Q210-0Q310-0Q311-0Q312-0Q314-0Q317-0Q510-0Q610-0Q410-0Q415-0Q3S1-0Q3S2-0Q3S7

Canese Dante
DAL 1959 PROFESSIONISTI NELLA DISTRIBUZIONE

Chiavi Grezze

CORBIN ASSA ABLOY

Art	CORBINK360050
Rif.Silca	CB98

Art	COR1005501
Rif.Silca	CB9

Art	COR1005701
Rif.Silca	CB81

Art	COR1005901
Rif.Silca	CB6

Art	CORBINPK7505501
Codice	00352918

Art	CORBINPK7505601
Codice	00352925

Art	CORBINPK7505701
Codice	00352932

Art	CORBINPK7505801
Codice	00352949

Art	CORBINPK7505901
Codice	00352956

INFO CHIAVI CORBIN

Articolo	Utilizzo serie
CORBINPK7505501	Lucchetto PL110-PL112 da 20 mm
CORBINPK7505601	Lucchetto PL110-PL112 da 25 mm
CORBINPK7505701	Lucchetto PL110-PL112 da 30 mm Lucchetto cromato PL114-PL115 da 30 mm
CORBINPK7505801	Lucchetto PL110-PL112 da 40 mm Lucchetto cromato PL114-PL115 da 40 mm. Lucchetto rettangolare PL311 da 50 mm
CORBINPK7505901	Lucchetti PL110 da 50 e 60 mm e PL112 50 mm Lucchetti cromato serie PL114-PL115 da 50 mm Lucchetti rettangolari serie PL311 da 70 e 90 mm Lucchetti rettangolari corazzati serie PL211 da 60, 80 e 90 mm

Chiavi Grezze

CORNI ASSA ABLOY

Art	C0190100000

Art	CY0108C01
Rif. Silca	VI088

Art	CY0108C02
Rif. Silca	VI084

Art	CY0108C03
Rif. Silca	VI086

INFO CHIAVI CORNI

CORNI ASSA ABLOY

Articolo	Utilizzo serie
C0190100000	Utilizzabile su Y8TD
CY0108C01	Per luc'chetti da 20 e 25 mm
CY0108C02	Per lucchetti da 30 mm
CY0108C03	Per lucchetti da 40 mm

Chiavi Grezze

Art	CRCHIAVEK55
Codice	00308090

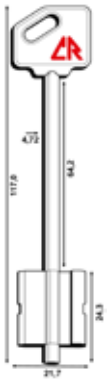

Art	CR10
Rif.Silca	5R16

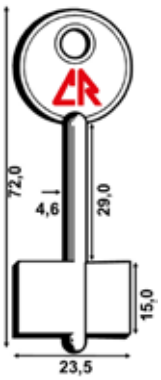

Art	CR11
Rif.Silca	R

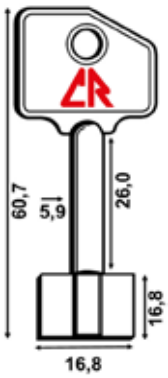

Art	CR12
Rif.Silca	5R7

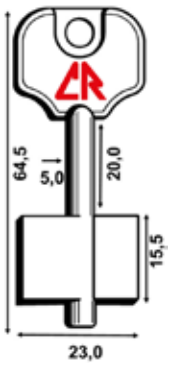

Art	CR13
Rif.Silca	RN

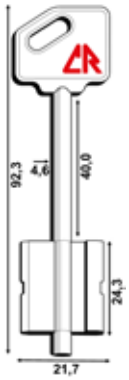

Art	CR14
Rif.Silca	5R14

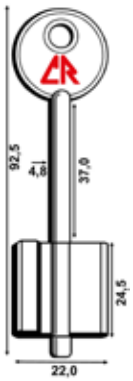

Art	CR14B
Rif.Silca	RLCR

INFO CHIAVI DOM CR

Articolo	Utilizzo serie
CR10	1000G - 1100G - 1800 - 1850 - 2000-2600-2800-7000
CR11	4000-4200-5000-8000
CR12	1600-1650-3000-3050-3200-3250-3300-3350-3700-3800-3850-3900-3950
CR13	9000-9001-9200-9201
CR14	1000G -1100G-1800-1850-2000-2600-2800-7000
CR14B	1600-2100

Chiavi Grezze

Art	FTTAR100
Lungh.	Canna 14 mm

Art	FT102103
Lungh.	Canna 19 mm

Art	FTTAR5
Lungh.	Canna 24 mm

Art	FTTAR5R
Lungh.	Canna 24 mm

Art	FTTAR8
Lungh.	Canna 24 mm

Art	FTTAR8R
Lungh.	Canna 24 mm

Canese Dante
DAL 1959 PROFESSIONISTI NELLA DISTRIBUZIONE

Chiavi Grezze

Art	FTT8
Lungh.	Canna 24 mm

Art	FTTAR25
Lungh.	Canna 27 mm

Art	FTTAR25R
Lungh.	Canna 27 mm

Art	FTTAR15
Lungh.	Canna 24 mm

Art	FTTAR15R
Lungh.	Canna 24 mm

Art	FTTAR16
Lungh.	Canna 28 mm

Art	FTTAR16R
Lungh.	Canna 28 mm

INFO CHIAVI EFFE-TI TARONI

Articolo	Utilizzo serie
FTTAR100	Per lucchetto arco classico FT100-101-207. Scuba series FT2100.
FT102103	Per lucchetto arco classico FT102-103-208-209. Scuba series FT2102-2103-2208-2209.
FTTAR5/5R	Per cilindri serie 1000 (tranne FT1040), 1600, 1100. Per luchetti serie arco classico FT104-105-106 , Polo, Scuba FT2104, Fortress 4.971, Smart 4.930.
FTTAR8/8R	Chiave grezza con profilo paracentrico ridotto. Per cilindri F.T SERIE 2, SERIE 2.1 e SERIE 2.6.
FTTAR25/25R	Per cilindri articolo 1210, 1340. Per lucchetti antiscasso scuba FT2380/980M, FT2393/927M. Antiscasso FT927. Corazzato FT0926B3-0927B3-0944B3. Fortress 4.965
FTTAR15/15R	Per cilindro Serie 3 articolo 3054/C e 3063/S. Serie 3.1 articolo 3154/C - 3163/SC - 3158/SL. Serie 3.6 articolo 3637. Serie 3.9 articolo 3954 - 3963/SC - 3958.
FTTAR16/16R	Per cilindri serie 3 tutte le altre misure e per lucchetto Scudo.

Chiavi Grezze FIAM.

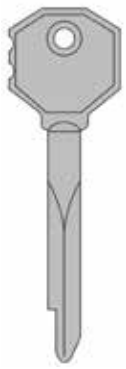

Art	FIAM910175
Rif.Silca	XF2P

Art	FIAM921201
Uso	68 PO

INFO CHIAVI FIAM FIAM.

Articolo	Utilizzo serie
FIAM910175	70-70C-70P-70U-80-80C
FIAM921201	68 PO

Chiavi Grezze

Art	GEGEESPACHIAVE	Art	GEGEESPAP1000
Profilo	K950003	Codice	00337700

Chiavi Grezze

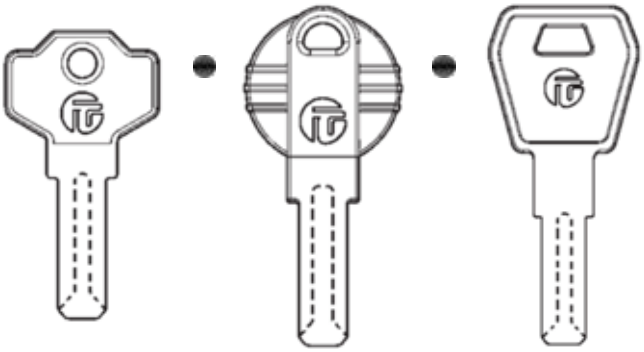

Art	GIUS1610FGNI	Art	GIUS1680FGMI	Art	GIUS1690FGMI
Codice	00335546	Codice	00370547	Codice	00370530

Chiavi Grezze

Art	CHIAVEK5
Per serie	9900

INFO CHIAVI IBFM	
Articolo	**Utilizzo serie**
CHIAVEK5	Per articolo 2250-2260-9865-9880-9890-9980-9990.

Canese Dante
DAL 1959 PROFESSIONISTI NELLA DISTRIBUZIONE

Chiavi Grezze

ILSA ANTIFURTI

Art	CHIAVEBK002
Codice	00357135

Art	CHIAVEBK003
Codice	00357142

Art	CHIAVEBK004
Codice	00357159

Art	CHIAVEBK007
Codice	00357166

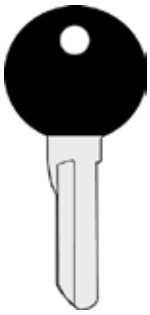

Art	CHIAVEBK010
Codice	00357173

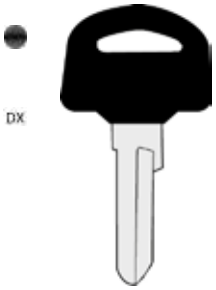

Art	CHIAVEBK011DX
Codice	00357180

Art	CHIAVEBK011SX
Codice	00417464

Art	CHIAVEBK012D
Codice	00362429

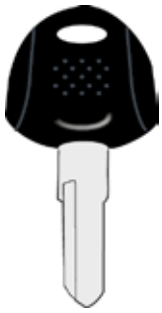

Art	CHIAVEBK012S
Codice	00362436

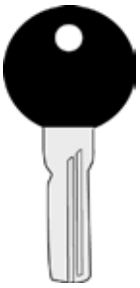

Art	CHIAVEBK014
Codice	00362443

Art	CHIAVEBK016S
Codice	00362467

Art	CHIAVEBK021
Codice	00362412

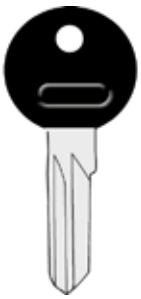

Art	CHIAVEBK023
Codice	00362474

Art	CHIAVEBK024
Codice	00364577

INFO CHIAVI ILSA

ILSA ANTIFURTI

Articolo	Utilizzo serie
CHIAVEBK002	Per lucchetti 1020/p e 1025/p
CHIAVEBK003	Per lucchetti 1030/p e 1030/p Inox.
CHIAVEBK004	Per lucchetti 1040/p, 1040/p Inox, 1060/P-R, 1050/P-R.
CHIAVEBK007	Per lucchetti 1075/P-R, 1090/P-R, Serie SK, SUU/UK, 1050/P, 1060/P, 1070/P, S05, 1050/P-Inox.
CHIAVEBK010	Per lucchetti 85101, 82103, CX108, CX109
CHIAVEBK011	Per lucchetti 304, 2010, 2015.
CHIAVEBK012	Per lucchetti 84352, 87322, 84336, 87903.
CHIAVEBK014	Per lucchetti 81704, 81703, 84709.
CHIAVEBK016	Per lucchetti 85301, 86302, 84110, 85312, 87302.

Articolo	Utilizzo serie
CHIAVEBK021	Per lucchetti SUU-84/IS, SSU-94/IS
CHIAVEBK023	Per lucchetti 85308/ COVER.
CHIAVEBK024	Per lucchetti CX3853, CX4529, CX491, CX759, CX3891.

Chiavi Grezze

ISEO

Art	ISEF20059
Rif.Silca	IE28R

Art	ISEF20260
Rif.Silca	IE27R

Art	ISE000149
Per	Aditus 30

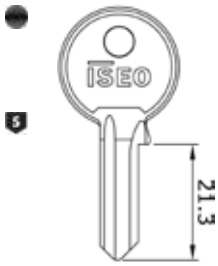

Art	ISE000159
Per	Aditus 40

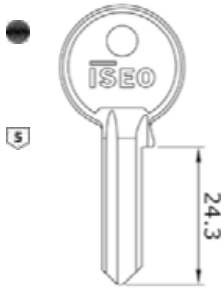

Art	ISE000259
Per	Aditus 50-60-70

Art	ISE020159
Rif.Silca	IE3

Art	ISE020249
Rif.Silca	IE7

Art	ISE020259
Rif.Silca	IE6

Art	ISE020359
Rif.Silca	IE6R

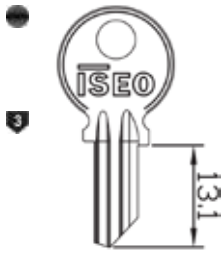

Art	ISE020069

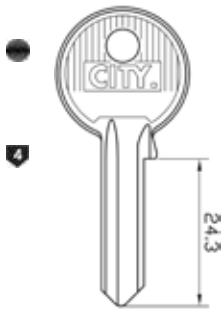

Art	ISE020079

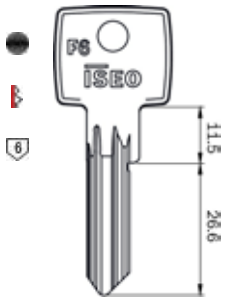

Art	ISE020609
Rif.Silca	IE29

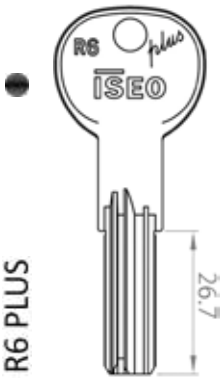

Art	ISE020819
Rif.Silca	IE26

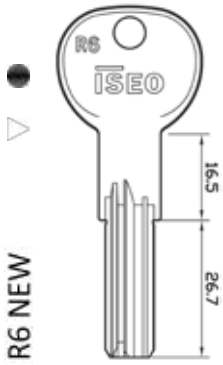

Art	ISE020839
Rif.Silca	IE15

Art	ISE020990H
Per	R50

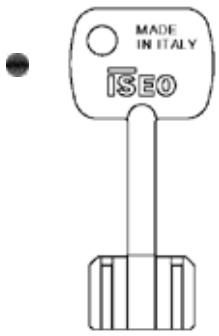

Art	ISE990001
Rif.Silca	5IE5

Art	ISE990009

Art	ISE990800
Rif.Silca	5IE9

Canese Dante
DAL 1959 PROFESSIONISTI NELLA DISTRIBUZIONE

Chiavi Grezze

Art	ISE990802	Art	ISE20290
Rif.Silca	5IE7	Lungh.	70 mm

INFO CHIAVI ISEO

Articolo	Utilizzo serie	Articolo	Utilizzo serie
ISE000149	Per lucchetto ADITUS 30 mm	ISE020990H	Per cilindri R50
ISE000159	Per lucchetto ADITUS 40 mm	ISE020839	Per cilindri 88*
ISE000259	Per lucchetto ADITUS 50-60-70 mm	ISE990001	Per cilindro a pompa 9900*
ISE020249	Per cilndri serie 82**2525*-82**2530*	ISE990009	Per serratura 261-263-661-663-961*-963*
ISE020259	82*-845-846-850-851-852-853-854-856-857-858-8420*	ISE990800	Per serrature 981-983-961-963
ISE020069	Per lucchetto Aditus 20 mm	ISE990802	Per serrature 261-263-661-663-961*-963*
ISE020079	Per lucchetto Aditus 30 mm		

Chiavi Grezze

Art	ME0699N	Art	ME1833	Art	ME26HM1CC	Art	ME26HM1CD	Art	ME26HM1G	Art	ME26HM4
		Per Serie	3351	Profilo	CC	Profilo	CD	Profilo	CB	Profilo	WA

Art	ME26HM1CB	Art	ME26HM1CI
Profilo	CB	Profilo	CI

Chiavi Grezze

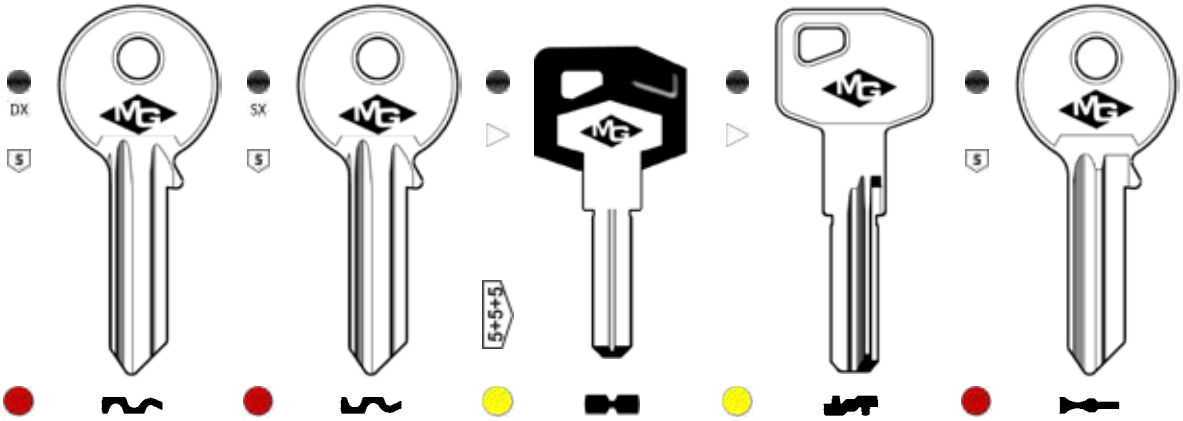

Art	MGK030510	Art	MGK030520	Art	MGK06000	Art	MGK08000	Art	MG005.00
Rif.Silca	MG1	Rif.Silca	MG1R	Rif.Silca	MG8	Rif.Silca	MG9	Rif.Silca	MN1

INFO CHIAVI MG

Articolo	Utilizzo serie	Articolo	Utilizzo serie
MGK030510/20	Per articolo 010-011-012-013-014-015-017-019-025-028	MGK08000	Per cilindro X8
MGK06000	Per cilindro HS	MG005.00	Per articolo 008

Chiavi Grezze

Art	MOIAMCHGYPC	Art	MOIAMCHGYPC/C	Art	MOIAMCHGYPC/CPPG
Per	Cilindri	Per	Chiave/Chiave	Info	Servizio

Canese Dante
DAL 1959 PROFESSIONISTI NELLA DISTRIBUZIONE

Chiavi Grezze

MOTTURA

Art	MODVACP5C	Art	MODPACP5C000	Art	MO92C10B0C	Art	MO92C30B1C	Art	MO92C30B2C	Art	MO92C30B3C
Per	Viper	Per	PROJECT	Rif.Silca	MT9CP	Per	C30-C31	Per	C30-C31	Per	C30-C31

Art	MO92C30B4C	Art	MO92C30B5C	Art	MO92C30B6C	Art	MO92C30B7C	Art	MO92C30B8C	Art	MO92103
Per	C30-C31	Per	C30-C31	Per	C30-C31	Per	C30-C31	Per	C30-C31	Lungh.	60 mm

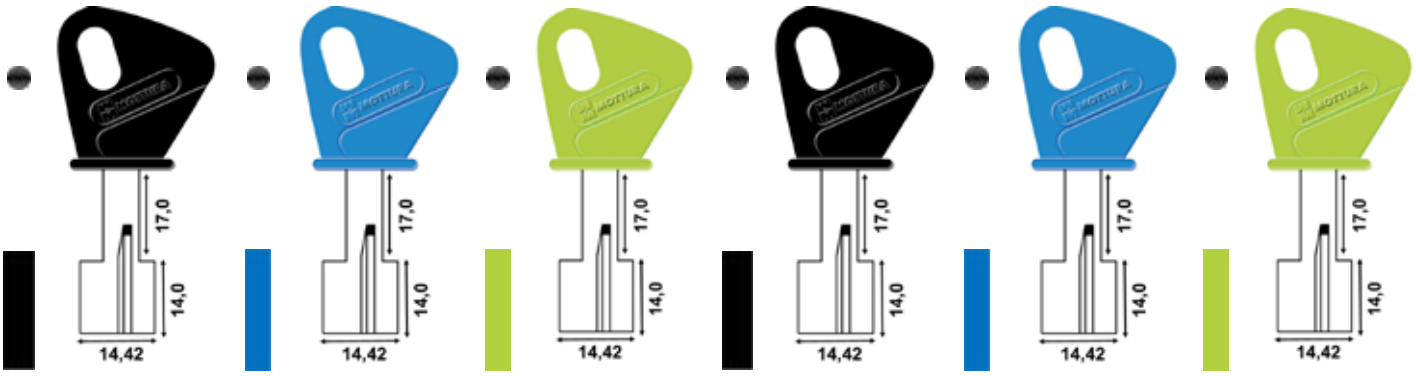

Art	MO92105A	Art	MO92105AB	Art	MO92105AV	Art	MO92105C	Art	MO92105CB	Art	MO92105CV
Rif.Silca	MT4P	Rif.Silca	MT4PB	Rif.Silca	MT4PV	Rif.Silca	MT3P	Rif.Silca	MT3PB	Rif.Silca	MT3PV

Chiavi Grezze

MOTTURA

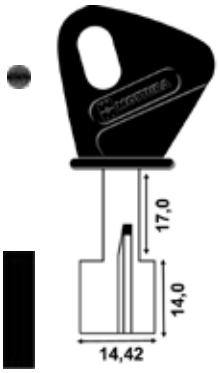

Art	MO92105E
Rif.Silca	MT2P

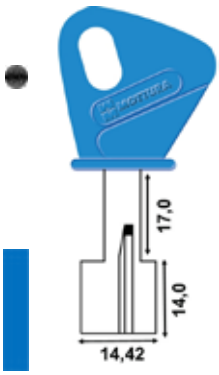

Art	MO92105EB
Rif.Silca	MT2PB

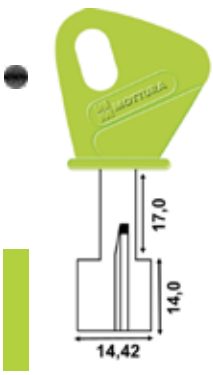

Art	MO92105EV
Rif.Silca	MT2PV

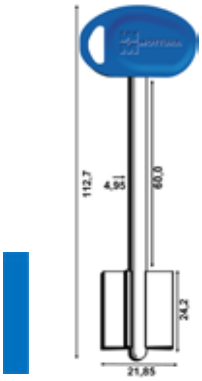

Art	MO92106BC

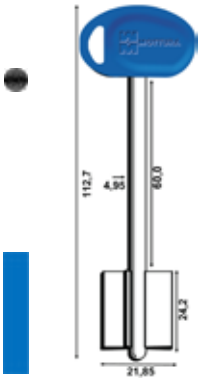

Art	MO921064B
Rif.Silca	MTNBP

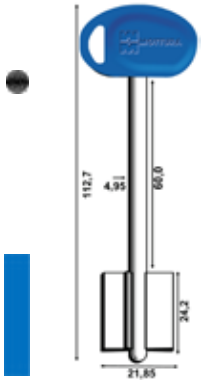

Art	MO921065B
Rif.Silca	MTNCBP

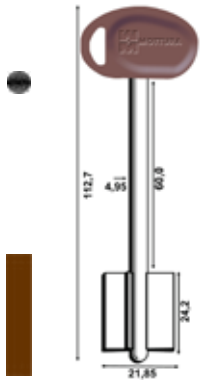

Art	MO921065M
Rif.Silca	MNTCBP

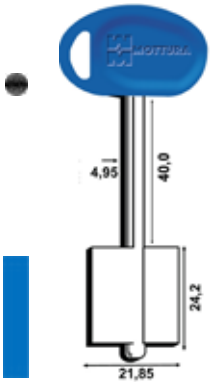

Art	MO92187B
Rif.Silca	5MT14

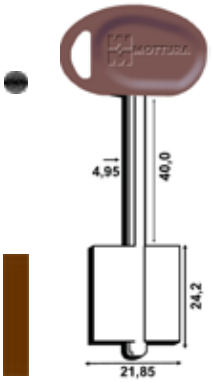

Art	MO92187MAR5C
Rif.Silca	5MT5BP

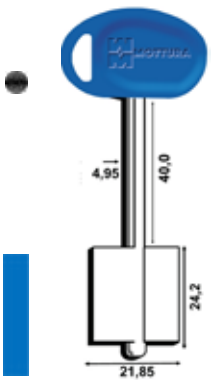

Art	MO921875B
Rif.Silca	5MT5BP

Art	MO92188B
Rif.Silca	MTL

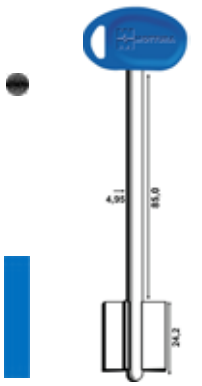

Art	MO92188B4C

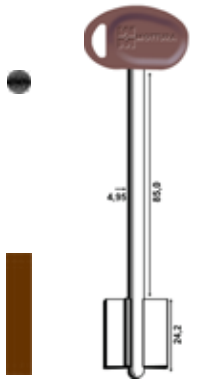

Art	MO92188MAR5C
Rif.Silca	5MT19BP

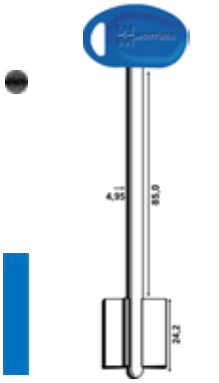

Art	MO921885B
Rif.Silca	5MT19BP

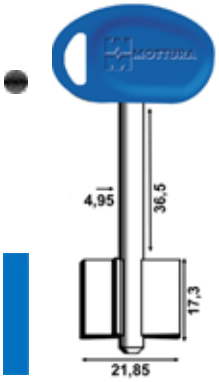

Art	MO92229B5C
Rif.Silca	5MT7BP

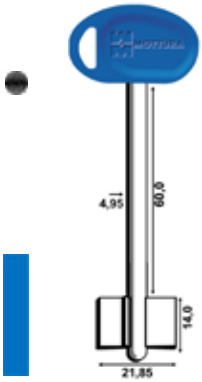

Art	MO922565B
Rif.Silca	5MT7BP

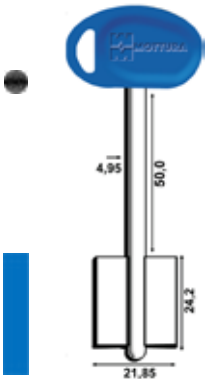

Art	MO922695B
Rif.Silca	5MT9BP

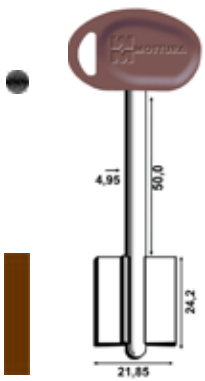

Art	MO922695C
Rif.Silca	5MT9BP

Canese Dante
DAL 1959 PROFESSIONISTI NELLA DISTRIBUZIONE

Chiavi Grezze

MOTTURA

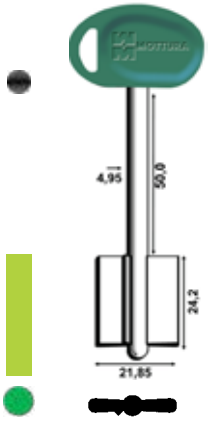

Art	MO922695V
Rif.Silca	5MT9BP

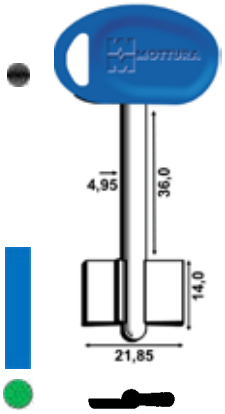

Art	MO92270BLUC
Rif.Silca	5MT16

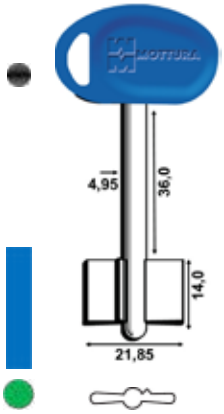

Art	MO922925B
Rif.Silca	5MT3P

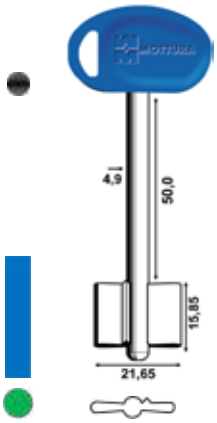

Art	MO922945B

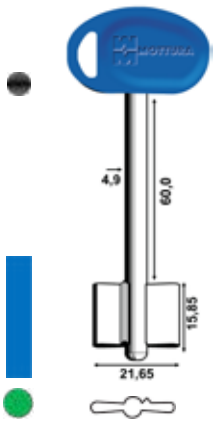

Art	MO922955B

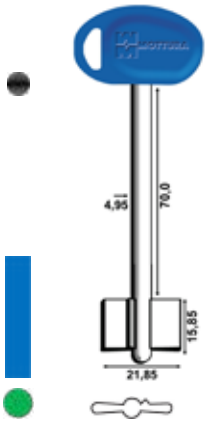

Art	MO92296BLU5C

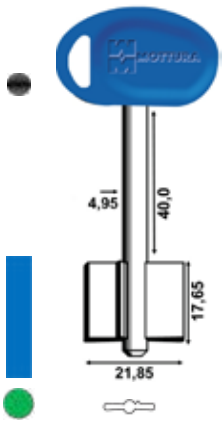

Art	MO92297BLU5C

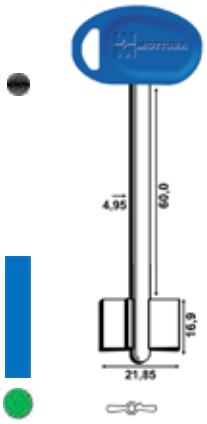

Art	MO92299000C

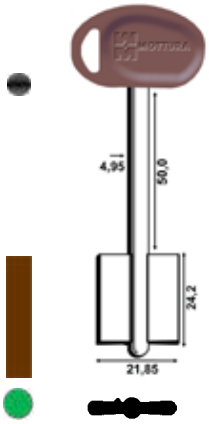

Art	MO92314M4C
Rif.Silca	5MT10BP

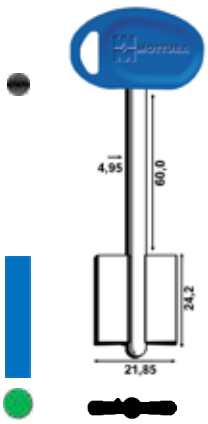

Art	MO92315B4C
Rif.Silca	5MT10BP

Art	MO9813504MN
Info	Testa ricambio

INFO CHIAVI MOTTURA

MOTTURA

Articolo	Utilizzo serie
MODVACP5C	Non cifrata per cilindri serie Viper
MODPACP5C000	Non cifrata per cilindri serie Project
MO92C10B0C	Non cifrata per cilindri CHAMPIONS C10
MO92C30B1.. a B8	Non cifrata per cilindri CHAMPIONS C30-C31
MO92105 varie versioni e colori	Non cifrata per tutti gli articoli con pompa cilindro
MO92106BC	Non cifrata per serie 20-50-64-65.563/564. Esclusi 20.501/511
MO921064B	Non cifrata per serie 20.
MO921065B/M	Non cifrata per serie 52-52K-54-54K. Escluse compact e replay. Serie 68 - art.20.501/511
MO92187B	Non cifrata per serie 50-64-65.563-65.564 e casseforti Personal con chiave a doppia mappa spostata
MO92187MAR5C	Non cifrata per serie 52-52K--54-54K-68-20.501-20.511. Escluse Compact e Replay
MO92188B	Non cifrata per serie 20-50-64-65.563/564. Esclusi art. 20.501/511
MO92188B4C	Non cifrata per serie 20-52y-54y. Esclusi gli articoli 20.501/511.

Articolo	Utilizzo serie
MO921885C	Non cifrata per serie 52-54-52K-54K-68-20.501/511. Escluse Compact e Replay.
MO92229B5C	Non cifrata per serie 41-72 e articolo 65.100.
MO922565B	Non cifrata per serie 40-42-45. Esclusi gli articoli 45.750/1170/1200.
MO922695C	Non cifrata per serie 52-52K-54-54K-68-20.501/511. Escluse Compact e Replay.
MO922695 vari colori	Non cifrata per serie 52-65-65.563/564.
MO92270BLUC	Non cifrata per serie 52-65-65.563/564.
MO922925B	Non cifrata per serie 40-42-45 e articolo 89.740 (tipo nuovo). Esclusi 45.750/1170/1200.
MO922945B	Non cifrata per serrature con nucleo Compact a 6 gorges e cassaforti serie Special
MO922955B	Non cifrata per serrature con nucleo Compact a 6 gorges e cassaforti serie Special
MO92313-4-5	Non cifrata per serrature nucleo Replay
MO92296BLU5C	Non cifrata per casseforti Personal con nucleo compact a 6 gorges e serie Special.
MO92297BLU5C	Non cifrata per casseforti Personal con nucleo compact a 7 gorges.

Chiavi Grezze

Art	ASSACM01KG01N
Info	Classic

Art	ASSACM14KG01N
Info	Junior

Art	ASSACM77KG01S
Info	7 X 7

Chiavi Grezze

Art	OMEC103/05DX
Cod.	00348423

INFO CHIAVI OMEC

Articolo	Utilizzo serie
OMEC103/05DX	Per cilindri serie 140 (escluso 140.23.23) - 141 e 143

Chiavi Grezze

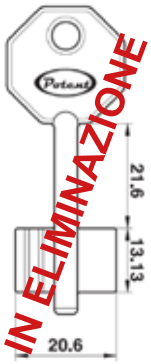

Art	POT1650
Rif.Silca	5PT13

Art	POT7554/120
Rif.Silca	5PT20

INFO CHIAVI POTENT

Articolo	Utilizzo serie
POT1650	Per serie 1600-LLC107/108
POT7554/120	Per serie 7000-8000

Canese Dante
DAL 1959 PROFESSIONISTI NELLA DISTRIBUZIONE

Chiavi Grezze

Art	PR73001B
Rif.Silca	PF20

Art	PR73002A
Rif.Silca	PF22

Art	PR73002B
Rif.Silca	PF21

Art	PR710013
Rif.Silca	PF5S

Art	PR710014
Rif.Silca	PF2

INFO CHIAVI PREFER

Articolo	Utilizzo serie
PR73001B	Chiave serie S
PR73002A/B	Chiave serie U-W

Chiavi Grezze

Art	SECIM3200XBKXXXX
Info	Coprichiave

Art	SECTA3500CBKXXXX
Info	Inserto

Art	SECZCV3030KC
Uso	Cantiere

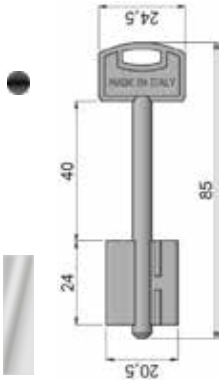

Art	SEC0CCGXNISBOZ
Rif.Silca	5SCM8

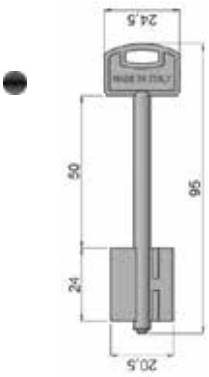

Art	SEC0CCHXNI
Rif.Silca	5SCM14

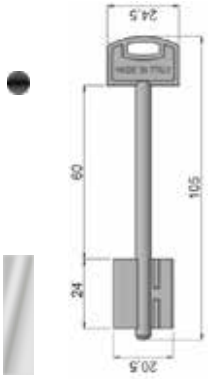

Art	SEC0CCIXNISBOZ
Rif.Silca	5SCM12

Art	SEC0CK1XNISBOZ
Info	Per K1

Art	SEC0CK2XNIG
Info	Per K2

Art	SEC0C22XNISBOZ
Info	Per serranda

Art	SEC0K11XNI
Info	Per Evo K1

Chiavi Grezze

SECUREMME

INFO CHIAVI SECUREMME

Articolo	Utilizzo serie
SECZCV3030KC	Chiave da cantiere per cilindro 3000SOT1530XX1XX
SEC0CCGXNISBOZ	Ricambio per porte blindate con produzione fino al 2012
SEC0CCHXNI	Ricambio per porte blindate con produzione fino al 2012
SEC0CCIXNISBOZ	Ricambio per porte blindate con produzione fino al 2012
SEC0CK1XNISBOZ	Chiave grezza per cilindro K1
SEC0CK2XNIG	Chiave grezza per cilindro K2
SEC0C22XNISBOZ	Chiave per serranda cilindro
SEC0K11XNI	Chiave per cilindro EvoK1 a duplicazione libera

CHIAVI SECUREMME - SOLO PER CENTRI AUTORIZZATI

SECUREMME

0CV3XNI...	Informazioni
	Chiave brevettata Securmap 11 a duplicazione protetta. gambo da 35 mm per serrature da infilare, serrande e garage. SECURMAP 11

0CV6XNI...	Informazioni
	Chiave brevettata Securmap 11 a duplicazione protetta. Gambo da 60 mm per serrature da infilare. SECURMAP 11

0CC4XNIS...	Informazioni
	Chiave brevettata Securmap 24 a duplicazione protetta. gambo da 40 mm per porte blindate. SECURMAP 24

0CC5XNI...	Informazioni
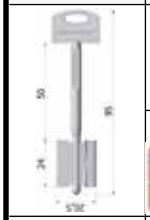	Chiave brevettata Securmap 24 a duplicazione protetta. gambo da 50 mm per porte blindate. SECURMAP 24

0CC4XNI...	Informazioni
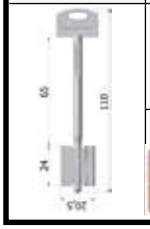	Chiave brevettata Securmap 24 a duplicazione protetta. gambo da 65 mm per porte blindate. SECURMAP 24

0CK3XNI...	Informazioni
	Chiave a duplicazione protetta per cilindri K3 a 10 perni. Disponibile in profili vari.

0K33XNI..	Informazioni
	Chiave a duplicazione protetta per cilindri K3.3. Disponibile in profili vari.

0CK5XNI...	Informazioni
	Chiave a duplicazione protetta per cilindri K5. Disponibile in profili vari.

0K1A1NI...	Informazioni
	Chiave a duplicazione protetta in ottone nichelato per cilindri K18P TOP.

0K22XNI...	Informazioni
	Chiave a duplicazione protetta per cilindri K22.

0K2A1NI...	Informazioni
	Chiave a duplicazione protetta per cilindri K28P TOP.

0K3AXNI...	Informazioni
	Chiave a duplicazione protetta per cilindri K38P TOP.

0K64XNI...	Informazioni
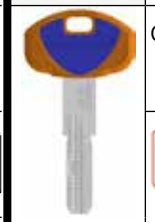	Chiave a duplicazione protetta per cilindri K64 a 11 perni. Disponibile in profili vari

0428KBK16SB	Informazioni
	Dotazione: 1 IM4280XBK Coprichiave impugnatura MecDef in nylon nero 1 CV4280XBK16; Cassetto chiave in nylon nero con mappatura 3; da completare inserendo la mappatura 1 e 2 per MecDef profilo 16 IT 1 IN4280XBL; Inserto scudetto blue per impugnatura chiave MecDef logo securemme; Combinazioni altezza 1; Combinazioni altezza 2.

Canese Dante
DAL 1959 PROFESSIONISTI NELLA DISTRIBUZIONE

Chiavi Grezze

TECHNOMAX

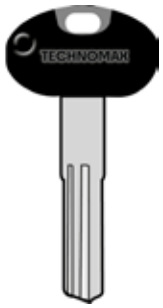

Art	TECCV-EK
Info	Per K5

Art	TECCV-TLS
Info	Per TLS

Art	TECCV-TSK
Info	Per TSK1

Art	TECRIC-G
Info	Per MSC/1

Chiavi Grezze

Viro

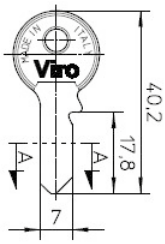

Art	VIRO011DX
Rif.Silca	VI084

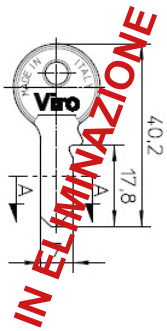

Art	VIRO011SX
Rif.Silca	VI085

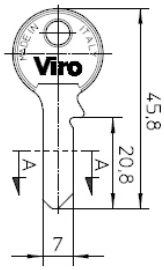

Art	VIRO013
Rif.Silca	VI086

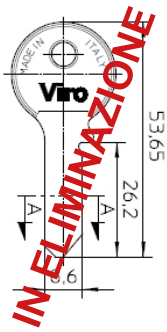

Art	VIRO015
Rif.Silca	VI080

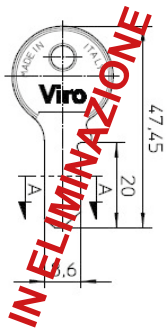

Art	VIRO017
Rif.Silca	VI082

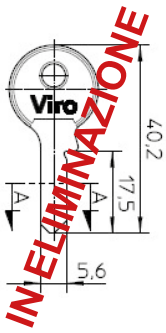

Art	VIRO019D
Rif.Silca	VI4

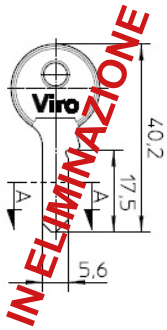

Art	VIRO019S
Rif.Silca	VI4R

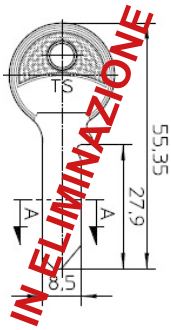

Art	VIRO037SX

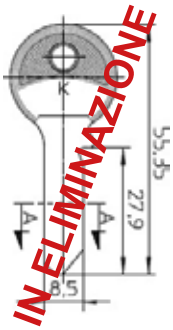

Art	VIRO039
Rif.Silca	VI3R

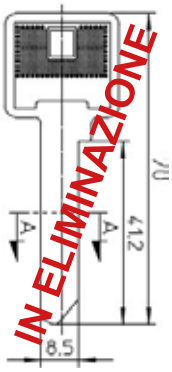

Art	VIRO084

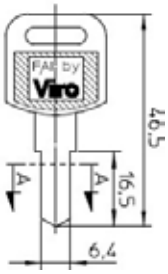

Art	VIRO1046A
Lungh.	16,7 mm

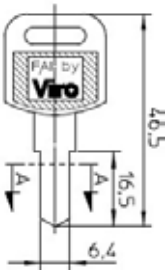

Art	VIRO1046B
Lungh.	19 mm

Chiavi Grezze

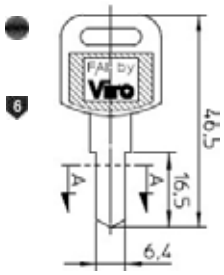

Art	VIRO1046B
Lungh.	19 mm

INFO CHIAVI VIRO

Articolo	Utilizzo serie
VIRO011	Per serie: 102 - 203 - 301 - 311 - 311.40 - 311.64 - 371 - 505 - 521 - 553 - 553.CP - 553.32 - 553.64 - 573.7 - 573.32.7 - 1002.90 - 1012.90 - 1020 - 1052.90 - 1252.90 - 4231.500 - 1.4232 - 1.4234 - 1.4236 - 1.4238 - Serrature per mobili.
VIRO013	Per serie: 302 - 312 - 312.64 - 312.90 - 373 - 375 - 508 - 554 - 554.CP.7.45 - 554.42 - 554.64 - 574.7 - 574.42.7 - 555.AR - 744 - 745 - 1003.90 - 1005.90 - 1013.90 - 1053.90 ÷ 1056.90 - 1253.90 - 1254.90 - 1422.
VIRO015	Per serie: 105 ÷ 107 - 303 ÷ 305 - 313 ÷ 315.90 - 376 - 377 - 506 - 507 - 555 - 555.49 - 555.90 - 556 - 557 - 575.7 - 575.49.7 - 576.7 - 712 ÷ 714 - 718 - 723 - 725 - 727 - 731.731.9 - 735 - 1.736 - 2.736 - 740.1 ÷ 740.7 - 740.13 - 1.772 - 772 - 773 - 791 - 794 - 753.30 ÷ 757.60 - 4015 ÷ 4017 - 8300 - 1.8301. Serrature da applicare meccaniche ed elettriche. Serrature per serranda con cilindro 735. Corazzati fai by viro.
VIRO017	Per serie: 103 - 104 - 721 - 1.722 - 722 - 722.27.37 - 1.724 - 724 - 726 - 771 - 751.25 - 752.25.
VIRO019	Per articolo: 1062.90.
VIRO037	Per articoli: 4201 - 4218 - 4735 - Spranga fissa.
VIRO039	Per serie: 4115 ÷ 4117 - 4117.X - 4125 - 4126 - 4143 - 4144 - 4743.
VIRO084	Per articolo: 4221 mezza sfera.
VIRO1046	Per: Serrature universali FAI by Viro in zama. Per l'articolo 1031.

INFO CHIAVI PALLADIUM

FOTO	ARTICOLO	CODICE	INFORMAZIONI
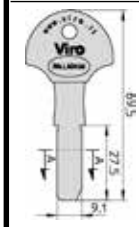	VIRO065PVA	00362696	Cifratura laterale A
	VIRO065PVB	00362702	Cifratura laterale B
	VIRO065PVC	00362719	Cifratura laterale C
	VIRO065PVD	00362726	Cifratura laterale D
	VIRO065PVE	00362733	Cifratura laterale E
	VIRO065PVF	00362740	Cifratura laterale F

Chiavi Grezze

Art	WKEY300	Art	W79/4
Rif.Silca	WA8	Rif.Silca	WA2R

INFO CHIAVI WALLY

Articolo	Utilizzo serie
WKEY300	Per lucchetto rettangolare serie 300

Canese Dante
DAL 1959 PROFESSIONISTI NELLA DISTRIBUZIONE

Chiavi Grezze

Art	YAC0500KB
Info	Yale 500

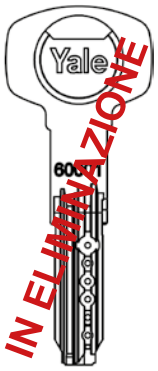

Art	CY016P106
Info	Per Y2S-Y2P

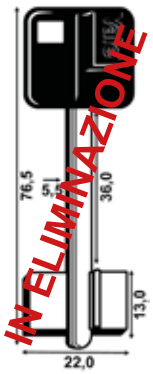

Art	YA0143200
Rif. Silca	5YA10P

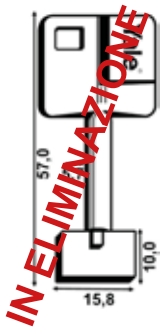

Art	YA143000
Rif. Silca	5YA1

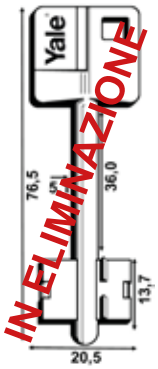

Art	YA0143300
Rif. Silca	5YA20

Art	YA0144000
Rif. Silca	5YA13P

Art	YA016C106

Art	YA108
Rif. Silca	YA31

Art	YA109

Art	YA151785
Rif. Silca	XY5

INFO CHIAVI YALE

Articolo	Utilizzo serie
YAC0500KB	Chiave grezza per cilindro piattaforma Yale 500. Serie Unica
CY016P106	Compatibile con cilindri Y2S - Y2P. Distribuzione controllata. Solo cifrate supplementari
YA016C106	Per lucchetto blindato rettangolare in acciaio serie Y164. Compatibile e retrofit chiavi corbin

CHIAVE

Chiave con chiavistello quadra. Diametro esterno 12 mm. Lato del quadrato 0,7 mm.

Articolo	Codice	Cf
CATIN201	00021654	*10

CHIAVE

Chiave con chiavistello a sezione quadra. Diametro esterno 12 mm. Lato del quadrato 0,7 mm.

Articolo	Codice	Cf
COM0625	00040532	*50

CHIAVE

Chiave con chiavistello a sezione triangolare. Diametro esterno 12 mm. Lato del triangolo 0,9 mm.

Articolo	Codice	Cf
COM0625TR	00222310	*50

CHIAVE FISSA

Chiave fissa in zama. Con "barba alta". Tipo arte povera. Lunghezza 75 mm.

Articolo	Codice	Rifinitura	Pz
CA0609280BR	00385718	Bronzato	100
CA0609280OR	00385725	Oro lucido	100

CHIAVE FISSA

Chiave in zama modello fisso. Lunghezza 75 mm.

Articolo	Codice	Rifinitura	Pz
CA0803110NES	00390880	Nero sfumato	*100

CHIAVI ELETTRONICHE

Chiave elettronica KEY CONTROL.

Articolo	Codice	Cf
ATRA08KR	00366908	1

CHIAVI ELETTRONICHE

Chiave elettronica KEY CARD

Articolo	Codice	Cf
ATRA08PR	00366915	1

KIT COVER MAGNETICA

Kit per chiavi KABA e KESC.

Articolo	Codice	Cf
DISECKM4221	00373982	5

KIT VALIGETTA

Kit valigetta per duplicazioni chiavi magnetiche. Kit da 20 chiavi.

Articolo	Codice	Descrizione	Cf
DISECKTXP3G	00350372	Per chiavi KM0P3G	1
DISECKTXP42	00334259	Per chiavi KM0P42	1
DISECKTXP70	00350365	Per chiavi KM0P70	1
DISECKTXP85	00350389	Per chiavi KM0P85	1
DISECKTXP3GMR	00426732	Per chiavi KM0P3GMR	1

CHIAVE

Chiave "small size" in poliammide con impugnatura antiscivolo.

Articolo	Codice	Descrizione	Cf
GIUSNAPQ	00276672	Quadrato misura 7 mm	*250

CHIAVE

Chiave "big size" in poliammide con inserto in zama nichelata. Impugnatura anatomica.

Articolo	Codice	Descrizione	Cf
GIUSNAPQL	00276696	Quadrato misura 7 mm	*100

CHIAVE

Chiave "small size" in poliammide con impugnatura antiscivolo.

Articolo	Codice	Descrizione	Cf
GIUSNAPT	00276665	Triangolo misura 6,5 mm	*250

CHIAVE

Chiave "big size" in poliammide con inserto in zama nichelata. Impugnatura anatomica.

Articolo	Codice	Descrizione	Cf
GIUSNAPTL	00276689	Triangolo misura 6,5 mm	*100

CHIAVE UNIVERSALE

Chiave maschio universale per quadri Q.6 e Q.8

Articolo	Codice	Cf
CHIAVEMASCHIO8	00304924	*5

CHIAVE A CROCE

Chiave a croce universale multiuso a 4 facce per aperture di armadietti, centraline, quadri elettrici, cassette acqua, gas e mentano, ecc..

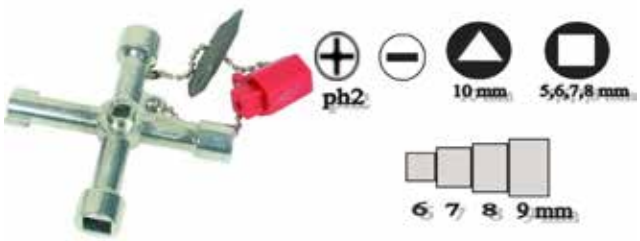

Articolo	Codice	Cf
CHIAVECROCEKRINO	00317610	1

KIT VALIGETTA

Kit valigetta per la duplicazione delle chiavi magnetiche Torcan Bunker Locks®

Articolo	Codice	Descrizione	Cf
TORKMKIT	00427838	Kit 50 duplicazioni	1

CHIAVE A CROCE

Chiave con 4 funzioni. In zama.

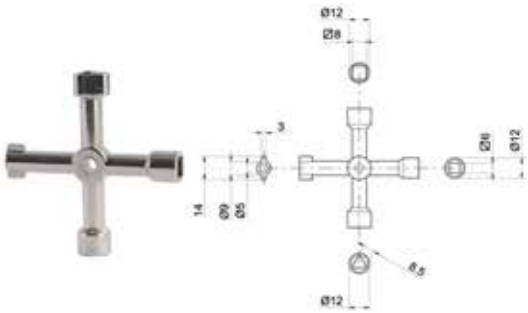

Articolo	Codice	Cf
CHIAVECROCE028	00395878	1

CHIAVE

Chiave per casellario Metalplus.

Articolo	Codice	Cf
CHIAV53E00	00346672	*

CHIAVE A IMPRONTA

Chiave a impronta con testa a martello realizzata in lega di zinco nichelata. Collo con diametro 8 mm. Collo chiave lungo 42 mm. Terminale della chiave con impronta dal diametro di 13,2 mm.

Articolo	Codice	Cf
MOIASCHD05750	00347976	*

CHIAVE A IMPRONTA

Chiave a impronta con testa a ovale realizzata in lega di zinco nichelata. Collo con diametro 8 mm. Collo chiave lungo 42 mm. Terminale della chiave con impronta dal diametro di 13,2 mm.

Articolo	Codice	Impronta	Cf
MOIASCHD05788	00377706	P3	*

CHIAVE CASETTE POSTALI

Chiave per cassette postali vulcania. Femmina

Articolo	Codice	Profilo	Cf
CHIAVEVULCANIA01	00300575	1	*5
CHIAVEVULCANIA02	00300582	2	*5
CHIAVEVULCANIA03	00300599	3	*5
CHIAVEVULCANIA04	00300605	4	*5
CHIAVEVULCANIA05	00300612	5	*5
CHIAVEVULCANIA06	00300629	6	*5

CHIAVE PER PATENT

Per patent. In ottone cromato satinato.

Articolo	Codice	Cf
CHIAVEPATOV80	00375856	*

CHIAVI GREZZE AUTO MOTO E GUSCI VUOTI

Chiavi auto e moto
Chiavi Trasponder
Gusci auto vuoti
Trasponder e accessori
Dispositivi automotive
Radiocomandi auto
Automotive

Chiavi Grezze

AXA®

Art.	AX1RP

BOSCH®

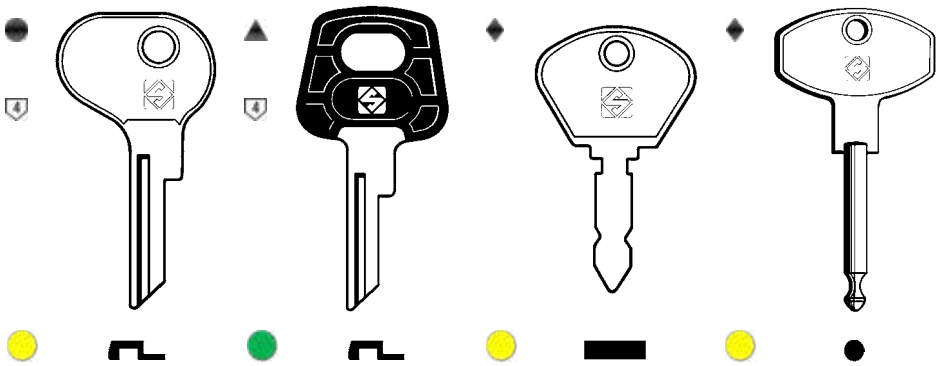

Art.	BH4	Art.	BH4P	Art.	OM1	Art.	XOM2

BRIGGS® & STRATTON®

Art.	CY13

BRIGGS® & STRATTON®

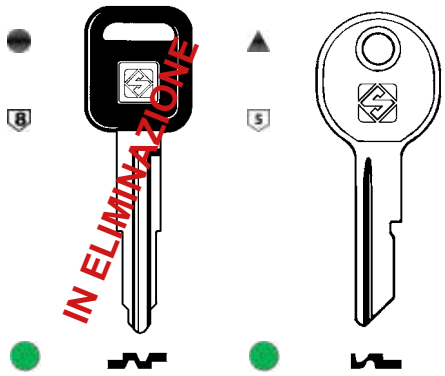

Art.	GM20P	Art.	RB3

CATERPILAR®

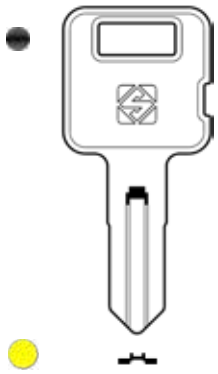

Art.	CTR1R

DAATSUN®

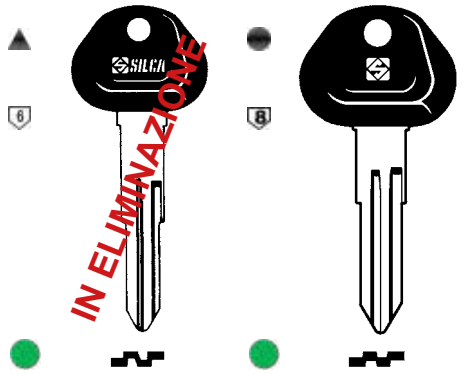

Art.	DAT6P	Art.	DAT12P

DAIHATSU®

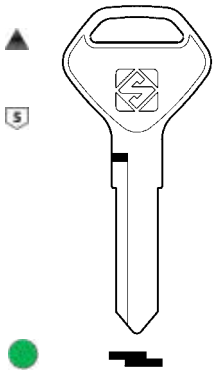

Art.	DH1

DAIHATSU®

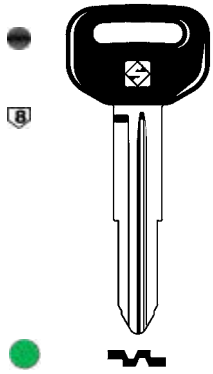

Art.	DH4RP

DAEWOO®

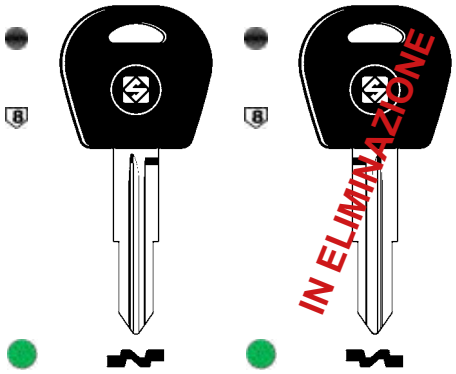

Art.	DWO5AP	Art.	DWO5RAP

DOM®

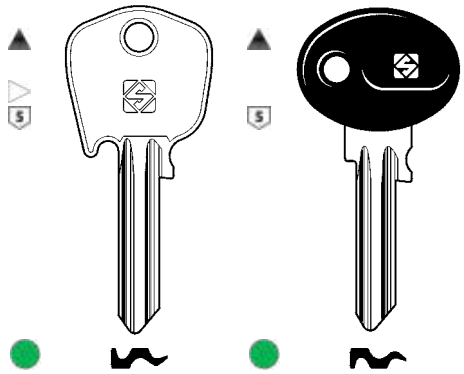

Art.	DM1	Art.	DM1RP

FAAB®

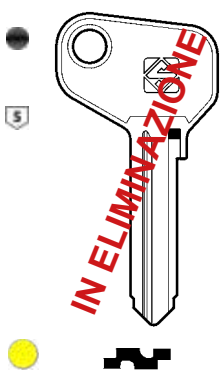

Art.	FAB2

FARMA®

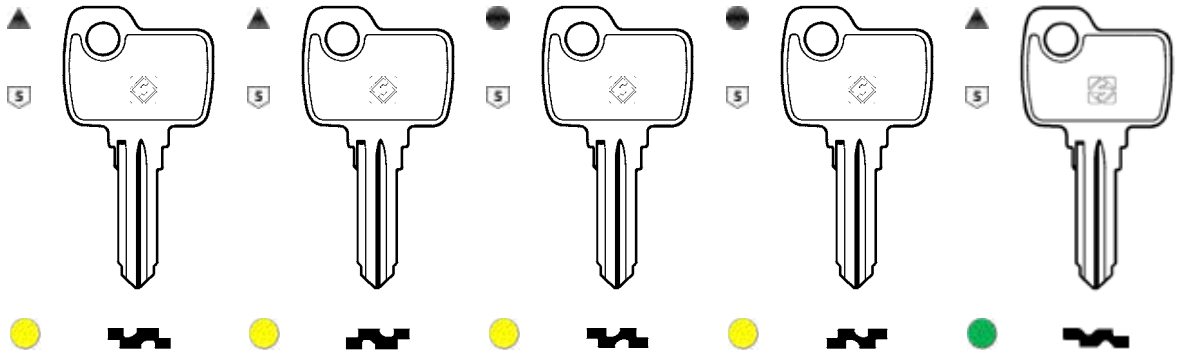

Art.	FAR1	Art.	FAR1R	Art.	FAR2	Art.	FAR2R	Art.	FAR3

FIAT®

Art.	FA2

Canese Dante
DAL 1959 PROFESSIONISTI NELLA DISTRIBUZIONE

Chiavi Grezze

FIAT®		FORD®		FORD®		GHE®		GHE®		GIOBERT®	
Art.	FA2P	Art.	FO10P	Art.	FO21P	Art.	GHE1	Art.	GHE2	Art.	GT2

GIOBERT®

Art.	GT4R	Art.	GT5BP	Art.	GT5P	Art.	GT6RAP	Art.	GT6RBP	Art.	GT6RP

IN ELIMINAZIONE

GIOBERT®

Art.	GT7P	Art.	GT10AP	Art.	GT10BP	Art.	GT10CP	Art.	GT10DP	Art.	GT10P

GIOBERT®

Art.	GT14AP	Art.	GT15R	Art.	GT15RAP	Art.	GT15RBP	Art.	GT15RCP	Art.	GT15RP

Chiavi Grezze

GIOBERT®

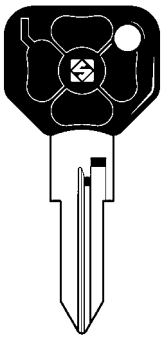

Art.	GT16AP

GIVI®

Art.	GIV1P

HONDA®

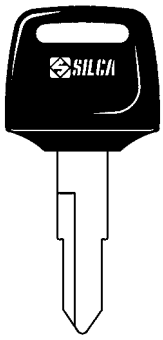

Art.	HON31CP

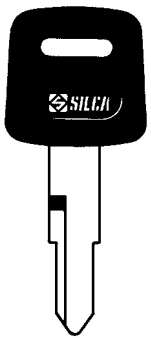

Art.	HON31P

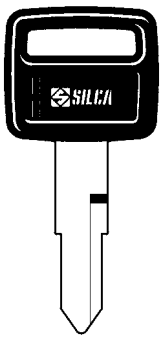

Art.	HON31RAP

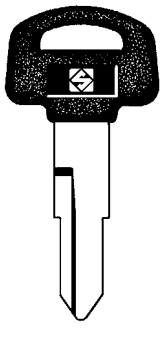

Art.	HON31RBP

HONDA®

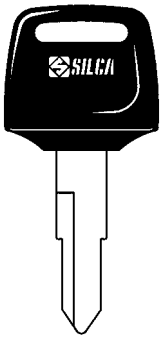

Art.	HON31RCP

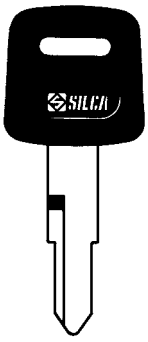

Art.	HON31RP

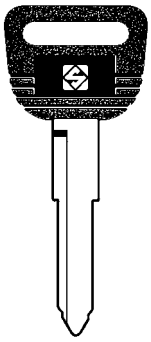

Art.	HON37P

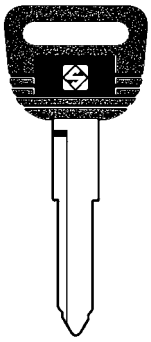

Art.	HON37RP

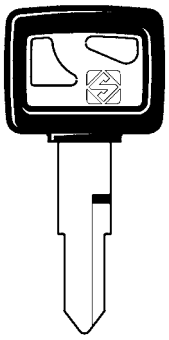

Art.	HON39P

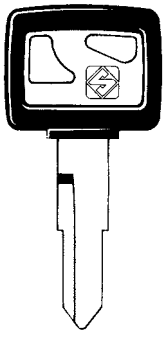

Art.	HON39RP

HONDA®

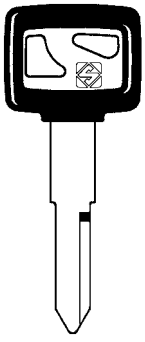

Art.	HON41P

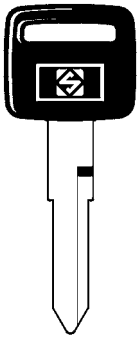

Art.	HON42AP

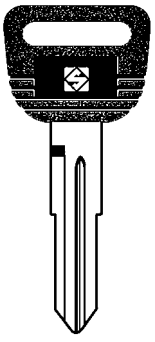

Art.	HON45RP

Art.	HON46RAP

Art.	HON49P

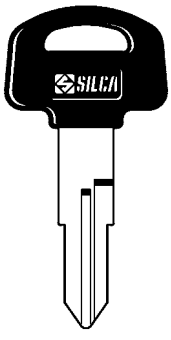

Art.	HON61BP

HONDA®

Art.	HON63FP

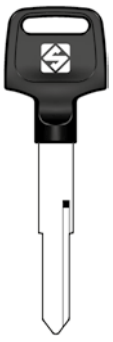

Art.	HON72P

Art.	HON87MP

Art.	HON89MP

Art.	HON92RSP

HUF®

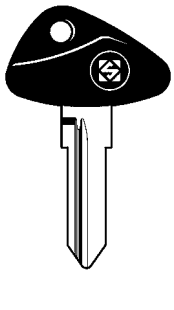

Art.	BW7BP

Canese Dante
DAL 1959 PROFESSIONISTI NELLA DISTRIBUZIONE

Chiavi Grezze

HUF®

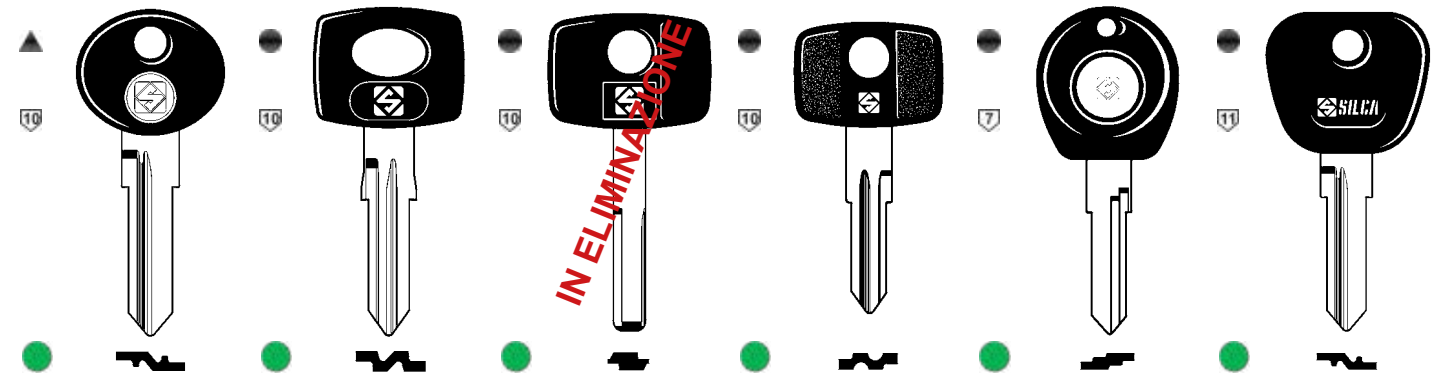

Art.	BW7P	Art.	HU36P	Art.	HU43P	Art.	HU46P	Art.	HU49CP	Art.	HU50AP

HYUNDAI® / IMSA® / ISUZU® / L&F® / LMP®

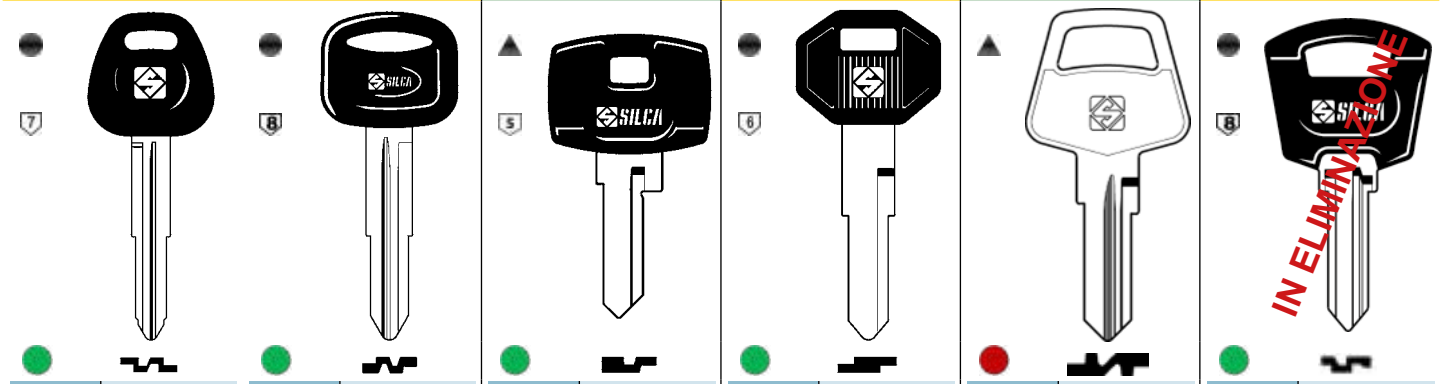

Art.	HYN5RP	Art.	HYN6P	Art.	IM2P	Art.	ISU2P	Art.	LF21R	Art.	LMP2P

LMP®

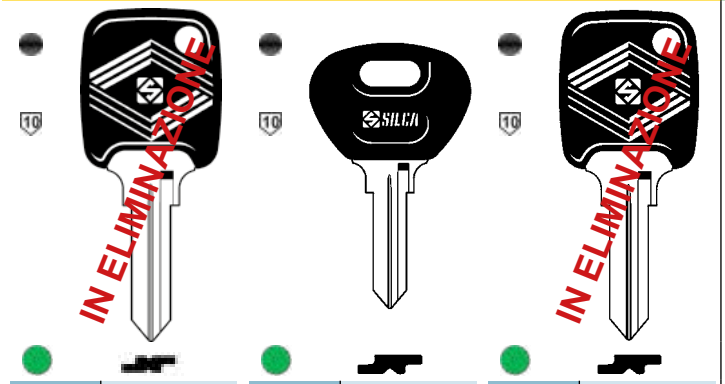

Art.	LMP4EP	Art.	LMP5AP	Art.	LMP5EP

KAWASAKI®

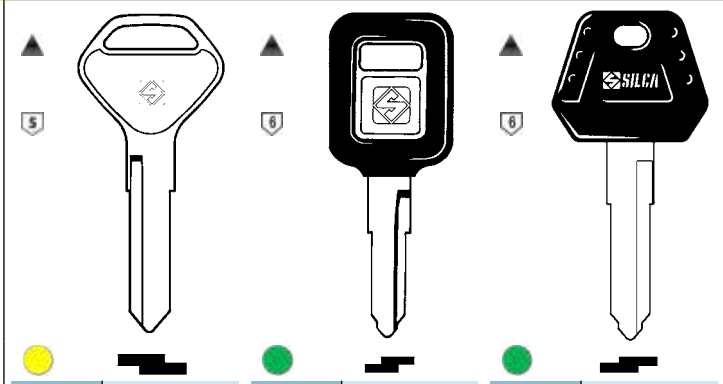

Art.	KW9	Art.	KW12P	Art.	KW14P

KAWASAKI®

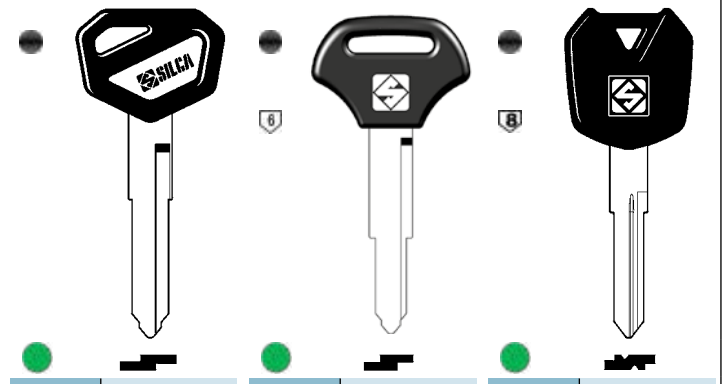

Art.	KW15BP	Art.	KW16CP	Art.	KW18DP

KTM®

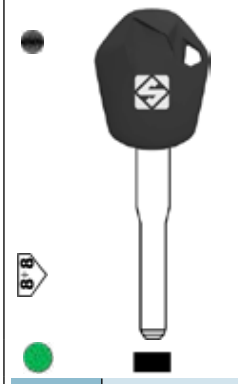

Art.	KTM1P

KYMCO®

Art.	KYM1P	Art.	KYM1RP

Chiavi Grezze

KYMCO®

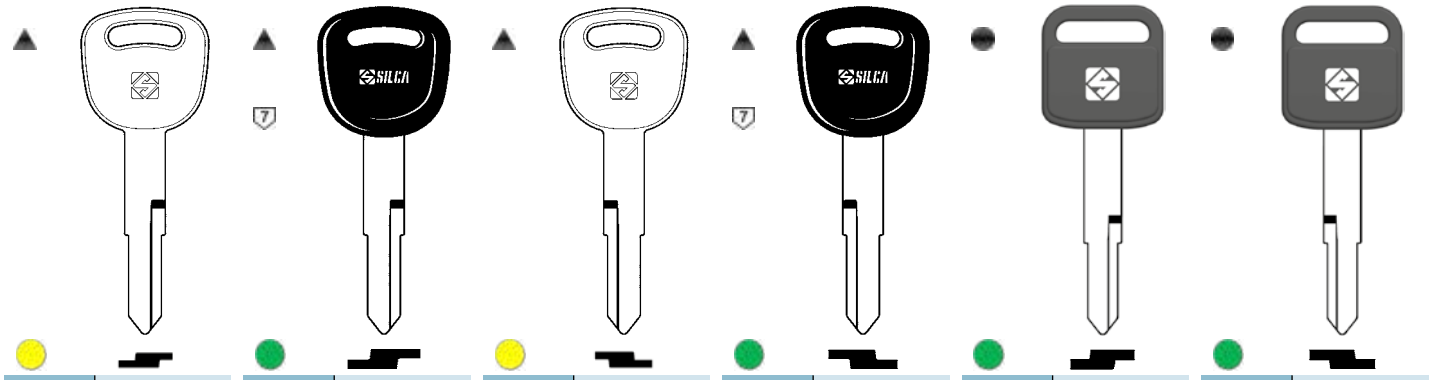

Art.	KYM2	Art.	KYM2P	Art.	KYM2R	Art.	KYM2RP	Art.	KYM3AP	Art.	KYM3RAP

KYMCO®

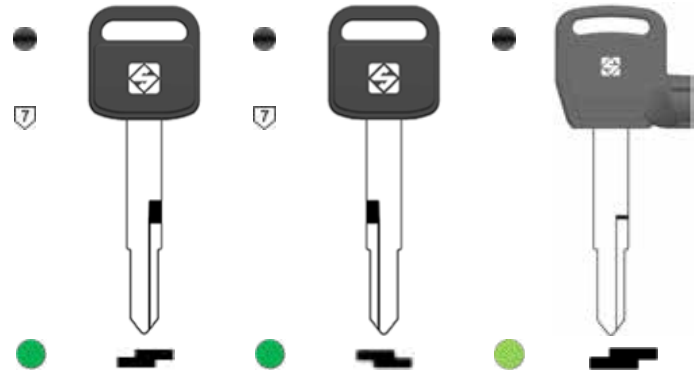

Art.	KYM4AP	Art.	KYM4RAP	Art.	KYM5MP

LOWE® & FLETCHER®

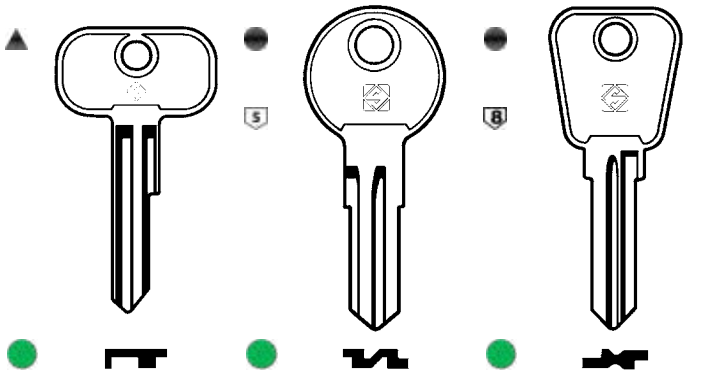

Art.	LF1	Art.	LF12	Art.	LF19

LOWE® & FLETCHER®

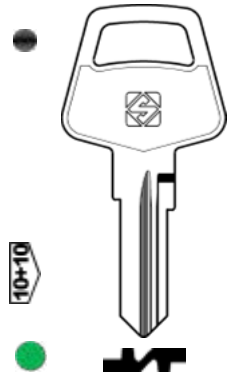

Art.	LF21R

MAGNETI MARELLI®

Art.	MM1RP

MITSUBISHI®

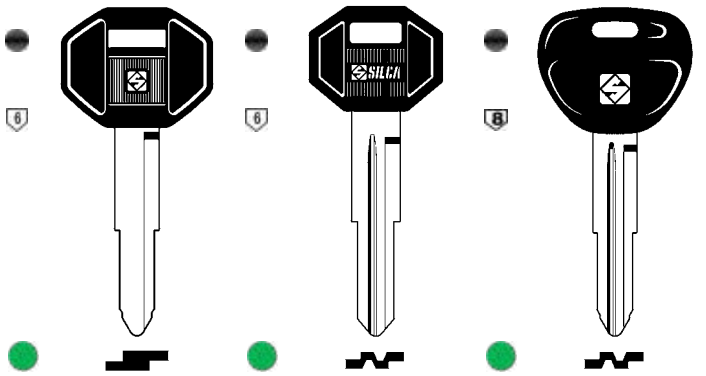

Art.	MIT2RP	Art.	MIT6RP	Art.	MIT8AP

MERIT®

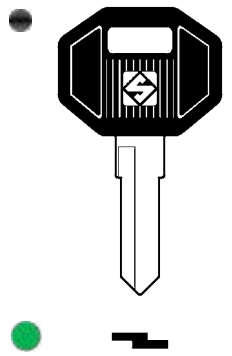

Art.	MRT1RP

MOBELLA®

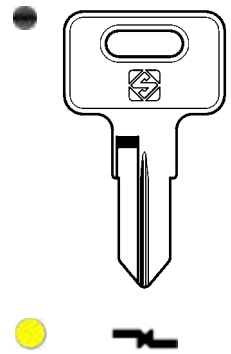

Art.	MBL1R

NEIMAN®

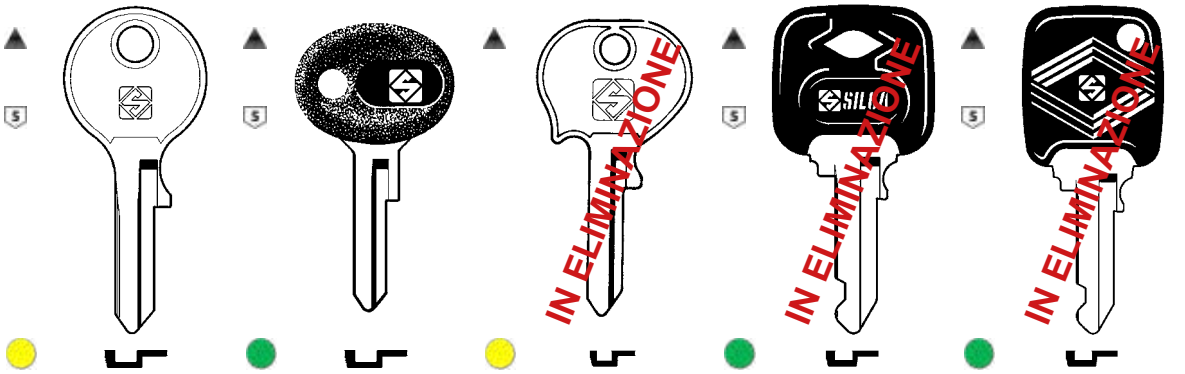

Art.	NE5	Art.	NE5P	Art.	NE10	Art.	NE21BP	Art.	NE21EP

Canese Dante
DAL 1959 PROFESSIONISTI NELLA DISTRIBUZIONE

Chiavi Grezze

NEIMAN®

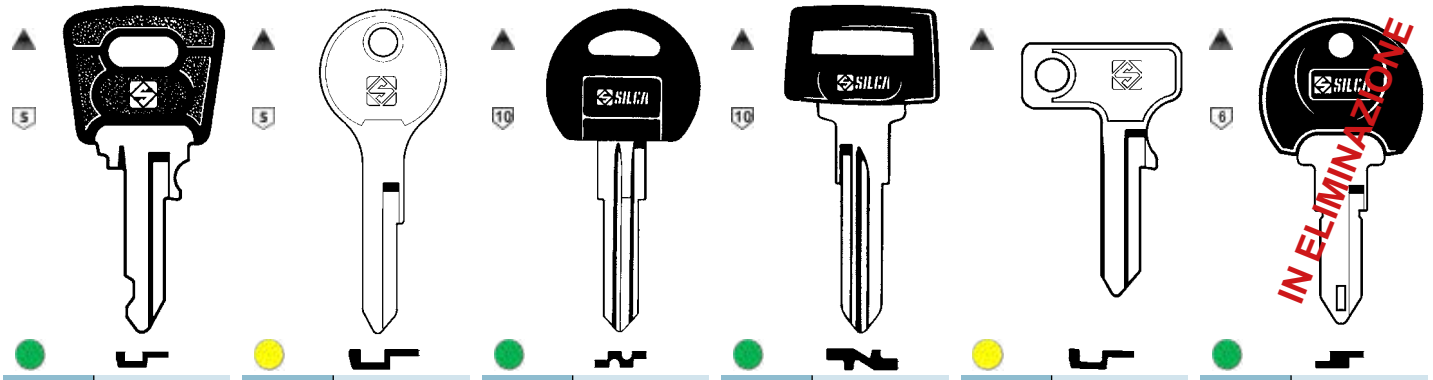

Art.	NE21P	Art.	NE31	Art.	NE38AP	Art.	NE40P	Art.	NE44	Art.	NE55AP

NEIMAN®

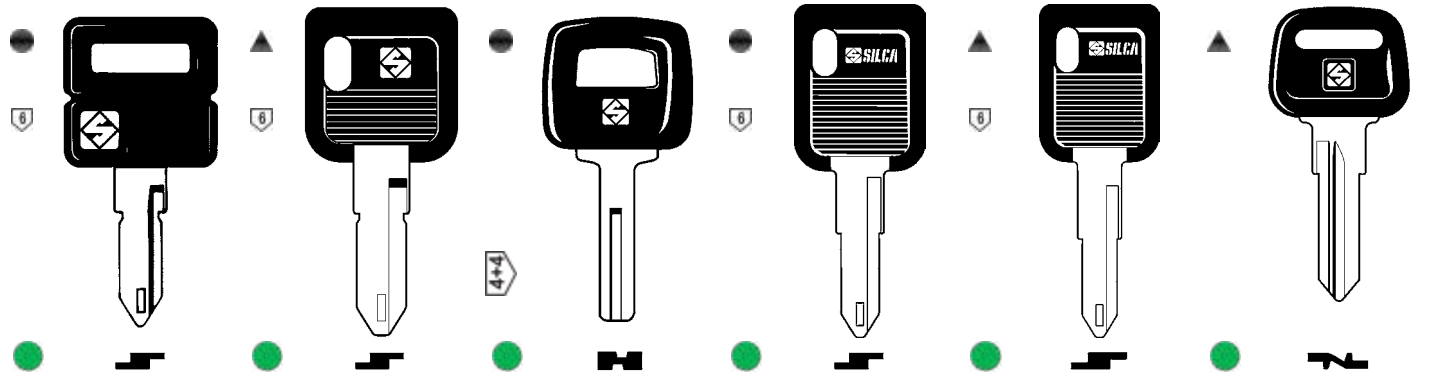

Art.	NE55FP	Art.	NE55P	Art.	NE66P	Art.	NE72DP	Art.	NE73DP	Art.	NE74P

NEIMAN® / NISSAN® / RONIS® / SAFE®

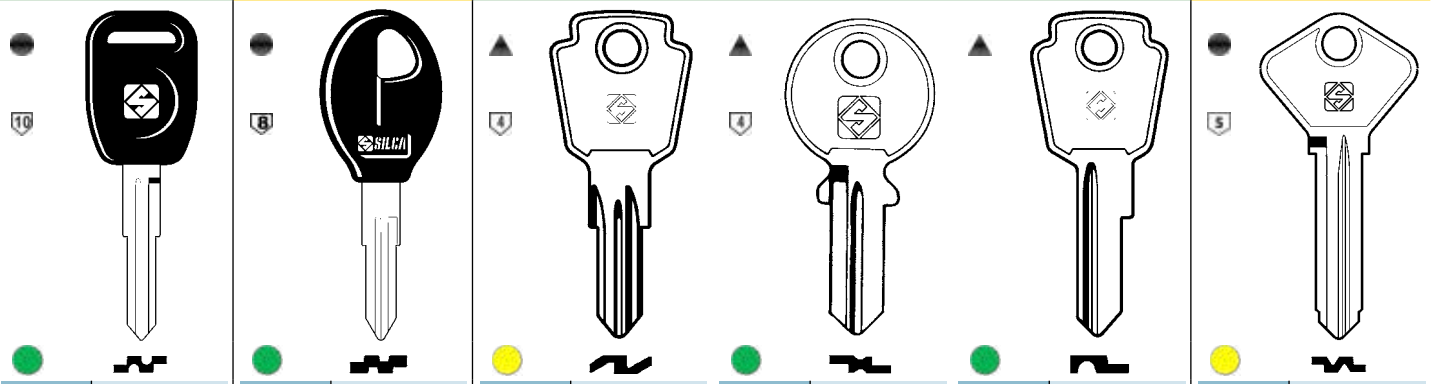

NEIMAN®		NISSAN®		RONIS®						SAFE®	
Art.	NE75EP	Art.	NSN11BP	Art.	RO3	Art.	RO5	Art.	RO36	Art.	AF3A

SAFE®

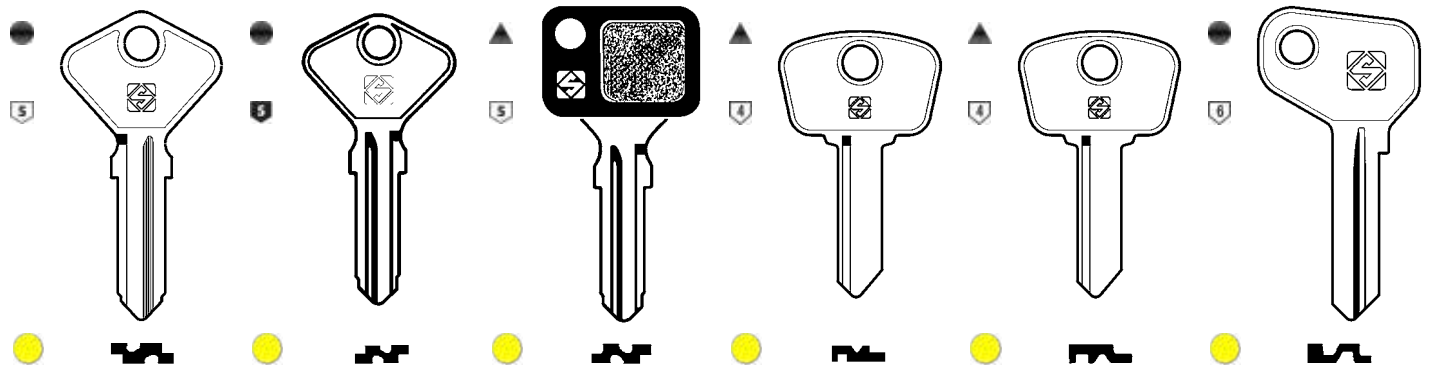

Art.	AF4A	Art.	AF4D	Art.	AF4DP	Art.	AF5A	Art.	AF5C	Art.	AF7A

Chiavi Grezze

SAFE®

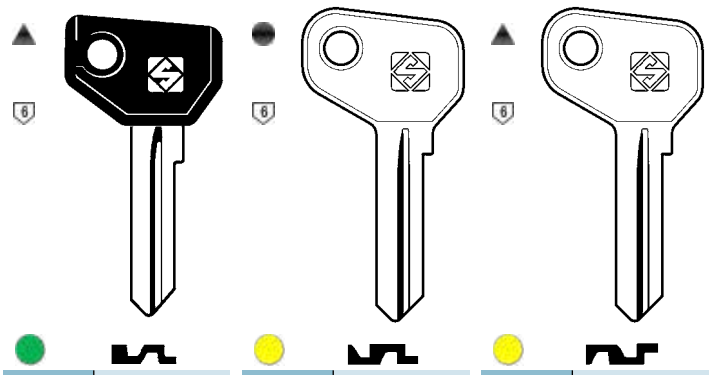

Art.	AF7AP	Art.	AF7C	Art.	AF7D

SIMPLEX®

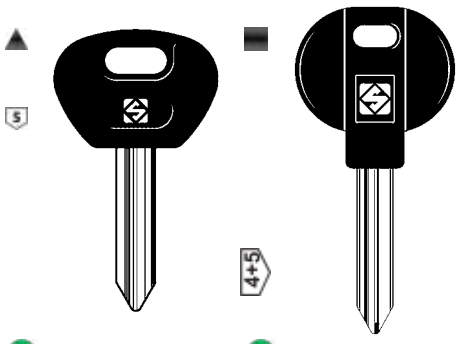

Art.	SX8P	Art.	SX11BP

SISPA®

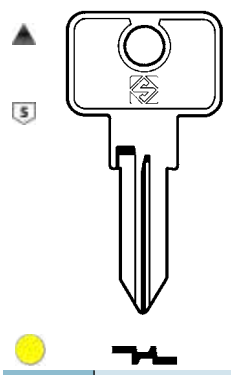

Art.	SSA2R

SISPA®

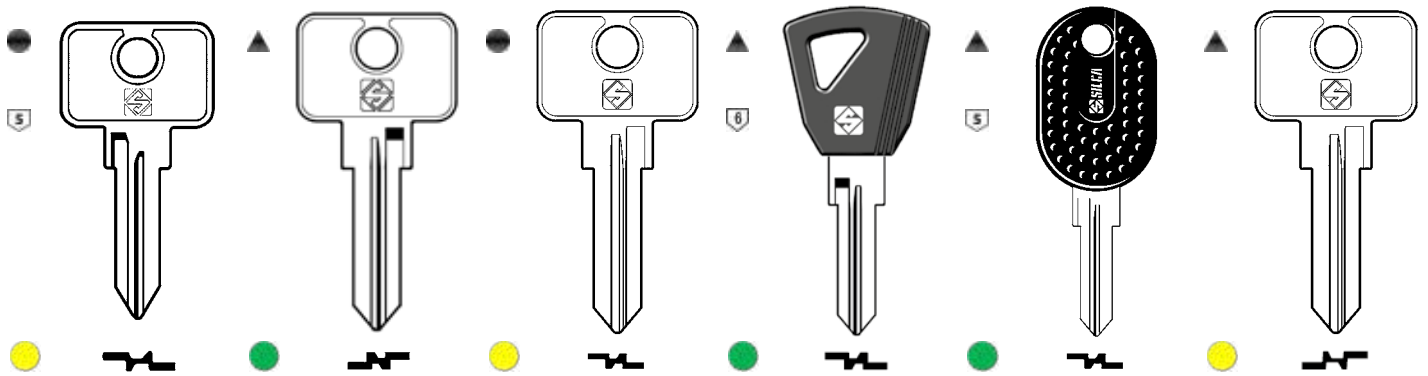

Art.	SSA3R	Art.	SSA4	Art.	SSA4R	Art.	SSA4RAP	Art.	SSA4RP	Art.	SSA5

SISPA®

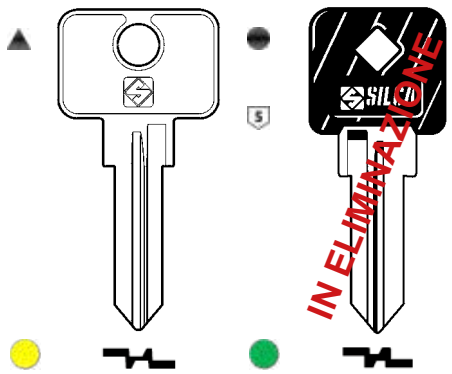

Art.	SSA5R	Art.	SSA6RP

SKODA®

Art.	SK20RP

SUZUKI®

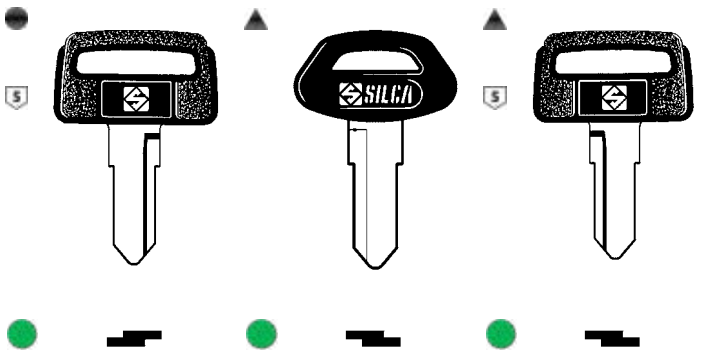

Art.	SZ4P	Art.	SZ4RAP	Art.	SZ4RP

SUZUKI®

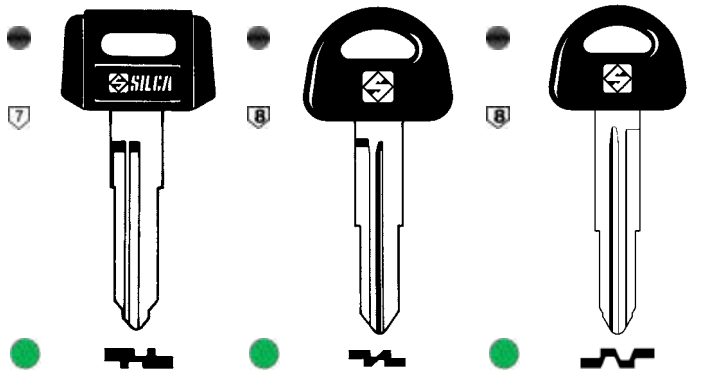

Art.	SZ10RP	Art.	SZ11RP	Art.	SZ12P	Art.	SZ14RAP

TATA®

Art.	TAT3RP

TOYOTA®

Art.	TOY4BP

Canese Dante
DAL 1959 PROFESSIONISTI NELLA DISTRIBUZIONE

Chiavi Grezze

TOYOTA®

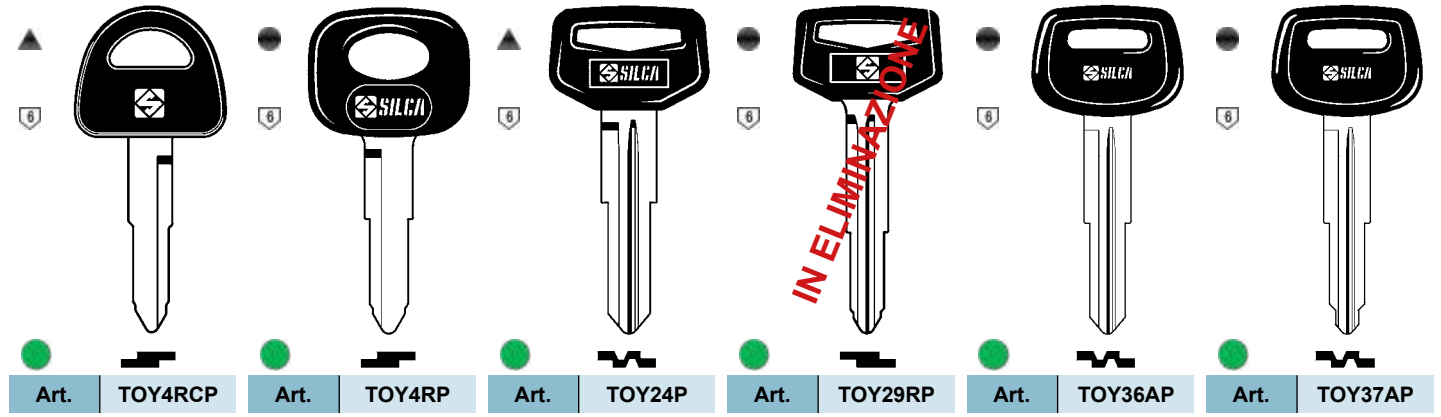

Art.	TOY4RCP	Art.	TOY4RP	Art.	TOY24P	Art.	TOY29RP	Art.	TOY36AP	Art.	TOY37AP

TOYOTA®

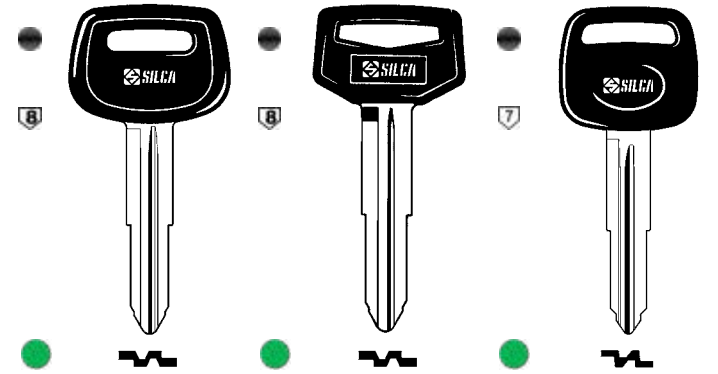

Art.	TOY38RAP	Art.	TOY38RP	Art.	TOY46RP

TRW SIPEA®

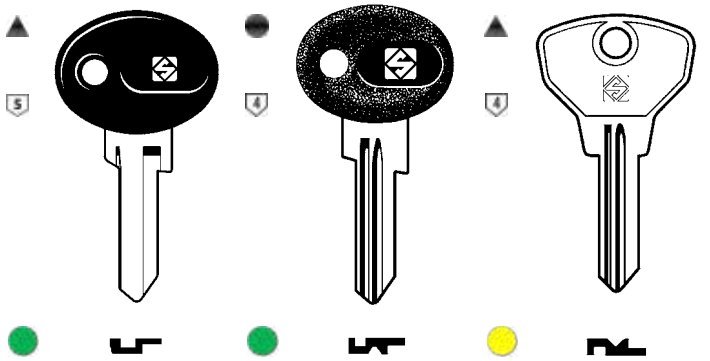

Art.	SIP2P	Art.	SIP5P	Art.	SIP9

TRW SIPEA®

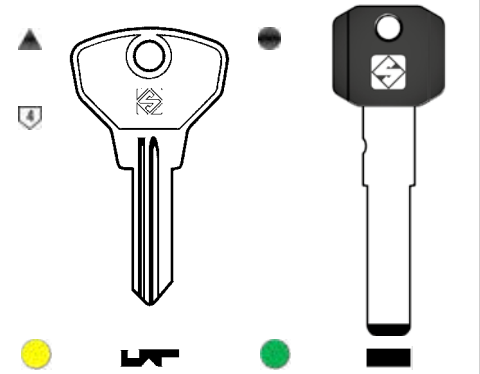

Art.	SIP9R	Art.	SIP22KP

UNION®

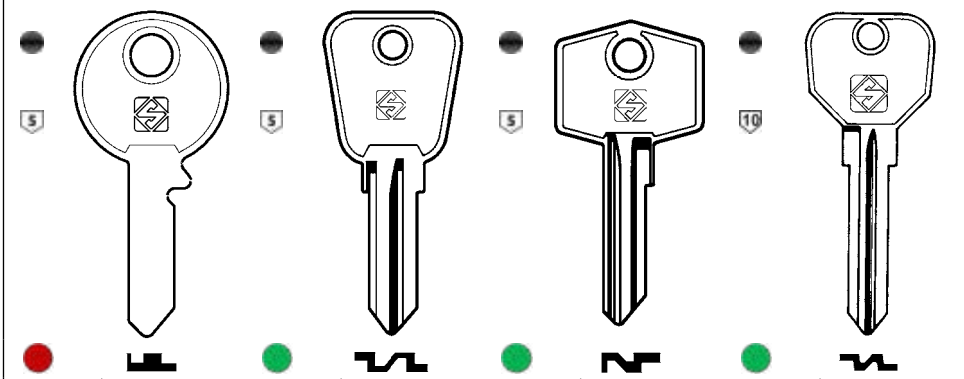

Art.	UNI1	Art.	UNI8	Art.	UNI11A	Art.	UNI19

VACHETTE®

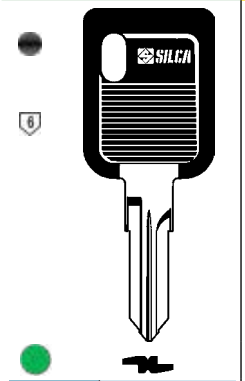

Art.	VAC102DP

WITTE®

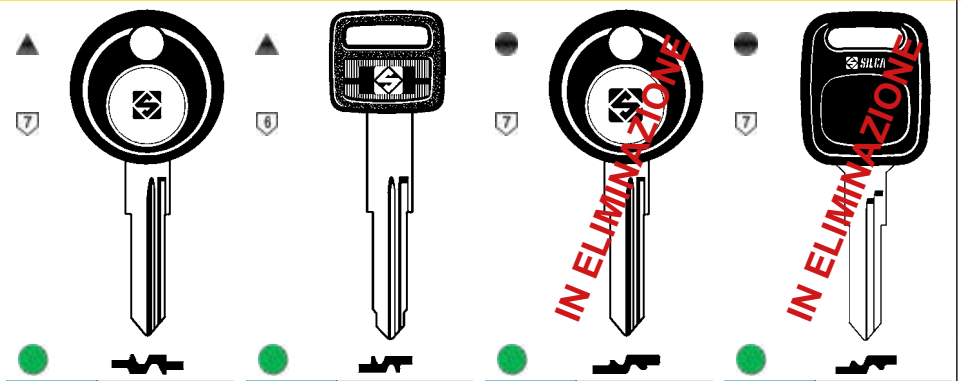

Art.	VO13P	Art.	VO9BP	Art.	WT7AP	Art.	WT7BP

YALE®

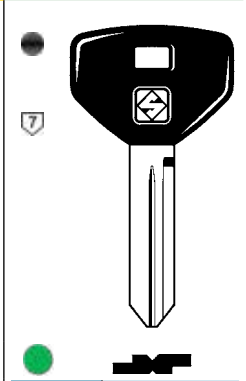

Art.	CY16P

Chiavi Grezze

YAMAHA®

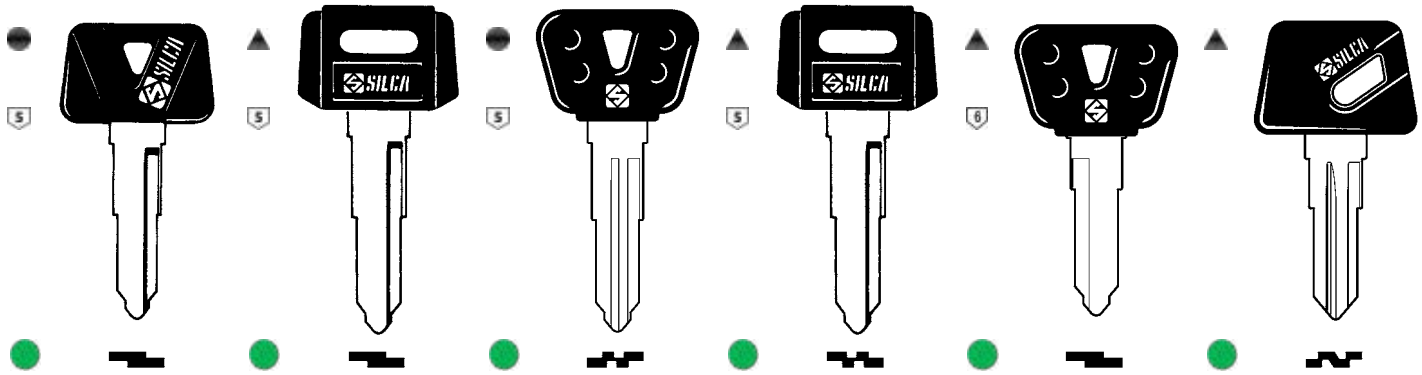

Art.	YH28RAP	Art.	YH28RP	Art.	YH30BP	Art.	YH30RP	Art.	YH31RBP	Art.	YH34P

YAMAHA® / YMOS®

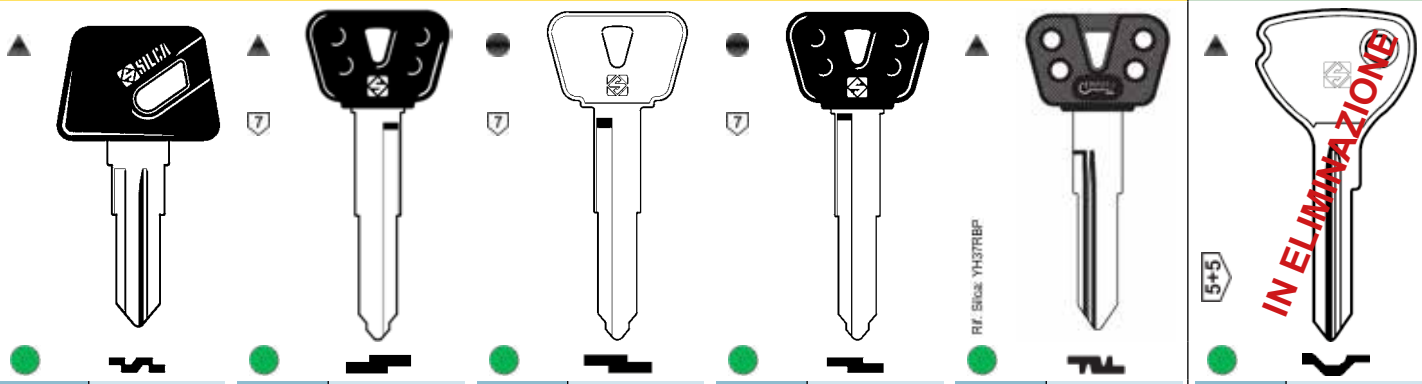

Art.	YH34RP	Art.	YH35BP	Art.	YH35R	Art.	YH35RBP-20	Art.	YA37RP112	Art.	YM11

YMOS®

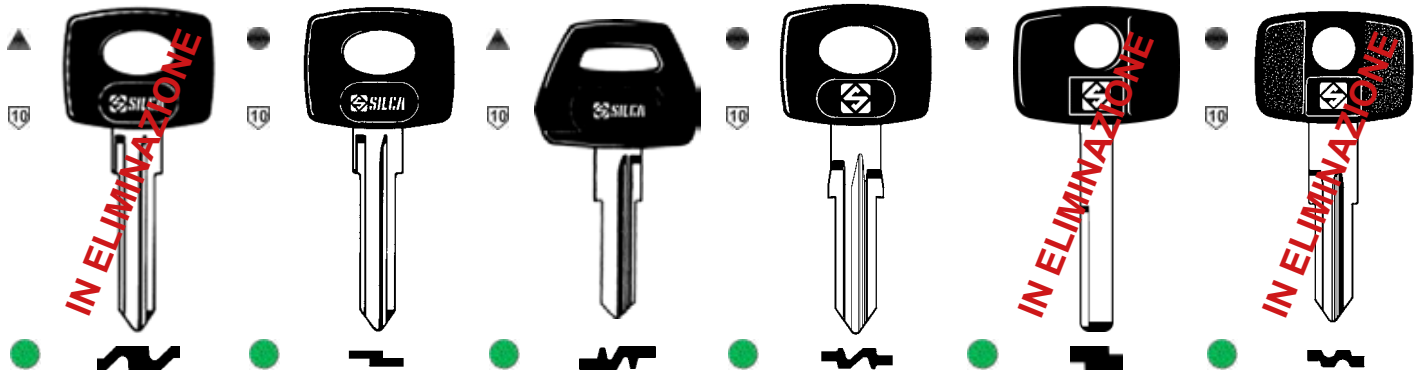

Art.	YM12P	Art.	YM15P	Art.	YM22AP	Art.	YM23P	Art.	YM27P	Art.	YM28P

ZADI®

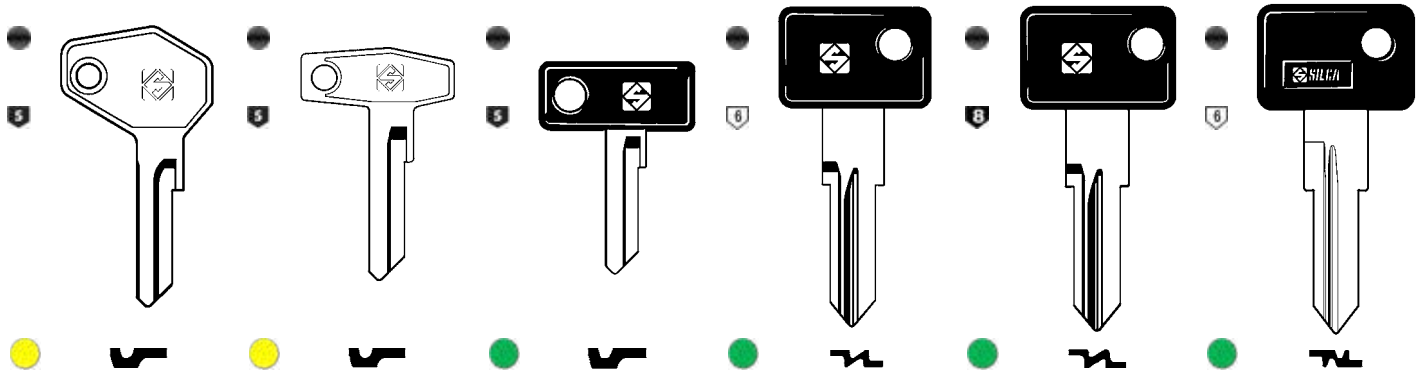

Art.	ZD7	Art.	ZD9	Art.	ZD9P	Art.	ZD10P	Art.	ZD14RP	Art.	ZD16RP

Canese Dante
DAL 1959 PROFESSIONISTI NELLA DISTRIBUZIONE

Chiavi Grezze

ZADI®

Art.	ZD17RAP	Art.	ZD18	Art.	ZD21P	Art.	ZD22RBP	Art.	ZD23RBP	Art.	ZD23RCP

ZADI®

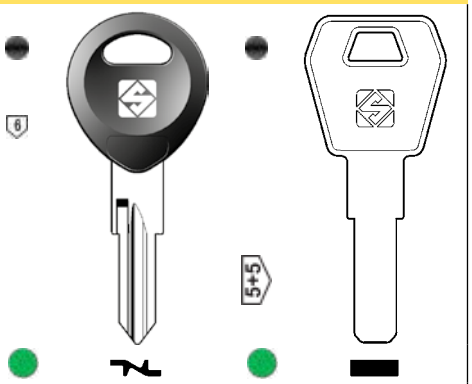

Art.	ZD24RDP	Art.	ZD25

Inquadra il QR code sotto per scaricare il catalistino contenente tutte le informazioni sui modelli di auto supportati e gli accessori necessari per l'intaglio della chiavi TORCAN

Silca
La Soluzione Completa

Tradizione e Innovazione. Metallo e Digital. Storia e Futuro.

Le due anime di Silca diventano una sola grazie alla passione di creare e realizzare, da sempre, soluzioni complete e uniche per i propri clienti e per chiunque nel mondo si occupi di chiavi.

www.silca.biz

www.silca-automotive.com

Canese Dante
DAL 1959 PROFESSIONISTI NELLA DISTRIBUZIONE

Chiavi Grezze

ALFA ROMEO®

Art. SIP16TE-40-1

BMW®

Art. BW18TE-20-1

CHEVROLET® - DAEWOO®

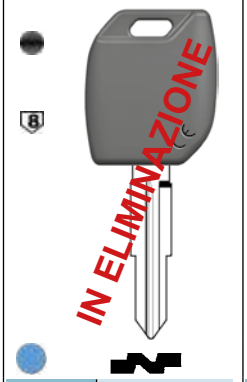

Art. DWO5MH

CHRYSLER®

Art. CY24MH

Art. CY24TE - 1

DAEWOO®

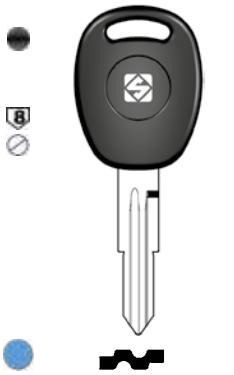

Art. DWO4CT6

DAEWOO®

Art. DWO4CTE-20-1

Art. DWO4RMH

Art. DWO4RT5

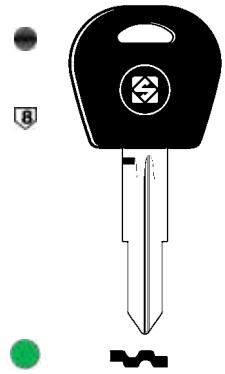

Art. DWO4RTE-20-1

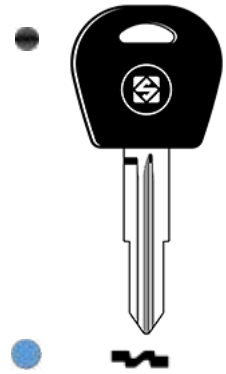

Art. DWO5RTE-20-1

Art. DWO5RT5

DAEWOO®

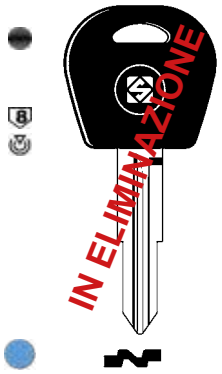

Art. DWO5T5

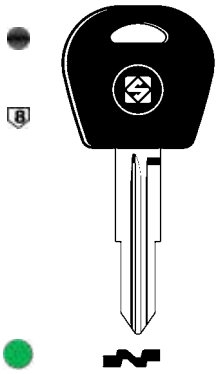

Art. DWO5TE-20-1

Art. DWO6BT5

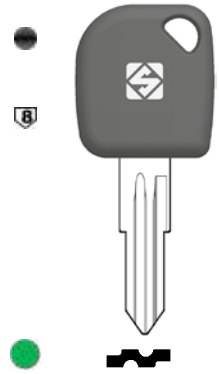

Art. DWO6BTE-20-1

DAIHATSU®

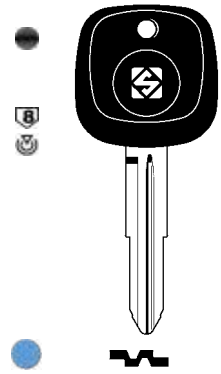

Art. DH4RT4

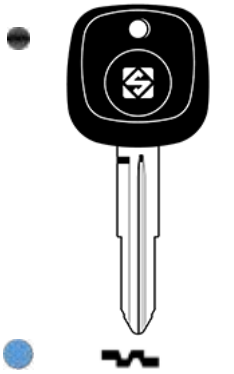

Art. DH4RTE-20-1

DAIHATSU®

Art. DH5RMH

FORD®

Art. FO10MH

Art. FO21MH

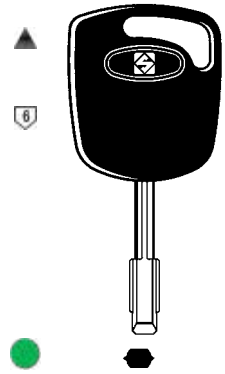

Art. FO21TE-10-1

GIOBERT®

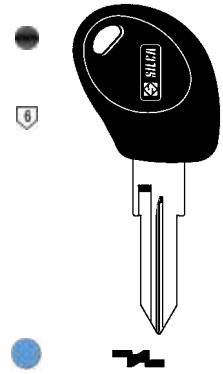

Art. GT10BTE-23-1

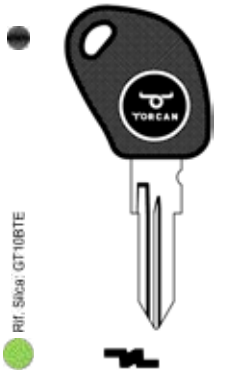

Art TORKGB9RP

Chiavi Grezze

GIOBERT®

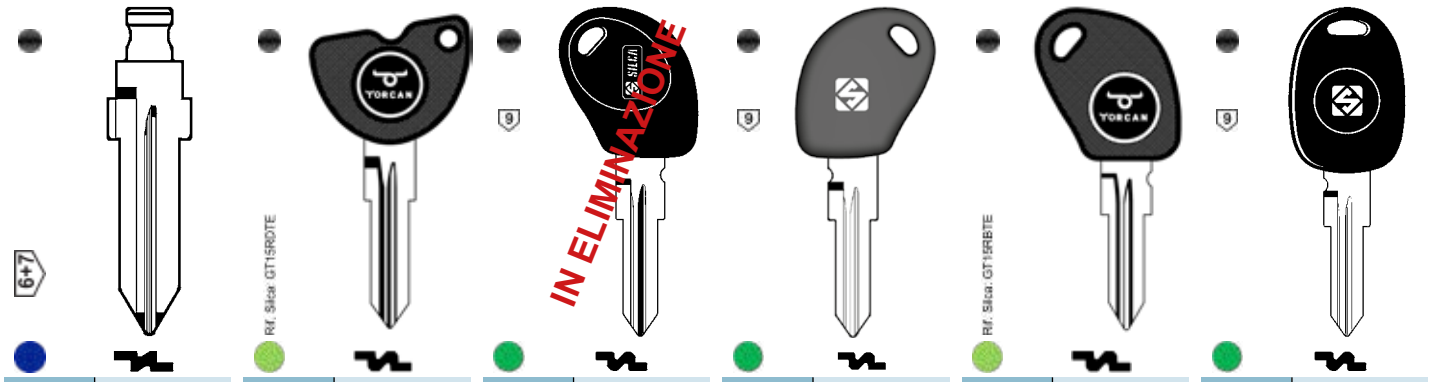

Art.	GT10FH	Art	TORKGB14RPF	Art.	GT15RBT5-231	Art.	GT15RBTE-23-1	Art	TORKGB14RP	Art.	GT15RCT5-20-1

GIOBERT®

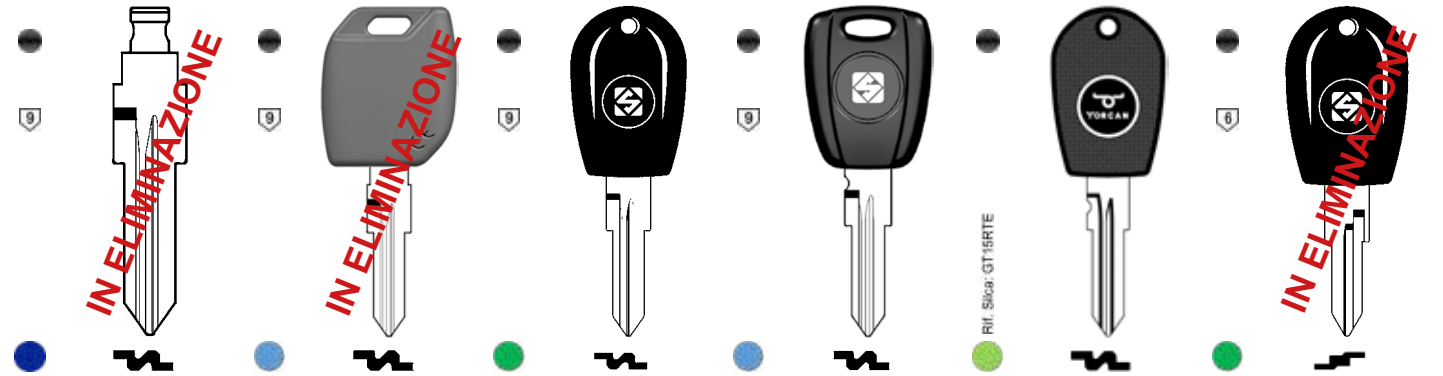

Art.	GT15RFH	Art.	GT15RMH	Art.	GT15RT2	Art.	GT15RTE	Art	TORKGB14RPB	Art.	GT16T2

GIOBERT®

Art.	GT16TE-21-1	Art.	GT18RTE-21-1

HONDA®

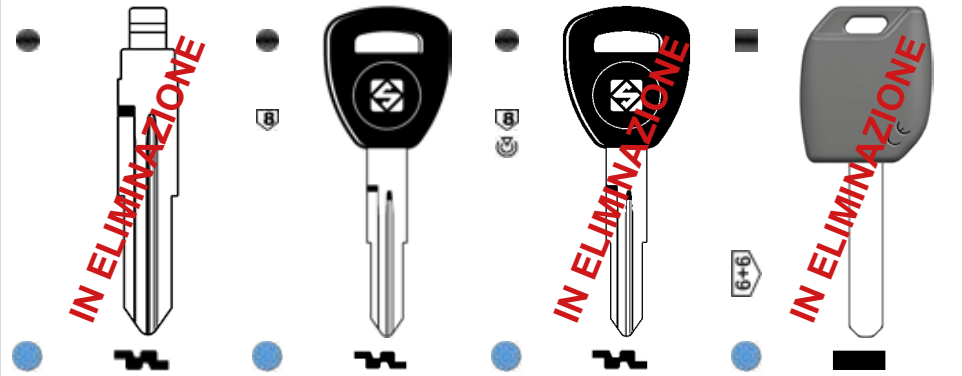

Art.	HON58RCH	Art.	HON58RTE-20-1	Art.	HON58RT5	Art.	HON66MH

HONDA®

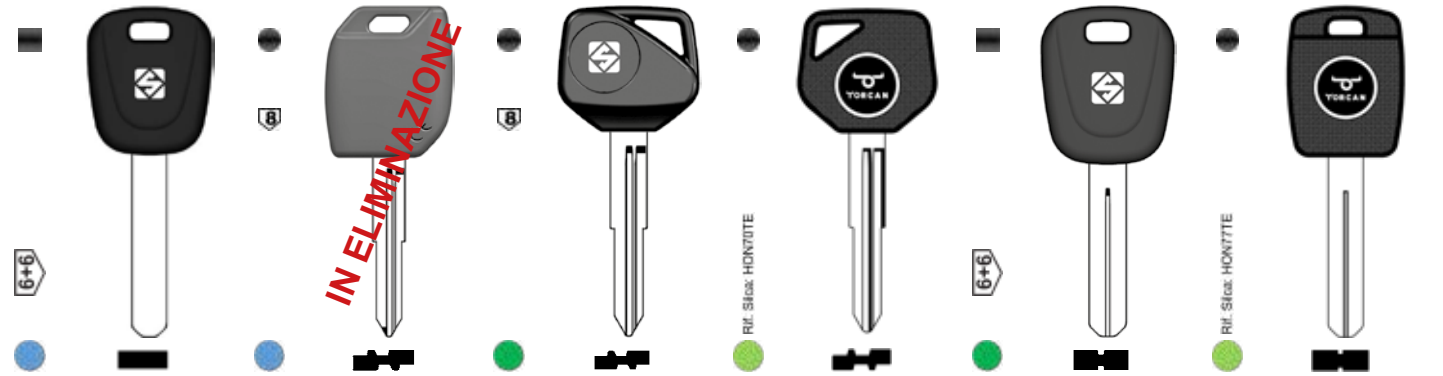

Art.	HON66TE-40-1	Art.	HON70MH	Art.	HON70TE-20-1	Art	TORKHD55P	Art.	HON77TE-40-1	Art	TORKHD62P

Canese Dante
DAL 1959 PROFESSIONISTI NELLA DISTRIBUZIONE

Chiavi Grezze

HONDA®

Art.	HON84TE-10-1

HUF®

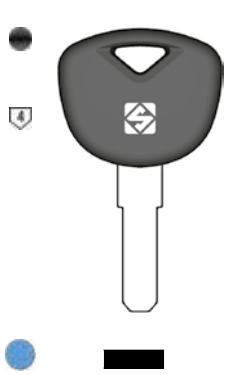

Art.	BW9TE-20-1

Art	TORKHF71P

Art.	HU43MH

Art.	HU43TE-20-1

Art.	HU46T2

HUF®

Art.	HU46TE-20-1

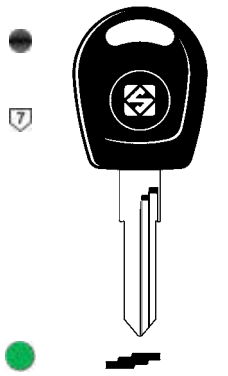

Art.	HU49T5

Art.	HU49TE-20-1

Art.	HU56RAT2

Art.	HU56RMH

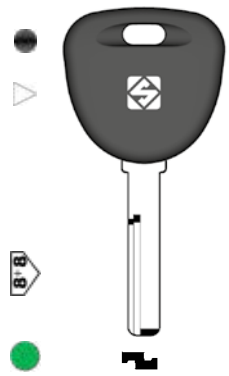

Art.	HU56RTE-20-1

HUF®

Art.	HU66AT5

Art.	HU66MH

Art.	HU66T10

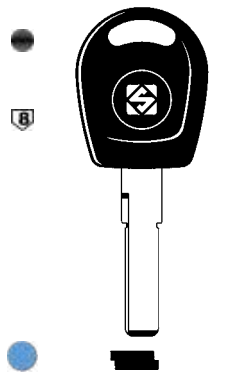

Art.	HU66TE-20-1

Art	TORKHF55P

Art.	HU71MH

HUF®

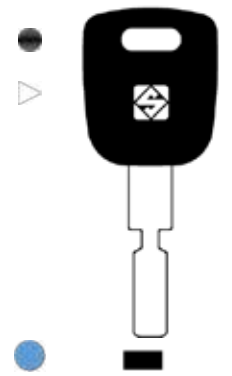

Art.	HU71TE-20-1

Art.	HU83TE-40-1

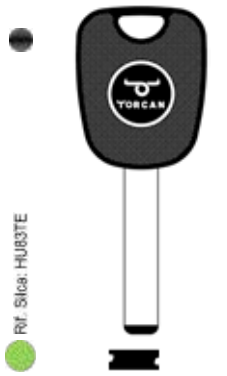

Art	TORKHF63P

Art.	HU87RMH-40

Art.	HU87RT5

Art.	HU87RTE-20-1

Chiavi Grezze

HUF®

Art.	HU92RTEK-90	Art.	HU100MH	Art.	HU100TE-10-1	Art	TORKHF66PB	Art.	HU101MH	Art.	HU101TE-20-1

HUF®

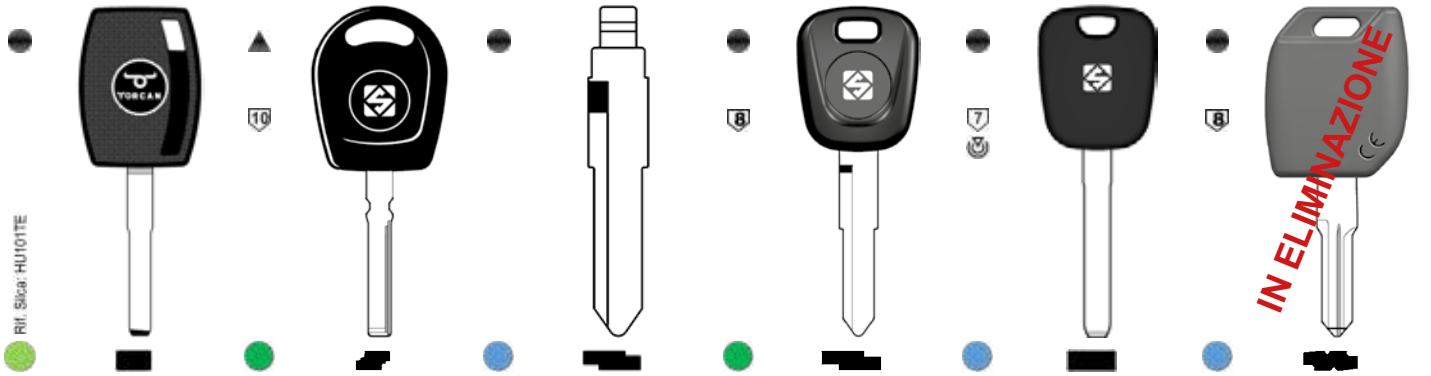

Art	TORKHF65P	Art.	HU116TE10-1	Art.	HU133RCH	Art.	HU133RTE-20-1	Art.	HU134TE20-1	Art.	HU136MH-20

HUF®

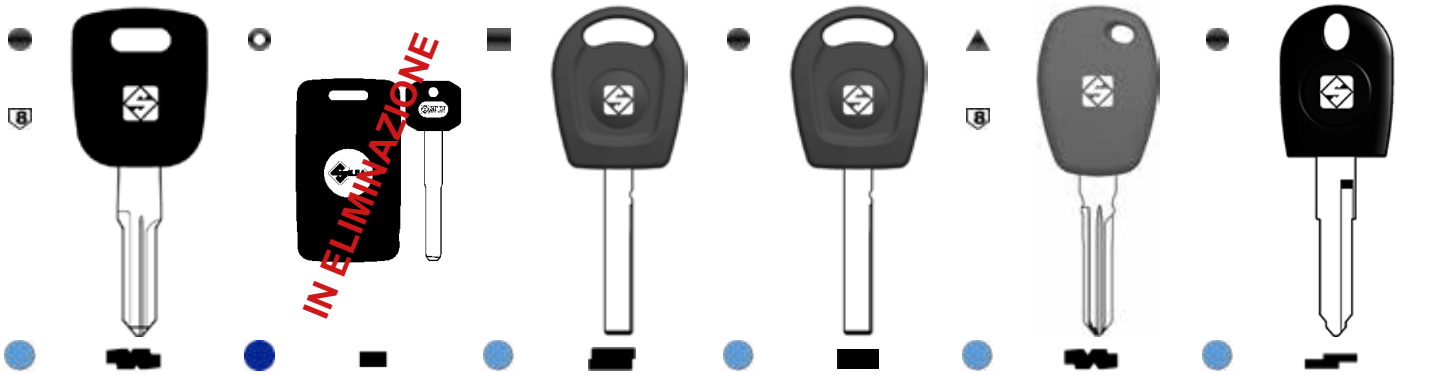

Art.	HU136TE-20-1	Art.	HU137MHK	Art.	HU162ATE	Art.	HU162TE	Art.	HU179TE-10-1	Art.	KW17TE-20-1

HUF® | HYUNDAI®

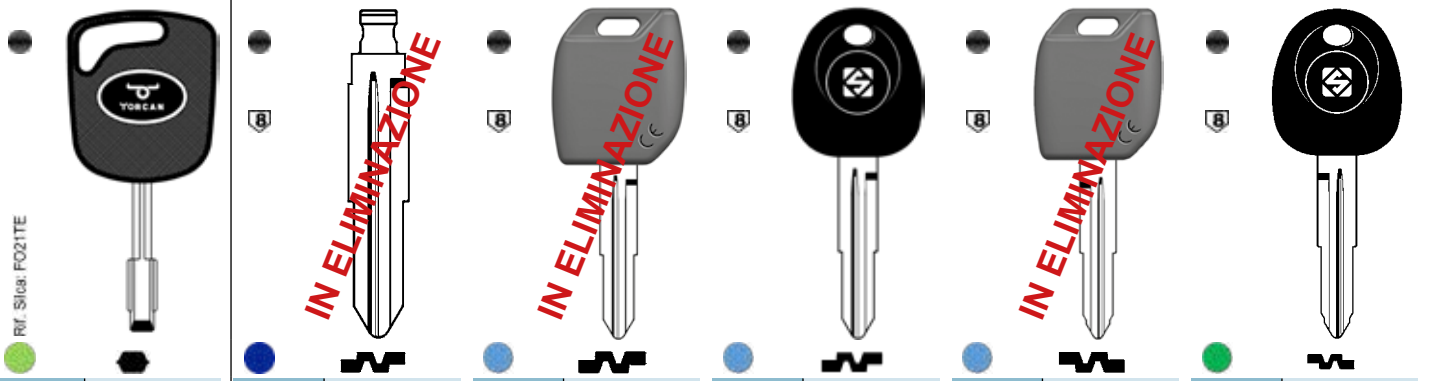

Art	TORKTB1P	Art.	HYN6FH	Art.	HYN6MH	Art.	HYN6TE-20-1	Art.	HYN7RMH	Art.	HYN7RTE-20-1

Canese Dante
DAL 1959 PROFESSIONISTI NELLA DISTRIBUZIONE

Chiavi Grezze

HYUNDAI®

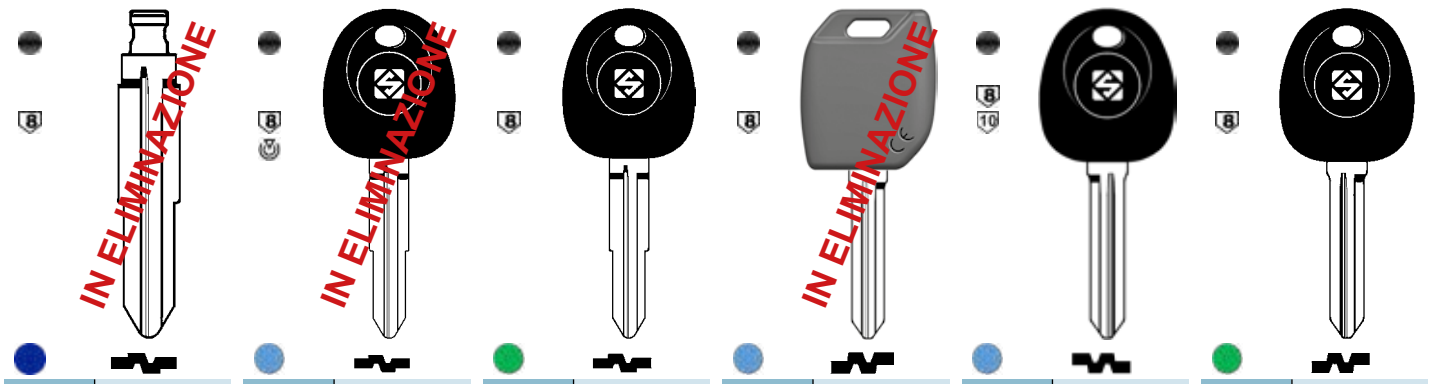

Art.	HYN10FH	Art.	HYN10T4	Art.	HYN10TE-20-1	Art.	HYN14MH	Art.	HYN14RTE-20-1	Art.	HYN14TE-20-1

HYUNDAI® / ISUZU®

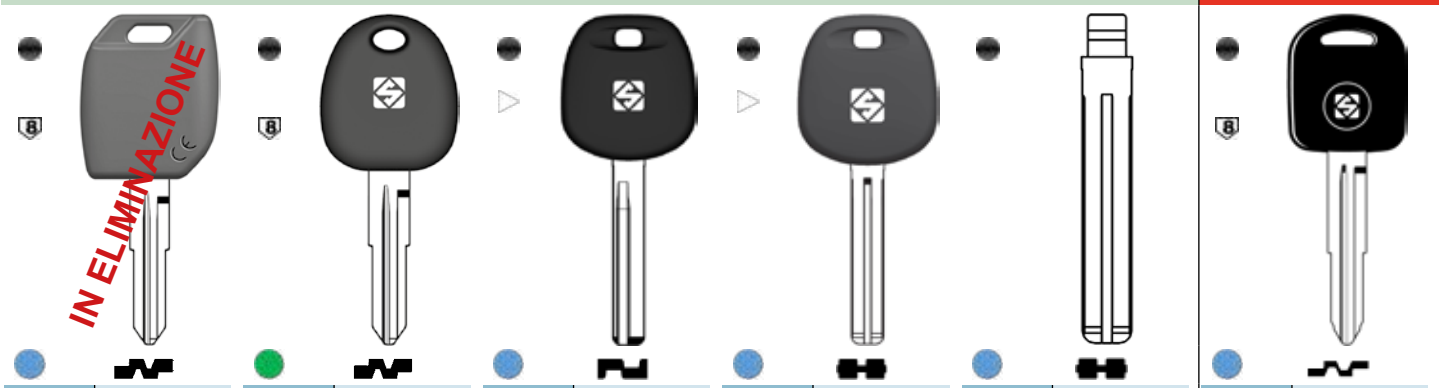

Art.	HYN15MH	Art.	HYN15TE-20-1	Art.	HYN17BTE-20-1	Art.	HYN20BTE-20-1	Art.	HYN20CH	Art.	SZ12TE-20-1

KAWASAKI® / KIA®

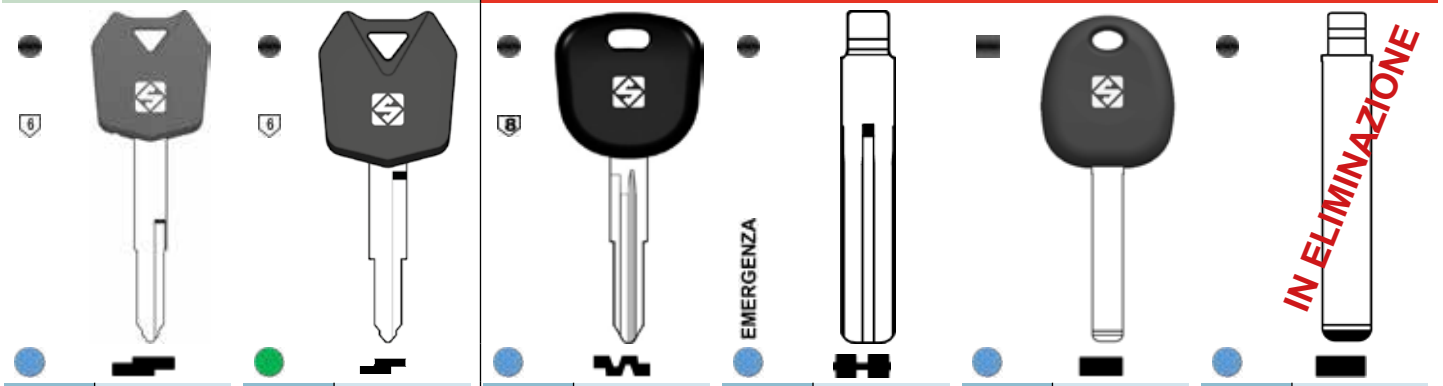

Art.	KW14TE-20-1	Art.	KW16TE-20-1	Art.	KIA3RTE-20-1	Art.	KIA8T-20-Y	Art.	KIA9TE	Art.	KIA9CH

KIA® / MARUTI SUZUKI® / MAZDA®

Art.	KIA10TE	Art.	SZ18TE-20-1	Art.	SZ18RTE-20-1	Art.	MAZ24RMH	Art.	KMAZ24RCH	Art.	MAZ24RT5

Chiavi Grezze

MITSUBISHI®

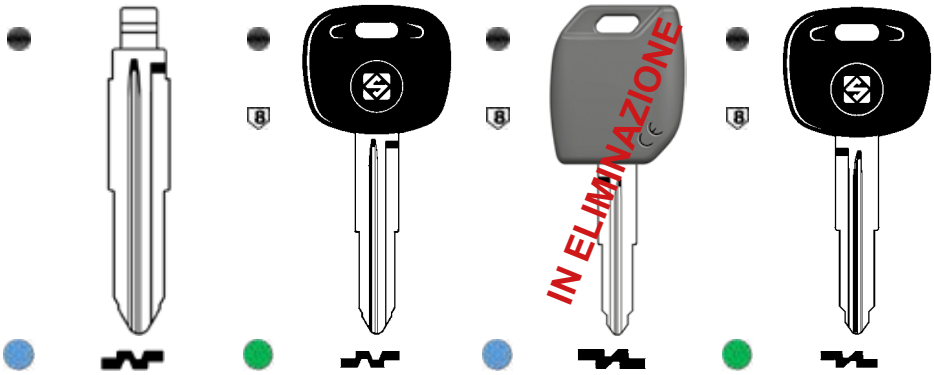

Art.	MIT8CH	Art.	MIT8TE-20-1	Art.	MIT11RMH	Art.	MIT11RTE-20-1

NEIMAN®

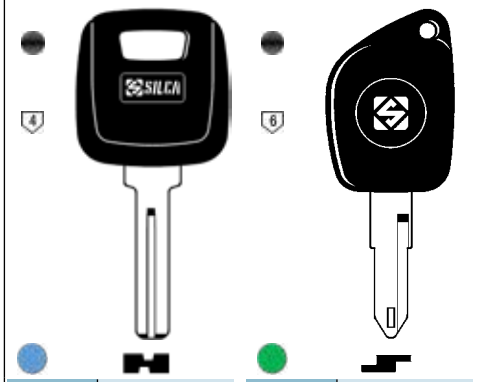

Art.	NE66TE-20-1	Art.	NE72ATE-20-1

NEIMAN®

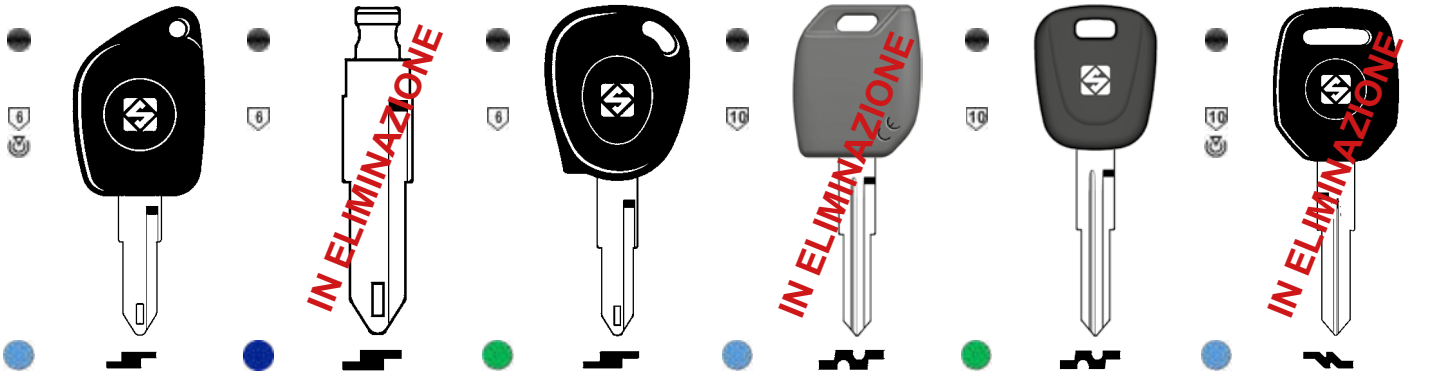

Art.	NE72AT5	Art.	NE73FH	Art.	NE73TE-20-1	Art.	NE75MH	Art.	NE75TE-20-1	Art.	NE77RT2

NEIMAN®

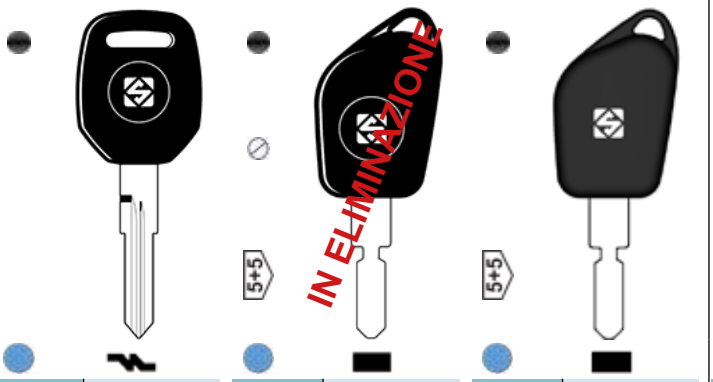

Art.	NE77RTE-20-1	Art.	NE78T29	Art.	NE78TE-20-1

NISSAN®

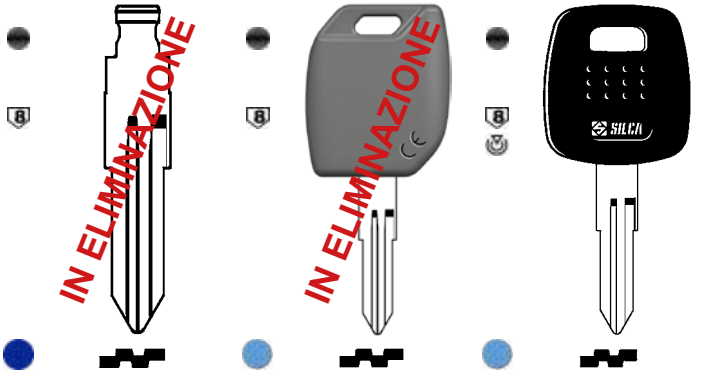

Art.	NSN11FH	Art.	NSN11MH	Art.	NSN11T2

NISSAN®

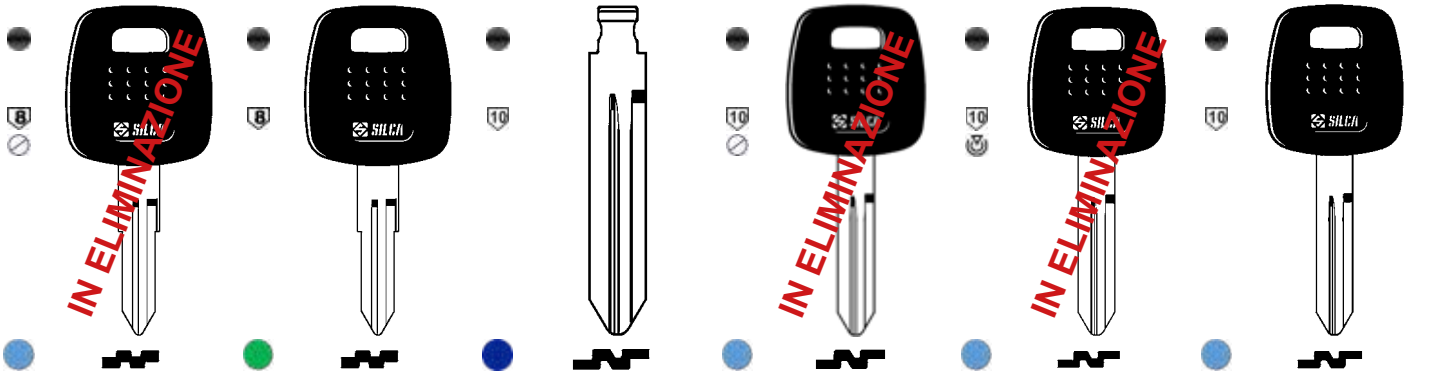

Art.	NSN11T25	Art.	NSN11TE-20-1	Art.	NSN14FH	Art.	NSN14T25	Art.	NSN14T5	Art.	NSN14TE-20-1

Canese Dante
DAL 1959 PROFESSIONISTI NELLA DISTRIBUZIONE

Chiavi Grezze

NISSAN®

Art	TORKNS8P	Art.	NSN19MH	Art.	NSN19TE-20-1	Art.	NSN20TE-20-1

SIMPLEX®

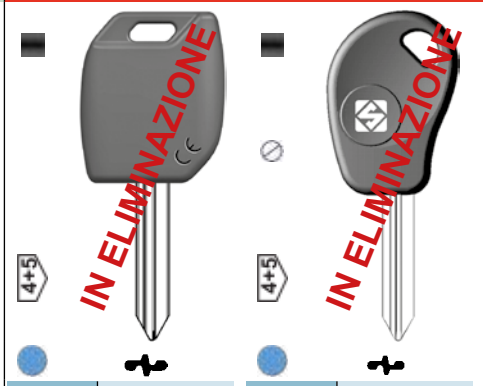

Art.	SX9MH	Art.	SX9T14

SIMPLEX®

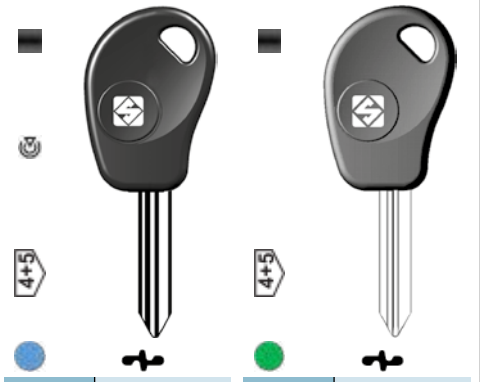

Art.	SX9T5	Art.	SX9TE-40-1

SISPA®

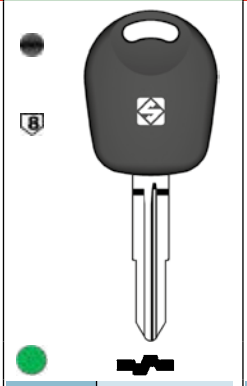

Art.	SSY3TE-20-1

SSANGYONG®

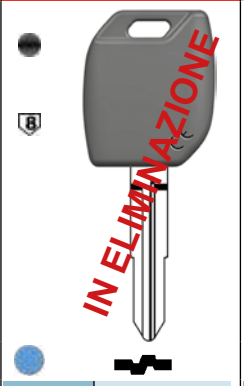

Art.	SSY3MH

SUBARU®

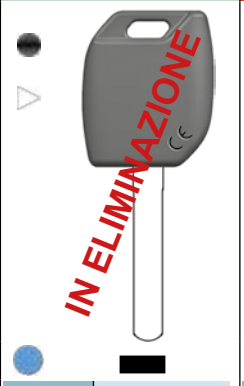

Art.	DAT17MH

SUZUKI®

Art.	SZ11MH

SUZUKI®

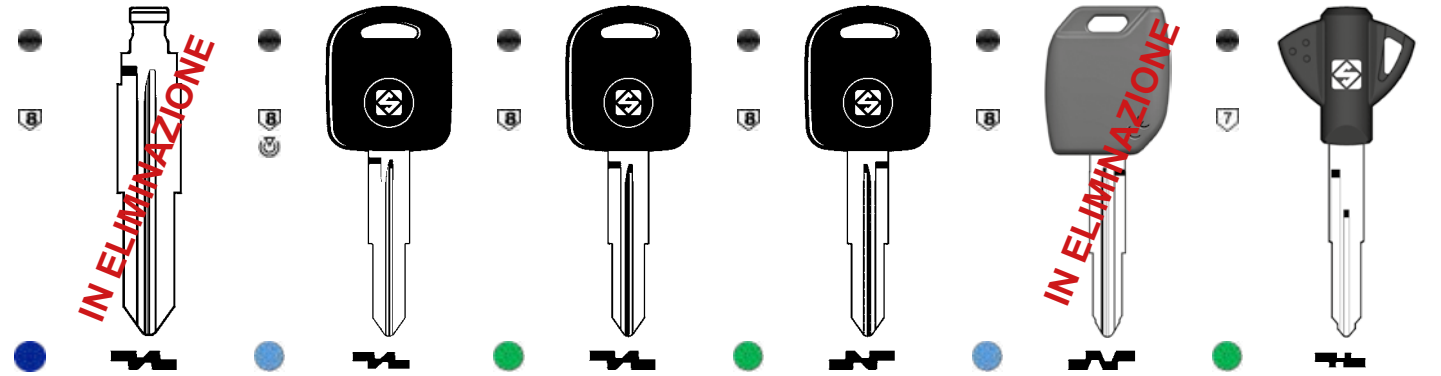

Art.	SZ11RFH	Art.	SZ11RT4	Art.	SZ11RTE-20-1	Art.	SZ11TE-20-1	Art.	SZ12MH	Art.	SZ17RTE-20-1

SUZUKI®

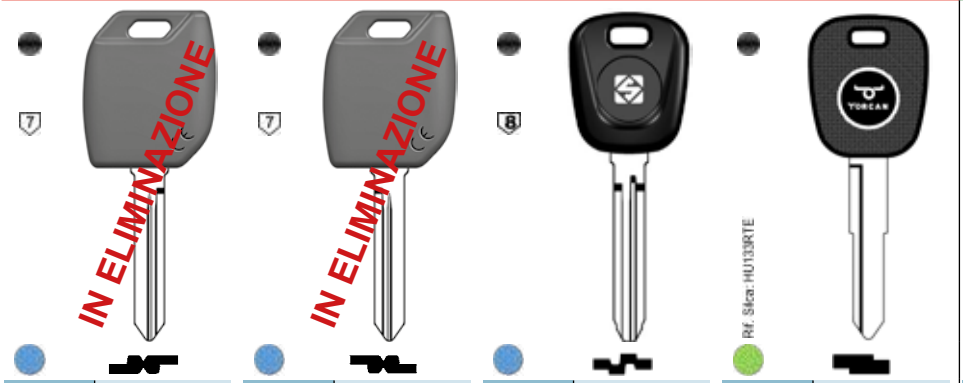

Art.	SZ18MH	Art.	SZ18RMH	Art.	SZ22TE-20-1	Art	TORKSZ15P

TATA®

Art.	TAT3RTE-20-1

TOYOTA®

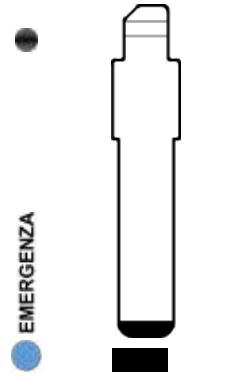

Art.	SIP37T

Chiavi Grezze

TOYOTA®

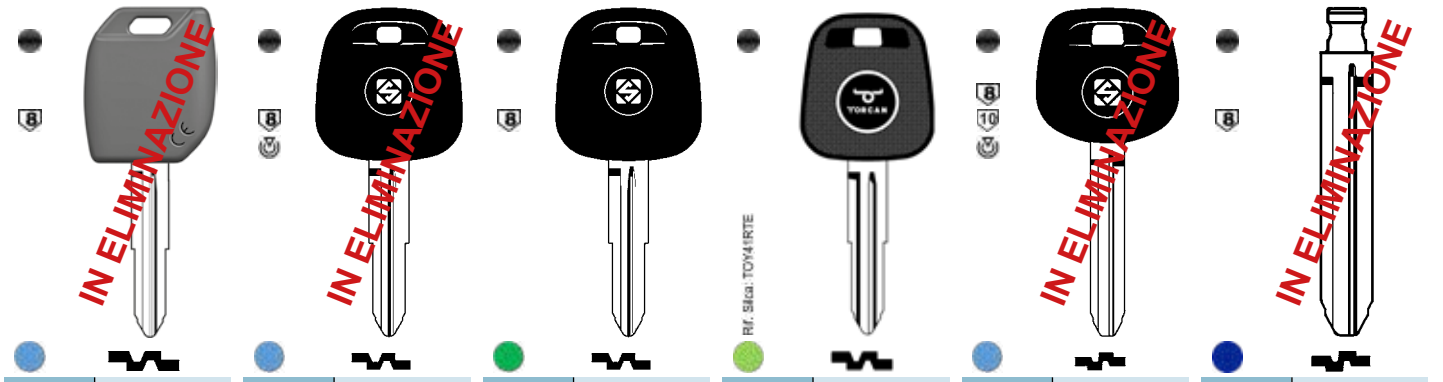

Art.	TOY41RMH	Art.	TOY41RT4	Art.	TOY41RTE-20-1	Art	TORKTY40RP	Art.	TOY43AT4	Art.	TOY43FH

TOYOTA®

Art.	TOY43MH	Art.	TOY43RMH	Art.	TOY43T2-20	Art.	TOY43TE-20-1	Art.	TOY43ATE-20-1	Art.	TOY43RATE-20-1

TOYOTA®

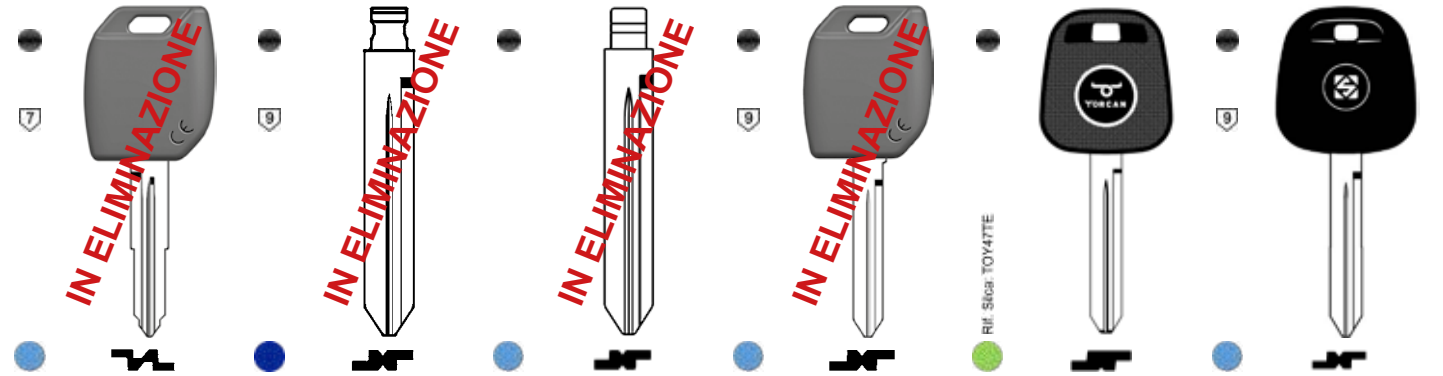

Art.	TOY46RMH	Art.	TOY47FH	Art.	TOY47CH	Art.	TOY47MH	Art	TORKTY45P	Art.	TOY47TE-20-1

TOYOTA®

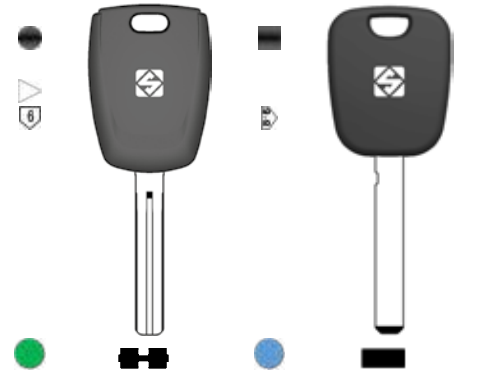

Art.	TOY49TE-20-1	Art.	TOY51TE-40-1

TIBBE®

Art.	T00-TB1P

TRW SIPEA®

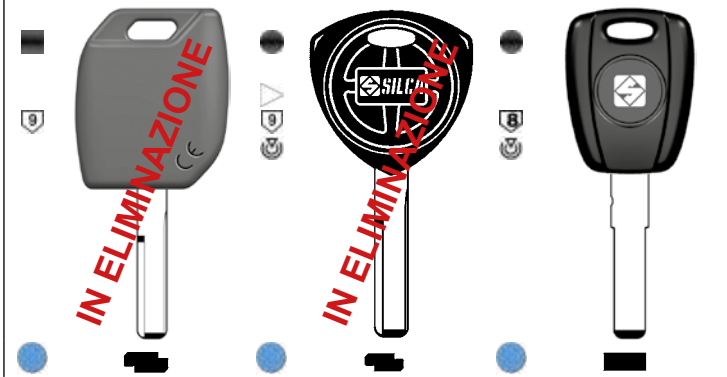

Art.	SIP16MH	Art.	SIP16T2	Art.	SIP22T5

Canese Dante
DAL 1959 PROFESSIONISTI NELLA DISTRIBUZIONE

Chiavi Grezze

TRW SIPEA®

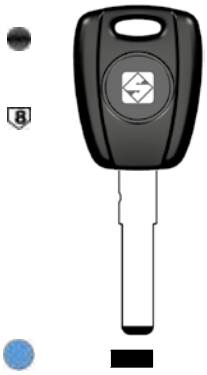

Art.	SIP22TE-20-1

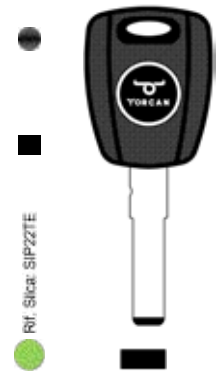

Art	TORKGB18PN

Art	TORKGB18P

Art.	SIP22ATE

Art.	SIP36MH

VACHETTE®

Art.	VAC102MH

VACHETTE®

Art.	VAC102CH

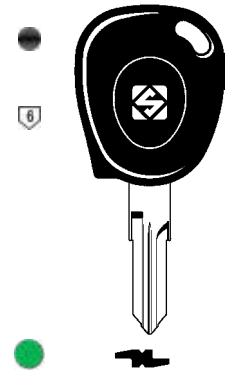

Art.	VAC102TE-20-1

VALEO®

Art.	VA2TE-20-1

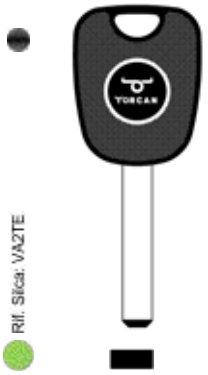

Art	TORKVA1P

Art.	VA6FH

YAMAHA®

Art.	YH35RATE-20-1

YAMAHA®

Art	TORKYA34RP

YMOS®

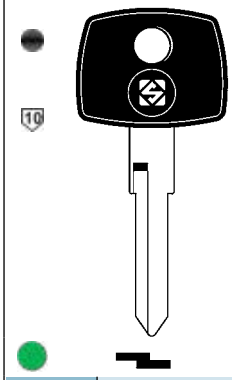

Art.	YM15T5

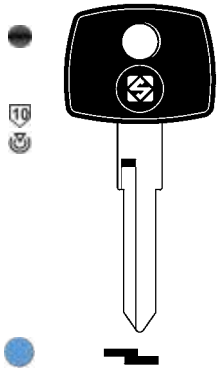

Art.	YM15T5-201

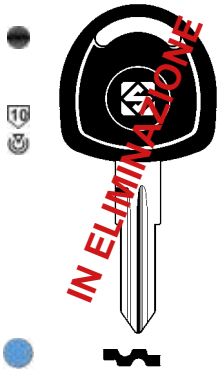

Art.	YM28T2

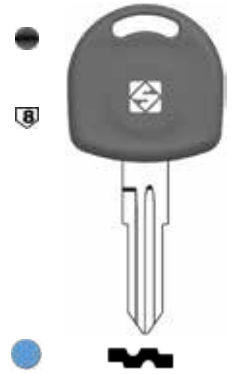

Art.	YM28TE-20-1

ZADI®

Art.	ZD23RTE-20-1

ZADI®

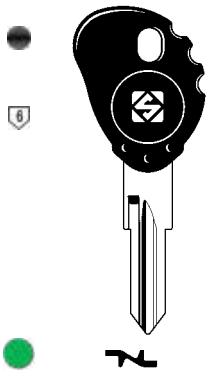

Art.	ZD24RT5

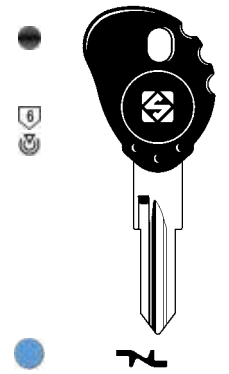

Art.	ZD24RT5-231

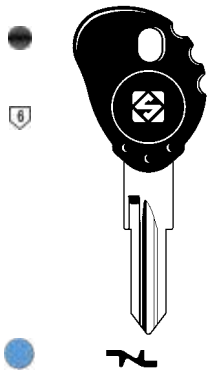

Art.	ZD24RTE-23-1

Art.	ZD24RBTE-20-1

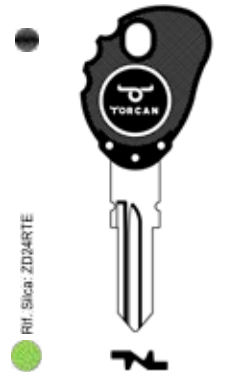

Art	TORKZA19RP

GUSCIO PER ALFA ROMEO®

Guscio auto con 3 pulsanti. Batteria in guscio e apertura bagagliaio.

Articolo	Codice	Rif. Silca	Cf
ERGALGB18C6	00361118	SIP22BRS8	5*

GUSCIO PER AUDI®

Guscio auto con 3 pulsanti. Apertura bagagliaio.

Articolo	Codice	Cf
ERGAUC7	00367646	5*

GUSCIO PER ALFA ROMEO®

Guscio auto con 2 pulsanti. Batteria in guscio e apertura bagagliaio.

Articolo	Codice	Profilo	Cf
ERGALGB18C4	00367158	GB18	5*

GUSCIO PER AUDI®

Guscio auto con 4 pulsanti. Batteria in guscio e apertura bagagliaio.

Articolo	Codice	Profilo	Cf
ERGAUHF55C2	00361637	HF55	5*

GUSCIO PER ALFA ROMEO®

Guscio auto con 3 pulsanti. Batteria in guscio.

Articolo	Codice	Profilo	Cf
ERGALGB18C5	00367165	GB18	5*

GUSCIO PER AUDI®

Guscio auto con 3 pulsanti. Apertura e chiusura porte. Apertura bagagliaio. Batteria integrata nel guscio.

Articolo	Codice	Cf
ERGVOHF55C3	00418096	*5

GUSCIO PER AUDI®

Guscio auto con 3 pulsanti. Batteria in guscio e apertura bagagliaio.

Articolo	Codice	Cf
ERGAUC3	00367172	5*

GUSCIO PER BMW®

Guscio auto con 3 pulsanti. Batteria in guscio.

Articolo	Codice	Profilo	Cf
ERGBMHF70C4	00367653	HF70	5*

Canese Dante
DAL 1959 PROFESSIONISTI NELLA DISTRIBUZIONE

GUSCIO PER BMW®

Guscio auto con 3 pulsanti. Apertura e chiusura porte. Apertura bagagliaio. Batteria integrata nel guscio.

Articolo	Codice	Cf
ERGBMC3	00418072	*5

GUSCIO PER CITROËN®

Guscio auto con 4 pulsanti. Circuito a batteria e apertura bagagliaio.

Articolo	Codice	Profilo	Cf
ERGCIVA1C7	00367288	VA1	5*

GUSCIO PER CITROËN®

Guscio auto con 2 pulsanti. Circuito a batteria.

Articolo	Codice	Cf
ERGCIC1	00367202	5*

GUSCIO PER CITROËN®

Guscio auto con 3 pulsanti. Circuito a batteria e apertura bagagliaio.

Articolo	Codice	Profilo	Cf
ERGCIVA1C10	00367257	VA1	5*

GUSCIO PER CITROËN®

Guscio auto con 2 pulsanti.

Articolo	Codice	Cf
ERGCIC2	00367219	5*

GUSCIO PER CITROËN®

Guscio auto con 2 pulsanti. Circuito batteria.

Articolo	Codice	Profilo	Cf
ERGCIVA1C13	00420198	VA1	*5

GUSCIO PER CITROËN®

Guscio auto con 2 pulsanti. Circuito a batteria.

Articolo	Codice	Profilo	Cf
ERGCISM7C6	00367240	SM7	5*

GUSCIO PER CITROËN® - PEUGEOT®

Guscio auto con 2 pulsanti. Circuito batteria e chiave a scatto.

Articolo	Codice	Rif. Silca	Profilo	Cf
ERGCIHF63C1	00360258	HU83RS2	HF63	5*

GUSCIO PER CITROËN® - PEUGEOT®

Guscio auto con 3 pulsanti. Circuito a batteria. Accensione luci.

Articolo	Codice	Profilo	Cf
ERGCIHF63C10	00363204	HF63	5*

GUSCIO PER CITROËN® - PEUGEOT®

Guscio auto con 2 pulsanti. Circuito batteria.

Articolo	Codice	Rif. Silca	Profilo	Cf
ERGCIHF63C9	00360302	HU83ARS2N	HF63	5*

GUSCIO PER CITROËN® - PEUGEOT®

Guscio auto con 2 pulsanti. Batteria in guscio.

Articolo	Codice	Rif. Silca	Profilo	Cf
ERGCIHF63C3	00360265	HU83ARS2	HF63	5*

GUSCIO PER CITROËN® - PEUGEOT®

Guscio auto con 2 pulsanti. Circuito batteria. Chiave a scatto.

Articolo	Codice	Rif. Silca	Profilo	Cf
ERGCINE79C5	00360319	NE73RS2	NE79	5*

GUSCIO PER CITROËN® - PEUGEOT®

Guscio auto con 3 pulsanti. Batteria in guscio e apertura Bagagliaio.

Articolo	Codice	Rif. Silca	Profilo	Cf
ERGCIHF63C4	00360272	HU83BRS8	HF63	5*

GUSCIO PER CITROËN® - PEUGEOT®

Guscio auto con 2 pulsanti. Circuito batteria. Chiave a scatto.

Articolo	Codice	Rif. Silca	Profilo	Cf
ERGCISM7C4	00360326	XS9RS2	SM7	5*

GUSCIO PER CITROËN® - PEUGEOT®

Guscio auto con 3 pulsanti. Batteria in guscio. Accensione luci.

Articolo	Codice	Profilo	Cf
ERGCIHF63C6	00360296	HF63	5*

GUSCIO PER CITROËN® - PEUGEOT®

Guscio auto con 2 pulsanti. Circuito batteria. Chiave a scatto.

Articolo	Codice	Rif. Silca	Profilo	Cf
ERGCIVA1C1	00360333	VA2RS2	VA1	5*

Canese Dante
DAL 1959 PROFESSIONISTI NELLA DISTRIBUZIONE

GUSCIO PER CITROËN® - PEUGEOT®

Guscio auto con 2 pulsanti. Circuito batteria 1620.

Articolo	Codice	Rif. Silca	Profilo	Cf
ERGCIVA1C11	00360340	VA2ARS2N	VA1	5*

GUSCIO PER CITROËN® - PEUGEOT®

Guscio auto con 3 pulsanti. Batteria in guscio e accesnione luci.

Articolo	Codice	Profilo	Cf
ERGCIVA1C6	00367271	VA1	5*

GUSCIO PER CITROËN® - PEUGEOT®

Guscio auto con 2 pulsanti. Batteria in guscio.

Articolo	Codice	Rif. Silca	Profilo	Cf
ERGCIVA1C3	00360357	VA2BRS2	VA1	5*

GUSCIO PER CITROËN® - FIAT® - LEXUS® - PEUGEOT®

Guscio auto con 2 pulsanti. Circuito a batteria.

Articolo	Codice	Profilo	Cf
ERGCIHF63C2	00367226	HF63	5*

GUSCIO PER CITROËN® - PEUGEOT®

Guscio auto con 3 pulsanti. Batteria in guscio. Apertura bagagliaio.

Articolo	Codice	Rif. Silca	Profilo	Cf
ERGCIVA1C4	00360364	VA2BRS8	VA1	5*

GUSCIO PER CITROËN® - LANCIA® - PEUGEOT®

Guscio auto con 3 pulsanti. Circuito a batteria. Apertura bagagliaio.

Articolo	Codice	Rif. Silca	Profilo	Cf
ERGCIHF63C5	00360289	HU83BRS8N	HF63	5*

GUSCIO PER CITROËN® - PEUGEOT®

Guscio auto con 3 pulsanti. Circuito batteria. Apertura bagagliaio.

Articolo	Codice	Rif. Silca	Profilo	Cf
ERGCIVA1C5	00360371	VA2BRS8N	VA1	5*

GUSCIO PER CITROËN® - LANCIA® - PEUGEOT®

Guscio auto con 4 pulsanti. Circuito a batteria e apertura bagagliaio.

Articolo	Codice	Profilo	Cf
ERGCIHF63C7	00367233	HF53	5*

GUSCIO PER CITROËN® - PEUGEOT® - RENAULT®

Guscio auto con 2 pulsanti. Circuito a batteria. Chiave a scatto.

Articolo	Codice	Profilo	Cf
ERGCIVA1C2	00367264	VA1	5*

GUSCIO PER FIAT®

Guscio auto con 1 Pulsante. Batteria in guscio.

Articolo	Codice	Rif. Silca	Profilo	Cf
ERGFIGB18C6	00360432	SIP22ARS1	GB18	5*

GUSCIO PER DACIA® - RENAULT®

Guscio auto con 2 pulsanti. Batteria in guscio.

Articolo	Codice	Profilo	Cf
ERGDAVC82C9	00360395	VC82	5*

GUSCIO PER FIAT®

Guscio auto con 3 pulsanti. Batteria in guscio.

Articolo	Codice	Rif. Silca	Cf
ERGFIGB18C7	00360449	SIP22CRS8	5*

GUSCIO PER FIAT®

Guscio auto con 1 Pulsante. Batteria in guscio.

Articolo	Codice	Rif. Silca	Profilo	Cf
ERGFIGB14RC9	00360418	GT15RARS1	GB14R	5*

GUSCIO PER FIAT®

Guscio auto con 3 pulsanti. Batteria in guscio. Apertura bagagliaio.

Articolo	Codice	Profilo	Cf
ERGFIGB18C9N	00360456	GB18	5*

GUSCIO PER FIAT®

Guscio auto con 3 pulsanti. Batteria in guscio. Apertura bagagliaio.

Articolo	Codice	Rif. Silca	Profilo	Cf
ERGFIGB18C3	00360425	SIP22RS8	GB18	5*

GUSCIO PER FIAT®

Guscio auto con 1 Pulsante. Batteria in guscio.

Articolo	Codice	Profilo	Cf
ERGFIGB9RC6	00361651	GB9R	5*

Canese Dante
DAL 1959 PROFESSIONISTI NELLA DISTRIBUZIONE

GUSCIO PER FIAT®

Guscio auto con 3 pulsanti. Apertura bagagliaio.

Articolo	Codice	Cf
ERGFIC1	00367301	5*

GUSCIO PER FIAT®

Guscio auto con 3 pulsanti. Batteria in guscio e apertura bagagliaio.

Articolo	Codice	Profilo	Cf
ERGFIGB18C8	00367356	GB18	5*

GUSCIO PER FIAT® - LANCIA®

Guscio auto con 2 pulsanti. Batteria in guscio.

Articolo	Codice	Profilo	Cf
ERGFIGB18C2	00361644	GB18	5*

GUSCIO PER FIAT® - OPEL® - SUZUKI®

Guscio auto con 2 pulsanti. Circuito batteria.

Articolo	Codice	Rif. Silca	Profilo	Cf
ERGSUSZ15C1	00360678	HU87RS2	SZ15	5*

GUSCIO PER FORD®

Guscio auto con 3 pulsanti. Batteria in guscio. Apertura bagagliaio.

Articolo	Codice	Cf
ERGFOC1	00361668	5*

GUSCIO PER FORD®

Guscio auto con 3 pulsanti. Batteria in guscio. Apertura bagagliaio.

Articolo	Codice	Cf
ERGFOC2	00361675	5*

GUSCIO PER FORD®

Guscio auto con 3 pulsanti. Circuito batteria. Apertura bagagliaio.

Articolo	Codice	Cf
ERGFOC4	00361682	5*

GUSCIO PER FORD®

Guscio auto con 3 pulsanti. Circuito batteria. Apertura bagagliaio.

Articolo	Codice	Profilo	Cf
ERGFOHF65C1	00361101	HF65	5*

GUSCIO PER FORD®

Guscio auto con 3 pulsanti. Batteria in guscio. Apertura bagagliaio.

Articolo	Codice	Cf
ERGFOHF65C3	00392808	*5

GUSCIO PER HYUNDAI® - KIA®

Guscio auto con 3 pulsanti. Apertura bagagliaio.

Articolo	Codice	Cf
ERGHYC1	00360463	5*

GUSCIO PER FORD®

Guscio auto con 3 pulsanti. Batteria in guscio. Apertura bagagliaio.

Articolo	Codice	Profilo	Cf
ERGFOGB18C1	00396554	GB18	*5

GUSCIO PER HYUNDAI® - KIA®

Guscio auto con 3 pulsanti. Batteria in guscio. Apertura bagagliaio.

Articolo	Codice	Profilo	Cf
ERGHYKIA7C1	00360470	KIA7	5*

GUSCIO PER HYUNDAI® - KIA®

Guscio auto con 3 pulsanti. Apertura e chiusura porte. Apertura bagagliaio. Batteria integrata nel guscio.

Articolo	Codice	Profilo	Cf
ERGHYHYN13C2	00418102	HYN13	*5

GUSCIO PER HYUNDAI® - KIA®

Guscio auto con 3 pulsanti. Circuito a batteria e apertura bagagliaio.

Articolo	Codice	Profilo	Cf
ERGHYKIA7C2	00367363	KIA7	5*

GUSCIO PER HYUNDAI® - KIA®

Guscio auto con 3 pulsanti. Circuito batteria. Apertura bagagliaio.

Articolo	Codice	Profilo	Cf
ERGHYKIA4RC2	00396561	KIA4R	*5

GUSCIO PER JEEP®

Guscio auto con 4 pulsanti. Batteria in guscio. Apertura bagagliaio. Accensione luci.

Articolo	Codice	Profilo	Cf
ERGJEGB18C1	00391870	GB18	5*

Canese Dante
DAL 1959 PROFESSIONISTI NELLA DISTRIBUZIONE

GUSCIO PER LAND ROVER®

Guscio auto con 5 pulsanti. Circuito a batteria e apertura bagagliaio. Con accensione luci.

Articolo	Codice	Cf
ERGLRC1	00367400	5*

GUSCIO PER LEXUS® - TOYOTA®

Guscio auto con 2 pulsanti. Circuito batteria.

Articolo	Codice	Rif. Silca	Profilo	Cf
ERGLETY45C2	00360500	TOY47BRS2	TY45	5*

GUSCIO PER LAND ROVER®

Guscio auto con 2 pulsanti. Circuito a batteria.

Articolo	Codice	Profilo	Cf
ERGLRNE57C1	00367417	NE75	5*

GUSCIO PER LEXUS® - TOYOTA®

Guscio auto con 3 pulsanti. Circuito batteria.

Articolo	Codice	Rif. Silca	Cf
ERGTOC1	00360685	TOYES8	5*

GUSCIO PER LEXUS® - TOYOTA®

Guscio auto con 2 pulsanti. Circuito batteria.

Articolo	Codice	Rif. Silca	Profilo	Cf
ERGLETY37RC3	00360487	TOY43BRS2	TY37R	5*

GUSCIO PER LEXUS® - TOYOTA®

Guscio auto con 2 pulsanti. Circuito batteria.

Articolo	Codice	Cf
ERGTOC2	00360692	5*

GUSCIO PER LEXUS® - TOYOTA®

Guscio auto con 2 pulsanti. Circuito batteria.

Articolo	Codice	Rif. Silca	Profilo	Cf
ERGLETY37RC5	00360494	TOY43ARS2	TY37R	5*

GUSCIO PER LEXUS® - TOYOTA®

Guscio auto con 3 pulsanti. Circuito a batteria e apertura bagagliaio.

Articolo	Codice	Profilo	Cf
ERGLETY37RC6	00367370	TY37R	5*

GUSCIO PER LEXUS® - TOYOTA®

Guscio auto con 3 pulsanti. Circuito a batteria e apertura bagagliaio.

Articolo	Codice	Profilo	Cf
ERGLETY47C2	00367387	TY47	5*

GUSCIO PER MINI®

Guscio auto con 2 pulsanti. Batteria in guscio.

Articolo	Codice	Rif. Silca	Profilo	Cf
ERGMIC1	00360524	HU200RS2	VA1	5*

GUSCIO PER LEXUS® - TOYOTA®

Guscio auto con 2 pulsanti. Circuito a batteria e apertura bagagliaio.

Articolo	Codice	Profilo	Cf
ERGLETY48C1	00367394	TY48	5*

GUSCIO PER MINI®

Guscio auto con 2 pulsanti. Batteria in guscio.

Articolo	Codice	Profilo	Cf
ERGMIC2	00367431	VA1	5*

GUSCIO PER MERCEDES®

Guscio auto con 2 pulsanti. Circuito batteria.

Articolo	Codice	Profilo	Cf
ERGMEHF51C2	00360517	HF51	5*

GUSCIO PER MINI®

Guscio auto con 3 pulsanti. Circuito a batteria e apertura bagagliaio.

Articolo	Codice	Cf
ERMIC3	00372299	5*

GUSCIO PER MERCEDES®

Guscio auto con 3 pulsanti. Circuito a batteria.

Articolo	Codice	Cf
ERGMEC1	00367424	5*

GUSCIO PER MITSUBISHI®

Guscio auto con 2 pulsanti. Batteria in guscio. Profilo HF49.

Articolo	Codice	Profilo	Cf
ERGMTHF49C1	00403733	HF49	*5

Canese Dante
DAL 1959 PROFESSIONISTI NELLA DISTRIBUZIONE

GUSCIO PER MITSUBISHI®

Guscio auto con 2 pulsanti. Batteria in guscio. Apertura bagagliaio.

Articolo	Codice	Profilo	Cf
ERGMTMIT8RC1	00401487	MIT8R	*5

GUSCIO PER OPEL®

Guscio auto con 2 pulsanti. Circuito batteria.

Articolo	Codice	Cf
ERGOPC1	00360548	5*

GUSCIO PER NISSAN®

Guscio auto con 2 pulsanti. Circuito batteria.

Articolo	Codice	Rif. Silca	Cf
ERGNIC1	00360531	NSNRS2	5*

GUSCIO PER OPEL®

Guscio auto con 2 pulsanti. Circuito batteria.

Articolo	Codice	Rif. Silca	Cf
ERGOPC3	00360555	HURSH2N	5*

GUSCIO PER NISSAN®

Guscio auto con 2 pulsanti. Batteria in guscio.

Articolo	Codice	Profilo	Cf
ERGNINS8C1	00367448	NS8	5*

GUSCIO PER OPEL®

Guscio auto con 2 pulsanti. Batteria in guscio.

Articolo	Codice	Rif. Silca	Profilo	Cf
ERGOPHF66C3	00360562	HU100RS2	HF66	5*

GUSCIO PER NISSAN®

Guscio auto con 3 pulsanti. Apertura e chiusura porte. Apertura bagagliaio. Batteria integrata nel guscio.

Articolo	Codice	Profilo	Cf
ERGNINS8C3	00418089	NS8	*5

GUSCIO PER OPEL®

Guscio auto con 3 pulsanti. Batteria in guscio. Apertura bagagliaio.

Articolo	Codice	Rif. Silca	Profilo	Cf
ERGOPHF66C4	00360579	HU66C4	HF66	5*

GUSCIO PER OPEL®

Guscio auto con 2 pulsanti. Batteria in guscio.

Articolo	Codice	Profilo	Cf
ERGOPHF66C5	00360586	HF66	5*

GUSCIO PER OPEL® - RENALULT®

Guscio auto con 3 pulsanti. Batteria in guscio.

Articolo	Codice	Profilo	Cf
ERGOPNE79C12	00367479	NE79	5*

GUSCIO PER OPEL®

Guscio auto con 3 pulsanti. Circuito a batteria.

Articolo	Codice	Cf
ERGOPC2	00367455	5*

GUSCIO PER OPEL® - RENALULT®

Guscio auto con 2 pulsanti. Batteria in guscio.

Articolo	Codice	Profilo	Cf
ERGOPNE79C11	00360593	NE79	5*

GUSCIO PER OPEL®

Guscio auto con 3 pulsanti. Batteria in guscio e apertura bagagliaio.

Articolo	Codice	Profilo	Cf
ERGOPHF66C6	00367462	HF66	5*

GUSCIO PER OPEL® - RENALULT®

Guscio auto con 2 pulsanti. Circuito batteria.

Articolo	Codice	Profilo	Cf
ERGOPNE79C8	00360609	NE79	5*

GUSCIO PER OPEL®

Guscio auto con 2 pulsanti. Batteria in guscio.

Articolo	Codice	Profilo	Cf
ERGOPHF66C8	00391863	HF66	5*

GUSCIO PER RENAULT®

Guscio auto con 3 pulsanti. Batteria in guscio.

Articolo	Codice	Profilo	Cf
ERGCIVA1C9	00367295	VA1	5*

Canese Dante
DAL 1959 PROFESSIONISTI NELLA DISTRIBUZIONE

GUSCIO PER RENAULT®

Guscio auto con 2 pulsanti. Batteria in guscio.

Articolo	Codice	Profilo	Cf
ERGCIVA1C8	00360388	VA1	5*

GUSCIO PER RENAULT®

Guscio auto con 2 pulsanti. Batteria in guscio.

Articolo	Codice	Profilo	Cf
ERGREVA1C12	00367509	VA1	5*

GUSCIO PER RENAULT®

Guscio auto con 2 pulsanti. Circuito batteria.

Articolo	Codice	Profilo	Cf
ERGREVC82C6	00360616	VC82	5*

GUSCIO PER RENAULT®

Guscio auto con 3 pulsanti. Circuito a batteria e apertura bagagliaio.

Articolo	Codice	Profilo	Cf
ERGREVA1C14	00367516	VA1	5*

GUSCIO PER RENAULT®

Guscio auto con 1 pulsante.

Articolo	Codice	Profilo	Cf
ERGRENE79C10	00367486	NE79	5*

GUSCIO PER RENAULT®

Guscio auto con 1 pulsante. Circuito a batteria.

Articolo	Codice	Profilo	Cf
ERGREVC82C5	00367523	VC82	5*

GUSCIO PER RENAULT®

Guscio auto con 1 pulsante. Batteria in guscio.

Articolo	Codice	Profilo	Cf
ERGRENE79C7	00367493	NE79	5*

GUSCIO PER SKODA®

Guscio auto con 3 pulsanti. Batteria in guscio. Apertura bagagliaio.

Articolo	Codice	Profilo	Cf
ERGVOHF75C2	00420136	HF75	*5

GUSCIO PER SMART®

Guscio auto con 3 pulsanti.

Articolo	Codice	Cf
ERGSMC1	00360623	5*

GUSCIO PER SMART®

Guscio auto con 3 pulsanti. Batteria in guscio e apertura bagagliaio.

Articolo	Codice	Profilo	Cf
ERGSMSMR1C1	00367530	SMR1	5*

GUSCIO PER SMART®

Guscio auto con 1 pulsante. Apertura bagagliaio.

Articolo	Codice	Cf
ERGSMC2	00360630	5*

GUSCIO PER SMART®

Guscio auto con 1 pulsante. Batteria in guscio.

Articolo	Codice	Profilo	Cf
ERGSMYMHYC2	00360661	YMHY	5*

GUSCIO PER SMART®

Guscio auto con 3 pulsanti.

Articolo	Codice	Cf
ERGSMC3	00360647	5*

GUSCIO PER SSANGYONG®

Guscio auto con 2 pulsanti. Circuito a batteria.

Articolo	Codice	Profilo	Cf
ERGSSSSA2C1	00367547	SSA2	5*

GUSCIO PER SMART®

Guscio auto con 3 pulsanti. Batteria in guscio. Apertura bagagliaio.

Articolo	Codice	Rif. Silca	Profilo	Cf
ERGSMYMHYC1	00360654	YM23RS8	YMHY	5*

GUSCIO PER SUZUKI®

Guscio auto con 2 pulsanti.

Articolo	Codice	Cf
ERGSUC1	00367554	5*

Canese Dante
DAL 1959 PROFESSIONISTI NELLA DISTRIBUZIONE

GUSCIO PER SUZUKI®

Guscio auto con 2 pulsanti. Apertura e chiusura porte. Batteria integrata nel guscio.

Articolo	Codice	Cf
ERGSUC2	00417723	*5

GUSCIO PER TOYOTA®

Guscio auto con 3 pulsanti. Circuito a batteria e apertura bagagliaio.

Articolo	Codice	Profilo	Cf
ERGTOTY40RC2	00367561	TY40R	5*

GUSCIO PER TOYOTA®

Guscio auto con 3 pulsanti. Apertura e chiusura porte. Apertura bagagliaio. Batteria integrata nel guscio.

Articolo	Codice	Profilo	Cf
ERGTOVA1C1	00417716	VA1	*5

GUSCIO PER TOYOTA®

Guscio auto con 3 pulsanti. Circuito a batteria e apertura bagagliaio.

Articolo	Codice	Profilo	Cf
ERGTOTY45C1	00367578	TY45	5*

GUSCIO PER TOYOTA®

Guscio auto con 3 pulsanti. Apertura e chiusura porte. Apertura bagagliaio. Batteria integrata nel guscio.

Articolo	Codice	Profilo	Cf
ERGTOTY48C2	00417730	TY48	*5

GUSCIO PER VOLKSWAGEN®

Guscio auto con 3 pulsanti. Circuito batteria. Apertura bagagliaio.

Articolo	Codice	Profilo	Cf
ERGVOHF55C2	00360715	HF55	5*

GUSCIO PER TOYOTA®

Guscio auto con 2 pulsanti. Circuito batteria.

Articolo	Codice	Rif. Silca	Profilo	Cf
ERGTOTY40RC1	00360708	TOY41RRS2	TY40R	5*

GUSCIO PER VOLKSWAGEN®

Guscio auto con 2 pulsanti. Batteria in guscio.

Articolo	Codice	Cf
ERGVOC1	00367585	5*

GUSCIO PER VOLKSWAGEN®

Guscio auto con 3 pulsanti. Batteria in guscio e apertura bagagliaio.

Articolo	Codice	Cf
ERGVOC2	00367592	5*

GUSCIO PER VOLKSWAGEN®

Guscio auto con 2 pulsanti. Circuito a batteria.

Articolo	Codice	Profilo	Cf
ERGVOHF55C1	00367608	HF55	5*

Canese Dante
DAL 1959 PROFESSIONISTI NELLA DISTRIBUZIONE

GUSCIO DI RICAMBIO PER FIAT

Guscio esterno di ricambio per chiave Fiat modello ERGFIC1. Utile per personalizzare il colore della tua chiave.

Articolo	Codice	Colore	Cf
ERGFIC4	00367318	Nero	1
ERGFIC4B	00367325	Blu	1
ERGFIC4F	00367332	Fucsia	1
ERGFIC4R	00367349	Rosso	1

SPADINO PER HUF

Inserto per radiocomandi.

Articolo	Codice	Cf
ERHF75C1	00380041	1

TASTI DI RICAMBIO

Tastino da saldare per radiocomandi 2 poli. Nella confezione sono presenti 6 pezzi.

Articolo	Codice	Dimensioni	Cf
ERGAT01	00367660	4,8 x 4,8 x 0,8 mm	1

TASTI DI RICAMBIO

Tastino da saldare per radiocomandi 2 poli. Nella confezione sono presenti 6 pezzi.

Articolo	Codice	Dimensioni	Cf
ERGAT02	00367677	3,0 x 4,0 x 2,0 mm	1

TASTI DI RICAMBIO

Tastino da saldare per radiocomandi 2 poli. Nella confezione sono presenti 6 pezzi.

Articolo	Codice	Dimensioni	Cf
ERGAT03	00367684	3,0 x 6,0 x 2,5 mm	1

TASTI DI RICAMBIO

Tastino da saldare per radiocomandi 4 poli. Nella confezione sono presenti 6 pezzi.

Articolo	Codice	Dimensioni	Cf
ERGAT04	00367691	6,5 x 6,2 x 3,1 mm	1

TASTI DI RICAMBIO

Tastino da saldare per radiocomandi 4 poli. Nella confezione sono presenti 6 pezzi.

Articolo	Codice	Dimensioni	Cf
ERGAT05	00367707	3,3 x 4,2 x 2,5 mm	1

TASTI DI RICAMBIO

Tastino da saldare per radiocomandi 4 poli. Nella confezione sono presenti 6 pezzi.

Articolo	Codice	Dimensioni	Cf
ERGAT06	00367714	5,1 x 5,0 x 2,0 mm	1

TASTI DI RICAMBIO

Tastino da saldare per radiocomandi 4 poli. Nella confezione sono presenti 6 pezzi.

Articolo	Codice	Dimensioni	Cf
ERGAT07	00367721	6,5 x 6,2 x 3,1 mm	1

TASTI DI RICAMBIO

Tastino da saldare per radiocomandi 4 poli. Nella confezione sono presenti 6 pezzi.

Articolo	Codice	Dimensioni	Cf
ERGAT11	00367769	6,2 x 6,2 x 5,1 mm	1

TASTI DI RICAMBIO

Tastino da saldare per radiocomandi 4 poli. Nella confezione sono presenti 6 pezzi.

Articolo	Codice	Dimensioni	Cf
ERGAT08	00367738	3,0 x 3,5 x 2,0 mm	1

TASTI DI RICAMBIO

Tastino da saldare per radiocomandi 4 poli. Nella confezione sono presenti 6 pezzi.

Articolo	Codice	Dimensioni	Cf
ERGAT12	00367776	3,5 x 3,0 x 2,5 mm	1

TASTI DI RICAMBIO

Tastino da saldare per radiocomandi 4 poli. Nella confezione sono presenti 6 pezzi.

Articolo	Codice	Dimensioni	Cf
ERGAT09	00367745	6,0 x 6,0 x 4,3 mm	1

ANTENNA DI RICAMBIO

Per Mercedes. Nella confezione sono presenti 3 pezzi.

Articolo	Codice	Cf
ERGAN01	00367783	1

TASTI DI RICAMBIO

Tastino da saldare per radiocomandi 2 poli. Nella confezione sono presenti 6 pezzi.

Articolo	Codice	Dimensioni	Cf
ERGAT10	00367752	6,0 x 4,0 x 2,5 mm	1

ANTENNA DI RICAMBIO

Per Citroën. Nella confezione sono presenti 3 pezzi.

Articolo	Codice	Cf
ERGAN02	00367790	1

Canese Dante
DAL 1959 PROFESSIONISTI NELLA DISTRIBUZIONE

GUSCIO PER ABARTH®-CHRYSLER®-CITROEN®-FIAT®-IVECO®-LANCIA®-PEUGEOT®

Guscio auto con 3 pulsanti - Flip. Utilizzo (canna): Avviamento e bloccasterzo, portiera, bagagliaio. Portiera posteriore, Tappo benzina, Cassetto. Per Abarth 500, Punto, Punto Evo. Per Chrysler Ypsilon. Per Citroën Jumper, Nemo, Relay. Per Fiat 500, 500L, Bravo, Doblò, Ducato, Fiorino, Panda, Punto, Punto Evo, Qubo. Per Iveco Daily. Per Lancia Delta, Musa, Thesis, Ypsilon. Per Peugeot Bipper, Boxer.

Articolo	Codice	Rif. Errebi	Cf
SISIP22CRS8	00364935	GFIGB18C7	1

GUSCIO PER ABARTH®-FIAT®-LANCIA®

Guscio auto con 3 pulsanti - Flip. Utilizzo (canna): Avviamento e bloccasterzo, portiera, bagagliaio. Portiera posteriore, Tappo benzina, Cassetto. Per Abarth Grande Punto. Per Fiat Bravo, Ducato, Idea, Punto, Stilo. Per Lancia Lybra, Musa, Thesis, Ypsilon.

Articolo	Codice	Cf
SISIP22RS8	00328272	1

GUSCIO PER ALFA ROMEO®

Guscio auto con 3 pulsanti - Flip. Utilizzo (canna): Avviamento e bloccasterzo, portiera, Tappo benzina. Per Alfa Romeo Giulietta, MiTo.

Articolo	Codice	Rif. Errebi	Cf
SISIP22BRS8	00364942	GALGB18C6	1

GUSCIO PER AUDI®

Guscio auto con 2 pulsanti. Per Audi A3, A4, A6.

Articolo	Codice	Rif. Errebi	Cf
SIHURSB2	00330831	GAUC1	1

GUSCIO PER AUDI®

Guscio auto con 2 pulsanti. Per Audi A3, A4, A6.

Articolo	Codice	Rif. Errebi	Cf
SIHURSC2	00333917	GAUC2	1

GUSCIO PER AUDI®

Guscio auto con 3 pulsanti. Per Audi A3, A4, A6.

Articolo	Codice	Rif. Errebi	Cf
SIHURSC8	00333924	GAUC4	1

GUSCIO PER AUDI®-VOLKSWAGEN®

Guscio auto con 3 pulsanti. Utilizzo (canna): Avviamento e bloccasterzo, portiera, bagagliaio. Portiera posteriore, Cassetto. Per Audi A2, A3, A4, A6, A8, TT. Volkswagen Beetle.

Articolo	Codice	Rif. Errebi	Cf
SIHURSB8	00330848	GAUC3	1

GUSCIO PER AUDI®-VOLKSWAGEN®

Flip. Utilizzo (canna): Avviamento e bloccasterzo, portiera, bagagliaio. Portiera posteriore, Tappo benzina, Cassetto. Per Audi A2, A3, A4, A6, A8, TT. Per Volkswagen Beetle.

Articolo	Codice	Cf
SIHU66APRS	00365031	1

GUSCIO PER CHEVROLET®-OPEL®-VAUXHALL®

Guscio con 2 pulsanti. Utilizzo (canna): accensione, bagagliaio, porta, scatola, sterzo, tappo serbatorio. Per Chervolet® Aveo, Cruze, Orlando, Spark, Trax. Per OPEL®-VAUXHALL® Adam, Astra, Cascada, Corsa, Insignia, Karl, Meriva, Mokka, Viva, Zafira.

Articolo	Codice	Cf
SIHU100ARS2	00407762	1

GUSCIO PER CITROEN®-PEUGEOT®

Guscio auto con 2 pulsanti - Flip. Utilizzo (canna): Avviamento e bloccasterzo, portiera, bagagliaio. Portiera posteriore, Tappo benzina, Cassetto. Per Citroën C6, Jump. Per Peugeot 207, 3008, 307, Expert.

Articolo	Codice	Rif. Errebi	Cf
SIHU83ARS2	00337281	GCIHF63C3	1

GUSCIO PER CHEVROLET®-OPEL®

Guscio auto con 2 pulsanti - senza supporto batteria. Per Chevrolet South America Corsa. Holden Barina. Per Opel - Vauxhall Agila, Corsa, Meriva, Tigra.

Articolo	Codice	Rif. Errebi	Cf
SIHURSH2N	00359016	GOPC3	1

GUSCIO PER CITROEN®-PEUGEOT®

Guscio auto con 2 pulsanti - Flip - senza supporto batteria. Utilizzo (canna): Avviamento e bloccasterzo, portiera, bagagliaio. Portiera posteriore, Tappo benzina, Cassetto. Per Citroën C6, Jump. Per Peugeot 207, 3008, 307, Expert.

Articolo	Codice	Rif. Errebi	Cf
SIHU83ARS2N	00327633	GCIHF63C9	1

GUSCIO PER CHRYSLER®

Guscio auto con 2 pulsanti. Utilizzo (Canna): Avviamento e bloccasterzo, portiera, bagagliaio. Portiera posteriore, tappo benzina. Per Chrysler 200, 300, Aspen, Pacifica, PT Cruiser, Sebring convert, town & country, Voyager.

Articolo	Codice	Rif. Errebi	Cf
SICY24RS2	00342438	GCHCY62C2	1

GUSCIO PER CITROEN®-PEUGEOT®

Guscio auto con 3 pulsanti - Flip. Utilizzo (canna): Avviamento e bloccasterzo, portiera, bagagliaio. Portiera posteriore, Cassetto. Per Citroën C4 Picasso, C5, C8. Lancia Phedra. Per Peugeot 3008, 308, 5008, 807.

Articolo	Codice	Rif. Errebi	Cf
SIHU83BRS8	00337298	GCIHF63C4	1

GUSCIO PER CITROEN®

Guscio auto con 2 pulsanti. Utilizzo (canna): Avviamento e bloccasterzo, portiera, bagagliaio. Portiera posteriore, Cassetto, Tappo benzina. Per Citroën Berlingo, Evasion, Saxo, Xsara.

Articolo	Codice	Cf
SISX9ARS2	00345934	1

GUSCIO PER CITROEN®-PEUGEOT®

Guscio auto con 2 pulsanti. Utilizzo (canna): Avviamento e bloccasterzo, portiera, bagagliaio. Portiera posteriore, Tappo benzina. Per Citroën Berlingo, Xsara Picasso. Per Peugeot Expert, Partner.

Articolo	Codice	Rif. Errebi	Cf
SISX9RS2	00314411	GCINE79CS	1

Canese Dante
DAL 1959 PROFESSIONISTI NELLA DISTRIBUZIONE

GUSCIO PER CITROEN®-PEUGEOT®

Guscio auto con 2 pulsanti - Flip - senza supporto batteria. Utilizzo (canna): Avviamento e bloccasterzo, portiera, bagagliaio. Portiera posteriore, Tappo benzina, Cassetto. Per Citroën Berlingo,C2, C3. Per Peugeot 407.

Articolo	Codice	Rif. Errebi	Cf
SIVA2ARS2N	00330541	GCIVA1C11	1

GUSCIO PER CITROEN®-PEUGEOT®

Guscio auto con 2 pulsanti - Flip. Utilizzo (canna): Avviamento e bloccasterzo, portiera, bagagliaio. Portiera posteriore, Tappo benzina, Cassetto. Per Citroën Berlingo,C2, C3. Per Peugeot 407.

Articolo	Codice	Rif. Errebi	Cf
SIVA2BRS2	00327015	GCIVA1C3	1

GUSCIO PER CITROEN®-PEUGEOT®

Guscio auto con 3 pulsanti - Flip. Utilizzo (canna): Avviamento e bloccasterzo, portiera, bagagliaio. Portiera posteriore, Cassetto. Per Citroën C3 Picasso, C5, DS3. Per Peugeot 407.

Articolo	Codice	Rif. Errebi	Cf
SIVA2BRS8	00327022	GCIVA1C4	1

GUSCIO PER CITROEN®-PEUGEOT®

Guscio auto con 3 pulsanti - Flip - senza supporto batteria. Utilizzo (canna): Avviamento e bloccasterzo, portiera, bagagliaio. Portiera posteriore, Cassetto. Per Citroën C3 Picasso, C5, DS3. Per Peugeot 407.

Articolo	Codice	Rif. Errebi	Cf
SIVA2BRS8N	00330558	GCIVA1C5	1

GUSCIO PER CITROEN®-LANCIA®-PEUGEOT®

Guscio auto con 3 pulsanti - Flip - senza supporto batteria. Utilizzo (canna): Avviamento e bloccasterzo, portiera, bagagliaio. Portiera posteriore, Cassetto. Per Citroën C4 Picasso, C5, C8. Lancia Phedra. Per Peugeot 3008, 308, 5008, 807.

Articolo	Codice	Rif. Errebi	Cf
SIHU83BRS8N	00327640	GCIHF63C5	1

GUSCIO PER CITROEN®-LANCIA®-PEUGEOT®

Guscio auto con 4 pulsanti - Flip. Utilizzo (canna): Avviamento e bloccasterzo, portiera, bagagliaio. Portiera posteriore, Cassetto. Per Citroën C8. Lancia Phedra. Per Peugeot 807.

Articolo	Codice	Rif. Errebi	Cf
SIHU83CRS7	00327657	GCIHF63C8	1

GUSCIO PER CITROEN®-LANCIA®-PEUGEOT®

Guscio auto con 4 pulsanti - Flip - senza supporto batteria. Utilizzo (canna): Avviamento e bloccasterzo, portiera, bagagliaio. Portiera posteriore, Cassetto. Per Citroën C8. Lancia Phedra. Per Peugeot 807.

Articolo	Codice	Rif. Errebi	Cf
SIHU83CRS7N	00330459	GCIHF63C7	1

GUSCIO PER FIAT®

Guscio auto con 1 pulsante. Utilizzo (canna): Avviamento e bloccasterzo, portiera, bagagliaio. Portiera posteriore, Tappo benzina, Cassetto. Per Fiat Multipla, Palio, Punto, Seicento, Siena.

Articolo	Codice	Rif. Errebi	Cf
SIGT15RARS1	00330855	GFIGB14RC9	1

GUSCIO PER FIAT®

Guscio auto con 1 pulsante. Utilizzo (canna): Avviamento e bloccasterzo, portiera, bagagliaio. Portiera posteriore, Tappo benzina, Cassetto. Per Fiat Doblò, Ducato, Idea, Punto, Stilo.

Articolo	Codice	Rif. Errebi	Cf
SIP22ARS1	00330862	GFIGB18C6	1

GUSCIO PER FIAT®

Guscio auto con 4 pulsanti - Flip. Utilizzo (canna): avviamento e bloccasterzo, portera e tappo della benzina. Per Fiat® 500X e Tipo. Per Jeep® Renegade.

Articolo	Codice	Cf
SISIP22JRS7	00396943	1

GUSCIO PER FIAT® - JEEP®

Guscio vuoto con 3 bottoni. Utilizzo (canna): avviamento e bloccasterzo, apertura portiera. Per Fiat® 500X® da 2014. Per Jeep® Compass® da 2017; per Renegade® dal 2014.

Articolo	Codice	Cf
SISIP22LRS5	00398589	1

GUSCIO PER FORD®

Guscio auto con 3 pulsanti - Flip. Utilizzo (canna): Avviamento e bloccasterzo, portiera, bagagliaio. Portiera posteriore, Tappo benzina, Cassetto. Per Ford Cougar, Fiesta, Focus, Ka, Mondeo, Puma, Tourneo Connect, Transit, Transit Connect.

Articolo	Codice	Cf
SIFORS8	00364959	1

GUSCIO PER FORD®

Guscio auto con 3 pulsanti - Flip. Utilizzo (canna): Avviamento e bloccasterzo, portiera, bagagliaio. Portiera posteriore, Tappo benzina, Cassetto. Per Ford B - Max, Ecosport, Fiesta, Focus, Focus C - Max, Galaxy, Mondeo, S - Max.

Articolo	Codice	Rif. Errebi	Cf
SIFORSA8	00364966	CFOC2	1

GUSCIO PER FORD®

Flip. Utilizzo (canna): Avviamento e bloccasterzo, portiera, bagagliaio. Portiera posteriore, Tappo benzina, Cassetto. Per Ford B - Max, Ecosport, Focus, Focus C - Max, Galaxy, Mondeo, S - Max.

Articolo	Codice	Cf
SIHU101ARS8	00365093	1

GUSCIO PER FORD®

Guscio auto con 3 pulsanti - Flip. Utilizzo (canna): Avviamento e bloccasterzo, portiera, bagagliaio. Portiera posteriore, Cassetto. Per Ford Ka.

Articolo	Codice	Cf
SISIP22ERS8	00365079	1

Canese Dante
DAL 1959 PROFESSIONISTI NELLA DISTRIBUZIONE

GUSCIO PER FORD®

Guscio auto con 3 pulsanti. Utilizzo (Canna): Avviamento e bloccasterzo, portiera, bagagliaio. Apertura bagagliaio, apertura e chiusura porte.

Articolo	Codice	Cf
SIHU101DRS8	00414722	1

GUSCIO PER HONDA®

Guscio auto con un pulsante. Utilizzo (Canna): Avviamento e bloccasterzo, portiera, bagagliaio. Portiera posteriore, cassetto. Per Honda Usa Odyssey.

Articolo	Codice	Cf
SIHON66RS1	00314237	1

GUSCIO PER HONDA®

Guscio auto con 2 pulsanti. Utilizzo (Canna): Avviamento e bloccasterzo, portiera, bagagliaio. Portiera posteriore, Cassetto. Per Honda Usa Odyssey.

Articolo	Codice	Cf
SIHON66RS2	00314244	1

GUSCIO PER HONDA®

Guscio auto con 2 pulsanti - senza porta transponder. Utilizzo (canna): Avviamento e bloccasterzo, portiera, bagagliaio. Portiera posteriore, Cassetto. Per Honda Accord, Civic, CR-V, Jazz, Stream.

Articolo	Codice	Rif. Errebi	Cf
SIHON66RS3	00314251	GHOHD58C3	1

GUSCIO PER HONDA®

Guscio auto con 2 pulsanti - con porta transponder. Utilizzo (canna): Avviamento e bloccasterzo, portiera, bagagliaio. Portiera posteriore, Cassetto. Per Honda Accord, Civic, CR-V, FR-V, Jazz, Legend, S2000.

Articolo	Codice	Cf
SIHON66RS4	00314268	1

GUSCIO PER HONDA®

Guscio auto con 3 pulsanti - senza porta transponder. Utilizzo (canna): Avviamento e bloccasterzo, portiera, bagagliaio. Portiera posteriore, Cassetto. Per Honda Accord, Civic, CR-V, Jazz, Stream.

Articolo	Codice	Rif. Errebi	Cf
SIHON66RS5	00314275	GHOHD58C1	1

GUSCIO PER HONDA®

Guscio auto con 3 pulsanti - con porta transponder. Utilizzo (canna): Avviamento e bloccasterzo, portiera, bagagliaio. Portiera posteriore, Cassetto. Per Honda Accord, Civic, CR-V, FR-V, Jazz, Legend, S2000.

Articolo	Codice	Rif. Errebi	Cf
SIHON66RS6	00314282	GHOHD58C2	1

GUSCIO PER HYUNDAI®

Guscio auto con 1 pulsante. Utilizzo (canna): avviamento e bloccasterzo, portiera, bagagliaio. Portiera posteriore, cassetto. Per Hyundai H-1; H- 200; Starex.

Articolo	Codice	Cf
SIHYN12RS1	00314343	1

GUSCIO PER HYUNDAI®

Guscio auto con 3 pulsanti. Utilizzo (Canna): Avviamento e bloccasterzo, portiera, bagagliaio. Apertura bagagliaio, apertura e chiusura porte.

Articolo	Codice	Cf
SIKIA8BRS8	00414739	1

GUSCIO PER MINI®

Guscio auto con 3 pulsanti - Flip. Utilizzo (canna): Avviamento e bloccasterzo, portiera. Per mini Copper, One

Articolo	Codice	Rif. Errebi	Cf
SIHU200RS2	00364973	GMIC1	1

GUSCIO PER KIA®

Guscio auto con 3 pulsanti - Flip. Utilizzo (canna): Avviamento e bloccasterzo, portiera. Tappo Benzina. Per Hyundai I10, I20, I40, IX35, Tuscon.

Articolo	Codice	Rif. Errebi	Cf
SIKIA8RS8	00365055	GHYKIA7C2	1

GUSCIO PER MINI®

Gusicio con 3 pulsanti. Utilizzo: apertura e chiusura porte, apertura bagagliaio. VIN R55. Per mini® Clubman, Convertibile, Cooper, Countryman, Coupè, Paceman, Roadster.

Articolo	Codice	Cf
SIHU200RS8	00411288	1

GUSCIO PER KIA®

Guscio auto con 3 pulsanti. Apertura e chiusura porte. Apertura bagagliaio. Senza trasponder. Compatibile con serie "TE".

Articolo	Codice	Cf
SIKIA8CRS8	00417938	1

GUSCIO PER MITSUBISHI®

Guscio auto con 2 pulsanti.

Articolo	Codice	Cf
SIMIT11RRS2	00314350	1

GUSCIO PER MERCEDES®

Guscio auto con 3 pulsanti - senza porta transponder. Utilizzo (canna): Avviamento e bloccasterzo. Per Mercedes Classe B, Classe C, CLK, Classe E, Classe ML, Classe S, SLK.

Articolo	Codice	Rif. Errebi	Cf
SIHURS5	00314336	GMEC1	1

GUSCIO PER MITSUBISHI®

Guscio auto con 3 pulsanti - con porta transponder

Articolo	Codice	Cf
SIMIT11RRS5	00314367	1

Canese Dante
DAL 1959 PROFESSIONISTI NELLA DISTRIBUZIONE

GUSCIO PER MITSUBISHI®

Guscio auto con 4 pulsanti.

Articolo	Codice	Cf
SIMIT11RRS7	00314374	1

GUSCIO PER OPEL®

Guscio auto con 3 pulsanti - senza supporto batteria. Per Opel - Vauxhall Astra, Omega.

Articolo	Codice	Rif. Errebi	Cf
SIHURSG8N	00333931	GOPC2	1

GUSCIO PER MITSUBISHI®

Guscio auto con 2 pulsanti. Utilizzo (canna): Avviamento e bloccasterzo, portiera, bagagliaio. Portiera posteriore, Tappo benzina, Cassetto. Per Mitsubishi L200, Pajero.

Articolo	Codice	Rif. Errebi	Cf
SIMIT8RS2	00314381	GMTMIT7C1	1

GUSCIO PER OPEL®

Guscio auto con 2 pulsanti - Flip. Utilizzo (canna): Avviamento e bloccasterzo, portiera, bagagliaio. Portiera posteriore, Tappo benzina, Cassetto. Per Opel Astra, Combo, Corsa, Meriva, Signum, Tigra, Vectra.

Articolo	Codice	Rif. Errebi	Cf
SIHU100RS2	00364997	GOPHF66C3	1

GUSCIO PER NISSAN®

Guscio auto con 2 pulsanti. Utilizzo (canna): Avviamento e bloccasterzo, portiera. Per Nissan Micra, Note.

Articolo	Codice	Cf
SINSN14RS2	00337793	1

GUSCIO PER OPEL®

Guscio auto con 3 pulsanti - Flip. Utilizzo (canna): Avviamento e bloccasterzo, portiera, bagagliaio. Portiera posteriore, Tappo benzina, Cassetto. Per Opel Astra, Signum, Vectra, Zafira.

Articolo	Codice	Rif. Errebi	Cf
SIHU100RS8	00364980	GOPHF66C4	1

GUSCIO PER NISSAN®

Guscio auto con 3 pulsanti. Utilizzo (canna): Avviamento e bloccasterzo, portiera. Per Nissan Juke, Qashqai.

Articolo	Codice	Cf
SINSN14RS8	00337786	1

GUSCIO PER OPEL®-RENAULT®

Guscio auto con 3 pulsanti - con porta transponder. Per Opel - Vauxhall Movano, Vivaro. Renault Master, Trafic.

Articolo	Codice	Rif. Errebi	Cf
SINERS5	00314404	GREVC82C10	1

GUSCIO PER OPEL®-RENAULT®

Guscio auto con 2 pulsanti. Per Opel - Vauxhall Movano, Vivaro. Per Renault Kangoo, Master, Trafic.

Articolo	Codice	Cf
SIVACRS2	00314558	1

GUSCIO PER PEUGEOT®

Guscio auto con 2 pulsanti - Flip - senza supporto batteria. Utilizzo (canna): Avviamento e bloccasterzo, portiera, bagagliaio. Portiera posteriore, Cassetto. Per Peugeot 406, 607.

Articolo	Codice	Rif. Errebi	Cf
SINE78ARS2N	00330879	GPENE81C4	1

GUSCIO PER OPEL®-RENAULT®-DACIA®

Guscio auto con 2 pulsanti. Per Opel - Vauxhall Movano. Per Renault Kangoo, Master, Twingo. Per Renault - Dacia Logan, Sandero.

Articolo	Codice	Cf
SIVACRSA2	00330589	1

GUSCIO PER PEUGEOT®

Guscio auto con 3 pulsanti - Flip. Utilizzo (canna): Avviamento e bloccasterzo, portiera, bagagliaio. Portiera posteriore, Cassetto. Per Peugeot 406, 607.

Articolo	Codice	Rif. Errebi	Cf
SINE78BRS8	00330886	GPENE81C6	1

GUSCIO PER OPEL®-SUBARU®-SUZUKI®

Guscio auto con 2 pulsanti. Utilizzo (canna): Avviamento e bloccasterzo, portiera, bagagliaio. Portiera posteriore, Tappo benzina, Cassetto. Per Opel - Vauxhall Agila. Subaru G3X Justy. Suzuki Ignis, Wagon R.

Articolo	Codice	Rif. Errebi	Cf
SIHU87RS2	00314329	GSUSZ15C1	1

GUSCIO PER PEUGEOT®

Guscio auto con 4 pulsanti Flip. Utilizzo (canna): Avviamento e bloccasterzo, portiera, bagagliaio. Portiera posteriore, Cassetto. Per Peugeot 1007.

Articolo	Codice	Rif. Errebi	Cf
SIVA2CRS7	00330565	GPEHF63C8	1

GUSCIO PER PEUGEOT®

Guscio auto con 2 pulsanti. Utilizzo (canna): Avviamento e bloccasterzo, portiera, bagagliaio. Portiera posteriore, Cassetto, Tappo benzina. Per Peugeot 106, 206, 206 Cabrio, 206 Plus.

Articolo	Codice	Rif. Errebi	Cf
SINE73RS2	00314398	GCINE79C5	1

GUSCIO PER PORSCHE®

Guscio auto con 1 Pulsante. Utilizzo (canna): Avviamento e bloccasterzo, portiera, serbatorio, bagagliaio. Per Porsche 911 dal 1997 al 2004, per Boxster dal 1999 al 2005.

Articolo	Codice	Cf
SIHU66RS1	00314299	1

Canese Dante
DAL 1959 PROFESSIONISTI NELLA DISTRIBUZIONE

GUSCIO PER PORSCHE®

Guscio auto con 2 pulsanti. Utilizzo (canna): Avviamento e bloccasterzo, portiera, bagagliaio. Portiera posteriore, Tappo benzina, Cassetto. Per Porsche 911, Boxster.

Articolo	Codice	Cf
SIHU66RS2	00314305	1

GUSCIO PER RENAULT®

Guscio auto con 1 pulsante. Utilizzo (canna): Avviamento e bloccasterzo, portiera, bagagliaio. Portiera posteriore, Tappo Benzina, Cassetto. Per Renault Clio, Kangoo, Laguna, Safrane.

Articolo	Codice	Rif. Errebi	Cf
SIVAC102ARS1	00330893	GREVC82C7	1

GUSCIO PER PORSCHE®

Guscio auto con 3 pulsanti. Utilizzo (canna): Avviamento e bloccasterzo, portiera, bagagliaio. Portiera posteriore, Tappo benzina, Cassetto. Per Porsche 911, Boxster.

Articolo	Codice	Cf
SIHU66RS8	00314312	1

GUSCIO PER RENAULT®

Guscio auto con 3 pulsanti - Flip. Utilizzo (canna): Avviamento e bloccasterzo, portiera. Per Renault Megane 2, Scenic 2.

Articolo	Codice	Rif. Errebi	Cf
SIVA150RS8	00365024	GREVA1C14	1

GUSCIO PER RENAULT®

Guscio auto con 1 pulsante. Utilizzo (canna): Avviamento e bloccasterzo, portiera, bagagliaio. Portiera posteriore, Cassetto. Per Renault Clio, Espace 3, Laguna, Master, Megane, Safrane.

Articolo	Codice	Cf
SINE73ARS1	00330473	1

GUSCIO PER RENAULT®

Guscio auto con 2 pulsanti - Flip. Utilizzo (canna): Avviamento e bloccasterzo, portiera. Per Renault Clio 4, Twingo.

Articolo	Codice	Rif. Errebi	Cf
SIVA2ERS2	00365000	GREVA1C12	1

GUSCIO PER RENAULT®

Guscio auto con 1 pulsante. Utilizzo (canna): Avviamento e bloccasterzo, portiera, bagagliaio. Portiera posteriore, Cassetto. Per Renault Clio, Laguna, Megane.

Articolo	Codice	Rif. Errebi	Cf
SINE73BRS1	00330480	GRENE79C10	1

GUSCIO PER RENAULT®

Guscio auto con 3 pulsanti - Flip. Utilizzo (canna): Avviamento e bloccasterzo, portiera. Per Renault Clio 4, Twingo.

Articolo	Codice	Rif. Errebi	Cf
SIVA2ERS8	00365017	GREVA1C13	1

GUSCIO PER RENAULT® - DACIA®

Guscio auto con 2 pulsanti. Apertura e chiusura porte. Batteria integrata nel guscio. Compatibile con serie "TE".

Articolo	Codice	Cf
SIHU136RS2	00417389	1

GUSCIO PER RENAULT® - DACIA®

Guscio auto con 3 pulsanti. Apertura e chiusura porte. Apertura bagagliaio. Batteria integrata nel guscio. Compatibile con serie "TE".

Articolo	Codice	Cf
SIHU136RS8	00417396	1

GUSCIO PER SEAT®-SKODA®-VOLKSWAGEN®

Guscio auto con 2 pulsanti. Utilizzo (canna): Avviamento e bloccasterzo, portiera, bagagliaio. Portiera posteriore, Tappo benzina, Cassetto. Per Seat Altea, Altea Xl, Ibiza, Leon, Toledo. Per Skoda Octavia, Roomster, Roomster Scout. Per Volkswagen Cross Golf, Eos, Golf, Individual, Jetta, Passant, Touran.

Articolo	Codice	Cf
SIHURSA2	00330909	1

GUSCIO PER SEAT®-SKODA®-VOLKSWAGEN®

Guscio auto con 3 pulsanti. Utilizzo (canna): Avviamento e bloccasterzo, portiera, bagagliaio. Portiera posteriore, Tappo benzina, Cassetto. Per Seat Altea, Altea Xl, Ibiza, Leon, Toledo. Per Skoda Octavia, Roomster, Roomster Scout. Per Volkswagen Beetle, Caddy, Cross Golf, Eos, Golf, Individual, Jetta, Passant, Touran.

Articolo	Codice	Rif. Errebi	Cf
SIHURSA8	00327046	GVOC2	1

GUSCIO PER SEAT®-SKODA®-VOLKSWAGEN®

Guscio auto con 3 pulsanti - Flip. Utilizzo (canna): Avviamento e bloccasterzo, portiera, bagagliaio. Portiera posteriore, Tappo benzina, Cassetto. Per Seat Altea, Exeo, Ibiza, Leon. Per Skoda Octavia, Superb, Yeti. Per Volkswagen Beetle, Caddy, Eos, Golf, Jetta, Polo, Scirocco, Sharan Tiguan, Touran, Transporter, Up!.

Articolo	Codice	Cf
SIHU66BRS8	00365086	1

GUSCIO PER SEAT®-SKODA®-VOLKSWAGEN®

Flip. Utilizzo (canna): Avviamento e bloccasterzo, portiera, bagagliaio. Portiera posteriore, Tappo benzina, Cassetto. Per Seat Altea, Altea XL, Ibiza, Leon, Toledo. Per Skoda Octavia, Roomster, Roomster Scout. Per Volkswagen Beetle, Caddy, Cross Golf, Eos, Glof, Individual, Jetta, Passat, Scirocco, Tiguan, Touran.

Articolo	Codice	Cf
SIHU66PRS	00365048	1

GUSCIO PER SMART®

Guscio auto con 2 pulsanti. Utilizzo (canna): Avviamento e bloccasterzo. Portiera. Per Smart Fortwo.

Articolo	Codice	Rif. Errebi	Cf
SIVA2RS2	00314541	GCIVA1C1	1

GUSCIO PER SMART®

Guscio auto con 3 pulsanti. Utilizzo Avviamento e bloccasterzo, Portiera. Per Smart Fortwo, Roadster.

Articolo	Codice	Cf
SIYM23RS8	00338936	1

Canese Dante
DAL 1959 PROFESSIONISTI NELLA DISTRIBUZIONE

RICAMBIO PER SUZUKI

Con 2 bottoni. Materiale polimero.

Articolo	Codice	Cf
SISZRS2	00377669	1

GUSCIO PER TOYOTA®

Guscio auto con 2 pulsanti. Utilizzo (canna): Avviamento e bloccasterzo, portiera, bagagliaio. Portiera posteriore, Cassetto. Per Lexus Celsior (J), ES300, Land Cruiser (J), LS400, LX450, LX470, SC300/400. Per Toyota Century, Land Cruiser 100.

Articolo	Codice	Rif. Errebi	Cf
SITOY40BRS2	00314428	GLETY48C1	1

GUSCIO PER SUZUKI®

Guscio auto con 1 pulsante. Utilizzo (canna): Avviamento e bloccasterzo, Portiera. Per Maruti Suzuki: A- Star, Alto K10, Ritz, Swift, SX4, Wagon R.

Articolo	Codice	Cf
SIHU133RDRS1	00342414	1

GUSCIO PER TOYOTA®

Guscio auto con 3 pulsanti. Utilizzo (canna): Avviamento e bloccasterzo, portiera, bagagliaio. Portiera posteriore, Cassetto. Per Lexus Celsior (J), ES300, Land Cruiser (J), LS400, LX450, LX470, SC300/400. Per Toyota Century, Land Cruiser 100, Tarago.

Articolo	Codice	Rif. Errebi	Cf
SITOY40BRS8	00314435	GLETY48C2	1

GUSCIO PER SUZUKI®

Guscio auto con 2 pulsanti. Utilizzo (canna): Avviamento e bloccasterzo, portiera. Per Suzuki Swift.

Articolo	Codice	Rif. Errebi	Cf
SISZ11RRS2	00364928	GSUTY37RC1	1

GUSCIO PER TOYOTA®

Guscio auto con 3 pulsanti. Utilizzo (canna): Avviamento e bloccasterzo, portiera, bagagliaio. Portiera posteriore, Cassetto. Per Toyota Echo, MR2, Yaris.

Articolo	Codice	Rif. Errebi	Cf
SITOY41RBRS8	00330497	GTOTY40RC2	1

GUSCIO PER SUZUKI®

Guscio auto con 1 pulsante. Utilizzo (canna): Avviamento e bloccasterzo, portiera, bagagliaio. Portiera posteriore. Per Maruti Suzuki Versa, Wagon R, Zen Estilo.

Articolo	Codice	Cf
SIZ11RDRS1	00342452	1

GUSCIO PER TOYOTA®

Guscio auto con 2 pulsanti. Utilizzo (canna): Avviamento e bloccasterzo, portiera, bagagliaio. Portiera posteriore, Cassetto. Per Toyota Echo, MR2, Yaris.

Articolo	Codice	Rif. Errebi	Cf
SITOY41RRS2	00330503	GTOTY40RC1	1

GUSCIO PER TOYOTA®

Guscio auto con 4 pulsanti (con Pulsante rosso antipanico). Utilizzo (canna): Avviamento e bloccasterzo, portiera, bagagliaio. Portiera posteriore, Cassetto. Per Toyota USA Avalon, Camry, Corolla, Rav 4, Venza, Yaris.

Articolo	Codice	Cf
SITOY43ARS10	00314442	1

GUSCIO PER TOYOTA®

Guscio auto con 3 pulsanti (con Pulsante rosso antipanico). Utilizzo (canna): Avviamento e bloccasterzo, portiera, bagagliaio. Portiera posteriore, Cassetto. Per Toyota USA Avalon, Camry, Corolla.

Articolo	Codice	Cf
SITOY43ARS9	00314480	1

GUSCIO PER TOYOTA®

Guscio auto con 2 pulsanti. Utilizzo (canna): Avviamento e bloccasterzo, portiera, bagagliaio. Portiera posteriore, Cassetto. Per Toyota Auris, Corolla, Hilux, Innova Kijang, Land Cruiser 200, Land Cruiser Prado, Previa, Rav 4, Tarago, Wish, Yaris.

Articolo	Codice	Rif. Errebi	Cf
SITOY43ARS2	00314459	GLETY37RC5	1

GUSCIO PER TOYOTA®

Guscio auto con 2 pulsanti. Utilizzo (canna): Avviamento e bloccasterzo, portiera, bagagliaio. Portiera posteriore, Cassetto. Per Toyota Corolla, Celica, Hiace, Hilux, Land Cruiser Prado, Picnic, Previa, Prius, Rav 4, Tarago.

Articolo	Codice	Rif. Errebi	Cf
SITOY43BRS2	00314503	GLETY37RC3	1

GUSCIO PER TOYOTA®

Guscio auto con 4 pulsanti. Utilizzo (canna): Avviamento e bloccasterzo, portiera, bagagliaio. Portiera posteriore, Cassetto. Per Toyota Previa, Tarago.

Articolo	Codice	Cf
SITOY43ARS7	00314466	1

GUSCIO PER TOYOTA®

Guscio auto con 3 pulsanti. Utilizzo (canna): Avviamento e bloccasterzo, portiera, bagagliaio. Portiera posteriore, Cassetto. Per Toyota Avensis Verso, Corolla, Celica, Hiace, Hilux, Land Cruiser Prado, Picnic, Prius, Rav 4.

Articolo	Codice	Rif. Errebi	Cf
SITOY43BRS8	00314497	GTOTY37RC4	1

GUSCIO PER TOYOTA®

Guscio auto con 3 pulsanti. Utilizzo (canna): Avviamento e bloccasterzo, portiera, bagagliaio. Portiera posteriore, Cassetto. Per Toyota Avalon, Camry, Corolla.

Articolo	Codice	Rif. Errebi	Cf
SITOY43ARS8	00314473	GLETY37RC6	1

GUSCIO PER TOYOTA®

Guscio auto con 4 pulsanti - senza supporto batteria. Utilizzo (canna): Avviamento e bloccasterzo, portiera, bagagliaio. Portiera posteriore, Cassetto. Per Subaru BRZ. Toyota GT 86, Verso - S, Yaris.

Articolo	Codice	Cf
SITOY43CRS7N	00327664	1

Canese Dante
DAL 1959 PROFESSIONISTI NELLA DISTRIBUZIONE

GUSCIO PER TOYOTA®

Guscio auto con 2 pulsanti. Utilizzo (canna): Avviamento e bloccasterzo, portiera, bagagliaio. Portiera posteriore, Cassetto. Per Toyota Japan Caldina, Estima.

Articolo	Codice	Cf
SITOY43RS2	00321129	1

GUSCIO PER TOYOTA®

Guscio auto con 2 pulsanti. Utilizzo (canna): Avviamento e bloccasterzo, portiera, bagagliaio. Portiera posteriore, Cassetto. Per Toyota Avensis, Carina, Corolla, Yaris.

Articolo	Codice	Rif. Errebi	Cf
SITOY47BRS2	00330510	GLETY45C2	1

GUSCIO PER TOYOTA®

Guscio auto con 3 pulsanti. Utilizzo (canna): Avviamento e bloccasterzo, portiera, bagagliaio. Portiera posteriore, Cassetto. Per Toyota Avensis, Carina, Corolla, Yaris.

Articolo	Codice	Rif. Errebi	Cf
SITOY47BRS8	00330534	GTOTY45C1	1

GUSCIO PER TOYOTA®

Guscio auto con 3 pulsanti. Utilizzo (canna): Avviamento e bloccasterzo, portiera, bagagliaio. Portiera posteriore, Cassetto. Per Toyota Japan Crown, Reiz.

Articolo	Codice	Cf
SITOY48ARS8	00314510	1

GUSCIO PER TOYOTA®

Guscio auto con 2 pulsanti. Utilizzo (canna): Avviamento e bloccasterzo, portiera, bagagliaio. Portiera posteriore, Cassetto. Per Lexus Altezza(J), ES300, GS/LS/LX, IS200, IS300, RX300 . Per Toyota Land Cruiser 100.

Articolo	Codice	Rif. Errebi	Cf
SITOY48BRS2	00314527	GLETY48C1	1

GUSCIO PER TOYOTA®

Guscio auto con 3 pulsanti. Utilizzo (canna): Avviamento e bloccasterzo, portiera, bagagliaio. Portiera posteriore, Cassetto. Per Lexus Altezza(J), ES300, GS/LS/LX, IS200, IS300, RX300 . Per Toyota Land Cruiser 100.

Articolo	Codice	Cf
SITOY48BRS8	00314534	1

GUSCIO PER TOYOTA®

Guscio auto con 3 pulsanti - Ricambio per TOY40BRS8, TOY43BRS8, TOY48BRS8. Utilizzo (canna): Avviamento e bloccasterzo, portiera, bagagliaio. Portiera posteriore, Cassetto. Per Toyota Avensis, Avensis Verso, Carina, Celica, Century, Corolla, Echo, Hiace, Land Cruiser 100, Land Cruiser Prado, MR2, Picnic, Prius, Rav 4, Tarago, Yaris.

Articolo	Codice	Rif. Errebi	Cf
SITOYRS8	00327039	GTOC1	1

GUSCIO PER VALEO®

Guscio auto con 4 pulsanti (con Pulsante rosso antipanico). Utilizzo (canna): Avviamento e bloccasterzo, portiera, bagagliaio. Portiera posteriore, Cassetto. Per Toyota USA Avalon, Camry, Corolla, Rav 4, Venza, Yaris.

Articolo	Codice	Cf
SIVA2DRS10	00338929	1

MULTI TRANSPONDER GTI ULTRA

Trasponder in grado di coprire una vasta gamma di modelli, include le tecnologie: GTI-W (Multi-trasponder); T5 (Termic ID); T80+ (DST80); T128C (Toyota® H); T48 (Honda® H); 8C (Temic Mazda®).

Articolo	Codice	Cf
SI110026	00399487	1

TRASPONDER T05

Riferimento T5 con tecnologia Nova® FIJO. In scatola da 20 pezzi (4 x 5). Ogni blister contiene 5 pezzi.

Articolo	Codice	Bl
ERT05A	00407632	1

TRASPONDER

Riferimento T33 con tecnologia Megamos® Crypto - Daewoo®.

Articolo	Codice	ID	Cf
SI03403	00326766	48 - A	1

TRASPONDER

Riferimento T10 con tecnologia Philips® Crypto - Volkswagen®.

Articolo	Codice	ID	Cf
SI02835PK1	00321143	42	1

TRASPONDER

Riferimento T48 con tecnologia Megamos® Crypto - Marchi Vari®.

Articolo	Codice	ID	Cf
SI03620	00347549	48	1

TRASPONDER

Riferimento T29 con tecnologia Philips® Crypto - Citroën/Peugeot®.

Articolo	Codice	ID	Cf
SI02899PK1	00313728	45	1

TRASPONDER

Riferimento T5 con tecnologia Sokymat®. In alternativa codice 00407632

Articolo	Codice	ID	Cf
SI01556PK5	00334433	23	1

TRASPONDER

Riferimento T39 con tecnologia Texax 80 bit. Per programmazione Hyundai; Kia; Subaru.

Articolo	Codice	ID	Cf
SI03771	00370202	ID6E-17	1

Canese Dante
DAL 1959 PROFESSIONISTI NELLA DISTRIBUZIONE

TRASPONDER

Riferimento T80/Plus con tecnologia Texas® Crypto DST80 - Toyota® "G".

Articolo	Codice	Cf
SI03980	00370158	1

TRASPONDER

Trasponder riferimento T88. ID88.

Articolo	Codice	Cf
SI110023	00398633	1

TRASPONDER

Trasponder riferimento T49C con tecnologia Crypto 3.

Articolo	Codice	Cf
SI104902	00398879	1

TRASPONDER

Guscio vuoto porta trasponder per chiavi auto MH - TA.

Articolo	Codice	Cf
SIMH-TA	00311793	1

Con Silca puoi Scegliere.

Offri ai tuoi clienti un servizio ad alto margine: la clonazione e duplicazione chiavi auto. E come duplicare fino al 99% dei transponders clonabili? Con le novità Silca **RW5** e **Smart Aerial+**: due soluzioni di clonazione all'avanguardia che operano in Cloud Cloning e che ti danno la possibilità di costruire la soluzione perfetta per te e su misura per la tua attività. **Con Silca dai più valore alle tue scelte e al tuo business. Anche a quello Automotive.**

Powered by

ADVANCED DIAGNOSTICS™

www.silca.biz
www.silca-automotive.com/it

Canese Dante
DAL 1959 PROFESSIONISTI NELLA DISTRIBUZIONE

KIT RW5

Nuovo dispositivo di clonazione chiavi auto fino a 3 volte più rapido dell'RW4 plus con procedure guidate passo per passo. Dotato di una batteria interna per un'operabilità in ogni situazione. Completamente integrato con il MYKEYS Pro (tramite PC). Venduto assieme all' R-SNOOP D7A6966ZB. Lunghezza 145 mm, larghezza: 108 mm, Profondità 67 mm. SOLO SU ORDINAZIONE.

Articolo	Codice	Cf
SIRW5KIT	00399524	1

KIT SMART AERIAL PLUS + R-SNOOP

Con il smart aerial PLUS la procedura di clonazione viene effettuata tramite l'applicazione MYKEYS Pro (applicazione per smarphone), ed è estremamente rapida. Dotato di batteria integrata per usarlo ovunque. Essendo in cloud non avrai problemi di memoria interna e avrai sempre gli ultimi aggiornamenti e novità. Utile per l'utilizzo in abbinamento ad un abbonamento di 3 anni di MYKEYS Pro (per effettuare la clonazione delle chiavi), in questo modo non dovrai acquistare l'RW5, e PREPARARTI AL FUTURO, abbinandolo successivamente allo SMART PRO. Oppure puoi utilizzarlo per il settaggio e la precodifica delle chiavi auto che andrai a programmare poi con il tuo Smart Pro.

Articolo	Codice	Cf
SIAERIALKIT	00408684	1

SMART AERIAL PLUS

Con il Smart aerial PLUS la procedura di clonazione viene effettuata tramite l'applicazione MYKEYS Pro (tramite smarphone), ed è estremamente rapida. Dotato di batteria integrata per usarlo ovunque. Essendo in cloud non ci sono problemi di memoria interna gli ultimi aggiornamenti sempre disponibili.

Articolo	Codice	Cf
SI854589AD	00407724	1

OBD SNOOP ID88 VAG

Duplica i modelli più popolari di Volkswagen*, Audi*, Seat* e Skoda* con la stessa affidabilità con cui clona le chiavi di altri veicoli. 'Plug and Play' OBD Snoop rileva automaticamente il sistema del veicolo da leggere; non è necessario inserire marca, modello o anno. OBD Snoop si collega direttamente alla porta OBD del veicolo ed è alimentato dal veicolo stesso. Non è necessario l'utilizzo di batteria. I dati vengono poi inviati all'app MYKEYS Pro tramite Bluetooth. Il processo di clonazione è sicuro, senza rischi e non è necessario intervenire sul veicolo. Nel momento in cui OBD Snoop viene collegato al veicolo l'app di MYKEYS Pro avvisa se il modello non è compatibile con la clonazione. Amplia copertura di clonazione con RW5 e Smart Aerial+. OBD Snoop amplia la gamma di chiavi clonabili e le opportunità di vendita. Clonare una chiave standard senza telecomando significa fornire una chiave più conveniente al cliente. Progettati e sviluppati in Europa dal leader nella tecnologia della clonazione, tutti i dispositivi Silca e Advanced Diagnostics sono certificati CE. I dati di clonazione vengono elaborati utilizzando server di proprietà.

Articolo	Codice	Cf
SI856911AD	00411363	1

R-SNOOP

Nuova soluzione di clonazione sui modelli ID49-1E Renault*, Dacia* e 7K e 6K Kia* Hyundai* di ultima generazione. Per i modelli Renault* e Dacia*, è necessario il nuovo R-Snoop per rilevare i dati direttamente dall'unità immobilizzatore dell'auto anche quando si utilizza Smart Aerial+. La clonazione di Kia* e Hyundai* non richiede l'uso di R-Snoop.

Articolo	Codice	Cf
SID7A6966ZB	00408561	1

CAVO UNIVERSALE

Cavo di colleggamento per programmazione radiocomandi auto tramite APP MY SILCA SRP.

Articolo	Codice	Cf
SI753938ZB	00391801	1

SMART PRO

Dispositivo per la programmazione di chiavi trasponder, chiavi di prossimità e radiocomandi auto e per la lettura di codici PIN di numerosi costruttori. È dotato di schermo touch e interfaccia grafica intuitiva e integra al suo interno l'intero database Info Quest di Advanced Diagnostics con oltre 5000 modelli veicolo. La valigia comprende: un dispositivo Smart Pro, un cavo di alimentazione, un cavo OBD, un convertitore AC/DC, un cavo USB, un adattatore da 50 a 25 pin, pin saver.

Articolo	Codice	Dimensioni (L x H x P)	Peso
SISMARTPRO	00366670	322 X 203 X 68 mm	2,9 Kg

RADIOCOMANDO UNIVERSALE

I radiocomandi universali per auto sono una gamma di radiocomandi di qualità che, una volta programmati, riproducono le funzionalità di una chiave veicolo originale. Con 3 tasti. Apertura e chiusura porte. Apertura bagagliaio.

Articolo	Codice	Transponder	Cf
SIIRFH16	00391962	Senza	1
SIIRFH16T	00391979	Con	1

RADIOCOMANDO UNIVERSALE

Radiocomando in grado di replicare tutte le funzionalità del telecomando originale dell'auto. Per Honda®. Trasponder incluso. Per vedere i singoli modelli supportati visitare il sito Silca.

Articolo	Codice	Cf
SIIRFH7	00366083	1

RADIOCOMANDO UNIVERSALE

I radiocomandi universali per auto sono una gamma di radiocomandi di qualità che, una volta programmati, riproducono le funzionalità di una chiave veicolo originale. Con 3 tasti. Apertura e chiusura porte. Apertura bagagliaio.

Articolo	Codice	Transponder	Cf
SIIRFH13	00391900	Senza	1
SIIRFH13T	00391917	Con	1

RADIOCOMANDO UNIVERSALE

I radiocomandi universali per auto sono una gamma di radiocomandi di qualità che, una volta programmati, riproducono le funzionalità di una chiave veicolo originale. Con 3 tasti. Apertura e chiusura porte. Apertura bagagliaio.

Articolo	Codice	Transponder	Cf
SIIRFH14	00391924	Senza	1
SIIRFH14T	00391931	Con	1

RADIOCOMANDO UNIVERSALE

I radiocomandi universali per auto sono una gamma di radiocomandi di qualità che, una volta programmati, riproducono le funzionalità di una chiave veicolo originale. Con 3 tasti. Apertura e chiusura porte. Apertura bagagliaio.

Articolo	Codice	Transponder	Cf
SIIRFH15	00391948	Senza	1
SIIRFH15T	00391955	Con	1

Canese Dante
DAL 1959 PROFESSIONISTI NELLA DISTRIBUZIONE

INSERTO PER RADIOCOMANDO UNIVERSALE

Inserto per testa a flip compatibile con HYUNDAI®.

Articolo	Codice	Cf
SIHYN6CH	00392020	1

INSERTO PER RADIOCOMANDO UNIVERSALE

Inserto per testa a flip compatibile con TOYOTA®.

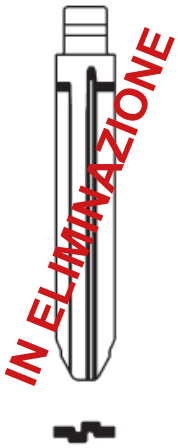

Articolo	Codice	Cf
SITOY43CH	00392051	1

INSERTO PER RADIOCOMANDO UNIVERSALE

Inserto per testa a flip compatibile con CITROëN®-MITSUBISHI®-PEUGEOT®.

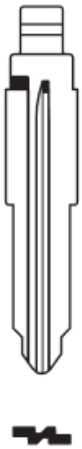

Articolo	Codice	Cf
SIMIT11RCH	00392037	1

INSERTO PER RADIOCOMANDO UNIVERSALE

Inserto chiave per radiocomando IRFH13-13T; IRFH14-14T; IRFH15-15T; IRFH16-16T. Per FORD®, JAGUAR® e MAZDA®.

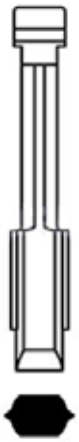

Articolo	Codice	Cf
SIFO21CH	00396097	1

INSERTO PER RADIOCOMANDO UNIVERSALE

Inserto per testa a flip compatibile con NISSAN®-SUBARU®.

Articolo	Codice	Cf
SINSN14CH	00392044	1

INSERTO PER CHERVOLET®-DAEWOO®

Inserto in ottone.

Articolo	Codice	Cf
SIDWO5CH	00425247	1

INSERTO PER VACHETTE®

Inserto in acciaio con 6 spine grandi. Per Dacia® Duster prodotta dal 2018 al 2024.

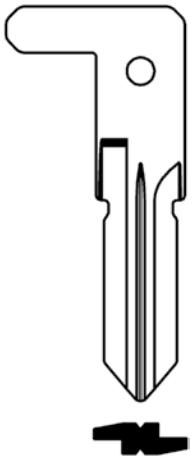

Articolo	Codice	Cf
SIVAC102T-10-Y	00423946	*50

INSERTO PER RADIOCOMANDO UNIVERSALE

Inserto per testa a flip compatibile con CHRYSLER® e DOGE®.

Articolo	Codice	Cf
SICY24CH	00391986	1

INSERTO PER RADIOCOMANDO UNIVERSALE

Inserto per testa a flip compatibile con HUF®.

Articolo	Codice	Cf
SIHU101CH	00391993	1

Canese Dante
DAL 1959 PROFESSIONISTI NELLA DISTRIBUZIONE

CHIAVE AUTO PROGRAMMABILE ALFA ROMEO®

Radiocomando in grado di replicare tutte le funzionalità del telecomando originale dell'auto. Per Alfa Romeo® Giulia Telaio 952 dal 2016 al 2020. Per Stelvio Telaio 949 dal 2017 al 2020. Apertura e chiusura porte. Apertura bagagliaio.

Articolo	Codice	Transponder	Profilo	Frequenza	Tasti
SIGT21P27	00394413	49-1E	GT21	433 Mhz AM	3

CHIAVE AUTO PROGRAMMABILE ALFA ROMEO®

Radiocomando in grado di replicare tutte le funzionalità del telecomando originale dell'auto. Per Alfa Romeo® Mito telaio 955 dal 2008 al 2019. Per Giulietta telaio 940 dal 2010 al 2021. Apertura e chiusura porte. Apertura bagagliaio.

Articolo	Codice	Transponder	Profilo	Frequenza	Tasti
SISIP22AR34	00408158	46	SIP22	433 Mhz AM	3

CHIAVE AUTO PROGRAMMABILE AUDI®

Radiocomando in grado di replicare tutte le funzionalità del telecomando originale dell'auto. Per Audi® A3 con telaio 8V (GEN 3), prodotta dal 2012 al 2020, profilo HU66; Per Q2 con telaio GA (GEN 1), prodotta dal 2017 al 2019, profilo HU162. Apertura e chiusura porte. Apertura bagagliaio.

Articolo	Codice	Transponder	Frequenza	Tasti
SIHU-AR22	00410922	ID88	433 Mhz AM	3

CHIAVE AUTO PROGRAMMABILE AUDI®

Radiocomando in grado di replicare tutte le funzionalità del telecomando originale dell'auto. Per Audi® A4 telaio B8/8K dal 2008 al 2016. Per A5 telaio 8F/8T dal 2007 al 2017. Per S4 dal 2008 al 2016. Per S5 telaio 8F/8T dal 2010 al 2014. Per Q5 telaio 8R dal 2008 al 2017. Apertura e chiusura porte. Apertura bagagliaio.

Articolo	Codice	Transponder	Profilo	Frequenza	Tasti
SIHU66S04	00408738	50	HU66	868 Mhz	3

CHIAVE AUTO PROGRAMMABILE DI PROSSIMITA' AUDI®

Radiocomando in grado di replicare tutte le funzionalità del telecomando originale dell'auto. Per Audi® A1 con telaio 8X. Per Q3 con telaio 8U. Apertura e chiusura porte. Apertura bagagliaio.

Articolo	Codice	Transponder	Profilo	Frequenza	Tasti
SIHU66AR09	00399531	ID 48-A2	HU66	434 Mhz AM	3

CHIAVE AUTO PROGRAMMABILE BMW®

Radiocomando in grado di replicare tutte le funzionalità del telecomando originale. Per BMW® Serie 1 telaio E81,E82, E87, E88. Serie 3 telaio E90, E91, E92, E93. Per serie 5 telaio E60, E61. Per Serie 6 telaio E63, E64. Per X1 telaio E84. Per X5 telaio E70. Per X6 telaio E71. Per Z4 telaio E89. Apertura e chiusura porte. Apertura bagagliaio.

Articolo	Codice	Transponder	Profilo	Frequenza	Tasti
SIHU131RS05	00379502	46	HU92R	868 Mhz FM	3

CHIAVE AUTO PROGRAMMABILE FIAT®

Radiocomando in grado di replicare tutte le funzionalità del telecomando originale dell'auto. Per Fiat® 500X con telaio ZFA334, prodotta dal 2014 al 2022. Per AEGEA con telaio ZFA356 prodotta dal 2015 al 2018. Per Tipo con telaio ZFA356 prodotta dal 2015 al 2025. Apertura e chiusura porte. Apertura bagagliaio. Accensione luci.

Articolo	Codice	Transponder	Profilo	Frequenza	Tasti
SISIP22FR29	00423168	88	SIP22	433 Mhz FM	4

CHIAVE AUTO PROGRAMMABILE FIAT®

Radiocomando in grado di replicare tutte le funzionalità del telecomando originale dell'auto. Per Alfa Romeo® 147 telaio ZAR937, per GT telaio ZAR937. Per Citroën® Jumper telaio 250, Relay Telaio VF7Y. Per Fiat® Bravo telaio ZFA198, Ducato telaio 250, Idea telaio 350, per Linea telaio 323, Stilo telaio 192. Per Lancia® Ypsilon telaio 843, Musa telaio 350. Per Peugeot® Boxer telaio 250. Apertura e chiusura porte. Apertura bagagliaio.

Articolo	Codice	Transponder	Profilo	Frequenza	Tasti
SISIP22R31	00397148	48	SIP22	433 Mhz FM	3

CHIAVE AUTO PROGRAMMABILE FIAT®

Radiocomando in grado di replicare tutte le funzionalità del telecomando originale dell'auto. Per Fiat® Panda con telaio 169; prodotta dal 2003 al 2011. Apertura e chiusura porte. Apertura bagagliaio.

Articolo	Codice	Transponder	Profilo	Frequenza	Tasti
SISIP22R33	00409742	ID46	SIP22	433 Mhz AM	3

CHIAVE AUTO PROGRAMMABILE FIAT®

Radiocomando in grado di replicare tutte le funzionalità del telecomando originale dell'auto. Con un unico radiocomando è possibile copiare due diversi sistemi di immobilizzazione, Delphi e Marelli. Per la liste completa dei modelli compatibili visita il catalogo online. Apertura e chiusura porte. Apertura bagagliaio. Unifica in un solo modello i radiocomandi SIP22R01 E SIP22R07.

Articolo	Codice	Transponder	Profilo	Frequenza	Tasti
SISIP22R34	00400473	46	SIP22	433 Mhz AM	3

CHIAVE AUTO PROGRAMMABILE FIAT®

Radiocomando in grado di replicare tutte le funzionalità del telecomando originale dell'auto. Per Fiat® 500X Telaio 334 (FB/FD). Per JEEP® Renegade Telaio 520 (BU/BV). Apertura e chiusura porte. Apertura bagagliaio.

Articolo	Codice	Transponder	Profilo	Frequenza	Tasti
SISIP22P36	00394314	49-1E	SIP22	433 Mhz AM	3

CHIAVE AUTO PROGRAMMABILE DI PROSSIMITA' FIAT® E JEEP®

Radiocomando in grado di replicare tutte le funzionalità del telecomando originale dell'auto. Per Fiat® Freemont con telaio 3E4PK. Per Jeep® Grand Cherokee con telaio RJ. Apertura e chiusura porte. Apertura bagagliaio.

Articolo	Codice	Transponder	Profilo	Frequenza	Tasti
SICY24AP28	00399500	ID 46	CY24	433 Mhz FM	3

CHIAVE AUTO PROGRAMMABILE FORD®

Radiocomando in grado di replicare tutte le funzionalità del telecomando originale. Per Ford® Fiesta telaio JD3/JH1. Per Focus telaio DAW/DBW/DNW. Per Fusion telaio JU2. Per Mondeo telaio B4Y/B5Y/BWY. Per Tourneo Connect. Per Transit telaio V184/5. Apertura e chiusura porte. Apertura bagagliaio.

Articolo	Codice	Transponder	Profilo	Frequenza	Tasti
SIFO21R10	00379441	60-63	FO21	433 Mhz AM	3

CHIAVE AUTO PROGRAMMABILE FORD®

Radiocomando in grado di replicare tutte le funzionalità del telecomando originale. Per Ford® Fiesta telaio JA8/JHH. Per Focus telaio DA/DB. Per Mondeo telaio BA7. Per B-Max telaio JK8. Per C-Max telaio DM2. Per Ecosport telaio JK8. Per Galaxy telaio WA6. Per Kuga. Per S-Max tealio WA6. Apertura e chiusura porte. Apertura bagagliaio.

Articolo	Codice	Transponder	Profilo	Frequenza	Tasti
SIHU101R10	00379465	63-6E/63	HU101	433 Mhz AM	3

CHIAVE AUTO PROGRAMMABILE FORD®

Radiocomando in grado di replicare tutte le funzionalità del telecomando originale dell'auto. Per Ford® Fiesta telaio B479. Per Galaxy telaio CD390. Per KA+ telaio CD391. Per Mondeo telaio CD391. Per Puma. Per Ranger telaio P375 (6FPPX). Per S-Max telaio CD539E. Per Transit e trasint connect. Apertura e chiusura porte. Apertura bagagliaio.

Articolo	Codice	Transponder	Profilo	Frequenza	Tasti
SIHU101R15	00396653	47	HU101	433 Mhz AM	3

CHIAVE AUTO PROGRAMMABILE FORD®

Radiocomando in grado di replicare tutte le funzionalità del telecomando originale dell'auto. Per Ford® C-Max telaio CB7 e CEU. Per Focus telaio CB8 e CEW. Per Galaxy telaio CA1. Per Mondeo telaio CA2. Per Ranger telaio TKE. Per S-Max telaio CA1. Per Tourneo Connect tealio CHC. Per Transit connect telaio CHC. Apertura e chiusura porte. Apertura bagagliaio.

Articolo	Codice	Transponder	Profilo	Frequenza	Tasti
SIHU101AR24	00408707	6E - 63	HU101	433 mhz FM	3

Canese Dante
DAL 1959 PROFESSIONISTI NELLA DISTRIBUZIONE

CHIAVE AUTO PROGRAMMABILE FORD®

Radiocomando in grado di replicare tutte le funzionalità del telecomando originale dell'auto. Per Ford® Torneo Custom con telaio V362/363, dal 2012 al 2016. Per Transit dal 2013 al 2016. Per Transit Custom con telaio V362/363 dal 2012 al 2016. Apertura e chiusura porte. Apertura bagagliaio.

Articolo	Codice	Transponder	Profilo	Frequenza	Tasti
SIHU101BR38	00409759	6E - 63	HU101	433 Mhz FM	3

RADIOCOMANDO AUTO PROGRAMMABILE PER FORD®

Radiocomando in grado di replicare tutte le funzionalità del telecomando originale dell'auto. Per Ford® Transit con telaio V347 prodotto dal 2006 al 2013.

Articolo	Codice	Transponder	Frequenza	Tasti
SIFO21BLR10	00419543	6F-63	433 Mhz AM	3

RADIOCOMANDO AUTO PROGRAMMABILE PER FORD®

Radiocomando in grado di replicare tutte le funzionalità del telecomando originale dell'auto. Per Ford® Transit con telaio V363 prodotto dal 2017. Per Transit Custom con telaio V362 prodotto dal 2016. Con Torneo Custom con telaio V362 prodotto dal 2017.

Articolo	Codice	Transponder	Profilo	Frequenza	Tasti
SIHU101TR15	00419567	47	HU101	433 Mhz FM	3

CHIAVE AUTO PROGRAMMABILE FORD®

Radiocomando in grado di replicare tutte le funzionalità del telecomando originale dell'auto. Per Ford® C-Max, Focus Telaio C346, Grand C-Max(dal 2015), Kuga Telaio C520(Dal 2016). Apertura e chiusura porte. Apertura bagagliaio.

Articolo	Codice	Transponder	Profilo	Frequenza	Tasti
SIHU198P15	00371766	47	HU198	433,92 MHz FM	3

RADIOCOMANDO AUTO PROGRAMMABILE PER FORD®

Radiocomando in grado di replicare tutte le funzionalità del telecomando originale dell'auto. Per Ford® Galaxy telaio CD390, Mondeo telaio CD391, Mustang telaio S550, S-Max telaio CD539E.

Articolo	Codice	Transponder	Profilo	Frequenza	Tasti
SIHU101AP05	00403511	47	HU101	433 Mhz FM	3

CHIAVE AUTO PROGRAMMABILE FORD®

Radiocomando in grado di replicare tutte le funzionalità del telecomando originale dell'auto. Per Ford® B-Max Telaio B232, C-Max Telaio B344, Fiesta Telaio B299, Focus Telaio C346, Galaxy Telaio CD390 (WF0MX), Grand C-Max (dal 2015 al 2015), Kuga Telaio C394-C520, Mondeo. Apertura e chiusura porte. Apertura bagagliaio.

Articolo	Codice	Transponder	Profilo	Frequenza	Tasti
SIHU198P14	00371759	6F-63	HU198	433,92 MHz FM	3

RADIOCOMANDO AUTO PROGRAMMABILE PER HONDA®

Radiocomando in grado di replicare tutte le funzionalità del telecomando originale dell'auto. Per Honda® Accord, Civic telaio EP EU, FR-V telaio BE1, Jazz telaio GD1, Stream telaio RN1-5.

Articolo	Codice	Transponder	Profilo	Frequenza	Tasti
SIHON66R08	00403474	48	HON66	433 Mhz FM	2

RADIOCOMANDO AUTO PROGRAMMABILE PER HONDA®

Radiocomando in grado di replicare tutte le funzionalità del telecomando originale dell'auto. Per Honda® Accord, FR-V telaio BE5, Jazz telaio GD1/3/5.

Articolo	Codice	Transponder	Profilo	Frequenza	Tasti
SIHON66R37	00403481	8E	HON66	433 Mhz FM	2

RADIOCOMANDO AUTO PROGRAMMABILE PER HONDA®

Radiocomando in grado di replicare tutte le funzionalità del telecomando originale dell'auto. Per Honda® CR-V con telaio RW prodotta dal 2017 al 2022.

Articolo	Codice	Transponder	Profilo	Frequenza	Tasti
SIHON66P12	00418539	49 - 1C	HON66	433 Mhz FM	3

RADIOCOMANDO AUTO PROGRAMMABILE PER HONDA®

Radiocomando in grado di replicare tutte le funzionalità del telecomando originale dell'auto. Per Honda® HR-V con telaio RU prodotta dal 2015 al 2021. Per Jazz con telaio GK prodotta da 2015 al 2019.

Articolo	Codice	Transponder	Profilo	Frequenza	Tasti
SIHON66P17	00418546	49 - 1C	HON66	433 Mhz FM	2

CHIAVE AUTO PROGRAMMABILE HYUNDAI®

Radiocomando in grado di replicare tutte le funzionalità del telecomando originale dell'auto. Per Hyundai® I20 con telaio PB, prodotta dal 2008 al 2011. Per IX35 con telaio EL, prodotta dal 2010 al 2013. Per Tucson con telaio LM, prodotta dal 2010 al 2013. Apertura e chiusura porte. Apertura bagagliaio.

Articolo	Codice	Transponder	Profilo	Frequenza	Tasti
SIKIA8BR42	00425117	46	KIA8	433 Mhz FM	3

CHIAVE AUTO PROGRAMMABILE PER HYUNDAI®

Radiocomando in grado di replicare tutte le funzionalità del telecomando originale. Per Hyundai® IX35 telaio EI. Per Tuscon. Apertura e chiusura porte. Apertura bagagliaio.

Articolo	Codice	Transponder	Profilo	Frequenza	Tasti
SIKIA8P28	00392754	46	KIA8	433 Mhz	3

CHIAVE AUTO PROGRAMMABILE HYUNDAI®

Radiocomando in grado di replicare tutte le funzionalità del telecomando originale dell'auto. Per Hyundai® IX35 Telaio EL dal 2013 al 2015. Per Hyundai® Tucson Telaio EL dal 2013 al 2015. Apertura e chiusura porte. Apertura bagagliaio.

Articolo	Codice	Transponder	Profilo	Frequenza	Tasti
SIKIA8R32	00394345	46	KIA8	433 Mhz FM	3

CHIAVE AUTO PROGRAMMABILE HYUNDAI®

Radiocomando in grado di replicare tutte le funzionalità del telecomando originale dell'auto. Per Hyundai® Tuscon prodotta dal 2018 al 2020 con telaio TL. Apertura e chiusura porte. Apertura bagagliaio.

Articolo	Codice	Transponder	Profilo	Frequenza	Tasti
SIHYN20HAP12	00422192	49 - 1C	HYN20	433 Mhz fm	3

CHIAVE AUTO PROGRAMMABILE DI PROSSIMITA' HYUNDAI®

Radiocomando in grado di replicare tutte le funzionalità del telecomando originale dell'auto. Per Hyundai® Kona con telaio OS prodotta dal 2017 al 2020. Apertura e chiusura porte. Apertura bagagliaio.

Articolo	Codice	Transponder	Profilo	Frequenza	Tasti
SIKIA9P12	00408578	49 - 1C	KIA9	433 Mhz FM	3

CHIAVE AUTO PROGRAMMABILE JEPP®

Radiocomando in grado di replicare tutte le funzionalità del telecomando originale. Per Jeep® Cherokke telaio KI dal 2014 al 2019. Apertura e chiusura porte. Bottone antipanico.

Articolo	Codice	Transponder	Profilo	Frequenza	Tasti
SICY24P21	00379458	49-1E	CY24	433 Mhz AM	3

Canese Dante
DAL 1959 PROFESSIONISTI NELLA DISTRIBUZIONE

CHIAVE AUTO PROGRAMMABILE JEEP®

Radiocomando in grado di replicare tutte le funzionalità del telecomando originale dell'auto. Per JEEP® Compass Telaio 522 (MP). Apertura e chiusura porte. Apertura bagagliaio.

Articolo	Codice	Transponder	Profilo	Frequenza	Tasti
SISIP22P40	00394321	49-1E	SIP22	433 Mhz AM	3

CHIAVE AUTO PROGRAMMABILE JEEP®

Radiocomando in grado di replicare tutte le funzionalità del telecomando originale dell'auto. Per Jeep® Compass con telaio MP552, prodotta dal 2017 al 2025. Per Renegade con telaio BU/BV prodotta dal 2015 al 2021. Apertura e chiusura porte. Apertura bagagliaio. Accensione luci.

Articolo	Codice	Transponder	Profilo	Frequenza	Tasti
SISIP22JR29	00423175	88	SIP22	433 Mhz FM	4

CHIAVE AUTO PROGRAMMABILE KIA®

Radiocomando in grado di replicare tutte le funzionalità del telecomando originale dell'auto. Per KIA® Sportage con telaio QL, prodotta dal 2015 al 2021. Apertura e chiusura porte. Apertura bagagliaio.

Articolo	Codice	Transponder	Profilo	Frequenza	Tasti
SIKIA8CR42	00425100	6E - 60	KIA8	433 Mhz FM	3

CHIAVE AUTO PROGRAMMABILE KIA®

Radiocomando in grado di replicare tutte le funzionalità del telecomando originale dell'auto. Per KIA® Sportage Telaio SL dal 2010 al 2013. Per KIA® Sportage Telaio SL dal 2013 al 2015. Apertura e chiusura porte. Apertura bagagliaio.

Articolo	Codice	Transponder	Profilo	Frequenza	Tasti
SIKIA8R28	00394338	46	KIA8	433 Mhz FM	3

CHIAVE AUTO PROGRAMMABILE LAND ROVER®

Radiocomando in grado di replicare tutte le funzionalità del telecomando originale. Per Land Rover® Freelander 2 telaio LF dal 2006 al 2012. Apertura e chiusura porte. Apertura bagagliaio. Accensione luci. Quattro frecce.

Articolo	Codice	Transponder	Profilo	Frequenza	Tasti
SIHU188S25	00379519	46	HU101	433 Mhz AM	5

CHIAVE AUTO PROGRAMMABILE LAND ROVER®

Radiocomando in grado di replicare tutte le funzionalità del telecomando originale dell'auto. Per Land Rover® Range Rover telaio L405 dal 2012 al 2018. Per Range Rover Sport telaio L494 dal 2012 al 2018. Per Range Rover Evoque telaio L358 dal 2011 al 2019. Per Discovery telaio L319 dal 2012 al 2018. Per Discovery Sport telaio L550 dal 2015 al 2018. Per Freelander telaio L359 dal 2012 al 2014. Apertura e chiusura porte; apertura bagagliaio; accensione luci e Hazard (4 frecce).

Articolo	Codice	Transponder	Profilo	Frequenza	Tasti
SIHU101P11	00408721	47	HU101	433 Mhz FM	5

CHIAVE AUTO PROGRAMMABILE MAZDA®

Radiocomando in grado di replicare tutte le funzionalità del telecomando originale dell'auto. Per Mazda® CX-30 con telaio DM, prodotta dal 2020 al 2021 (profilo MAZ27R) e 2022 al 2024 (profilo MAZ26R). Per CX-60 con telaio KD prodotta dal 2022 al 2024, profilo MAZ27R. Per CX-80 con telaio KL prodotta dal 2024 al 2025, profilo MAZ27R. Per CX-90 con telaio KK prodotta dal 2023 al 2025, profilo MAZ27R. Apertura e chiusura porte. Apertura bagagliaio.

Articolo	Codice	Transponder	Frequenza	Tasti
SIMAZ-AP90	00423199	90	433 Mhz FM	3

CHIAVE AUTO PROGRAMMABILE MAZDA®

Radiocomando in grado di replicare tutte le funzionalità del telecomando originale dell'auto. Per Mazda® 3 con telaio BP, prodotta dal 2019 al 2021 (profilo MAZ27R) e 2019 al 2024 (profilo MAZ26R). Per MX-5 con telaio ND prodotta dal 2023 al 2025, profilo MAZ27R. Apertura e chiusura porte. Apertura bagagliaio.

Articolo	Codice	Transponder	Frequenza	Tasti
SIMAZ-BP90	00423205	90	433 Mhz FM	3

CHIAVE AUTO PROGRAMMABILE MAZDA®

Radiocomando in grado di replicare tutte le funzionalità del telecomando originale dell'auto. Per Mazda® 3 con telaio BP, prodotta dal 2019 al 2021 (profilo MAZ27R) e 2019 al 2024 (profilo MAZ26R). Per CX-30 con telaio DM prodotta dal 2020 al 2024 (profilo MAZ27R) e 2022 al 2024 (profilo MAZ26R). Per CX-60 con telaio KD prodotta dal 2022 al 2024, profilo MAZ27R. Per CX-80 con telaio KL prodotta dal 2024 al 2025, profilo MAZ27R. Per CX-90 con telaio KK prodotta dal 2023 al 2025, profilo MAZ27R. Per MX-30 con telaio DR prodotta dal 2020 al 2020 (profilo MAZ27R) e 2020 al 2024 (profilo MAZ26R). Apertura e chiusura porte.

Articolo	Codice	Transponder	Frequenza	Tasti
SIMAZ-CP90	00423212	90	433 Mhz FM	2

CHIAVE AUTO PROGRAMMABILE MAZDA®

Radiocomando in grado di replicare tutte le funzionalità del telecomando originale dell'auto. Per Mazda® 2 con telaio DE, prodotta dal 2011 al 2013. Per 3 con telaio BL prodotta dal 2009 al 2013. Per 5 con telaio CR prodotta dal 2005 al 2010. Per 5 con telaio CW prodotta dal 2011 al 2015. Per 6 con telaio GH prodotta dal 2008 al 2013. Per CX-7 con telaio ER prodotta dal 2006 al 2012. Per MX-5 telaio NC prodotta dal 2005 al 2012. Apertura e chiusura porte. Apertura bagagliaio.

Articolo	Codice	Transponder	Profilo	Frequenza	Tasti
SIMAZ24RR42	00425094	63/6F-63	MAZ24	433 Mhz AM	3

CHIAVE AUTO PROGRAMMABILE PER MAZDA®

Radiocomando in grado di replicare tutte le funzionalità del telecomando originale. Per Mazda® 6 telaio GJ/GL. Per CX-5 telaio KE. Per MX-5 telaio ND. Apertura e chiusura porte. Apertura bagagliaio.

Articolo	Codice	Transponder	Profilo	Frequenza	Tasti
SIMAZ25RP31	00392785	47	MAZ25R	433 Mhz FM	3

CHIAVE AUTO PROGRAMMABILE PER MAZDA®

Radiocomando in grado di replicare tutte le funzionalità del telecomando originale. Per Mazda® 2 telaio DJ. Per 3 telaio BM/BN. Per 6 telaio GJ/GL. Per CX-3 telaio DK. Per CX-5 telaio KE. Apertura e chiusura porte.

Articolo	Codice	Transponder	Profilo	Frequenza	Tasti
SIMAZ25RP32	00392792	47	MAZ25R	433 Mhz FM	2

CHIAVE AUTO PROGRAMMABILE DI PROSSIMITA' MERCEDES®

Radiocomando in grado di replicare tutte le funzionalità del telecomando originale dell'auto. Per Mercedes® A-class telaio W169 e W176. Per B-Class telaio W245 e W246. Per C-Class telaio W203 e W204. Per CL telaio W215 e C216. Per CLA telaio C117. Per CLK telaio W208 e W209. Per CLS telaio C219 e C218. Per E-Class telaio W210, W211 e W212. Per G-Wagon telaio W463. Per GLA telaio X156. Per M-Class telaio W164 e W166. Per R-Class telaio W251. Per S-class telaio W220 e W221. Per SL telaio R230 dal 2001 al 2005 e dal 2005 al 2011. Per SLK telaio R171 e R172. Per SLS telaio R197. Per Sprinter telaio W906. Per Viano telaio W639. Per Vito telaio W639. Apertura e chiusura porte. Apertura bagagliaio.

Articolo	Codice	Tipo chiave	Profilo	Frequenza	Tasti
SIHU106S23	00399517	FBS3	HU106	433 Mhz FM	3

Canese Dante
DAL 1959 PROFESSIONISTI NELLA DISTRIBUZIONE

CHIAVE AUTO PROGRAMMABILE MINI®

Radiocomando in grado di replicare tutte le funzionalità del telecomando originale dell'auto. Per MINI® Cabrio telaio R57 dal 2007 al 2015. Per Clubman telaio R55 dal 2006 al 2014. Per Countryman telaio R60 dal 2010 al 2016. Per Coupè telaio R55 dal 2006 al 2014. Per Hatchback telaio R56 dal 2005 al 2013. Per Paceman telaio R61 dal 2012 al 2016. Per Roadster telaio R59 dal 2011 al 2015. Apertura e chiusura porte. Apertura bagagliaio.

Articolo	Codice	Transponder	Profilo	Frequenza	Tasti
SIHU200S22	00397308	46	HU200	868 Mhz FM	3

CHIAVE AUTO PROGRAMMABILE MG®

Radiocomando in grado di replicare tutte le funzionalità del telecomando originale dell'auto. Per MG® ZS con telaio ZS11 (w7), prodotta dal 2017 al 2024. Apertura e chiusura porte. Apertura bagagliaio.

Articolo	Codice	Transponder	Profilo	Frequenza	Tasti
SIHU100MGR11	00423182	49-1C	HU100	433 Mhz FM	3

CHIAVE AUTO PROGRAMMABILE NISSAN®

Radiocomando in grado di replicare tutte le funzionalità del telecomando originale dell'auto. Per Nissan® Frontier telaio D23X dal 2014 al 2020. Per Juke telaio F15N/F15E dal 2010 al 2019. Per Micra telaio K13K dal 2010 al 2015. Per Navara telaio D23M dal 2015 al 2020. Per Note telaio E12E dal 2013 al 2020. Per NP300 telaio D23T dal 2014 al 2020. Per NV200 telaio M20M dal 2010 al 2017. Per Tiida telaio C13R/C13Z dal 2015 al 2020. Apertura e chiusura porte.

Articolo	Codice	Transponder	Profilo	Frequenza	Tasti
SINSN14P30	00408714	46	NSN14	433 mhz FM	2

CHIAVE AUTO PROGRAMMABILE PER NISSAN®

Radiocomando in grado di replicare tutte le funzionalità del telecomando originale. Per Nissan® Cabstar telaio F24. Per Micra telaio K12. Per Navara telaio D40. Per Note telaio E11. Per NV200 Telaio M20. Per Pathfinder telaio R51. Per Qashqai telaio C11. Per Renault® Maxity. Apertura e chiusura porte.

Articolo	Codice	Transponder	Profilo	Frequenza	Tasti
SINSN14R14	00386357	46	NSN14	433 Mhz AM	2

CHIAVE AUTO PROGRAMMABILE NISSAN®

Radiocomando in grado di replicare tutte le funzionalità del telecomando originale dell'auto. Per Nissan® Micra telaio K14 dal 2017 al 2022; Pulsar telaio C13 dal 2014 al 2019; Qashqai telaio J11 dal 2014 al 2017; X-Trail telaio T32 dal 2014 al 2017. Apertura e chiusura porte.

Articolo	Codice	Transponder	Profilo	Frequenza	Tasti
SINSN14R40	00414791	49 - 1E	NSN14	433 Mhz FM	2

CHIAVE AUTO PROGRAMMABILE DI PROSSIMITA' NISSAN®

Radiocomando in grado di replicare tutte le funzionalità del telecomando originale dell'auto. Per Nissan® Pulsar con Telaio C13, Per Qashqai con Telaio J11, X-Trail con telaio T32. Apertura e chiusura porte.

Articolo	Codice	Transponder	Profilo	Frequenza	Tasti
SINSN14P04	00366021	49-1E	NSN14	433,92 MHz FM	2

CHIAVE AUTO PROGRAMMABILE DI PROSSIMITA' NISSAN®

Radiocomando in grado di replicare tutte le funzionalità del telecomando originale dell'auto. Per Nissan® Qashqai con Telaio J11, X-Trail con telaio T32. Apertura e chiusura porte. Apertura bagagliaio.

Articolo	Codice	Transponder	Profilo	Frequenza	Tasti
SINSN14P01	00366038	49-1E	NSN14	433,92 MHz FM	3

CHIAVE AUTO PROGRAMMABILE DI PROSSIMITA' OPEL®

Radiocomando in grado di replicare tutte le funzionalità del telecomando originale dell'auto. Per Opel-Vauxhall® Astra con telaio A3600 (BF) [GEN K]. Per Insigna telaio A3801 (ZT) [GEN B]. Per Mokka telaio GU10 (JD) [GEN A]. Apertura e chiusura porte.

Articolo	Codice	Transponder	Profilo	Frequenza	Tasti
SIHU100P30	00399494	ID 46	HU100	433 Mhz FM	2

CHIAVE AUTO PROGRAMMABILE OPEL®

Radiocomando in grado di replicare tutte le funzionalità del telecomando originale dell'auto. Per Chevrolet® - Daewoo® Aveo Telaio T300. Per Cruze Telaio J300-PD. Per Orlando Telaio J309. Per Spark Telaio M400. Per Opel® - Vauxhall® Adam. Per Astra Telaio J. Per Cascada. Per Insigna Telaio A. PEr Mokka. Per Zafira Telaio C. Apertura e chiusura porte.

Articolo	Codice	Transponder	Profilo	Frequenza	Tasti
SIHU100R02	00366007	46	HU100	433,92 MHz AM	2

CHIAVE AUTO PROGRAMMABILE OPEL®

Radiocomando in grado di replicare tutte le funzionalità del telecomando originale dell'auto. Per Chevrolet® - Daewoo® Cruze Telaio J300-PD. Per Orlando Telaio J309, Opel - Vauxhall Astra Telaio J. Opel - Vauxhall Insigna Telaio A. Apertura e chiusura porte. Apertura bagagliaio.

Articolo	Codice	Transponder	Profilo	Frequenza	Tasti
SIHU100R01	00366014	46	HU100	433,92 MHz AM	3

CHIAVE AUTO PROGRAMMABILE OPEL®

Radiocomando in grado di replicare tutte le funzionalità del telecomando originale dell'auto. Per Opel® Corsa con telaio D (S07) prodotta dal 2006 al 2012. Apertura e chiusura porte.

Articolo	Codice	Transponder	Profilo	Frequenza	Tasti
SIHU100AR12	00384872	ID 46	HU100	433 Mhz AM	2

CHIAVE AUTO PROGRAMMABILE PER OPEL®-VAUXHALL®

Radiocomando in grado di replicare tutte le funzionalità del telecomando originale dell'auto. Per Opel-Vauxhall® Corsa Telaio D (S07) dal 2012 al 2014. Per Per Opel-Vauxhall® Meriva Telaio B (M9) dal 2010 al 2014. Apertura e chiusura porte.

Articolo	Codice	Transponder	Profilo	Frequenza	Tasti
SIHU100R26	00394390	46	HU100	433 Mhz AM	2

CHIAVE AUTO PROGRAMMABILE PER OPEL®-VAUXHALL®

Radiocomando in grado di replicare tutte le funzionalità del telecomando originale. Per Opel®-Vauxhall® Astra telaio K Dal 2016 in vigore. Apertura e chiusura porte. Apertura bagagliaio.

Articolo	Codice	Transponder	Profilo	Frequenza	Tasti
SIHU100R23	00386234	46	HU100	434 Mhz AM	3

CHIAVE AUTO PROGRAMMABILE PER OPEL®-VAUXHALL®

Radiocomando in grado di replicare tutte le funzionalità del telecomando originale dell'auto. Per Opel-Vauxhall® Astra Telaio H dal 2004 al 2011. Per Zafira Telaio B (M9) dal 2005 al 2014. Apertura e chiusura porte.

Articolo	Codice	Transponder	Profilo	Frequenza	Tasti
SIHU100AR02	00401241	ID 46	HU100	433 MHz	2

Canese Dante
DAL 1959 PROFESSIONISTI NELLA DISTRIBUZIONE

RADIOCOMANDO AUTO PROGRAMMABILE PER GRUPPO PSA®

Radiocomando in grado di replicare tutte le funzionalità del telecomando originale dell'auto. Per Citroën®, Fiat®, Opel®, Peugeot®, Toyota®. Lista modelli presente sul sito.

Articolo	Codice	Transponder	Profilo	Frequenza	Tasti
SIHU83R30	00403498	49 - 1E	HU83	433 Mhz FM	3

CHIAVE AUTO PROGRAMMABILE PER GRUPPO PSA®

Radiocomando in grado di replicare tutte le funzionalità del telecomando originale. Per Citoën® Berlingo telaio B9. Per C2 telaio MY60-VF7J. Per C3 telaio A51-VF7F e A51 VF7S. Per C3 Picasso telaio A58. Per C3 Pluriel telaio VF7F. Per C4 Picasso. Per C5 telaio X9 VF7R. Per C8 telaio U65 VF7B e V3 VF7E. Per Dispatch telaio G9 VF7X. Per DS3 telaio A55 VF7S. Per Jumpy telaio VF7X. Per Fiat® Scudo telaio 272. Per Ulysse telaio 179. Per Lancia® Phedra telaio 179. Per Peugeot® 207. Per 307 telaio T5 VF33. Per 308 telaio T7 VF34 e T8 VF34. Apertura e chiusura porte. Apertura bagagliaio.

Articolo	Codice	Transponder	Profilo	Frequenza	Tasti
SIVAR16	00386364	46	VA2 E HU83	433 Mhz	3

CHIAVE AUTO PROGRAMMABILE PER GRUPPO PSA®

Radiocomando in grado di replicare tutte le funzionalità del telecomando originale dell'auto. Per Citroën® C4 Picasso telaio B78. Per DS5 telaio B81. Per Peugeot® 308 telaio T9 (VF3L). Per 508 telaio W2 (VF38). Apertura e chiusura porte. Apertura bagagliaio.

Articolo	Codice	Transponder	Frequenza	Tasti
SIVA-P25	00395915	46	433 Mhz AM	3

CHIAVE AUTO PROGRAMMABILE PER GRUPPO PSA®

Radiocomando in grado di replicare tutte le funzionalità del telecomando originale dell'auto. Per Citroën® C4 Cactus telaio E3 (VF70). Per Peugeot® 208 telaio A9 (VF3CA8/C). Per 301. Per 308 telaio T9 (VF3L). Per 2008 telaio A94 (VF3C). Apertura e chiusura porte. Apertura bagagliaio.

Articolo	Codice	Transponder	Profilo	Frequenza	Tasti
SIHU83R21	00395922	46	HU83	433 Mhz AM	3

CHIAVE AUTO PROGRAMMABILE PER GRUPPO PSA®

Radiocomando in grado di replicare tutte le funzionalità del telecomando originale dell'auto. Per Citroën® C4 Spacetourer telaio 3A-3E-3D. Per Peugeot® 508 telaio FE-FB. Per 3008 telaio P84. Per 5008 telaio P87. Apertura e chiusura porte. Apertura bagagliaio.

Articolo	Codice	Transponder	Frequenza	Tasti
SIVA-P36	00396127	49 - 1E	433 Mhz FM	3

CHIAVE AUTO PROGRAMMABILE PER GRUPPO PSA®

Radiocomando in grado di replicare tutte le funzionalità del telecomando originale dell'auto. Per Citroën® C1 telaio MY70/CB0 (VF3PM/N). Per Peugeot® 107 telaio VF3PM/N. Per Toyota® Aygo telaio KGB10. Apertura e chiusura porte.

Articolo	Codice	Transponder	Profilo	Frequenza	Tasti
SIVA2R27	00396134	70	VA2	433 Mhz AM	2

CHIAVE AUTO PROGRAMMABILE PER GRUPPO PSA®

Radiocomando in grado di replicare tutte le funzionalità del telecomando originale. Per Citroën® C1 telaio B4 (VF7P). Per Peugeot® 108 telaio B1 (VF3P). Per Toyota® Aygo telaio KGB40. Apertura e chiusura porte.

Articolo	Codice	Transponder	Profilo	Frequenza	Tasti
SITOY49R25	00398626	7A - 39	TOY49	433 Mhz AM	2

RADIOCOMANDO AUTO PROGRAMMABILE PER RENAULT®

Radiocomando in grado di replicare tutte le funzionalità del telecomando originale dell'auto. Per Renault® Zoe con telaio X10 prodotto dal 2012 al 2019.

Articolo	Codice	Transponder	Frequenza	Tasti
SIVA150S24	00419550	46	433 Mhz FM	4

CHIAVE AUTO PROGRAMMABILE PER RENAULT®-DACIA®

Radiocomando in grado di replicare tutte le funzionalità del telecomando originale. Per Nissan® NV400 telaio X62. Per Opel® Movano telaio X62. Per Renault® Clio 3 telaio X85. Per Kangoo telaio M59/X61. Per Master telaio X62. Per Modus telaio X77. Per Twingo telaio X44. Apertura e chiusura porte. Apertura bagagliaio.

Articolo	Codice	Transponder	Profilo	Frequenza	Tasti
SIVA2R01	00384896	46	VA2	434 Mhz AM	3

CHIAVE AUTO PROGRAMMABILE RENAULT®

Radiocomando in grado di replicare tutte le funzionalità del telecomando originale. Per Renault® Clio 2 dal 2001 al 2009 con telaio X65 e profilo chiave NE73; per Kangoo dal 2002 al 2004 con telaio X76 e profilo chiave VAC102 . Apertura e chiusura porte. Apertura bagagliaio. Accensione luci.

Articolo	Codice	Transponder	Frequenza	Tasti
SICRN-1BR41	00422215	46	433 Mhz FM	1

CHIAVE AUTO PROGRAMMABILE RENAULT®

Radiocomando in grado di replicare tutte le funzionalità del telecomando originale dell'auto. Per Clio IV con Telaio VF12R, Captur con telaio VF12R, SYmbol. Apertura e chiusura porte. Apertura bagagliaio. Accensione luci.

Articolo	Codice	Transponder	Profilo	Frequenza	Tasti
SIVA150S13	00370134	49-1E	VA150	433,92 MHz FM	4

CHIAVE AUTO PROGRAMMABILE RENAULT®

Radiocomando in grado di replicare tutte le funzionalità del telecomando originale. Per Renault® Grand Scenic 3 telaio JZ. Per Laguna 3 telaio BT/DT/KT. Per Megane 3 BZ/DZ/KZ. Per Scenic 3 tealio JZ. Apertura e chiusura porte. Apertura bagagliaio. Accensione luci.

Articolo	Codice	Transponder	Profilo	Frequenza	Tasti
SIVA150S15	00379472	46	VA150	433 Mhz FM	4

CHIAVE AUTO PROGRAMMABILE RENAULT®

Radiocomando in grado di replicare tutte le funzionalità del telecomando originale. Per Renault® Grand Scenic 2 telaio X84. Per Megane 2 telaio X84. Per Scenic 2 tealio X84. Apertura e chiusura porte. Apertura bagagliaio.

Articolo	Codice	Transponder	Profilo	Frequenza	Tasti
SIVA150S19	00386371	46	VA150	433 Mhz AM	3

CHIAVE AUTO PROGRAMMABILE RENAULT®

Radiocomando in grado di replicare tutte le funzionalità del telecomando originale. Per Renault® Espace telaio JK. Per Laguna telaio X74. Per Vel Satis tealio J. Apertura e chiusura porte.

Articolo	Codice	Transponder	Profilo	Frequenza	Tasti
SIVA150S21	00386388	46	VA150	433 Mhz AM	2

Canese Dante
DAL 1959 PROFESSIONISTI NELLA DISTRIBUZIONE

CHIAVE AUTO PROGRAMMABILE RENAULT®

Radiocomando in grado di replicare tutte le funzionalità del telecomando originale. Per Renault® Espace 5. Per Megane 4. Per Scenic 4. Per Talisman. Apertura e chiusura porte. Apertura bagagliaio. Accensioni luci.

Articolo	Codice	Transponder	Profilo	Frequenza	Tasti
SIVA2P26	00386395	49-1E	VA2	433 Mhz FM	4

CHIAVE AUTO PROGRAMMABILE GRUPPO RENAULT®

Radiocomando in grado di replicare tutte le funzionalità del telecomando originale. Per Renault® Captur telaio XJB dal 2019 al 2024. Per Clio telaio XJA dal 2019 al 2024. Per Megane telaio XFB dal 2021 al 2022. Per Scenic telaio J95 dal 2020 al 2023. Per Gran Scenic telaio XFA dal 2020 al 2023. Per Arkana telaio LJE dal 2021 al 2023. Per Zoe 2 telaio X10 dal 2020 al 2024. Per Kadjar telaio HFE dal 2019 al 2022. Per Espace dal 2020 al 2023. Per Dacia® Duster talaio HM dal 2018 al 2024. Apertura e chiusura porte. Apertura bagagliaio. Accensione luci.

Articolo	Codice	Transponder	Frequenza	Tasti
SIRN-CP06	00418140	49 - 1E	433 Mhz FM	4

CHIAVE AUTO PROGRAMMABILE RENAULT® - NISSAN® - OPEL®

Radiocomando in grado di replicare tutte le funzionalità del telecomando originale dell'auto. Per Nissan® Interstar telaio X70 dal 2004 al 2010. Per Primastar telaio X83 dal 2002 al 2014. Per Opel® Movano telaio X70 dal 2004 al 2010. Per Vivaro telaio X83 dal 2002 al 2014. Per Renault® Master telaio X70 dal 2004 al 2010. Per Trafic telaio X83 dal 2002 al 2014. Apertura e chiusura porte. Apertura bagagliaio.

Articolo	Codice	Transponder	Profilo	Frequenza	Tasti
SINE73AR01	00408776	46	NE73	433 Mhz AM	3

CHIAVE AUTO PROGRAMMABILE RENAULT® - NISSAN® - OPEL® - MERCEDES®

Radiocomando in grado di replicare tutte le funzionalità del telecomando originale dell'auto. Per Mercedes® Citan telaio W415 dal 2012 al 2020. Per Opel® Movano telaio X62 dal 2010 al 2019. Per Nissan® NV400 telaio X62 dal 2011 al 2023. Per Renault® Clio telaio X85 dal 2005 al 2012. Per Kangoo telaio X61 dal 2008 al 2021. Per Twingo telaio X44 dal 2007 al 2014. Per Modus telaio X77 dal 2004 al 2012. Per Master telaio X62 dal 2010 al 2023. Apertura e chiusura porte. Apertura bagagliaio.

Articolo	Codice	Transponder	Profilo	Frequenza	Tasti
SIVA2AR01	00408783	46	VA2	433 Mhz AM	3

CHIAVE AUTO PROGRAMMABILE RENAULT® - NISSAN® - DACIA®

Radiocomando in grado di replicare tutte le funzionalità del telecomando originale dell'auto. Per Dacia® Duster telaio H79 dal 2010 al 2013. Per Dacia® Logan telaio LS/KS/US dal 2004 al 2011. Per Dacia® Sandero telaio B90 dal 2007 al 2010. Per Nissan® Kubistar telaio X76 dal 2004 al 2009. Per Renault® Kangoo telaio X76 dal 2004 al 2010. Per Twingo telaio C06 dal 2002 al 2007. Apertura e chiusura porte. Apertura bagagliaio.

Articolo	Codice	Transponder	Profilo	Frequenza	Tasti
SIVAC102AR01	00408790	46	VAC102	433 Mhz AM	3

RADIOCOMANDO PROGRAMMABILE PER RENAULT®-DACIA®

Radiocomando con 3 pulsanti. Con flip. Apertura e chiusura porte. Apertura bagaglialio. Per Nissan® Interstar telaio X70. Per Kubistar tealio X76. Per primastar telaio X86. Per Opel®-Vauxhall® Vivaro telaio X83. Per Movano telaio VN1F. Per Renault®-Dacia® Duster telaio UU1HS. Per Clio 2 telaio X65. Per Cilo 3 telaio X85. Per Kangoo telaio M49/X76 e M59/X61.. PerSandero telaio B90. Per Trafic telaio X83. Per Twingo telaio X33 e X44 . Per Wind.

Articolo	Codice	Transponder	Frequenza	Tasti
SIRNR01	00390163	46	433 Mhz AM	3

RADIOCOMANDO PROGRAMMABILE PER RENAULT®-DACIA®

Radiocomando con 3 pulsanti. Con flip. Apertura e chiusura porte. Apertura bagaglialio. Per Fiat® talento telaio 296. Per Nissan® Micra telaio K14. Per NV300. Per Pulsar telaio C13. Per Qashqai telaio J11. Per x-Trail telaio T32. Per Opel®-Vauxhall® Vivaro telaio X82. Per Renault®-Dacia® Duster telaio H79. Per Lodgy telaio J92. Per Logan telaio K/L52. PerSandero telaio B52. Per Renault® Trafic telaio X82. Per Twingo Telaio BCM. Per Smart® Fortwo telaio 453.

Articolo	Codice	Transponder	Frequenza	Tasti
SIRN-N01R11	00390170	49-1E	433 Mhz FM	3

CHIAVE AUTO PROGRAMMABILE PER SMART®

Radiocomando in grado di replicare tutte le funzionalità del telecomando originale. Per Smart® Fortwo, telaio 450. Per Roadster telaio 452. Apertura e chiusura porte. Apertura bagagliaio.

Articolo	Codice	Transponder	Profilo	Frequenza	Tasti
SIYM23R20	00386340	--	YM23	433 Mhz AM	3

CHIAVE AUTO PROGRAMMABILE PER SMART®

Radiocomando in grado di replicare tutte le funzionalità del telecomando originale. Per Smart® Fortwo, telaio W451. Apertura e chiusura porte. Apertura bagagliaio.

Articolo	Codice	Transponder	Profilo	Frequenza	Tasti
SIVA2AR13	00384889	46	VA2	434 Mhz AM	3

CHIAVE AUTO PROGRAMMABILE SUZUKI®

Radiocomando in grado di replicare tutte le funzionalità del telecomando originale dell'auto. Per Suzuki® Swift telaio A2L (Z**3S) dal 2017 al 2021. Apertura e chiusura porte.

Articolo	Codice	Transponder	Profilo	Frequenza	Tasti
SIHU133RP17	00414784	49 - 1C	HU133R	433 Mhz FM	2

CHIAVE AUTO PROGRAMMABILE PER SUZUKI®

Radiocomando in grado di replicare tutte le funzionalità del telecomando originale. Per Fiat® Sedici telaio YB. Per Opel®-Vauxhall® Agila telaio XB. Per Suzuki® Grand Vitara telaio JB. Per Splash Telaio EXB . Per Swift telaio MZ/EZ. Per SX4 telaio GY. Apertura e chiusura porte.

Articolo	Codice	Transponder	Profilo	Frequenza	Tasti
SIHU133RR18	00386241	46	HU133R	433 Mhz AM	2

CHIAVE AUTO PROGRAMMABILE PER SUZUKI®

Radiocomando in grado di replicare tutte le funzionalità del telecomando originale. Per Fiat® Sedici telaio YB. Per Opel®-Vauxhall® Agila telaio XB. Per Suzuki® Splash Telaio EXB . Per Swift telaio MZ/EZ. Per SX4 telaio GY. Versioni DIESEL. Apertura e chiusura porte.

Articolo	Codice	Transponder	Profilo	Frequenza	Tasti
SIHU133RR19	00386258	40	HU133R	433 Mhz AM	2

CHIAVE AUTO PROGRAMMABILE DI PROSSIMITA' TOYOTA®

Radiocomando in grado di replicare tutte le funzionalità del telecomando originale dell'auto. Per Toyota® Yaris con telaio KS-NH-NL-NSP13x. Apertura e chiusura porte.

Articolo	Codice	Transponder	Profilo	Frequenza	Tasti
SITOY52P18	00399425	ID 7A	TOY52	433 Mhz FM	2

CHIAVE AUTO PROGRAMMABILE DI PROSSIMITA' TOYOTA®

Radiocomando in grado di replicare tutte le funzionalità del telecomando originale dell'auto. Per Toyota® RAV4 con telaio ***A4* prodotta dal 2013 al 2018. Apertura e chiusura porte. Apertura bagagliaio.

Articolo	Codice	Transponder	Profilo	Frequenza	Tasti
SITOY52P41	00408585	7A	TOY52	433 Mhz FM	3

Canese Dante
DAL 1959 PROFESSIONISTI NELLA DISTRIBUZIONE

CHIAVE AUTO PROGRAMMABILE TOYOTA®

Radiocomando in grado di replicare tutte le funzionalità del telecomando originale dell'auto. Per Toyota® C-HR telaio X10 dal 2017 al 2020. Apertura e chiusura porte.

Articolo	Codice	Transponder	Profilo	Frequenza	Tasti
SITOY53AP18	00408745	7A	TOY53	433 Mhz FM	2

RADIOCOMANDO AUTO PROGRAMMABILE PER TOYOTA®

Radiocomando in grado di replicare tutte le funzionalità del telecomando originale dell'auto. Per Toyota® Corolla con telaio MZEH12, NRE210, ZWE211 prodotte dal 2019 al 2022.

Articolo	Codice	Transponder	Profilo	Frequenza	Tasti
SITOY53CP42	00420181	49 - 1E	TOY53	433 Mhz FM	2

CHIAVE AUTO PROGRAMMABILE TOYOTA®

Radiocomando in grado di replicare tutte le funzionalità del telecomando originale dell'auto. Per Toyota® Yaris dal 2020 al 2025 con telaio KSP21/MXP*11; per Yaris Cross dal 2020 al 2025 con telaio MXP*10; per Aygo X dal 2022 al 2025 con telaio KGB70. Apertura e chiusura porte.

Articolo	Codice	Transponder	Profilo	Frequenza	Tasti
SITOY53YP42	00422208	49 - 1E	TOY53	433 Mhz FM	2

CHIAVE AUTO PROGRAMMABILE PER GRUPPO VOLKSWAGEN®

Radiocomando in grado di replicare tutte le funzionalità del telecomando originale. Per Seat® Alhambra tealio 7N. Per Altea tealio 5P. Per Ibiza telaio 6J. Per Leon tealio 1P. Per Mii telaio KF. Per Toledo telaio 5P. Per Skoda® Roomseter scout telaio 5J. Per Superb telaio 3T. Per Yeti telaio 5L. Per Roomster telaio 5J. Per Rapid telaio NH. Per Octavia telaio 1Z. Per Fabia telaio 5J. Per Citigo telaio AA. Per Volkswagen® Amarok telaio 2H. Apertura e chiusura porte. Apertura bagagliaio.

Articolo	Codice	Transponder	Profilo	Frequenza	Tasti
SIHU66R09	00379434	48	HU66	433 Mhz AM	3

CHIAVE AUTO PROGRAMMABILE PER GRUPPO VOLKSWAGEN®

Radiocomando in grado di replicare tutte le funzionalità del telecomando originale. Per Volkswagen® Passant telaio B6 (3C2/5) e B7 (362/5). Per Passant CC telaio CC (357). Apertura e chiusura porte. Apertura bagagliaio.

Articolo	Codice	Transponder	Profilo	Frequenza	Tasti
SIHU66S20	00386227	48-A1	HU66	434 Mhz AM	3

CHIAVE AUTO PROGRAMMABILE GRUPPO VOLKSWAGEN®

Radiocomando in grado di replicare tutte le funzionalità del telecomando originale dell'auto. Per Audi® A3 telaio 8V (GEN 3) dal 2012 al 2019; Q2 telaio GA (GEN 1) dal 2017 al 2019. Per Seat ®Ateca telaio KH dal 2016 al 2018; Cupra dal 2016 al 2017; Ibiza telaio 6J - MQB dal 2015 al 2017; Leon telaio 5F dal 2012 al 2015 e dal 2016 al 2019; Toledo telaio KG dal 2013 al 2019. Per Skoda® Fabia telaio NJ dal 2014 al 2020; Octavia telaio 5E dal 2012 al 2019; Rapid telaio NH dal 2015 al 2019; Superb telaio 3V dal 2015 al 2023. Per Volkswagen® Crafter telaio SY/SX dal 2018 al 2024; Golf telaio 5G dal 2013 al 2018; Polo telaio 6R-MQB dal 2014 al 2017; Tiguan telaio 5N dal 2015 al 2018; Touran telaio 5T dal 2016 al 2024; T-Roc telaio A11 del 2018. Apertura e chiusura porte. Apertura bagagliaio.

Articolo	Codice	Transponder	Frequenza	Tasti
SIHU-VR22	00414777	88	433 Mhz AM	3

CHIAVE AUTO PROGRAMMABILE VOLVO®

Radiocomando in grado di replicare tutte le funzionalità del telecomando originale. Per Volvo® S60 telaio Y20. Per S80 telaio AS. Per V40. Per V60. Per V70 telaio TYP B. Per XC60 telaio Y20. Per XC70 telaio P24. Apertura e chiusura porte. Apertura bagagliaio. Accensione luci. Quattro frecce.

Articolo	Codice	Transponder	Profilo	Frequenza	Tasti
SIHU152S16	00379526	46	HU101	433 Mhz FM	5

La F di Canese

FORMAZIONE FORUM FUTURO

La Canese Dante ha pensato a “La F di Canese”, intensa come ***FORMAZIONE***, il punto di partenza per acquisire conoscenza di tutte le novità di prodotto e di servizio; ***FORUM*** inteso come spazio di confronto, area di business e relazioni e ***FUTURO*** come continuità dell’attività

Spazio disponibile per eventi formativi progettati per potenziare notevolmente la tua competitività attraverso la qualificazione e l’aggiornamento costante delle competenze professionali.
Corsi rivolti ai settori del serramento, sicurezza, automotive e altri ancora. Canese Dante organizza incontri con consulenti altamente specializzati e qualificati per fornire un supporto concreto ai propri clienti e crescere insieme nel mercato.

Per informazioni contatta i nostri uffici al numero
0187-697056 o scrivi a
ordini@caneseferramenta.it

PORTACHIAVI
E DIFESA PERSONALE

Anelli
Moschettoni
Ganci
Targhette
Tempo libero
Utility
Difesa personale

ANELLI PER CHIAVI

In ferro Nichelato (Tranne ove diversamente specificato).

Articolo	Codice	Diametro	Finitura	Cf
ANELLO10	00323635	10 mm		100
ANELLO18B	00201704	18 mm		100
ANELLO20B	00201674	20 mm		100
ANELLO25B	00201681	25 mm		100
ANELLO25BO	00209410	25 mm	Ottone	100
ANELLO30B	00201728	30 mm		100
ANELLO35B	00201698	35 mm		100
ANELLO38P	00201735	38 mm		100
ANELLO50P	00217156	50 mm		50

ANELLI INOX A4

Anello di sicurezza AISI 316/A4.
Diametro filo anello 1,5 mm.

Articolo	Codice	Diametro anello	Cf
ANELLO26I	00400398	26 mm	100
ANELLO30I	00400404	30 mm	100

ANELLI PER CHIAVI

In ferro Nichelato (Tranne ove diversamente specificato). Apribili.

Articolo	Codice	Diametro	Cf
ANELLOAPR50	00239370	55 mm	50
ANELLOAPR80	00239387	88 mm	50

ANELLI PER CHIAVI

In ferro Nichelato. Box misto vari pezzi.

Articolo	Codice	Cf
ANELLOAS72	00004312	72

ANELLI PER CHIAVI

Anelli in plastica per chiave.

Articolo	Codice	Cf
ANELLOSP	00004398	200

ANELLI PER CHIAVI

Anelli in plastica per chiave.

Articolo	Codice	Cf
ANELLOSV	00004404	200

ANELLO

Anello in acciaio aperto.

Articolo	Codice	Diametro	Cf
SIVK131001	00363129	100 mm	10
SIVK131002	00363136	120 mm	10

Canese Dante
DAL 1959 PROFESSIONISTI NELLA DISTRIBUZIONE

MOSCHETTONE PORTACHIAVI

Moschettone in zama nichelato.
Per giunzione di corde e catene e portachiavi.

Articolo	Codice	Lunghezza	Cf
PC010	00092470	4,0 Cm	10
PC093	00092500	7,6 Cm	10
PC080Z	00092494	8,0 Cm	10

CH-MOSCHETTONE

Moschettone in metallo. Colore cromo.

Articolo	Codice	Lunghezza	Cf
PCGEIT9318-02	00242158	5,5 cm	12
PCGEIT9318-05	00242165	7,2 cm	12

MOSCHETTONE 'LEVER'

Moschettone in metallo. Colore cromo.

Articolo	Codice	Lunghezza	Diametro	Cf
PCGEIT9318-17	00361330	4,5 cm	3,0 cm	12
PCGEIT9318-18	00361347	6,0 cm	2,8 cm	12

GANCIO 'SHAPE G SIMPLE'

Gancio in alluminio con apertura a molla più anello portachiavi. In colori assortiti.
In cartella da parete.

Articolo	Codice	Lunghezza	Cf
PCGEIT9312-10	00242127	5 cm circa	12
PCGEIT9312-20	00326575	6 cm circa	12
PCGEIT9312-30	00242134	7 cm circa	12
PCGEIT9312-35	00368223	8 cm circa	12

GANCIO 'SHAPE G LOCK'

Gancio in alluminio con chiusura supplementare a vite più anello portachiavi. Colori assortiti.

Articolo	Codice	Lunghezza	Cf
PCGEIT9313-25	00361354	Misura 6	12
PCGEIT9313-35	00361361	Misura 8	12

GANCIO 'SPRING-HOOK'

Gancio in metallo. Con apertura a molla.
2 finiture assortite.

Articolo	Codice	Lunghezza	Cf
PCGEIT9319-55	00333092	10,5 cm	12

TARGHETTE SEGNACHIAVI

Targhetta segnachiavi in colori assortiti.

Articolo	Codice	Cf
TARGETTA103B0500	00312455	500
TARGETTAGIR200	00216418	200

TARGHETTE SEGNACHIAVI

Targhetta Trasparente rigida. Colori assortiti.

Articolo	Codice	Cf
TARGETTA110	00139205	50

TARGHETTE SEGNACHIAVI

Targhetta segnachiavi in colori assortiti.

Articolo	Codice	Cf
TARGETTA301	00338660	70

TARGHETTE SEGNACHIAVI

Targhetta chiave apribile. Colori assortiti.

Articolo	Codice	Cf
TARGETTA500B	00233545	200
TARGETTA500B0500	00312448	500

TARGHETTE SEGNACHIAVI

Targhetta chiavi grande. Colori assortiti.

Articolo	Codice	Cf
TARGETTAGIR130	00217163	130

TARGHETTE SEGNACHIAVI

Targhetta chiavi girevole. Modello economico. Colori assortiti.

Articolo	Codice	Colore	Cf
TARGETTAGIRARGENTO	00205917	Argento	100
TARGETTAGIRAZZURRO	00205924	Azzurro	100
TARGETTAGIRBIANCO	00205931	Bianco	100
TARGETTAGIRBLU	00205948	Blu	100
TARGETTAGIRGIALLO	00217910	Giallo	100
TARGETTAGIRNERO	00205955	Nero	100
TARGETTAGIRROSSA	00205887	Rossa	100
TARGETTAGIRVERDE	00205870	Verde	100

Canese Dante
DAL 1959 PROFESSIONISTI NELLA DISTRIBUZIONE

PORTACHIAVI EMOTICON

Portachiavi in gomma, con soggetti smile vari.

Articolo	Codice	Pz
PCEMOTICONG	00421904	18

PORTACHIAVI REMOVE

Portachiavi in tessuto. Colori vari.

Articolo	Codice	Pz
PCREMOVE	00421935	10

PORTACHIAVI COCCINELLA

Portachiavi in gomma, con soggetti coccinelle varie.

Articolo	Codice	Pz
PCCOCCINELLAG	00421911	15

PORTACHIAVI MARINI

Portachiavi in gomma, con soggetti marini vari.

Articolo	Codice	Pz
PCMARINIG	00421942	10

PORTACHIAVI TESCHIO GOMMA

Portachiavi in gomma, con soggetti teschi messicani vari.

Articolo	Codice	Pz
PCTESCHIOG	00421928	15

PORTACHIAVI CANI

Portachiavi in zama con soggetti cani vari.

Articolo	Codice	Pz
PCDOGS	00421959	10

PORTACHIAVI ECO-COCCO

Portachiavi a fettuccia tipo pelle di coccodrillo.

Articolo	Codice	Pz
PCECOCOCCO	00421973	10

PORTACHIAVI GATTI

Portachiavi in zama con soggetti gatti vari.

Articolo	Codice	Pz
PCCATS	00421966	10

PORTACHIAVI TRECCIA CALCIO

Portachiavi a treccia grande. Squadre di calcio nella confezione: Italia, Internazionale, Milan, Juventus.

Articolo	Codice	Pz
PCTRECCIACALCIO	00421980	15

Canese Dante
DAL 1959 PROFESSIONISTI NELLA DISTRIBUZIONE

PORTACHIAVI TRECCIA

Portachiavi a treccia piccola. Disponibile in numerosi colori.

Articolo	Codice	Pz
PCTRECCIANEWN	00421997	15

PORTACHIAVI TRECCIA CALCIO

Portachiavi a treccia piccola. Squadre di calcio nella confezione: Internazionale, Milan, Juventus.

Articolo	Codice	Pz
PCTRECCIANEWC	00422000	15

PORTACHIAVI MAGLIA CALCIO

Portachiavi a forma di maglia da calcio. Squadre di calcio nella confezione: Italia, Internazionale, Milan, Juventus.

Articolo	Codice	Pz
PCMAGLIA	00422017	12

PORTACHIAVI SCARPETTA

Portachiavi a forma di scarpetta con fantasie varie.

Articolo	Codice	Pz
PCSCARPETTA	00422024	10

PORTACHIAVI CASCO

Portachiavi a forma di casco con fantasie varie.

Articolo	Codice	Pz
PCCASCO	00422031	10

PORTACHIAVI A PALLINA

Portachiavi con colori assortiti.

Articolo	Codice	Cf
PCPALLINA	00387378	15

PORTACHIAVI CALCIO

Portachiavi con cordino colorato e sfera interna. Squadre di calcio italiane.

Articolo	Codice	Squadra	Cf
PCCALCIOGENOA	00297196	Genova	*6
PCCALCIOINTER	00297226	Internazionale	*6
PCCALCIOJUVE	00297233	Juventus	*6
PCCALCIOMILAN	00297219	Milan	*6
PCCALCIOSAMP	00297202	Sampdoria	*6

PORTACHIAVI

Portachiavi galleggiante morbido. Colori assortiti.

Articolo	Codice	Dimensioni	Cf
PCMORB	00092180	Lunghezza 8 cm circa	*6

PORTACHIAVI 'METAL-LABEL'

Portachiavi in alluminio. Soggetto piastrina. Colori assortiti.

Articolo	Codice	Dimensioni	Cf
PCGEIT9319-05	00326582	2,9 x 5 cm	12

PORTACHIAVI 'METAL-MINI-TOOL'

Portachiavi In metallo. A forma di MINI ATTREZZI. Forme assortite.

Articolo	Codice	Lunghezza	Cf
PCGEIT9304-10	00305686	6,7 cm	12

PORTACHIAVI 'MINI-BILLIARD'

Portachiavi mini Boccette colorate (14 numeri assortiti Più 2 numeri 8)

Articolo	Codice	Diametro	Cf
PCGEIT9304-40	00333085	2,5 cm	12

PORTACHIAVI 'BILLIARD-KEY-CHAIN'

Portachiavi a forma di PALLA DA BILIARDO. Colori assortiti.

Articolo	Codice	Diametro	Cf
PCGEIT9304-45	00305693	3,0 cm	12

PORTACHIAVI 'PLEXI-DICE'

Portachiavi in Plexiglass con numerazione multi-colore.

Articolo	Codice	Dimensioni	Cf
PCGEIT9304-49	00333146	1,5 x 1,5 cm	12

Canese Dante
DAL 1959 PROFESSIONISTI NELLA DISTRIBUZIONE

PORTACHIAVI 'COLOR-LUCKY-GRAS'

Portachiavi in metallo. A forma di QUADRIFOGLIO più mini pendaglio COCCINELLA. 3 finiture assortite.

Articolo	Codice	Dimensioni	Cf
PCGEIT9304-79	00333153	3 x 3,5 x 0,2 cm	12

PORTACHIAVI 'FLOATING-ANCHOR'

Portachiavi in Materiale Multi-Strato GALLEGGIANTE. Forma 'ANCORA'

Articolo	Codice	Lunghezza	Cf
PCGEIT9307-76	00361378	16 cm	6

PORTACHIAVI 'DOUBLE-MINI-HORN'

Portachiavi In metallo. A forma di DOPPIO CORNETTO. Finiture assortite (6 oro-nichel più 4 oro-rosso più 2 nichel-rosso).

Articolo	Codice	Lunghezza	Cf
PCGEIT9304-83	00361392	4,0 cm	12

PORTACHIAVI 'CORD-BAND HOOK'

Portachiavi in Cordino Intrecciato Bicolore + Gancio Alluminio 3 Finiture assortite.

Articolo	Codice	Lunghezza	Cf
PCGEIT9307-91	00350600	20 cm	6

PORTACHIAVI 'CRYSTAL-LADY-BUG'

Portachiavi in metallo con pietre (sintetiche) incastonate. A forma di COCCINELLA. Finiture assortite (6 rosse più 3 gialle più 3 verdi).

Articolo	Codice	Dimensioni	Cf
PCGEIT9305-12	00305747	2,7 x 3,2 x 0,7 cm	12

PORTACHIAVI 'CORD - BALL'

Portachiavi in Cordino Intrecciato Bicolore. 3 Finiture assortite.

Articolo	Codice	Lunghezza	Cf
PCGEIT9307-98	00350617	12,5 cm	12

PORTACHIAVI 'FLOATING - CLASSIC - MIX'

Portachiavi in Materiale Multi-Strato GALLEGGIANTE. 2 forme/colori assortiti.

Articolo	Codice	Lunghezza	Cf
PCGEIT9307-70	00333139	11 / 14 cm	12

PORTACHIAVI 'FLOATING - DOLPHIN'

Portachiavi in materiale multi-strato galleggiante.

articolo	Codice	Lunghezza	Cf
PCGEIT9307-79	00368216	14 cm	6

PORTACHIAVI 'SKATE'

Portachiavi in alluminio. Soggetto SKATE. Colori assortiti.

Articolo	Codice	Lunghezza	Cf
PCGEIT9309-00	00271073	10,5 cm	12

PORTACHIAVI 'FISH - BONE'

Portachiavi in alluminio. Soggetto LISCA DI PESCE. Utilizzabili anche come 'apribottiglie'. Colori assortiti.

Articolo	Codice	Lunghezza	Cf
PCGEIT9309-60	00271097	11,0 cm	12

PORTACHIAVI 'BIKE'

Portachiavi in alluminio. Soggetto BICICLETTA. Colori assortiti.

Articolo	Codice	Lunghezza	Cf
PCGEIT9309-20	00291293	11,5 cm	12

PORTACHIAVI 'HIPPOCAMPUS'

Portachiavi in alluminio. Soggetto IPPOCAMPO. Utilizzabili anche come 'apribottiglie'. Colori assortiti.

Articolo	Codice	Lunghezza	Cf
PCGEIT9309-65	00291309	13,5 cm	12

PORTACHIAVI 'LIZARD'

Portachiavi in alluminio. Soggetto GECO. Utilizzabili anche come 'apribottiglie'. Colori assortiti.

Articolo	Codice	Lunghezza	Cf
PCGEIT9309-40	00271080	11,5 cm	12

PORTACHIAVI 'HAMMER'

Portachiavi in alluminio. Soggetto MARTELLO. Utilizzabili anche come 'apribottiglie'. Colori assortiti.

Articolo	Codice	Lunghezza	Cf
PCGEIT9309-83	00361415	13,0 cm	12

PORTACHIAVI 'DOLPHIN'

Portachiavi in alluminio. Utilizzabile anche come 'apribottiglie'. Soggetto DELFINO.

Articolo	Codice	Lunghezza	Cf
PCGEIT9309-45	00326568	12,0 cm	12

PORTACHIAVI 'FOOT'

Portachiavi in alluminio. Soggetto PIEDE. Utilizzabile anche come 'apribottiglie'. Colori assortiti.

Articolo	Codice	Lunghezza	Cf
PCGEIT9309-90	00289894	11,5 cm	12

Canese Dante
DAL 1959 PROFESSIONISTI NELLA DISTRIBUZIONE

PORTACHIAVI 'PULL-APART-CHROME'

Portachiavi in metallo divisibile in due parti mediante semplice pressione sulla molla centrale.

Articolo	Codice	Lunghezza	Diametro	Cf
PCGEIT9319-32	00242172	4,0 cm	2,5 cm	12

PORTACHIAVI 'THICK - SPIRAL COLOR'

Moschettoni con molla a spirale estensibile.

Articolo	Codice	Dimensioni	Cf
PCGEIT9324-68	00357852	21 cm a riposo	12

CATENA 'CH - NICHEL'

Catena in metallo. Con moschettone ed anello.

Articolo	Codice	Lunghezza	Diametro	Cf
PCGEIT9320-02	00289498	50 cm	3,0 cm	12

PORTACHIAVI "TORTOISE"

Portachiavi in alluminio. Soggetto tartaruga. Utilizzabile anche come apribottiglie. In cartella con colori assortiti.

Articolo	Codice	Lunghezza	Cf
PCGEIT9309-43	00361422	10,5 cm	12

CATENA 'CH - THICK'

Catena in metallo. Con moschettone ed anello.

Articolo	Codice	Lunghezza	Cf
PCGEIT9320-03	00326636	50 cm	12

PORTACHIAVI 'JUMBO - SPIRAL'

Portachiavi a molla estensibile con moschettone ed anello. Colori assortiti.

Articolo	Codice	Lunghezza	Cf
PCGEIT9324-80	00326650	34 cm	12

CATENA 'CH - SNAKE'

Catena sottile. In ottone cromato.

Articolo	Codice	Lunghezza	Cf
PCGEIT9320-52	00326643	50 cm	12

FISCHIETTO 'ALU-MIDI'

Fischietto in alluminio. Colori assortiti. Con anello portachiavi.

Articolo	Codice	Lunghezza	Cf
PCGEIT9346-00	00271127	10,5 cm	12

PORTACHIVI 'MIDI-HORN'

Portachiavi in metallo a forma di cornetto. Finiture assortite (4 corone silver e 4 oro)

Articolo	Codice	Dimensioni cornetto	Cf
PCGEIT9304-84	00401128	1,5 x 5,5 cm circa	12

PORTACHIVI 'FLOATING- ITA-FLAG'

Portachiavi in materiale multi-strato galleggiante a forma di bandiera italiana.

Articolo	Codice	Cf
PCGEIT9307-64	00401166	6

PORTACHIVI 'MIDI- LADY BUG'

Portachiavi in metallo a forma di coccinella. Colori assortiti (6 rosse, 3 verdi e 3 gialle).

Articolo	Codice	Dimensioni coccinella	Cf
PCGEIT9304-85	00401135	2,5 x 3 x 1 cm circa	12

PORTACHIVI 'CRISTAL-KEY'

Portachiavi in metallo con pietre sintetiche incastonate a forma di chiave. Colori assortiti (4 bianche, 2 rosse, 2 verdi e 2 blu e 2 nere).

Articolo	Codice	Dimensioni chiave	Cf
PCGEIT9305-16	00401173	2,4 x 4,8 x 0,3 cm circa	12

PORTACHIVI 'REGULAR-HORN'

Portachiavi in metallo a forma di cornetto. Finiture assortite (4 corone silver e 4 oro)

Articolo	Codice	Dimensioni cornetto	Cf
PCGEIT9304-89	00401142	2 x 6 x 2 cm circa	6

PORTACHIAVI 'FLOATING - SCOOTER'

Portachiavi in materiale multi-strato galleggiante.In cartella.

Articolo	Codice	Lunghezza	Pz
PCGEIT9307-75	00396035	14 cm circa	6

PORTACHIVI 'FLOATING-LADY BUG'

Portachiavi in materiale multi-strato galleggiante a forma di coccinella. Colori assortiti.

Articolo	Codice	Cf
PCGEIT9307-62	00401159	6

PORTACHIAVI 'CORD - BAND - HOOK'

Portachiavi in cordino intrecciato. Colori neon. Con gancio in alluminio. Finiture assortite. In cartella.

Articolo	Codice	Lunghezza	Pz
PCGEIT9307-89	00396042	20 cm circa	6

Canese Dante
DAL 1959 PROFESSIONISTI NELLA DISTRIBUZIONE

CORDINO PER OCCHIALI 'THIN'

Cordino per occhiali sottile. Colori assortiti. In cartella da "parete".

Articolo	Codice	Lunghezza	Pz
PCGEIT9323-55	00396059	76 cm circa	12

PORTACHIAVI 'FLOATING-LUCKY-GRAS"

Portachiavi in materiale multistrato galleggiante. Forma quadrifoglio. In cartella.

Articolo	Codice	Dimensioni	Pz
PCGEIT9307-71	00385206	Lunghezza circa 13 cm	6

PORTACHIAVI 'STRINGA SILICONE'

Portachiavi costituito da una stringa in silicone. Dotato di anello e moschettone. Colori azzurro, rosso e nero assortiti. In cartella.

Articolo	Codice	Lunghezza	Pz
PCGEIT9324-95	00396066	37 cm circa	12

TAGLIAUNGHIE 'CLASSIC - SILC'

Tagliaunghie in metallo. Con leva di pressione colorata. Con limetta e catenella. Colori assortiti.

articolo	Codice	Dimensioni	Cf
TAGLIAUNGHIECOLOR	00368179	Lunghezza 5,5 cm circa	12

PORTACHIAVI 'CORD-BALL'

In cordino intrecciato. Colori neon con finiture assortite. In cartella da 12 pezzi.

Articolo	Codice	Lunghezza	Cf
PCGEIT9307-95	00377690	12,5 cm	1

TAGLIAUNGHIE 'MAXI'

Tagliaunghie in metallo. Con limetta e catenella.

Articolo	Codice	Dimensioni	Cf
TAGLIAUNGHIEMAXI	00247290	Lunghezza 8 cm circa	12

GANCIO "SWORD - METAL"

Portachiavi con meccanismo a molla e custodia in metallo. Dotato di attacco per cintura. In cartella.

Articolo	Codice	Dimensioni	Cavo	Pz
PCGEIT9319-44	00385190	Diametro 4 cm	Da 50 cm circa	12

ANTIAGGRESSIONE CONTRA DOG

Spray antiaggressione in bomboletta da 40 ml con getto balistico. Esso è in grado di fermare l'aggressione e di non nuocere all'animale. Ideale per Corridori, ciclisti, postini, cacciatori, possessori di cani di piccola taglia aggredibili. Getto spray nebulizzato fino a 4 metri di distanza.

Articolo	Codice	Grado di piccantezza	Cf
DEF98128	00359771	2.000.000 scoville	*6

ESPOSITORE SPRAY ANTIAGGRESSIONE DI.VA BASE

Bombolette da 15 ml blister. In tre varianti di colori: classic, pink e camo. Ogni confezione contiene 18 pezzi. Getto spray nebulizzato fino a 2 metri di distanza.

Articolo	Codice	Grado di piccantezza	Cf
DEF99003	00344333	800.000 Scoville	1

ESPOSITORE SPRAY ANTIAGGRESSIONE DI.VA. TOP

Bomboletta da 15 ml per la difesa personale. Libera vendita ai maggiori di 16 anni. Ogni confezione contiene 8 pezzi. Getto spray nebulizzato fino a 3 metri di distanza. Colore camo.

Articolo	Codice	Grado di piccantezza	Cf
DEF99100CT	00412858	2.000.000 scoville	1

ANTIAGGRESSIONE CONTRA WOLF

Spray antiagressione specifico contro i lupi. Compatto e in grado di allontanare i lupi senza nuocere all'animale. Principio HOT-Koitz. Getto spray nebulizzato di 4 metri.

Articolo	Codice	Grado di piccantezza	Pz
DEFCW485	00412865	4.000.000 scoville	1

RADIOCOMANDI RESIDENZIALI

Radiocomandi compatibili
Radiocomandi originali
Dispositivi per radiocomandi

RADIOCOMANDO M-BT

Radiocomando che genera e copia un radiocomando con frequenza 433 e 868 MHz, sia in codice fisso che rolling code. Ad autoapprendimento, tramite smartphone via bluetooth o con il programma PC ERREBIREMOTESPRO. Con il programma per PC si può sfruttare al massimo il radiocomando, con la duplicazione di un FAAC® slave.

Articolo	Codice	Cf
ERM-BT	00391481	1

RADIOCOMANDO M-BT BIOMETRIC

Radiocomando di sicurezza, può essere attivato tramite impronta digitale. Permette di dare accesso esclusivo fino a 50 utenti differenti. Permettono di copiare i modelli Beninca® TOGO VA ARC, Cardin® S504/S508 entrambi a 128 bit, oltre a NICE® On e relative personalizzazioni.

Articolo	Codice	Cf
ERM-BTBIOMETRIC	00415255	*5

Legenda

FUNZIONAMENTO DIRETTO
In prossimità dell'automazione e prima di avere utilizzato il radiocomando originale, premere il tasto del radiocomando 4/5 volte.

TECNOLOGIA WHY SYNC
In prossimità dell'automazione e prima di aver utilizzato il radiocomando originale, premere e mantenere premuto il tasto del radiocomando per circa 10 secondi. Il led farà 3 lampeggi distinti. Attendere lo spegnimento del led.

AGIRE IN RICEVENTE
In prossimità dell'automazione e prima di aver utilizzato il radiocomando originale, premere e rilasciare il tasto PRG o PGM presente in ricevente, di seguito premere il tasto del radiocomando.

NEW HAPPY BLUE

Radiocomando ad autoapprendimento. Codici fissi e rolling code.

Articolo	Codice	Tasti	Frequenza	Colore	Cf
RC4791027	00358965	4	433,92 Mhz	Blu	1
RC4791028	00358972	4	433,92 Mhz	Nero	1

Lista compatibilità New Happy

ADYX
te443h blue, 433-hg bravo

ALLMATIC
Brown, brown red, bro.over, pass, minipass, tech3, for4

APRIMATIC
TR, TM4, TMX

ADVISEN
104251, 104250, 104250 old, 104250 red, 104257, 104350, 654250

BENINCA
to.go.wv, twv, rollkey, apple, lot wcv, cupido, to.go.va

BENINCA
IO

BFT
mitto, mitto m, mitto rcb, mitto a, trc, ghibli, murale, kleio

CARDIN
TRS S435, TRS S437 TX

CASALI
Genius/casali A252RC

CHAMBERLAIN/LIFT/ MASTER/MOTOR LIFT
94333E/94334E/94335E, TX4 UNI

DEA SYSTEM
Punto 278, Goldr, Genie R 273, Genie R-GT2/GT4M 433, Mio tr

DITEC/ENTREMATIC
bixlp, gol4, bixlg

DOORHAN
Transmitter 4

ECOSTAR
RSC, RSE, RSZ

ERONE
S2TR2641 E 433

FAAC
TML 433SLH, XT 433 SLH, T 433 SLH

FAAC
XT 433RC, TE433HG

FADINI
Jubi-small, Jubi 433, Siti 433

GENIUS
Kilo 433 JLC

GENIUS
Bravo, Echo

GIBIDI
AU1600, AU1600 wood, AU1680, AU1680 wood, DOMINO

KEY
900TXB-42R, TXB 44R, SUB 44R

MHOUSE
TX3, TX4, GTX4

MOOVO
MT4G

NICE
Smilo, Flor-S, Very-VR, Flor-s era, One (ON), On era, Inti, Ergo, Plano

NORTON
NEO, TXCD

NORMSTHAL
RCU 433 4K, T433-4, Craw-ford EA433 4K, Crawford T433-4

NOVOFERM
Mchs, Micro-novotron 502, Mini-novotron 504, Micro-novotron 502, Micro-novotron 504, Micro-novotron 31, Micro-novotron 51, MIni-novotron 30, Mininovotron 50, MNHS

O & O
TX, T.Com R4-2, Twin

PROGET
Buggy L, Buggy C, EMY N, EMY C, EMY F, Endress ETY F, Proget ETY F

PRASTEL
MTE, MPSTLE, MPSTP2E, TCE, BFOR, TRQ-P

PUJOL
Twin, Vario, Vario mars, Vario ocean, Neo

ROPER
Neo

SEAV
Be happy RS, Be smart

TAU
250-K slim R, T4RP

TELCOMA
Noire, Noire 2E

V2
TSC, TXC, TRC, Handy, Phoenix, Phox 433

VDS
ECO-R, TRQ P

Canese Dante
DAL 1959 PROFESSIONISTI NELLA DISTRIBUZIONE

MODELLO SIRIO

Radiocomando con codice di autoapprendimento. Programmazione fisso.

Articolo	Codice	Tasti	Frequenza	Tipo	Cf
RC4790747	00281942	4	433,92 MHz		1

MODELLO MULTI PLUS

Radiocomando programmabile con HCD 900 (GENERATOR). Multifrequenza. Programmazione codice fisso e rolling.

Articolo	Codice	Tasti	Colore	Cf
RC4790837	00347495	4	Nero	1

QZERO

Radiocomando Quarzato ad autoapprendimento. Con codici fissi.

Articolo	Codice	Tasti	Frequenza	Colore	Cf
RC6900305	00343671	4	27 - 40 Mhz	Nero	1
RC6900306	00343688	4	27 - 40 Mhz	Bianco	1

RADIOCOMANDO SQUDO

Radiocomando universale multifrequenza quarzato con quarzino (NON COMPRESO, lista disponibile a pagina 192) e 433,92 MHz con codici fissi. A 4 canali indipendenti. Tasti 4. Finitura soft touch.

Articolo	Codice	Colore	Cf
RC6900307	00400282	Nero	1

RADIOCOMANDO WHY EVO CLOUD

Radiocomando che funziona in abbinata all'app WHY CLOUD per duplicare i radiocomandi. Con aggiornamenti OTA. Accesso a un database costantemente aggiornato. Funziona anche in auto con Android Auto e Apple CarPlay.

Articolo	Codice	Colore	Cf
RC4791056	00426282	Sky blue	*10

Lista compatibilità why CLOUD

CAME ROLLING

ATO2EV	TOP44RBN	ATO4D	TOPD2R	ATO2

CAME FISSI

TOP44FGN	TOPD4FRN	TTS44FKS

FADINI ROLLING

BIRIO	SITI	VIX

KING GATES ROLLING

STYLO 4K		MYO 4C

MOTORLINE ROLLING	SKY MASTER ROLLING	SCS SENTINEL ROLLING

FALK	TX4 433	AAMO121

RADIOCOMANDO WHY LITE MINI NOA

Radiocomando dotato del nuovo firmware "NOA", in grado di: migliorata del 30 % la potenza del segnale radio; fase autoscan più veloce; aggiunte nuove compatibilità (incluso Hormann BiSecur 128). Nuove funzioni: DOUBLE - CHECK, per un'affidabilità impeccabile (il codice da copiare viene chiesto due volte e analizzato dal microprocessore) e MASTER-LED, che comunica visivamente il tipo di codice (rosso se a codice rolling; verde se a codice fisso). Frequenza 433,92 MHz con codici fissi e rolling.

Articolo	Codice	Colore	Cf
RC4791046	00417044	Orange	*10
RC4791050	00418447	Acid green	*10
RC4791051	00418461	Pure emerald	*10
RC4791052	00418478	Intense black	*10
RC4791053	00418485	Pure grey	*10
RC4791054	00418492	Pure yellow	*10

Legenda

FUNZIONAMENTO DIRETTO
In prossimità dell'automazione e prima di avere utilizzato il radiocomando originale, premere il tasto del radiocomando 4/5 volte.

TECNOLOGIA WHY SYNC
In prossimità dell'automazione e prima di aver utilizzato il radiocomando originale, premere e mantenere premuto il tasto del radiocomando fino a quando il led inizierà a lampeggiare. Attendere la fine del lampeggio.

AGIRE IN RICEVENTE
In prossimità dell'automazione e prima di aver utilizzato il radiocomando originale, premere e rilasciare il tasto PRG o PGM presente in ricevente, di seguito premere il tasto del radiocomando.

Lista compatibilità Why lite Mini

ACM
TX2, TX2 color, TX4

ADYX
te443h blue, 433-hg bravo

AERF
Compact, hy-dom, mercuri b, mercuri c, sabuton, mars, saturn, st3/n, terra, tmp-1, tmp-2, unitech

ALLMATIC
Brown, brown red, bro.over, pass, minipass, tech3, for4

APRIMATIC
TR, TM4, TMX

ADVISEN
104251, 104250, 104250 old, 104250 red, 104257, 104350, 654250, TX4 114253

BENINCA
to.go.wv, twv, rollkey, apple, lot wcv, cupido, to.go.qv, happy, va, to.go.va

BENINCA
IO

BFT
mitto, mitto m, mitto rcb, mitto a, trc, ghibli, murale, kleio

CASALI
Genius/casali A252RC

CLEMSA
Mutancode, T, T-8, E-Code N

DASPI
Zero RC

DEA SYSTEM
Punto 278, golder, genie R 273, genie R-GT2M, mio TR, GT2M, TRN

DITEC/ENTREMATIC
bixlp, gol4, bixlg, zen

DOORHAN
Transmitter 4

DOORMATIC
Mileny, Mileny-EVO

ECOSTAR
RSC, RSE, RSZ

ERREKA
Iris, Roller 2, Roller 433, SOL433, vega 433

FAAC
TML 433SLH, XT 433 SLH, T 433 SLH, XT 433 SLH black

FAAC
XT 433RC, TE433HG, XT4 433 RCBE

FADINI
Jubi-small, Jubi 433, Divo71/4

GENIUS
Bravo, Echo

GIBIDI
AU1600, AU1600 wood, AU1680, AU1680 wood, DOMINO, MAKO

JCM
Neo, Twin

KBLUE
Eth-tel01

KEY
900TXB-42R, TXB 44R, SUB 44R

KING GATES
Clipper, Stylo

KLING
KUA, KUA E, KUA S

LIFE
Fido

MHOUSE
TX3, TX4, GTX4

MOOVO
MT4G

NICE
Smilo, Flor-S, Very-VR, Flor-s era, Inti, Ergo, Plano

NORTON
Neo, TXCD

NOVOFERM
Mchs, Micro-novotron 502, Mini-novotron 504, Micro-novotron 502, Micro-novotron 504, Micro-novotron 31, Micro-novotron 51, Mini-novotron 30, Mininovotron 50, MNHS, Mini novotron 522

O & O
TX, T.Com R4-2, T.COM R8-2, Twin, TX (neo)

PRASTEL
MTE, MPSTLE, MPSTP2E, TCE, BFOR, TRQ-P, SLIM-E

FADINI
Jubi-small, Jubi 433, Divo71/4

PUJOL
Attenzione possibili person-alizzazioni non duplicabili. Twin, Vario, Vario mars, Vario ocean, Neo

RIB
Lithio

ROPER
Neo

SABUTOM
Broover, Brostar

SEAV
Be happy RS, Be smart

SECULUX
NEO

SILVELOX
Mhz 2007, Quarz saw

SIMINOR
CVXNL, Mitto

SIMINOR
SIM433

SOMFY
K-Easy, K-Easy new, K-Easy old, Mitto, Key go rts, Telis rts, Keytis rts, Keys rts ns, Alarma

STAGNOLI
Kallisto, Venus AV223

TAU
250K-slimrp, 250K-slimr, 250T-4RP

TOR LIFT
Tormit4

V2
TSC, TXC, TRC, Handy, Phoenix, Phox 433

VDS
ECO-R, TRQ P

Canese Dante
DAL 1959 PROFESSIONISTI NELLA DISTRIBUZIONE

RADIOCOMANDO CLEO

Radiocomando ad autoapprendimento a codici fissi. Frequenza operativa di 433,92 MHz. A quattro canali.

Articolo	Codice	Colore	Cf
RC6909950	00427579	Dark blue	*18
RC6909951	00427586	Orange	*18
RC6909952	00427593	White	*18

RADIOCOMANDO WHY EVO NOA

Radiocomando dotato del nuovo firmware “NOA”, in grado di: migliorata del 30 % la potenza del segnale radio; fase autoscan più veloce; aggiunte nuove compatibilità (incluso Hormann BiSecur 128). Nuove funzioni: DOUBLE - CHECK, per un’affidabilità impeccabile (il codice da copiare viene chiesto due volte e analizzato dal microprocessore) e MASTER-LED, che comunica visivamente il tipo di codice (rosso se a codice rolling; verde se a codice fisso).

Articolo	Codice	Colore	Cf
RC4791018	00417648	Licorice black	*10
RC4791020	00417655	Granade red	*10
RC4791019	00417662	Sky blue	*10
RC4791014	00410854	Olive green	*10
RC4791015	00410861	Deep green	*10
RC4791016	00410878	Wild tobacco	*10

RADIOCOMANDO WHY EVO NOA

Radiocomando dotato del nuovo firmware “NOA”, in grado di: migliorata del 30 % la potenza del segnale radio; fase autoscan più veloce; aggiunte nuove compatibilità (incluso Hormann BiSecur 128). Nuove funzioni: DOUBLE - CHECK, per un’affidabilità impeccabile (il codice da copiare viene chiesto due volte e analizzato dal microprocessore) e MASTER-LED, che comunica visivamente il tipo di codice (rosso se a codice rolling; verde se a codice fisso).

Articolo	Codice	Colore	Cf
RC4791042	00415286	Olive green	*10
RC4791043	00415293	Deep green	*10
RC4791044	00415309	Wild tobacco	*10
RC4791047	00416283	Pure grey	*10
RC4791048	00416290	Pure emerald	*10
RC4791049	00416306	Vulcan red	*10

Lista compatibilità Why evo e Evo Mini

ACM
TX2, TX2 color, TX4

ADYX
te443h blue, 433-hg bravo

AERF
Compact, hy-dom, mercuri b, mercuri c, sabuton, mars, saturn, st3/n, terra, tmp-1, tmp-2, unitech

ALLMATIC
Brown, brown red, bro.over, pass, minipass, tech3, for4

APERIO
Go, go pro, go mini

APERTO (Sommer)
4020-TX03-434, TX02-433-2, TX02-862-2

APRIMATIC
TR, TM4, TMX

ADVISEN
104251, 104250, 104250 old, 104250 red, 104257, 104350, 654250, TX4 114253

BALLAN
FM400, FM400E

BENINCA
to.go.wv, twv, rollkey, apple, lot wcv, cupido, to.go.qv, happy, va, to.go.va

BENINCA
IO

BFT
mitto, mitto m, mitto rcb, mitto a, trc, ghibli, murale, kleio

CARDIN
TRQ S449, TRQ S449 green (precode), TXQ S449, TXQ S 449 green, TRQ S486, TXQ S486, S437 TX, xrado

CASALI
Genius/casali A252RC

CHAMBERLAIN/LIFT/ MASTER/MOTOR LIFT
953ESTD, 371 LM, 971LM, 84330E, 94334CE, 94333E/94334E/94335E, 9747E, 1A5639-7 ,1A5477,1A6487, 132B2372, 94330EML/9333EM-L/94335EML, 84330EM-L/84333EML/84335EML, 8747EML

CLEMSA
Mutancode, T, T-8, E-Code N

CLEMSA
Attenzione! Codice fisso mastercode MV

COMUNELLO
Keep

DASPI
Zero RC

DEA SYSTEM
Punto 278, golder, genie R 273, genie R-GT2M, mio TR, GT2M, TRN

DITEC/ENTREMATIC
bixlp, gol4, bixlg, zen

DOORHAN
Transmitter 4

DOORMATIC
Mileny, Mileny-EVO

ECOSTAR
RSC, RSE, RSZ

ERREKA
Iris, Roller 2, Roller 433, Roller 868, SOL433, SOL868, vega 433, Vega 868

FAAC
TML 433SLH, DL 868 SLH, XT 868 SLH, XT 433 SLH, T 868 SLH, T 433 SLH, XT 868 SLH black, XT 433 SLH black

FAAC
XT 433RC, TE433HG, XT4 433 RCBE

FADINI
Jubi-small, Jubi 433, Divo71/4

GENIUS
Amico JA332-JA334 868, Amigold 868, Kilo 433 JLC, Kilo 868 JLC

GENIUS
Bravo, Echo

GIBIDI
AU1600, AU1600 wood, AU1680, AU1680 wood, DOMINO, MAKO

HORMANN
HS 868 - Bi-Secur

JCM
Neo, Twin

JCM
Go, Go portis, Go norton, Go mini

KBLUE
Eth-tel01

KEY
900TXB-42R, TXB 44R, SUB 44R

KING GATES
Clipper, Stylo

KLING
KUA, KUA E, KUA S

LABEL
Spyco

LIFE
Fido

MHOUSE
TX3, TX4, GTX4

MOOVO
MT4G

NICE
Smilo, Flor-S, Very-VR, Flor-s era, One (ON), On era, Inti, Ergo, Plano, One (ON FM)

NORMSTHAL
RCU 2/4 K, EA 433 2/4 K

NORTON
NEO, TXCD

NORTON
Go norton, Go mini norton

NOVOFERM
Mchs, Micro-novotron 502, Mini-novotron 504, Micro-novotron 502, Micro-novotron 504, Micro-novotron 31, Micro-novotron 51, MIni-novotron 30, Mininovotron 50, MNHS, Mini novotron 522

O & O
TX, T.Com R4-2, T.COM R8-2, Twin, TX (neo)

PRASTEL
MTE, MPSTLE, MPSTP2E, TCE, BFOR, TRQ-P, SLIM-E

PUJOL
Twin, Vario, Vario mars, Vario ocean, Neo

RIB
Lithio

ROPER
Neo

ROPER
Go roper, Go mini roper

SABUTOM
Broover, Brostar

SEA
Head 433, Head 868, Smart dual copy

SEAV
Be happy RS, Be smart

SECULUX
NEO

SILVELOX
Mhz 2007, Quarz saw

SIMINOR
CVXNL, Mitto

SIMINOR
SIM433

SOMFY
K-Easy, K-Easy new, K-Easy old, Mitto, Key go rts, Telis rts, Keytis rts, Keys rts ns, Alarma

SOMMER
4010, 4011, 4014 TX03-434-2, 4013 TX03-434-4, 4020 TX03-868-4, 4026 TX03-868-2, 4022 TX02-434-2, 4025 TX02-868-2, 4031 TX08-868-4

STAGNOLI
Kallisto, Venus AV223

TAU
250K-slimrp, 250K-slimr, 250T-4RP

TELCOMA
FM400E, FM400

TOR LIFT
Tormit4

V2
TSC, TXC, TRC, Handy, Phoenix, Phox 433, Phoenix 868, Phox 868

VDS
ECO-R, TRQ P

Legenda

FUNZIONAMENTO DIRETTO
In prossimità dell'automazione e prima di avere utilizzato il radiocomando originale, premere il tasto del radiocomando 4/5 volte.

TECNOLOGIA WHY SYNC
In prossimità dell'automazione e prima di aver utilizzato il radiocomando originale, premere e mantenere premuto il tasto del radiocomando fino a quando il led inizierà a lampeggiare. Attendere la fine del lampeggio.

AGIRE IN RICEVENTE
In prossimità dell'automazione e prima di aver utilizzato il radiocomando originale, premere e rilasciare il tasto PRG o PGM presente in ricevente, di seguito premere il tasto del radiocomando.

ESPOSITORE RADIOCOMANDO WHY EVO NOA

SICE TECH

Articolo	Codice
RC4791017	00410885

Canese Dante
DAL 1959 PROFESSIONISTI NELLA DISTRIBUZIONE

ORIGINALE ACM

Radiocomando originale con programmazione sul ricevitore. Codice rolling. Modello TX2. Compatibile con il radiocomando TX-SMALL.

Articolo	Codice	Tasti	Frequenza	Cf
RC6901150	00343701	2	433,92 MHz	1

ORIGINALE ALLMATIC

Radiocomando originale con programmazione sul ricevitore. Codice rolling. Modello B.RO OVER. Compatibile con i radiocomandi ALLMATIC BROSTAR, ALLMATIC MINI PASS, EUROPE-AUTO BROSTAR, EUROPE-AUTO MINI-PASS, ALLMATIC TECH 3

Articolo	Codice	Tasti	Frequenza	Cf
RC6900952	00282437	3	433,92 MHz	1

ORIGINALE ACM

Radiocomando originale con programmazione sul ricevitore. Codice rolling. Modello TX4. Compatibile con il radiocomando TX-SMALL.

Articolo	Codice	Tasti	Frequenza	Cf
RC6901151	00343718	4	433,92 MHz	1

ORIGINALE APRIMATIC

Radiocomando originale con programmazione sul ricevitore. Codice rolling. Modello TM4. Compatibile con i radiocomandi APRIMATIC TR2 e TR4.

Articolo	Codice	Tasti	Frequenza	Cf
RC6901139	00324724	4	433,92 MHz	1

ORIGINALE ALLMATIC

Radiocomando originale con programmazione sul ricevitore. Codice rolling. Modello TECH3. Compatibile con i radiocomandi ALLMATIC BROSTAR, ALLMATIC MINI PASS, EUROPE-AUTO BROSTAR, EUROPE-AUTO MINI-PASS, ALLMATIC TECH 3

Articolo	Codice	Tasti	Frequenza	Cf
RC6900953	00283960	3	433,92 MHz	1

ORIGINALE AVIDSEN

Radiocomando originale con programmazione sul ricevitore. Codice rolling. Modello 104257. Compatibile con i radiocomandi AVIDSEN 104251, AVIDSEN 104250 OLD2, AVIDSEN 104250 RED.

Articolo	Codice	Tasti	Frequenza	Cf
RC6901393	00344043	4	433,92 MHz	1

ORIGINALE ALLMATIC

Radiocomando originale con programmazione sul ricevitore. Codice rolling. Modello B.RO 2WN. Compatibile con i radiocomandi ALLMATIC BROSTAR, ALLMATIC MINI PASS, EUROPE-AUTO BROSTAR, EUROPE-AUTO MINI-PASS, ALLMATIC TECH 3

Articolo	Codice	Tasti	Frequenza	Cf
RC6901210	00321655	2	433,92 MHz	1

ORIGINALE BALLAN

Radiocomando originale a rolling code. A tre canali con led di colore rosso. Integra la funzione di copia.

Articolo	Codice	Tasti	Frequenza	Cf
RC6904231	00424035	3	433,92 Mhz	1

ORIGINALE BALLAN

Radiocomando originale a rolling code. A tre canali con led di colore blu. Programmazione diretta sulla scheda radio.

Articolo	Codice	Tasti	Frequenza	Cf
RC6904232	00424042	3	433,92 Mhz	1

ORIGINALE BENINCA

Radiocomando predisposto per la trasmissione di un segnale criptato AES 128-bit a 2 o 4 canali con codifica ARC o HCS (configurabile). Fornito di fabbrica con codifica ARC. Compatibile con il radiocomandi BENINCA IRI VA, IRI AK, TO.GO 2 WV, TO.GO 4 WV, HAPPY 2VA, HAPPY 4VA.

Articolo	Codice	Tasti	Frequenza	Cf
RC6904209	00377867	2	433,92 MHz	1

ORIGINALE BFT

Trasmettitore a 2 canali. Portata 50/100 m. Alimentazione 3 V con 1 pila tipo CR2032. Colore blu.

Articolo	Codice	Tasti	Frequenza	Cf
RC6900989	00277891	2	433,92 MHz	1
RC6900870	00318068	4	433,92 MHz	1

ORIGINALE CAME

Radiocomando originale con programmazione sul ricevitore. Codice fisso. Modello TOP 432 EE. Compatibile con i radiocomandi CAME TOP432NA, TOP 432 EV, TOP 434 EV.

Articolo	Codice	Tasti	Frequenza	Cf
RC6901516	00283878	2	433,92 MHz	1

ORIGINALE CARDIN

Radiocomando originale con programmazione sul ricevitore. Codice rolling. Modello TXQ449.200 e TXQ449.400. Compatibile con i radiocomandi Cardin S449.200/ S449.300/S449.400, S437.

Articolo	Codice	Tasti	Frequenza	Cf
RC6900920	00271349	2	433,92 MHz	1
RC6900922	00283717	4	433,92 MHz	1

ORIGINALE CARDIN

Radiocomando originale con programmazione sul ricevitore. Codice rolling. Modello TXQ486.200 e TXQ486.400. Compatibile con il radiocomando Cardin S486.200/ S486.400. ATTENZIONE: non confondere con il modello BALLAN S449 compatibile con CARDIN TQX 449

Articolo	Codice	Tasti	Frequenza	Cf
RC6901160	00321761	2	868,32 Mhz	1
RC6900923	00304221	4	868,32 Mhz	1

ORIGINALE CARDIN

Radiocomando originale con programmazione sul ricevitore. Codice rolling. Modello TRS435.200.

Articolo	Codice	Tasti	Frequenza	Cf
RC6900924	00271356	2	433,92 MHz	1

ORIGINALE DITEC

Radiocomando originale con Codice fisso. Modello ZEN 2C.

Articolo	Codice	Tasti	Frequenza	Cf
RC6900954	00371414	2	433,92 MHz	1

Canese Dante
DAL 1959 PROFESSIONISTI NELLA DISTRIBUZIONE

ORIGINALE DITEC ENTREMATIC

Radiocomando predisposto per la trasmissione di un segnale criptato AES 128-bit. Frequenza di 433,92 Mhz. Rolling code. Compatibile con il radiocomandi GOL4C, LP2, ZEN2B, ZEN2G, ZEN2R, ZEN2W, ZEN2Y.

Articolo	Codice	Tasti	Frequenza	Cf
RC6901073	00377850	4	433,92 MHz	1

ORIGINALE FAAC

Radiocomando universale FAAC XTO2 compatibile con sistemi di cancelli automatici con tecnologia SLH-SL-DS-RC. Struttura compatta in nero con canali separati. Presenza di LED bicolore rosso-verde. Con batteria CR2032.

Articolo	Codice	Frequenza	Tecnologia	Tasti	Cf
RC6901092	00423823	868 MHz	SLH-DS	2	*12
RC6901091	00425087	868 MHz	SLH-DS	4	*12

ORIGINALE FAAC

Radiocomando universale FAAC XTO2 compatibile con sistemi di cancelli automatici con tecnologia SLH-SL-DS-RC. Struttura compatta in nero con due pulsanti e due canali separati. Presenza di LED bicolore rosso-verde. Con batteria CR2032.

Articolo	Codice	Frequenza	Tecnologia	Cf
RC6901090	00423830	433 MHz	SLH-SL-DS-RC	*12

ORIGINALE FAAC

Radiocomando originale con programmazione sul ricevitore. Codice rolling. Modello XT433RC. Compatibile con il radiocomando TE4433H.

Articolo	Codice	Tasti	Frequenza	Cf
RC6900983	00292382	4	433,92 MHz	1

ORIGINALE FAAC

Radiocomando a Codice fisso. Modello XT2 433 SL 2 Tx e Modello XT4 433 SL 4 Tx. Compatibile con i radiocomandi FAAC TML2 433SLR, FAAC TML4 433SLR

Articolo	Codice	Tasti	Frequenza	Cf
RC6901700	00344029	2	433,92 MHz	1
RC6901701	00344036	4	433,92 MHz	1

ORIGINALE FADINI

Radiocomando VIX 53 a 4 canali. Rolling-code. Frequenza 868 MHz.

Articolo	Codice	Tasti	Frequenza	Cf
RC6901705	00400640	4	868 MHz	1

ORIGINALE FADINI

Radiocomando originale con programmazione sul ricevitore. Codice rolling. Modello SITI 2 433 e SITI 4 433.

Articolo	Codice	Tasti	Frequenza	Cf
RC6900991	00321693	2	433,92 MHz	1
RC6900990	00321730	4	433,92 MHz	1

ORIGINALE FADINI

Radiocomando originale con programmazione ad autoapprendimento e rolling code. Modello DIVO 71.

Articolo	Codice	Tasti	Frequenza	Cf
RC6902994	00364843	4	433,92 Mhz	1

ORIGINALE GENIUS

Radiocomando con codice rolling. Modello ECHO TX 4 RC. Compatibile con il radiocomando GENIUS BRAVO.

Articolo	Codice	Tasti	Frequenza	Cf
RC6904000	00344104	4	433,92 MHz	1

ORIGINALE NICE

Radiocomando originale con programmazione sul ricevitore. Codice rolling. Modello FLO2R-S e FLO4R-S. Compatibile con i radiocomandi Nice ONE, VERY-VR E NICE FLO2RE.

Articolo	Codice	Tasti	Frequenza	Cf
RC6900909	00283977	4	433,92 MHz	1

ORIGINALE GIBIDI

Radiocomando originale con programmazione sul ricevitore. Codice rolling. Modello DOMINIO-DTC434. Compatibile con i radiocomandi AU3000E Domino, AU1680, AU1600, AU1610 E AU1810.

Articolo	Codice	Tasti	Frequenza	Cf
RC6900969	00271318	4	433,92 MHz	1

ORIGINALE NICE

Radiocomando originale con programmazione autoapprendimento. Codice rolling. Modello ON2E e ON4E. Compatibile con i radiocomandi NICE ON2 E NICE ON4.

Articolo	Codice	Tasti	Frequenza	Modello	Cf
RC6900911	00271295	2	433,92 MHz	ON2	1
RC6900912	00299237	4	433,92 MHz	ON4	1

ORIGINALE KILO

Radiocomando originale con Codice rolling. Modello Kilo TX2 e Kilo TX4.

Articolo	Codice	Tasti	Frequenza	Cf
RC6901314	00327732	2	868,35 Mhz	1
RC6901398	00334730	4	868,35 Mhz	1

ORIGINALE NICE

Radiocomando originale monodirezionale a 433,92 MHz. Sostituisce le linee Flor-S, One e Flore. Codice rolling.

Articolo	Codice	Tasti	Cf
RC6902055	00426855	2	1
RC6902056	00426862	4	1

ORIGINALE KING GATES

Radiocomando originale con programmazione sul ricevitore. Codice rolling. Modello STYLO 4.

Articolo	Codice	Tasti	Frequenza	Cf
RC6901200	00321839	4	433,92 MHz	1

ORIGINALE PRASTEL

Radiocomando originale con programmazione sul ricevitore. Codice rolling. Modello TC4E. Compatibile con i radiocomandi EXTEL ATEM80001, PRASTEL MPSTF2RE, PRASTEL MPSTF4RE, PRASTEL MPSTL-1E, PRASTEL MPSTL-2E, PRASTEL MPSTL-4E, PRASTEL MPSTP2E blue, PRASTEL MT4E, PRASTEL MT2E, PRASTEL TRQ4P, PRASTEL TC2E, PRASTEL TRQ2P.

Articolo	Codice	Tasti	Frequenza	Cf
RC6900977	00305297	4	433,92 MHz	1

Canese Dante
DAL 1959 PROFESSIONISTI NELLA DISTRIBUZIONE

ORIGINALE PRASTEL

Radiocomando originale con programmazione sul ricevitore. Codice rolling. Modello MPSTP2E. Compatibile con i radiocomandi PRASTEL TC4E, EXTEL ATEM80001, PRASTEL MPSTF2RE, PRASTEL MPSTF4RE, PRASTEL MPSTL-1E, PRASTEL MPSTL-2E, PRASTEL MPSTL-4E, PRASTEL MPSTP2E blue, PRASTEL MT4E, PRASTEL MT2E, PRASTEL TRQ4P, PRASTEL TC2E, PRASTEL TRQ2P.

Articolo	Codice	Tasti	Frequenza	Cf
RC6900980	00302371	2	433,92 MHz	1

ORIGINALE SEAV

Radiocomando originale con programmazione sul ricevitore. Codice rolling. Modello BE HAPPY RS2.

Articolo	Codice	Tasti	Frequenza	Cf
RC6900918	00292368	2	433,92 MHz	1

ORIGINALE SOMMER

Radiocomando originale con programmazione sul ricevitore. Codice rolling. Modello 4014 434-2. Compatibile con il radiocomando BREDA.

Articolo	Codice	Tasti	Frequenza	Cf
RC6900890	00282345	2	433,92 MHz	1

ORIGINALE TAU

Radiocomando originale con programmazione sul ricevitore. Codice rolling. Modello 250T-4RP.

Articolo	Codice	Tasti	Frequenza	Cf
RC6900879	00342100	4	433,92 MHz	1

ORIGINALE TAU

Radiocomando originale con programmazione sul ricevitore. Codice rolling. Modello 250 SLIM-R. Compatibile con il radiocomando TAU 250K-SLIMR.

Articolo	Codice	Tasti	Frequenza	Cf
RC6900880	00282338	2	433,92 MHz	1

ORIGINALE TELCOMA

Radiocomando originale con programmazione sul ricevitore. Codice rolling. Modello NOIRE 2E. Compatibile con i radiocomandi TELCOMA FM402/ FM404.

Articolo	Codice	Tasti	Frequenza	Cf
RC6900949	00282420	2	433,92 MHz	1

ORIGINALE TELCOMA

Radiocomando originale con programmazione autoapprendimento. Codice rolling. Modello NOIRE 2E. Compatibile con i radiocomandi ONE FM.

Articolo	Codice	Tasti	Frequenza	Cf
RC6900950	00271387	2	433,92 MHz	1

REMOTE AIR4 L

Radiocomando con frequenza di funzionamento di 433.92 (AM).

Articolo	Codice	Colore	Cf
SIRKE1002390	00360951	Rosso - Bianco	1
SIRKE1002490	00360982	Marrone - Bianco	1
SIRKE1002590	00360975	Beige - Bianco	1

KIT CLACK

Kit apriporta automatico per elettroserrature da 12V / 15 V. Il kit comprende: un pezzo di ricevente e un radiocomando WHY Mini NOA.

Articolo	Codice	Cf
RC4790852	00426756	1

RICAMBIO GUSCIO

Ricambio guscio con codice programmabile. Programmazione fisso.

Articolo	Codice	Tasti	Frequenza	Colore	Cf
RC4600080	00282185	4	Libera	Rosso cola	1

RICAMBIO GUSCIO CLASSIC FREE

Ricambio guscio con codice programmabile. Programmazione fisso.

Articolo	Codice	Tasti	Frequenza	Cf
RC4600081	00271233	4	Libera	1

SCHEDA DI RICAMBIO

Scheda di ricambio

Articolo	Codice	Per	Cf
RC6900272	00329583	Cola Red	1
RC6900275	00271240	Classic Free	1

DULICAZIONE PER FADINI

Strumento di duplicazione codici trasmettitori.

Articolo	Codice	Cf
RC6900992	00277884	1

QUARZO RIBASSATO

Terminali Lunghi

Articolo	Codice	Frequenza	Cf
RC2500000	00281843	29.995 Mhz	1
RC2500005	00281850	26.720 Mhz	1
RC2500008	00281935	27.195 Mhz	1
RC2500010	00277396	27.545 Mhz	1
RC2500015	00277402	27.745 Mhz	1
RC2500020	00281874	29.700 Mhz	1
RC2500025	00281881	29.800 Mhz	1
RC2500030	00277419	29.875 Mhz	1
RC2500040	00281904	30.545 Mhz	1
RC2500050	00277426	30.875 Mhz	1
RC2500060	00277877	30.900 Mhz	1
RC2500070	00281911	30.925 Mhz	1
RC2500080	00281928	33.100 Mhz	1
RC2500090	00280211	40.665 Mhz	1
RC2500100	00277433	40.685 Mhz	1

Canese Dante
DAL 1959 PROFESSIONISTI NELLA DISTRIBUZIONE

CACCIAVITE CERAMICO

Cacciavite ceramico antistatico isolato per la taratura dei trimmer e dei compensatori quarzati.

Articolo	Codice	Cf
RC3101325	00283953	1

PROGRAMMATORE WHY BRAIN NOA

Nuove programmatore con molteplici caratteristiche: procedura copia guidata; funzione copia multipla; creazione radiocomando da database; check per corretta copia; frequenzimetro integrato; funzione Code Manager; Funzione Analisy; copia FAAC Slave; Code in Cloud; aggiornamenti Over the air. Collegamenti tramite Bluetooth o USB Type C. Aggiornamento compatibilità Code in Cloud (64 e 128 Bit). Copia FAAC Slave. Analisy: Invio diretto codici, foto e commenti per analisi approfondite. Code Manager: Archiviazione e gestione delle copie effettuate.

Articolo	Codice	Cf
RC4790788	00416924	1

LUCCHETTI E CATENE

Arco ottone
Arco marino
Arco a combinazione
Arco da viaggio
Rettangolari ottone
Rettangolari corazzati
Catene
Accessori per luchetti
Moto - Bici

Canese Dante
DAL 1959 PROFESSIONISTI NELLA DISTRIBUZIONE

LUCCHETTO A COMBINAZIONE

Lucchetti a combinazioni forme e colori assortiti.

Articolo	Codice	Cf
DPN13906	00246606	1

CISA

LUCCHETTO AD ARCO POP

Cilindro con corpo monoblocco in ottone smerigliato. Arco in acciaio carbonitrurato nichelato (esclusi 20 e 25 (Dim. A). Doppio sistema di bloccaggio dell'arco (esclusi 20 e 25 (Dim. A). Fornito con 3 chiavi piatte.

Articolo	Codice	A	B	C	D	Cf
CI20010200	00411424	20	11,1	3,3	10,7	*12
CI20010250	00411431	25	13,8	4,3	12,7	*12
CI20010300	00411448	30	16,1	5,0	15,0	*12
CI20010500	00411462	50	26,0	8,0	26,0	*6
CI20011400	00411509	40	51,8	6,3	20,7	*12

LUCCHETTO A COMBINAZIONE

Corpo monoblocco in ottone smerigliato. Arco in acciaio carboniturato nichelato. Sistema a 3(1.000 combinazioni) o 4 dischi(10.000 combinazioni).

Articolo	Codice	A	B	C	D	Cf
LOGO21190200	00338271	20	21,5	3	9	*6
LOGO21190300	00338288	30	25,0	5	14	*6
LOGO21190400	00338295	40	26,0	6	22	*6

LUCCHETTO ARCO ACCIAIO

Corpo monoblocco in acciaio carboniturato con trattamento anticorrosivo di nichelatura chimica. Arco in acciaio cementato con trattamento di nichelatura chimica. Cilindro sostituibile e ricifrabile. Piastrina di protezione cilindro e cilindretto in acciaio carboniturato. Chiavi con profili LIM.

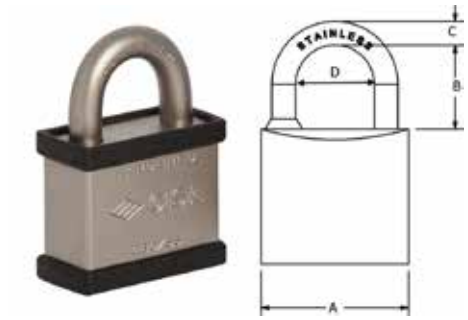

Articolo	Codice	A	B	C	D	Cf
CI28050700 IN ELIMINAZIONE	00033800	70	25	14	31	*6
CI28050710	00033817	70	45	14	31	*6
CI28050720	00033824	70	65	14	31	*6

LUCCHETTO AD ARCO

Corpo monoblocco in ottone smerigliato. Arco in acciaio carboniturato. Doppio bloccaggio dell'arco. Piastrino in ottone. In dotazione 2 chiavi.

Articolo	Codice	A	B	C	D	Ch	Cf
CI22010300	00033268	30	17	5	17		*12
CI22010300MK	00033282	30	17	5	17,0	In mk	*12
CI22010300MKACN21 IN E	00380003	30	17	5	17,0	In mk	*12
CI22010400	00033299	40	22,4	6,3	22,1		*12
CI22010400MK	00033312	40	22,4	6,3	22,1	In mk	*12
CI22010500KA	00033336	50	27,5	8	29,5	In ka	*6
CI22010500MK	00240963	50	27,5	8	29,5	In mk	*6

CORNI

LUCCHETTO AD ARCO

Lucchetto con corpo in ottone e arco in acciaio.

Articolo	Codice	A	B	C	D	Ch	Cf
C1108C30KA	00268066	30	28	5	16	In ka	*12
C1138C20KA	00275996	20	22	3	9	In ka	*6

CORBIN

LUCCHETTO MARINO ARCO

Corpo in ottone cromato lucido. Arco in ottone cromato lucido con anello in gomma per proteggere meccanismi interni. Doppio scrocco con dimensioni maggiori di 30 mm. Spina anti grimaldello con dimensioni maggiori di 30 mm. In dotazione 2 chiavi.

Articolo	Codice	A	B	C	D	Ch	Cf
CORBINPL12030	00417624	30	17	5	15		*12
CORBINPL12030KA	00356619	30	17	5	15	In Ka	*12
CORBINPL12050KA	00347129	50	30	8	28	In Ka	*6
CORBINPL12230	00347136	30	32	5	15		*12
CORBINPL12230KA	00397001	30	32	5	15	In ka	*12
CORBINPL12240	00347143	40	41	6	23		*12
CORBINPL12240KA	00420037	40	41	6	23	In Ka	*12
CORBINPL12250	00347150	50	80	8	28		*6

LUCCHETTO AD ARCO

Corpo in ottone. Arco carboniturato. Doppio scrocco da lucchetti maggiori di 30 mm. Retrofit corbin Prium. In dotazione 2 chiavi.

Articolo	Codice	A	B	C	D	Ch	Cf
CORBINPL11020KA	00364133	20	12	3	10	In Ka	*12
CORBINPL11230KA	00337052	30	32	5	16	In Ka	*12
CORBINPL11250	00331616	50	80	8	28		*6

LUCCHETTO COMBINAZIONE

Corpo in ottone massiccio, spigoli arrotondati, protetto con vernice trasparente. Arco in acciaio cromato. Gancio in acciaio cementato e cromato con rotazione di 360°.

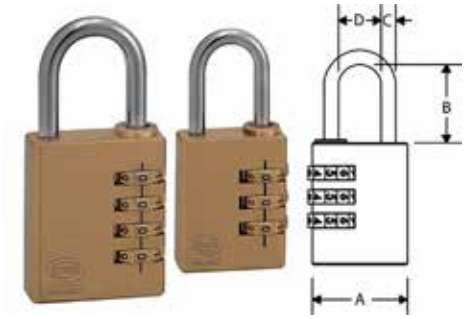

Articolo	Codice	A	B	C	D	Cf
CORBINPL0202100	00219945	21	22	3	9	*12
CORBINPL02031	00220118	30	26	5	13	*12
CORBINPL02041	00219952	38	30	6	19	*12

Canese Dante
DAL 1959 PROFESSIONISTI NELLA DISTRIBUZIONE

EFFE-TI TARONI

LUCCHETTO POLO

Corpo monoblocco in ottone massiccio satinato. Arco in acciaio temprato, ramato, nichelato e cromato. 3 chiavi in dotazione (FTTAR5 - FTTAR5R) estraibile sia a lucchetto chiuso che aperto. Estrazione manuale dell'arco. Cilindretto rotante di chiusura in ottone. Pistoncini in ottone. Contro-pistoncini in ottone antimanipolazione. Molle in bronzo fosforoso. Finitura ottone.

Articolo	Codice	A	B	C	D	Ch	Cf
FTPOLO2055	00378857	55	33	10	29		*6
FTPOLO2055KA	00378864	55	33	10	29	In Ka	*6
FTPOLO2080	00378871	80	46	12	50		*6
FTPOLO2080KA	00378888	80	46	12	50	In Ka	*6

LUCCHETTO MARINO ARCO SCUBA

Corpo monoblocco in ottone massiccio satinato con spigoli anti-abrasione. Nichelato e cromato e provvisto di foro di scarico per evitare il ristagno dell'umidità. Arco in acciaio inossidabile. Chiusura a scatto; 2 catenacci di chiusura in ottone. Pistoncini in ottone. Contro-pistoncini in ottone a fungo. Molle in acciaio inossidabile.

Made in Italy

Articolo	Codice	A	B	C	D	Ch	Cf
FT2102	00366519	30	17	5,0	17		*12
FT2102KA	00371919	30	17	5,0	17	In Ka	*12
FT2103	00366526	40	24	6,0	24		*12
FT2103KA	00358347	40	24	6,0	24	In Ka	*12
FT2104	00366533	50	30	8,0	29		*6
FT2200L	00408189	20	27	3,5	11,5		*12
FT2208L	00355254	30	42	5,0	17		*12
FT2208LKA	00355261	30	42	5,0	17	In Ka	*12
FT2209L	00355278	40	44	6,0	24		*12
FT2209LKA	00355285	40	44	6,0	24	In Ka	*12

LUCCHETTO AD ARCO

Corpo monoblocco in ottone massiccio satinato con spigoli anti-abrasione. Arco in acciaio temprato, ramato e cromato. Pistoncini in ottone. Contro - pistoncini in ottone a fungo. Molle in acciaio inossidabile In dotazione 2 chiavi; estraibile sia a lucchetto chiuso che aperto.

Made in Italy

Articolo	Codice	A	B	C	D	Ch	Cf
FT99	00378833	15	9	3,0	8,0		*24
FT99KA	00378840	15	9	3,0	8,0	In Ka	*24
FT100	00378192	20	12	3,5	11,5		*12
FT100KA	00378208	20	12	3,5	11,5	In Ka	*12
FT101	00378215	25	15	4,0	13,5		*12
FT101KA	00378222	25	15	4,0	13,5		*12
FT102	00378239	30	18	5,0	17,0		*12
FT102KA	00378246	30	18	5,0	17,0	In Ka	*12
FT103	00378253	40	23	6,0	22,0		*12
FT103KA	00358644	40	23	6,0	22,0	In Ka	*12
FT104	00378260	50	30	8,0	29,0		*6
FT104KA	00378284	50	30	8,0	29,0	In Ka	*6
FT105	00378291	60	38	10	34,0	In Ka	*6
FT105KA	00368674	60	38	10	34,0	In Ka	*6
FT106	00378369	70	42	11	40,0		*6
FT106KA	00378444	70	42	11	40,0	In Ka	*6
FT0207/L	00377942	23	39	4,0	14,0		*12
FT0207/LKA	00377959	23	39	4,0	14,0	In Ka	*12
FT0208/EL	00377966	30	62	5,0	17,0		*12
FT0208/ELKA	00377973	30	62	5,0	17,0	In Ka	*12
FT0208/L	00377980	30	42	5,0	17,0		*12
FT0208/LKA	00377997	30	42	5,0	17,0	In Ka	*12
FT0208/SL	00378024	30	88	5,0	17,0		*6
FT0208/SLKA	00378031	30	88	5,0	17,0	In Ka	*6
FT0209/L	00378048	40	44	6,0	24,0		*6
FT0209/LKA	00378055	40	44	6,0	24,0	In Ka	*6
FT0209/EL	00378000	40	75	6,0	24,0		*6
FT0209/ELKA	00378017	40	75	6,0	24,0	In Ka	*6
FT0210/L	00378086	50	52	8,0	29,0		*6
FT0210/LKA	00378093	50	52	8,0	29,0	In Ka	*6
FT0210/EL	00378062	50	100	8,0	29,0		*6
FT0210/ELKA	00378079	50	100	8,0	29,0	In Ka	*6
FT0210/SL	00378109	50	130	8,0	29,0		*6
FT0210/SLKA	00378116	50	130	8,0	29,0	In Ka	*6
FT0211/L	00378123	60	80	10	34,0		*6
FT0211/LKA	00378130	60	80	10	34,0	In Ka	*6

LUCCHETTO A COMBINAZIONE

Corpo in monoblocco in ottone massiccio con arco in acciaio temprato cromato. Meccanismo a combinazione variabile. Confezione in blister.

Articolo	Codice	A	B	C	D	Cf
FT238	00378703	20,5	21	3,0	9,0	*12
FT244	00378710	40	30	5,5	22,5	*6
FT245	00378727	50	68	8,0	27,3	*6

ILSA

LUCCHETTI ARCO SIKURO LINEA CLASSIC

Lucchetto in ottone massiccio lucido. Arco di chiusura in acciaio cementato cromato. Chiusura automatica con e senza chiave. Pistoncini e contropistoncini in ottone. Molle in bronzo fosforoso.

Articolo	Codice	A	B	C	Ch	Cf
LUCSIK1020/P	00356688	20	13,5	3,5		*12
LUCSIK1025/P	00356695	25	16	4,5		*12
LUCSIK1025/PKA	00364171	25	16	4,5	In Ka	*12
LUCSIK1025/PL	00356749	25	26	4,5		*12
LUCSIK1030/P	00356701	30	17,5	5,5		*12
LUCSIK1030/PKA	00356848	30	17,5	5,5	In Ka	*12
LUCSIK1030/PL	00356756	30	34	5,0		*12
LUCSIK1030/PLKA	00356879	30	34	5,0	In Ka	*12
LUCSIK1030/PXL	00356787	30	41	5,0		*12
LUCSIK1030/PXLKA	00356893	30	41	5,0	In Ka	*12
LUCSIK1030/PXXL	00356817	30	60	5,5		*12
LUCSIK1040/P	00356718	40	24	6,0		*12
LUCSIK1040/PKA	00356855	40	24	6,0	In Ka	*12
LUCSIK1040/PL	00356763	40	38	6,5		*12
LUCSIK1040/PLKA	00356886	40	38	6,5	In Ka	*12
LUCSIK1040/PXL	00356794	40	59	6,0		*12
LUCSIK1040/PXLKA	00356909	40	59	6,0	In Ka	*12
LUCSIK1040/PXXL	00356824	40	91	6,5		*12
LUCSIK1050/P	00356725	50	32	8,0		*6
LUCSIK1050/PKA	00356862	50	32	8,1	In Ka	*6
LUCSIK1050/PL	00356770	50	51	8,1		*6
LUCSIK1050/PXL	00356800	50	80	8,5		*6
LUCSIK1050/PXXL	00356831	50	96	8,5		*6
LUCSIK1060/P	00356732	60	38	9,5		*6

ISEO

LUCCHETTO AD ARCO ADITUS

Corpo in ottone satinato e verniciato. Arco in acciaio temperato e cromato. In dotazione 2 chiavi.

Articolo	Codice	A	B	C	Ch	Cf
ISEP00020127KA	00351911	20	10,0	3,5	In Ka	*12
ISEP00025157KA	00351928	25	15,5	4,0	In Ka	*12

LUCCHETTO AD ARCO CITY

Corpo in ottone satinato e verniciato. Arco in acciaio temperato e cromato. In dotazione 3 chiavi.

Articolo	Codice	A	B	C	Ch	Cf
ISEP70025157	00377041	25	15,5	4,0		*12
ISEP70030167	00377089	30	16,0	5,0		*12
ISEP70030167KA	00377096	30	16,0	5,0	In Ka	*12
ISEP70040217	00377126	40	23,9	5,0		*12
ISEP70040707	00377164	40	70,0	6,3		*12
ISEP70050277	00377188	50	29,5	8,0		*12
ISEP70060377	00377201	60	37,5	9,5		*12
ISEP70060377KA	00377218	60	37,5	9,5	In Ka	*12

Canese Dante
DAL 1959 PROFESSIONISTI NELLA DISTRIBUZIONE

POTENT

LUCCHETTO AD ARCO

Corpo in ottone massiccio, con spigoli smussati. Arco in acciaio cementato e cromato. Perni di combinazione in ottone. In dotazione 2 chiavi.

Articolo	Codice	A	B	C	Cf
POT2715	00293105	17	12	3	*12

SECUREMME

LUCCHETTO ARCO VUOTO

Lucchetto senza meccanismo interno. Al suo interno va inserito un qualsiasi mezzo cilindro di misura 30/10 mm.

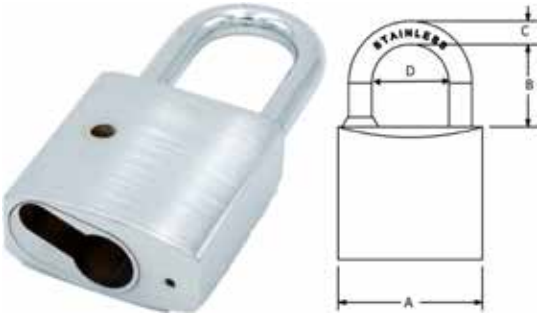

Articolo	Codice	A	B	C	D	Cf
SEC7550XCS	00328449	55	38	9,5	27	*1

VIRO

LUCCHETTO AD ARCO FAI

Corpo in ottone massiccio satinato, con spigoli smussati antiabrasione. Arco in acciaio cementato, ramato, nichelato e cromato. Pistoncini e contropistoncini in ottone. Molle pistoncini in bronzo fosforoso. Molle scrocchi in acciaio armonico classe D. Molla arco in acciaio armonico classe D. In dotazione 2 chiavi.

Articolo	Codice	A	B	C	D	Ch	Cf
VIRO0553	00334303	30	17	5	15		*12
VIRO05530064	00334648	30	64	5	16		*12

LUCCHETTI ARCO

Corpo in ottone massiccio satinato, con spigoli smussati antiabrasione. Arco in acciaio cementato, ramato, nichelato e cromato. Pistoncini in ottone. Contropistoncini in ottone a "fungo". Molle pistoncini in bronzo fosforoso. Molle scrocchi in acciaio inox. Molla arco in acciaio armonico inox. In dotazione 2 chiavi a profilo brevettato(marchio di forma); disponibile presso centri autorizzati viro (PV).

Articolo	Codice	A	B	C	D	Ch	Cf
VIRO302PV	00358125	40	20	6	23		*12
VIRO30570KA	00388320	70	42	12	38	In ka	*6

WALLY

LUCCHETTO MARINO AD ARCO

Lucchetto con corpo in ottone cromato. Arco in acciaio inossidabile. In dotazione due chiavi.

Articolo	Codice	A	B	C	D	Ch	Pz
W275M30	00192873	30	16	5	15		*12
W275M30KA	00192880	30	16	5	15	In Ka	*12
W275M30L	00192859	30	32	5	16,5		*12
W275M30LKA1S	00421799	30	32	5	16,5	In ka	*12
W275M40	00192897	40	22	6	21		*12
W275M40KA	00192903	40	22	6	21	In Ka	*12
W275M40L	00192866	40	41	6	22,5		*12
W275M40LKA1S	00421805	40	41	6	22,5	In ka	*6
W275M50	00192910	50	25	8	26		*6
W275M50KA1S	00421812	50	25	8	26	In ka	*6
W275M50L	00421829	50	49	8	26		*6
W275M50LKA1S	00421836	50	49	8	26	In ka	*6

LUCCHETTO DA VIAGGIO CON TSA

Lucchetto con corpo in zama e arco in acciaio. Con combinazione a4 pomelli. Con dispositivo TSA (Travel security administration), che permette al personale aeroportuale di esaminare il contenuto del bagaglio senza forzare il lucchetto.

Articolo	Codice	A	B	E	Ø	L	G	Pz
W279TSANE	00421843	30,6	45	12,9	3,5	24,5	11	*12

YALE

LUCCHETTO AD ARCO

Lucchetto con corpo in ottone. Arco in acciaio temprato. In dotazione 2 chiavi.

Articolo	Codice	A	B	C	D	Ch	Cf
YA1100020	00331357	20	20	12	3		*12
YA1100025	00331364	25	25	14	4		12
YA1100030	00331623	30	28	17	5		*12
YA1100030KA	00331388	30	28	17	5	In Ka	*12
YA1100040	00331630	40	33	23	6		*12
YA1100040KA	00331395	40	33	23	6	In Ka	*12
YA1100050	00331647	50	40	30	8		*6
YA1100050KA	00420129	50	40	30	8	In Ka	*6
YA1100060	00331654	60	42	38	9		*6
YA1100060KA	00351904	60	42	38	9	In Ka	*6
YA1100070	00420044	70	48	42	11		*6
YA110070KA	00313155	70	48	42	11	In Ka	*6
YA1120025	00420051	25	25	25	4		*12
YA1120025KA	00420082	25	25	25	4	In Ka	*12
YA1120030	00420068	30	28	32	5		*12
YA1120030KA	00420099	30	28	32	5	In Ka	*12
YA1120040	00420075	40	33	41	6		*12
YA1120040KA	00420105	40	33	41	6	In Ka	*12
YA1120050KA	00420112	50	40	80	8	In Ka	*6

LUCCHETTO AD ARCO

Corpo in ottone. Arco carboniturato. Doppio scrocco. Retrofit corbin. In dotazione 2 chiavi.

Articolo	Codice	A	B	C	Cf
YA1130030	00331418	30	17	5	*12
YA1130040	00331425	40	23	6	*12
YA150110	00328814	40	41	6	*12
YA1130050	00331661	50	80	8	*6

LUCCHETTO COMBINATO

Corpo in zinco. Arco diametro di 3 mm. Base di 20 mm. Confezione blister.

Articolo	Codice	Modello	Cf
YAYE5C/20/119/41	00385084	Gamer	*
YAYE5C/20/119/11	00385091	Music	*
YAYE5C/20/119/21	00385107	Princess	*
YAYE5C/20/119/31	00385114	Sleepy	*

LUCCHETTO MARINO AD ARCO

Corpo in ottone cromato ed arco in acciaio inox. Doppio scrocco. Chiave estraibile a lucchetto sia chiuso sia aperto.

Articolo	Codice	A	B	C	Cf
YA1140050080	00320009	50	17	6	*6
YA1150050080	00320023	50	17	8	*6

Canese Dante
DAL 1959 PROFESSIONISTI NELLA DISTRIBUZIONE

CISA

LUCCHETTO CORAZZATO

Corpo monoblocco in acciaio carboniturato con trattamento anticorrosivo di nichelatura chimica. Arco in acciaio cementato con trattamento di nichelatura chimica. Cilindro sostituibile e ricifrabile. Piastrina di protezione cilindro e cilindretto in acciaio carboniturato. In dotazione 2 chiavi.

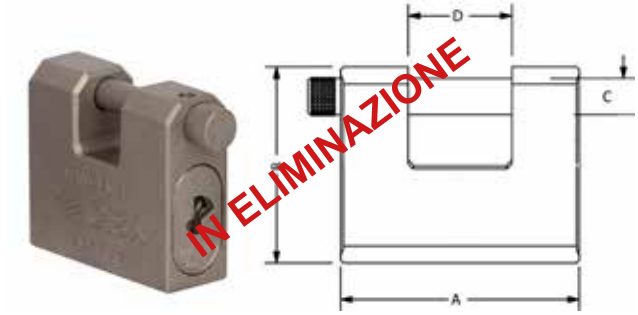

Articolo	Codice	A	C	D	Cf
CI28550840	00033923	84	12	36	*6

CORBIN

LUCCHETTO CORAZZATO

Lucchetto con corpo in ottone rivestito da corazza in acciaio carboniturato. Gancio carboniturato. Retrofit corbin Prium. In dotazione 3 chiavi PK750 59 01.

Articolo	Codice	A	B	C	D	Ch	Cf
CORBINPL21160	00344210	62	55	22	10		*6
CORBINPL21160KA	00348058	62	55	22	10	In Ka	*6
CORBINPL21180	00344357	81	69	30	11		*6
CORBINPL21180KA	00356626	81	69	30	11	In Ka	*6
CORBINPL21190KA	00344203	91	75	36	12	In Ka	*6

DISEC

LUCCHETTO MAGNETICI

Lucchetto ad alta resistenza in acciaio inossidabile con chiave magnetica anti-manipolazione, adatto a qualsiasi tipo di ambiente. Apribile con chiave magnetica.

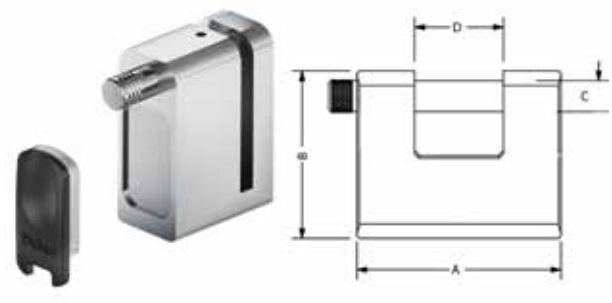

Articolo	Codice	A	B	C	D	Cf
DISECMG610	00329620	50	80	12	7	1

EFFE-TI TARONI

LUCCHETTO CORAZZATO

Corpo monoblocco in ottone massiccio. Corazza in acciaio carboniturato cromata spessore 2,5 mm. Finitura sabbiata e blindatura parziale longitudinale. Corsoio in acciaio carboniturato, cromato. Pistoncini, contropistoncini e catenaccio di chiusura in ottone. Molle in bronzo fosforoso. In dotazione 2 chiavi per il 925 B3 Effe-Ti TaroniTAR8 - Effe-Ti TaroniTAR8R; per tutti gli altri Effe-Ti TaroniTAR25 - Effe-Ti TaroniTAR25R.

Made in Italy

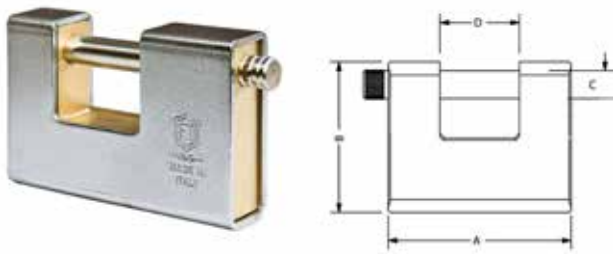

Articolo	Codice	A	B	C	D	Ch	Cf
FT0925B3	00378147	63	44	10	18		*6
FT0925B3KA	00378154	63	44	10	18	In Ka	*6
FT0926B3	00378161	75	55	11	22		*6
FT0926B3KA	00378178	75	55	11	22	In Ka	*6
FT0927B3	00356534	93	65	11	36		*3
FT0927B3KA	00378185	93	65	11	36	In Ka	*3
FT0944B3	00298667	96	65	11	44		*3
FT0944B3KA	00309868	96	65	11	44	In Ka	*3

LUCCHETTO ANTISCASSO SCUBA MARINO

Corpo monoblocco in ottone massiccio satinato con spigoli anti-abrasione. Nichelato e cromato e provvisto di foro di scarico per evitare il ristagno dell'umidità. Corsoio in acciaio inossidabile. Pistoncini, contropistoncini e catenaccio di chiusura in ottone. Molle in bronzo fosforoso. In dotazione 2 chiavi FTTAR25-25R.

Made in Italy

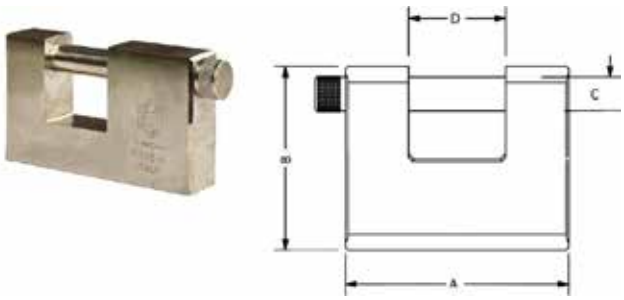

Articolo	Codice	A	B	C	D	Cf
FT2353/924M	00298681	53	33	7	15	*12
FT2380/980M	00298674	80	50	11	27	*6
FT2393/927M	00357265	93	60	11	36	*3

LUCCHETTO OTTONE ANTISCASSO

Corpo monoblocco in ottone massiccio satinato. Corsoio in acciaio carboniturato, cromato. Pistoncini, contropistoncini e catenaccio di chiusura in ottone. Molle in bronzo fosforoso. In dotazione 2 chiavi Effe-Ti TaroniTAR3 - 3R; tranne per il 927 con chiave Effe-Ti TaroniTAR25 - 25R.

Made in Italy

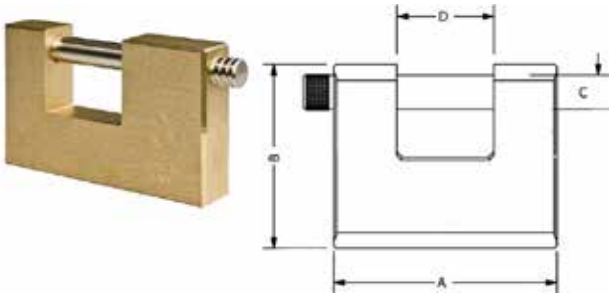

Articolo	Codice	A	B	C	D	Ch	Cf
FT0924KA1	00355230	53	33	7	15	In Ka	*6
FT0924KA2	00355247	53	33	7	15	In Ka	*6
FT0927	00356527	93	60	11	36		*3

LUCCHETTO SCUDO MONOBLOCCO

Corpo monoblocco in acciaio carbonitrurato con trattamento anticorrosivo. Cilindro interno in ottone massiccio azionato con perni in ottone e molle in acciaio inox. Protetto da una placca rotante in acciaio carbonitrurato e cromato. Catenaccio di chiusura in acciaio inox. Corsoio in acciaio carbonitrurato e cromato, ad estrazione manuale. In dotazione 3 chiavi a profilo radiale codificata, fornita con tessera di proprietà (Effe-Ti TaroniTAR16R).

Made in Italy

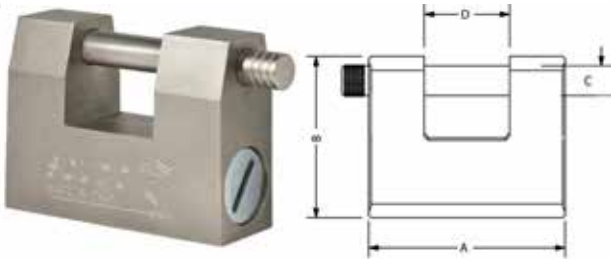

Articolo	Codice	A	B	C	D	Ch	Cf
FT4980R	00378758	75	65	12	27		*12
FT4980RKA	00378765	75	65	12	27	In Ka	*12
FT4990R	00378772	86	65	12	36		*12
FT4990RKA	00378789	86	65	12	36	In Ka	*12

IBFM

LUCCHETTO CORAZZATO

Corpo monoblocco in ottone massiccio. Corsoio in acciaio temprato. In dotazione 2 chiavi articolo chiavek5.

Articolo	Codice	A	B	C	D	Ch	Cf
LUC9960	00311151	62	54	10	22		*6
LUC9960KA	00351195	62	54	10	22	In Ka	*6
LUC9980	00351201	80	68	11	30		*6
LUC9980KA	00306768	80	68	11	30	In Ka	*6
LUC9990	00303934	90	75	12	36		*6
LUC9990KA	00303941	90	75	12	36	In Ka	*6

Canese Dante
DAL 1959 PROFESSIONISTI NELLA DISTRIBUZIONE

LUCCHETTO CORAZZATO

Lucchetto corazzato monoblocco in acciaio con 3 chiavi punzonate codice Silca: CB87.

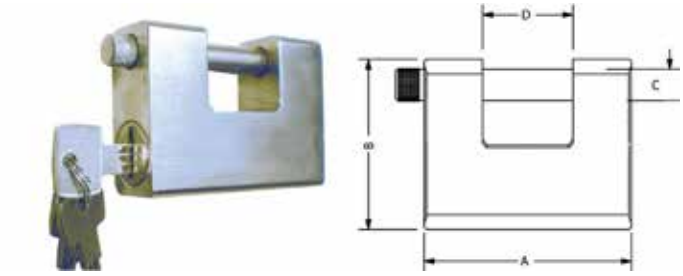

Articolo	Codice	A	B	C	D	Ch	Cf
LUC9992	00303958	90	75	12	36		*6
LUC9992KA1	00311137	90	75	12	36	In Ka	*6

LUCCHETTO CORAZZATO

Lucchetto monoblocco in acciaio temperato. Con 3 chiavi a profilo europeo.

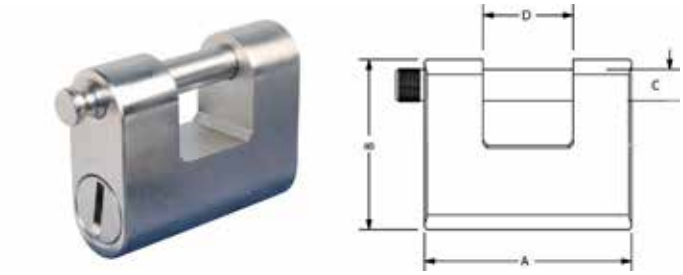

Articolo	Codice	A	B	C	D	Ch	Cf
LUC9993	00342346	87	70	13	37		*6
LUC9993KA	00342353	87	70	13	37	In Ka	*6

ILSA

LUCCHETTO RETTANGOLARE IRON STONE

Lucchetto monoblocco in acciaio carboniturato cromo lucido. Piastrina defender antitrapano e antieffrazione. Pistoncini e contropistoncini in ottone. Molle in bronzo fosforoso. Chiave estraibile a lucchetto chiuso. Chiave grezza BK021.

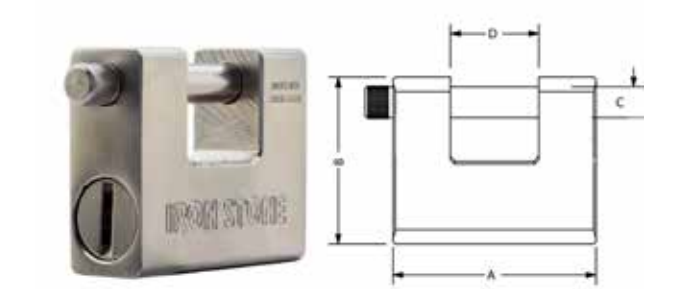

Articolo	Codice	A	B	C	D	Cf
LUCTITANSSU94IS	00362498	94	70	13	39	*6

ISEO

LUCCHETTO CORAZZATO ADITUS

Corpo in ottone. Corazza in acciaio sabbiata, carbonitratura cromata. Stelo in acciaio carboniturato e cromato. Zigrinatura per apertura. Bloccaggio stelo con sfera. In dotazione 2 chiavi.

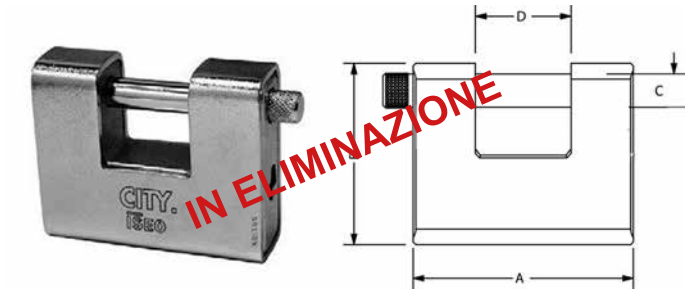

Articolo	Codice	A	C	D	Ch	Cf
ISEP04990367	00351966	91	12	36		*6
ISEP04990367KA	00351973	91	12	36	In Ka	*6

LUCCHETTO OTTONE CITY

Corpo in Ottone Satinato e verniciato. Stelo in acciaio carboniturato e cromato. Bloccaggio stelo con sfera. In dotazione 3 chiavi.

Articolo	Codice	A	C	D	Cf
ISEP74060187	00377225	60	10	18	*6

SECUREMME

LUCCHETTO CORAZZATO AD ARCO VUOTO

Lucchetto corazzato senza mezzo cilindro.

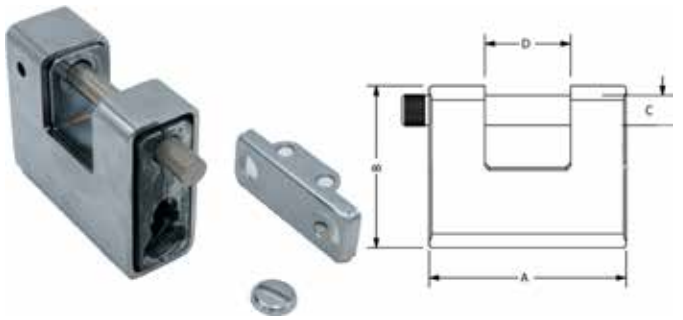

Articolo	Codice	A	B	C	D	Cf
SEC7500XCS	00328432	96	81	12	39	*5

CATENE

CATENE ANTIFURTO

Catena antifurto di sicurezza con guaina. Maglia quadra.

Articolo	Codice	Misura anello	Lung.	Cf
CATSHERIF06X060	00022033	6 mm	60 cm	1
CATSHERIF06X080	00022040	6 mm	80 cm	1
CATSHERIF06X100	00022057	6 mm	100 cm	1
CATSHERIF08X080	00022064	8 mm	80 cm	1
CATSHERIF08X100	00022071	8 mm	100 cm	1
CATSHERIF08X120	00022088	8 mm	120 cm	1
CATSHERIF10X120	00022118	10 mm	120 cm	1
CATSHERIF10X150	00022125	10 mm	150 cm	1

CATENE ANTIFURTO

Catena antifurto con guaina. Maglia tonda.

Articolo	Codice	Misura anello	Lung.	Cf
CATTERMOR50X060	00357234	5 mm	60 cm	1
CATTERMOR50X080	00357241	5 mm	80 cm	1
CATTERMOR50X100	00022255	5 mm	100 cm	1
CATTERMOR60X60	00357258	6 mm	60 cm	1
CATTERMOR60X80	00364034	6 mm	80 cm	1
CATTERMOR60X100	00364041	6 mm	100 cm	1
CATTERMOR75X80	00363112	7,5 mm	80 cm	1
CATTERMOR75X100	00364058	7,5 mm	100 cm	1

CISA

COPPIA OCCHIOLI MOBILI

Coppia occhioli per lucchetti in acciaio zincato.

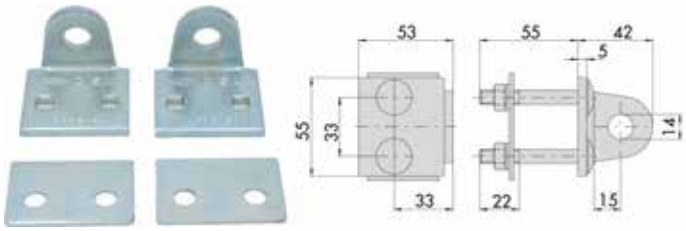

Articolo	Codice	ø Foro	Cf
CI06300180	00029278	18	*4

CRAVATTA

Cravatta per lucchetti in acciaio zincato.

Articolo	Codice	Cf
CI06301500	00029285	1

CORBIN

KIT PER BASCULANTE

Staffa e perni in acciaio carboniturato zincato. Campana e ghiera in ottone.

Articolo	Codice	Cf
CORBINL400043	00041720	1

Canese Dante
DAL 1959 PROFESSIONISTI NELLA DISTRIBUZIONE

EFFE-TI TARONI

FORTRESS

Corpo del lucchetto cilindrico monoblocco in acciaio carbonitrurato con trattamento anticorrosivo. Cilindro interno in ottone massiccio azionato con perni in ottone e molle in acciaio inox. Protetto da una placca rotante in acciaio carbonitrurato e cromato. Corsoio in acciaio inossidabile. In dotazione 3 chiavi a profilo paracentrico (Effe-Ti TaroniTAR25 - 25R); campana da terra, piastra, viti e distanziale per il fissaggio.

Made in Italy

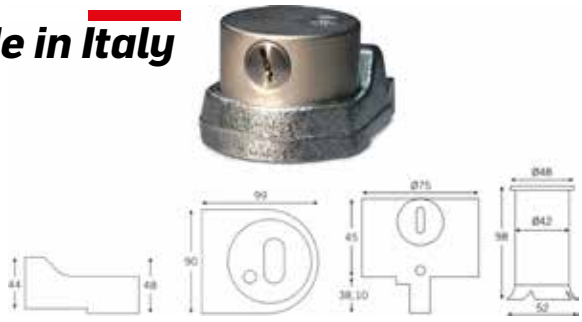

Articolo	Codice	Cf
FT4965C	00378734	*6

FORTRESS

Corpo del lucchetto cilindrico monoblocco in acciaio carbonitrurato con trattamento anticorrosivo. All'interno mezzo cilindro intercambiabile a profilo europeo da 41mm con camma DIN oppure UNI. Il mezzo cilindro è protetto da un DEFENDER in acciaio carbonitrurato. Corsoio in acciaio inossidabile. In dotazione 3 chiavi a profilo paracentrico (Effe-Ti TaroniTAR5 - 5R); campana da terra, piastra, viti e distanziale per il fissaggio alla serranda.

Made in Italy

Articolo	Codice	Cf
FT4970C	00378741	*6

KIT SICUREZZA PER BASCULANTE SMART

Lucchetto monoblocco in ottone massiccio ricoperto con una corazza integrale in acciaio temprato. Cerniera a pavimento composta da 2 piastre in acciaio unite per mezzo di un perno in acciaio inossidabile con trattamento anticorrosivo. 3 chiavi.

Made in Italy

Articolo	Codice	Cf
FT4930SMART	00343541	1

IBFM

KIT PER BASCULANTE

Kit con campana da interrare, tappo in ottone e perno di fissaggio.

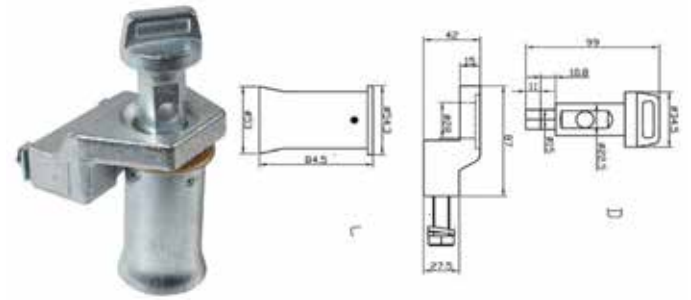

Articolo	Codice	Peso	Cf
KITBASCULANTE	00304917	2,65 Kg	1

ILSA

LINEA ACCESSORI SIKURO

Dispositivo a pavimento per chiusura serrande con 2 anelli in acciaio speciale. Cono in acciaio speciale con tappo a molla antipolvere.

Articolo	Codice	Cf
LUCSIKSK800	00364188	*20

TORCAN

CRAVATTA PER CANCELLI

TORCAN — Made in Italy

Cravatta in acciaio carbonitrurato e zincata. Altezza 40 mm. Diametro foro 11,2 mm.

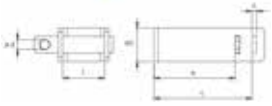

Articolo	Codice	A	B	L	S	Cf
TORL042	00378802	97	117	50	5	*12
TORL043	00378819	137	157	60	5	*8

COPPIA DI OCCHIOLI

TORCAN — Made in Italy

Due occhioli fissi in acciaio carbonitrurato e zincato.

Articolo	Codice	Cf
TORL044	00378826	*12

OCCHIOLO PER SERRANDA

TORCAN — Made in Italy

Occhiolo a baionetta. Per kit lucchetto da serranda.

Articolo	Codice	Cf
TORLOCCHIOLOB	00300117	1

OCCHIOLO PER SERRANDA

TORCAN — Made in Italy

Occhiolo a vite 12MA per kit lucchetto da serranda.

Articolo	Codice	Cf
TORLOCCHIOLOC	00300124	1

KIT PER SERRANDA

TORCAN — Made in Italy

Campana da terra composta da tubolare d'acciaio con terminale in ottone massiccio dotato di molla di ritorno anti-polvere. Due occhioli mobili in acciaio forgiato e zincato. Occhiolo di fissaggio alla serranda in acciaio forgiato e zincato.

Articolo	Codice	Cf
TORL039/04	00300100	1

KIT PER BASCULANTE

TORCAN — Made in Italy

Campana da terra composta da tubolare d'acciaio con terminale in ottone massiccio dotato di molla di ritorno anti-polvere. Due occhioli mobili in acciaio forgiato e zincato. Piastra di ancoraggio in acciaio forgiato e zincato.

Articolo	Codice	Cf
TORL030/04	00356435	1

VIRO

OCCHIOLI MOBILI

Viro

In acciaio cementato, temprato e zincato. Per "Panzer", "Monolith". Diametro foro da 14 mm.

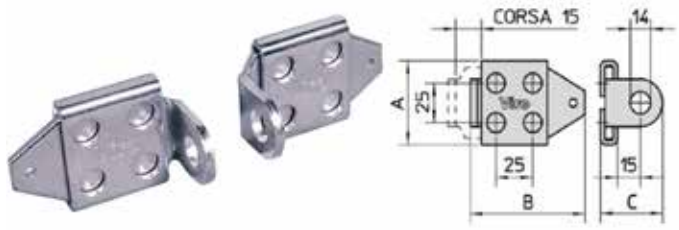

Articolo	Codice	A	B	C	Cf
VIRO675	00220255	53	78	42	*10

CRAVATTA

Viro

In acciaio cementato, temprato e zincato. Per "Panzer", "Monolith".

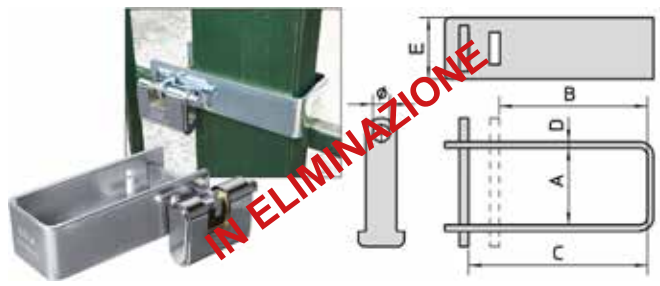

Articolo	Codice	Ø	A	B	C	D	E	Cf
VIRO0676	00175548	11	50	96	116	4	40	*4

Canese Dante
DAL 1959 PROFESSIONISTI NELLA DISTRIBUZIONE

ILSA

LUCCHETTO A CATENA GUARDIAN

Lucchetto a catena con sezione quadra. Catena cementata rivestita in tessuto. Estrazione della chiave a lucchetto chiuso. Chiave grezza BK012.

Articolo	Codice	Diametro	Lunghezza	Cf
LUC85308	00362399	6 mm	900 mm	*20

LUCCHETTO A CATENA GUARDIAN

Lucchetto a catena con testa in acciaio. Chiusura automatica. Chiavi reversibili. Chiave grezza BK016.

Articolo	Codice	Diametro	Lunghezza	Cf
LUC85312	00362382	3,5 mm	800 mm	*20

LUCCHETTO FUNE A SPIRALE GUARDIAN

Lucchetto con cavo blindato a chiave con chiusura automatica.

Articolo	Codice	Diametro	Lunghezza	Cf
LUCGUARD81903	00392952	23 mm	1000 mm	*18

LUCCHETTO FUNE A SPIRALE GUARDIAN

Lucchetto con fune in acciaio con supporto e chiusura automatica. Chiave grezza BK011.

Articolo	Codice	Diametro	Lunghezza	Cf
LUCGUARD2015SUPP	00362344	8 mm	1200 mm	*60

LUCCHETTO A FUNE GUARDIAN

Lucchetto a cavo con chiusura automatica. Chiave grezza BK011.

Articolo	Codice	Diametro	Lunghezza	Cf
LUCGUARD304	00357210	8 mm	650 mm	*120

LUCCHETTO A FUNE GUARDIAN

Lucchetto con cavo in acciaio con chiusura automatica. Colore antracite. Chiave grezza BK016.

Articolo	Codice	Diametro	Lunghezza	Cf
LUCGUARD84110	00362306	12 mm	800 mm	*60

LUCCHETTO A FUNE GUARDIAN

Lucchetto con cavo in acciaio con chiusura automatica. Chiave grezza BK012.

Articolo	Codice	Diametro	Lunghezza	Cf
LUCGUARD84352	00362313	12 mm	800 mm	*60

LUCCHETTO A FUNE GUARDIAN

Lucchetto con cavo in acciaio con chiusura a combinazione personalizzabile.

Articolo	Codice	Diametro	Lunghezza	Cf
LUCGUARD84617	00362320	15 mm	800 mm	*48

LUCCHETTO A FUNE GUARDIAN

Lucchetto con cavo in acciaio con chiusura automatica. Colore antracite. Chiave grezza BK014.

Articolo	Codice	Diametro	Lunghezza	Cf
LUCGUARD84709	00362337	22 mm	1000 mm	*12

LUCCHETTO A FUNE GUARDIAN

Lucchetto a cavo con chiusura automatica. Testa lucchetto in acciaio. Chiave grezza BK027.

Articolo	Codice	Diametro	Lunghezza	Cf
LUCGUARD86302	00362290	10 mm	650 mm	*120

LUCCHETTO FUNE A SPIRALE GUARDIAN

Lucchetto con cavo in acciaio con supporto automatico. Chiusura automatica. Chiave grezza BK012.

Articolo	Codice	Diametro	Lunghezza	Cf
LUCGUARD87322/10	00362351	10 mm	1200 mm	*60

LUCCHETTO FUNE A SPIRALE GUARDIAN

Lucchetto con cavo in acciaio con chiusura a combinazione.

Articolo	Codice	Diametro	Lunghezza	Cf
LUCGUARD87621	00362368	10 mm	1200 mm	*60

LUCCHETTO FUNE A SPIRALE GUARDIAN

Lucchetto con cavo in acciaio con supporto automatico. Chiusura automatica. Colore antracite. Con sportello copriserratura antipolvere. Chiave grezza BK028.

Articolo	Codice	Diametro	Lunghezza	Cf
LUCGUARDCX115	00362375	12 mm	1500 mm	*40

LUCCHETTO LINEA STARK GUARDIAN

Lucchetto compatto composto da 6 barre di sicurezza snodabili di spessore 9 mm, larghezza 25 mm e lunghezza 15 cm. Cilindro antiscasso rivestito. Rivestimento in plastica antigraffio. Fornito di supporto per fissaggio al mezzo.

Articolo	Codice	Cf
LUCGUARDCX3853	00364560	*12

Canese Dante
DAL 1959 PROFESSIONISTI NELLA DISTRIBUZIONE

LUCCHETTO BLOCCADISCO GUARDIAN

Bloccadisco per moto con chiusura automatica.

Articolo	Codice	Diametro	Cf
LUCGUARD63055	00357197	10 mm	*24

LUCCHETTO BLOCCADISCO GUARDIAN

Bloccadisco universale con chiusura automatica.

Articolo	Codice	Diametro	Cf
LUCGUARD93055	00357203	5,5 mm	*40

CATENA BLOCK

Catena con lucchetto corazzato con diametro 34 mm, ricoperto in PVC. Catena in acciaio a maglia quadra, cementata, con forte resistenza alla trancia. Catena rivestita in tessuto antigraffio.

Articolo	Codice	Diametro	Lunghezza	Cf
LUCBLOCK8120T	00391290	8 mm	120 cm	*6

VIRO

LUCCHETTO PER BICI

Lucchetto A Cavo Intrecciato Corazzato "Serpis". Corazza composta da elementi cilindrici in acciaio temprato. Chiusura a scatto. Barilotto in zama ramata, nichelata e cromata a 7 dischi.

Articolo	Codice	Diametro	lunghezza	Cf
VIRO017212	00176316	20 mm	1200 mm	1

REMINDER

Cavo estendibile da applicare tra il bloccadisco e il manubrio da usare come promemoria, per evitare di ripartire con il bloccadisco inserito.

Articolo	Codice	Cf
REMINDER	00289627	1

CILINDRI E GORGES

Cilindri Profilo europei
Cilindri ovali
Cilindri a spillo
Vari
Cilindri a pompa
Pacco gorges
Accessori

CILINDRI EUROPEI SU MISURA

"A volte è necessario un cilindro europeo dalle dimensioni fuori standard. Da noi troverete la soluzione ideale: il nostro laboratorio interno è in grado di assemblare cilindri di sicurezza su misura in tempi rapidissimi. Provate la qualità del nostro servizio!"

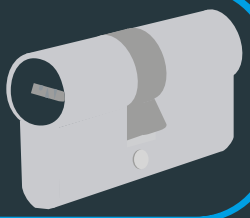

NELLE FOTO ALCUNE FASI DI REALIZZAZIONE DEL CILINDRO PERSONALIZZATO

Per informazioni sulle personalizzazioni disponibili ed effettuabili contatta i nostri uffici a numero 0187-697056 o scrivi a ordini@caneseferramenta.it

Canese Dante
DAL 1959 PROFESSIONISTI NELLA DISTRIBUZIONE

MASTERIZZAZIONE CILINDRI

KA - Key Alike (Chiave Uguale)

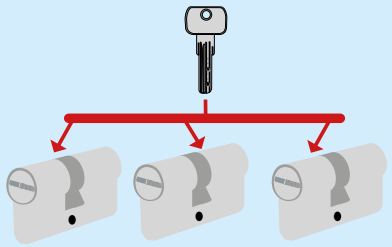

Risultato: Hai una sola chiave nel mazzo

È la soluzione più semplice e amata dai privati. Un'unica chiave apre tutti i cilindri del gruppo.

Come funziona: Tutti i cilindri sono cifrati in modo identico.

Esempio: Con la stessa chiave apri il cancello, il portoncino blindato, la porta del garage e la casetta in giardino.

Ideale per: Abitazioni private e piccole villette.

KC - Key Central (Chiave centrale)

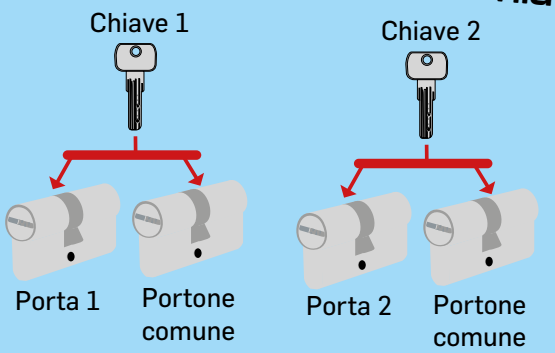

La chiave 2 non apre al porta 1
La chiave 1 non apre la porta 2
Risultato: ogni inquilino usa la PROPRIA chiave per entrare nel palazzo ed entrare in casa sua.

Tipico dei condomini. Permette di bilanciare la privacy privata con l'accesso alle aree comuni.

Come funziona: Ogni utente ha una chiave diversa che apre la propria porta di casa, ma la stessa chiave apre anche una o più porte comuni.

Esempio: La tua chiave apre il portone del palazzo e la porta della cantina comune, ma non può aprire l'appartamento del tuo vicino (e viceversa).

Ideale per: Condomini e complessi residenziali.

MK - Master Key (Chiave maestra)

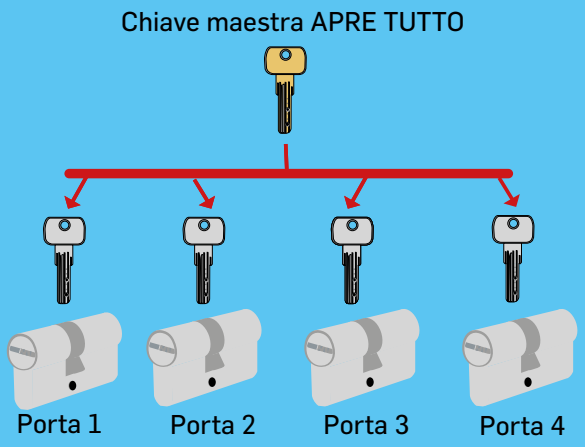

Qui entriamo nel campo della gerarchia. C'è un "capo" che ha accesso a tutto. E ogni cilindro è aperto dalla propria chiave.

Come funziona: Esistono diverse chiavi "individuali" che aprono solo una specifica porta, più una Chiave Maestra (MK) che le apre tutte.

Esempio: In un B&B, ogni ospite ha la chiave della sua camera. Il proprietario ha la MK che apre tutte le camere per le pulizie o le emergenze.

Ideale per: Piccoli uffici, scuole, B&B e piccole aziende.

GMK - Gran Master Key (Gran Chiave Maestra)

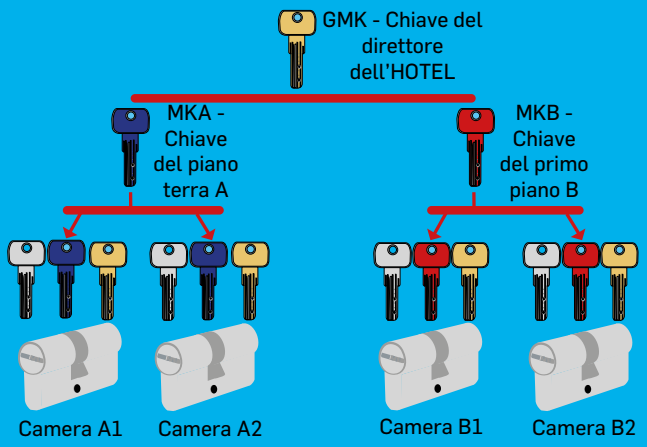

È l'evoluzione del sistema MK, organizzato su più livelli (multi-livello)

Come funziona: I cilindri sono divisi in gruppi. Ogni gruppo ha la sua chiave maestra di settore (MK), ma esiste una Grande Chiave Maestra (GMK) che apre indistintamente ogni singola porta di ogni gruppo.

Esempio: In un hotel, la direttrice ha la GMK (apre tutto). Il responsabile del piano 1 ha la MK1 (apre solo le stanze del piano 1), mentre l'ospite ha la chiave che apre solo la sua stanza.

Ideale per: Grandi aziende, ospedali, hotel e centri direzionali.

Per informazioni sulle tempistiche e cositi di realizzazioni di tutti i tipi di impianti effettuabili contatta i nostri uffici a numero 0187-697056 o scrivi a ordini@caneseferramenta.it

Canese Dante
DAL 1959 PROFESSIONISTI NELLA DISTRIBUZIONE

BURG WÄCHTER

CILINDRI SPECIALI

Cilindro per serrature patent. Il congegno cui tramite la chiave è in grado di bloccare o sbloccare le mandate della serratura. Per Serrature Q.6.

Articolo	Codice	Chiavi	Cf
BURG30025	00277631		*10
BURG30025KA	00289368	In ka	*10

CISA

CILINDRI OVALI

Doppio Cilindro con corpo in ottone satinato. Cilindretti, perni e controperni in ottone. Molle in bronzo fosforoso. Camma in acciaio sinterizzato autolubrificante. Riferimento chiave Silca articolo CS7.

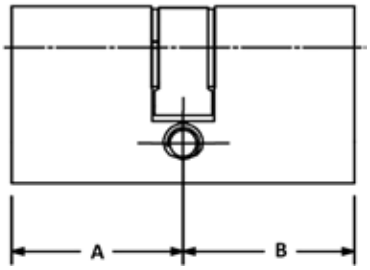

Articolo	Codice	Mm	A	B	Ch	Mano	Cf
CI08210010	00030052	40	20	20			*12
CI08210010KA	00270793	40	20	20	In ka		*12
CI08210020	00030069	56	28	28			*12
CI08210020KA1	00030076	56	28	28	In ka		*12
CI08210020SX	00297035	56	28	28		Sx	*12
CI08210050	00030083	60	30	30			*12
CI08210050KA1	00030090	60	30	30	In ka		*12
CI08210050SX	00344135	60	30	30		Sx	*12
CI08210060	00030106	63	28	35			*12
CI08210060KA1	00030113	63	28	35	In ka		*12
CI08210060SX	00344142	63	28	35		Sx	*12
CI08210120	00030120	70	30	40			*12
CI08210120KA1	00030137	70	30	40	In ka		*12
CI08210120KA3	00349680	70	30	40	In ka		*12
CI08210130	00030144	70	35	35			*12
CI08210130KA	00030151	70	35	35	In ka		*12
CI08210140	00030168	73	28	45			*6
CI08210180	00030205	80	40	40			*6
CI08210180KA	00030212	80	40	40	In ka		*6
CI08210160	00030182	81	28	53			*6
CI08210160KA1	00030199	81	28	53	In ka		*6
CI08210160KA2	00316361	81	28	53	In ka		*6

CILINDRI OVALI

Doppio Cilindro con corpo cromato satinato. Cilindretti, perni e controperni in ottone. Molle in bronzo fosforoso. Camma in acciaio sinterizzato autolubrificante. Riferimento chiave Silca articolo CS7.

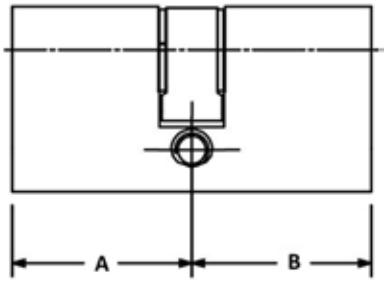

Articolo	Codice	Mm	A	B	Ch	Cf
CI0821002012	00270304	56	28	28		*12
CI0821002012KA1	00314176	56	28	28	In ka	*12
CI0821005012	00270311	60	30	30		*12
CI0821005012KA1	00314183	60	30	30	In ka	*12
CI0821006012	00270328	63	28	35		*12
CI0821012012	00295062	70	30	40		*12

CILINDRI OVALI LOGO

Doppio Cilindro con corpo in ottone satinato. Cilindretti e controperni in ottone. Perni in bronzo antiusura. Molle in bronzo fosforoso. Camma in acciaio sinterizzato autolubrificante. Chiavi in ottone e nichelate.

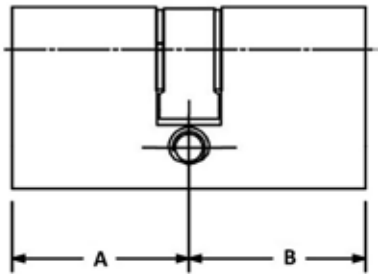

Articolo	Codice	Mm	A	B	Cf
LOGO08110020	00299459	56	28	28	*12

CILINDRI OVALI

Doppio Cilindro con pomolo, corpo, cilindretti, perni e controperni in ottone. Molle in bronzo fosforoso. Camma in acciaio sinterizzato autolubrificante. Riferimento chiave Silca articolo CS7.

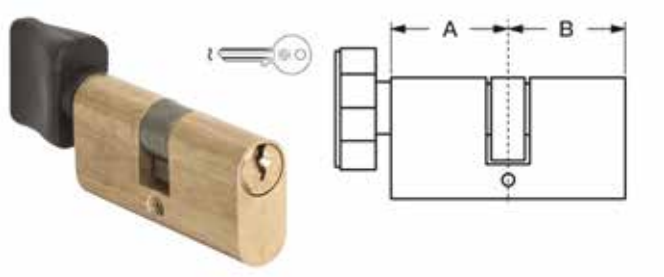

Articolo	Codice	Mm	A	B	Ch	Cf
CI08230020	00030243	54	27	27		*6
CI08230020KA1	00030250	54	27	27	In ka	*6
CI08230060	00030267	63	28	35		*6

CILINDRI OVALI

Mezzo cilindro con corpo in ottone satinato. Cilindretti, perni e controperni in ottone. Molle in bronzo fosforoso. Camma in acciaio sinterizzato autolubrificante. Riferimento chiave Silca articolo CS7.

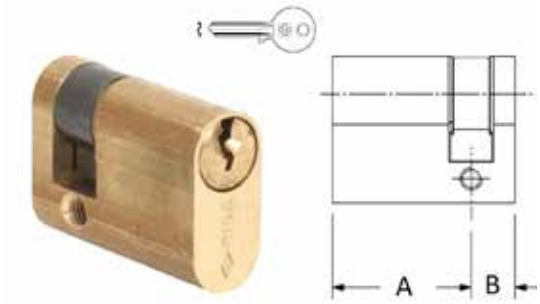

Articolo	Codice	Mm	A	B	Cf
CI08220020	00030229	38	28	10	*12
CI08220020KA	00030236	38	28	10	*12

CILINDRO A SPILLO

Corpo, cilindretto e controperni in ottone. Perni in bronzo antiusura. Molle in bronzo fosforoso. Chiave a spillo con adattatore da 19 mm.

Articolo	Codice	Dotazione chiavi	Cf
CI02400100	00028479	Chiave da 75 mm Art.0021000	*12
CI02400100KA	00206969	Chiave da 75 mm Art.0021000	*12
CI02400110	00197120	Chiave da 90 mm Art.0021100	*12
CI02400110KA	00379533	Chiave art. 100211000	*12

CILINDRO A SPILLO

Cilindro con corpo e cilindretto in ottone. Perni in acciaio carboniturato. Molle in bronzo fosforoso. Controperni in ottone cilindrici e a fungo antigrimaldello. Cilindro completo di adattatore da 19 mm. Per serrature serie 1600 e 4600. Versione con chiave lunga. In dotazione vite di fissaggio, borchie e chiavi in ottone nichelate.

Articolo	Codice	Chiavi	Cf
CI02400110KA1	00418348	In ka	*12

CILINDRO SPECIALE

Coppia cilindri con corpo, cilindretto e controperni in ottone. Perni in bronzo antiusura. Molle in bronzo fosforoso. Esterno a tubo per serrature 50121-50126-50141-50161. Riferimento chiave Silca articolo CS206.

Articolo	Codice	Cf
CI02106000	00028356	*6

CILINDRO SPECIALE

Coppia cilindri con corpo, cilindretto e controperni in ottone. Perni in bronzo antiusura. Molle in bronzo fosforoso. Esterno a tubo per serrature 11551-11631-11731-11736. Riferimento chiave Silca articolo CS206.

Articolo	Codice	Cf
CI02110000	00028370	*6

CILINDRO SPECIALE

Coppia cilindri con corpo, cilindretto e controperni in ottone. Perni in bronzo antiusura. Molle in bronzo fosforoso. Esterno a tubo per serrature 11521-11721-11726-11921. Riferimento chiave Silca articolo CS206.

Articolo	Codice	Cf
CI02139000	00028387	*6

Canese Dante
DAL 1959 PROFESSIONISTI NELLA DISTRIBUZIONE

CILINDRO SPECIALE

CISA

Coppia cilindri con corpo, cilindretto e controperni in ottone. Perni in bronzo antiusura. Molle in bronzo fosforoso. Esterno a tubo per serrature 11661-11671-11761-11771. Riferimento chiave Silca articolo CS206.

Articolo	Codice	Cf
CI02145000	00028400	*6

CILINDRO SPECIALE

CISA

Cilindro con corpo, cilindretto e controperni in ottone. Perni in bronzo antiusura. Molle in bronzo fosforoso. Comando esterno per maniglia antipanico articolo 1.07077.28.0. Finitura ottone smerigliato.

Articolo	Codice	Ch	Cf
CI02649100KA	00400824	In ka	*6

CILINDRO SPECIALE

CISA

Coppia cilindri con corpo, cilindretto e controperni in ottone. Perni in bronzo antiusura. Molle in bronzo fosforoso. Esterno staccato per serrature 11660-11670.

Articolo	Codice	Cf
CI02146000	00028424	*6

CILINDRO SPECIALE

CISA

Cilindro con corpo, cilindretto e controperni in ottone. Perni in bronzo antiusura. Molle in bronzo fosforoso. Comando esterno per maniglia antipanico 07078290.

Articolo	Codice	Finitura	Cf
CI02649110	00237024	Ottone	*6

CILINDRO SPECIALE

CISA

Coppia cilindri con corpo, cilindretto e controperni in ottone. Perni in bronzo antiusura. Molle in bronzo fosforoso. Per serrature da cancelli 42010-42020-42030-42110-42120.

Articolo	Codice	Cf
CI02156000	00028448	*6
CI02156000KA IN ELIMINAZIONE	00028455	*6

CILINDRO SPECIALE ASTRAL

CISA

Coppia cilindri con corpo e cilindretti in ottone. Perni e controperni in ottone e in acciaio carboniturato in prima posizione. Molle in bronzo fosforoso. Esterno a tubo per serrature 11721-11921. Riferimento chiave Silca articolo CS62.

Articolo	Codice	Rifinitura	Cf
CI0A14900012	00285162	Nichelato	*6

CILINDRO SPECIALE

CISA

Cilindro con corpo, cilindretto e controperni in ottone. Perni in bronzo antiusura. Molle in bronzo fosforoso. Comando esterno per maniglia antipanico 07078280.

Articolo	Codice	Finitura	Cf
CI0264910012	00322850	Nichel	*6
CI02649100	00219877	Ottone	*6

CILINDRO SPECIALE ASIX

CISA

Cilindro a tubo con corpo e cilindretti in ottone. Perni e controperni in ottone e in acciaio carboniturato in prima posizione. Molle in bronzo fosforoso. Camma compatibile DIN, sporgente, in acciaio sinterizzato autolubrificante. Modello universale per serrature 1A611-11611-50116. Riferimento chiave Silca articolo CS70 - CS146.

Articolo	Codice	Rifinitura	Cf
CI0E20050012	00297615	Nichelato	*6

CILINDRO SPECIALE C3000

CISA

Coppia cilindri con corpo e cilindretti in ottone. Perni in acciaio cementato. Controperni ina acciaio temprato a sagoma varabile. Molle in bronzo fosforoso e acciaio. Sistema di cifratura a 6 perni. Camma DIN in acciaio sinterizzato autolubrificante. Esterno a tubo per serrature 50121-50126-50141-50161.

Articolo	Codice	Rifinitura	Cf
CI0N11600012	00340045	Nichelato	*6

CILINDRO SPECIALE C3000

CISA

Coppia cilindri con corpo e cilindretti in ottone. Perni in acciaio cementato. Controperni ina acciaio temprato a sagoma varabile. Molle in bronzo fosforoso e acciaio. Sistema di cifratura a 6 perni. Camma DIN in acciaio sinterizzato autolubrificante. Esterno a tubo per serrature 11521-11721-11726-11921. La versione con profilo personalizzato ha la chiave con duplicazione protetta.

Articolo	Codice	Rifinitura	Cf
CI0N14900012	00340052	Nichelato	*6

CILINDRO SPECIALE C3000

CISA

Coppia cilindri con corpo e cilindretti in ottone. Perni in acciaio cementato. Controperni ina acciaio temprato a sagoma varabile. Molle in bronzo fosforoso e acciaio. Sistema di cifratura a 6 perni. Camma DIN in acciaio sinterizzato autolubrificante. Esterno a tubo per elettriche 1A631-1A721-1A731. La versione con profilo personalizzato ha la chiave con duplicazione protetta.

Articolo	Codice	Descrizione	Cf
CI0N15000012	00340069	Nichelato	*6
CI0N15000012PP	00341004	Profilo Personalizzato	*6

CILINDRO SPECIALE C2000

CISA

Coppia cilindri con corpo, cilindretti, perni e controperni in ottone. Molle in bronzo fosforoso. Esterno a tubo per elettriche 1A631-1A721-1A731. Riferimento chiave Silca articolo CS119.

Articolo	Codice	Descrizione	Cf
CI0G150000	00235532	Ottonato	*6

CILINDRI A MAPPE

CISA

Cilindro a mappe antidecodifica abbinabile a serrature con doppia mappa ricifrabili "Cambio Facile" per porte blindate. Chiavi cifrate sia sul gambo che sulle mappe. In dotazione 3 più 3 chiavi.

Articolo	Codice	Lunghezza	Cf
CI02716001	00298216	53	1

CILINDRETTI PER LUCCHETTI ASTRAL

CISA

Cilindretti con corpo e cilindretti in ottone. Perni e controperni in ottone e in acciaio carboniturato in prima posizione. Molle in bronzo fosforoso. Per comando esterno articolo 07078280 Ottone Satinato. Riferimento chiave Silca articolo CS62.

Articolo	Codice	Cf
CI0A61010012	00296861	*6

CILINDRO DA APPLICARE ASTRAL

CISA

Cilindro con corpo e cilindretti in ottone. Perni e controperni in bronzo fosforoso e in acciaio carboniturato in prima posizione. Molle in bronzo fosforoso e acciaio. Sistema a 10 perni, con Code Card, duplicazione chiavi libera. 3 chiavi piatte reversibili in ottone nichelato con numerazione a codice sulla testa. Riferimento chiave Silca articolo CS62. Per serrature serie1A610, 11610, 50110, 50130, 50180, 50330, 54310, 54315, 54340, 54510, 54550, 54552, 54570.

Articolo	Codice	Rifinitura	Cf
CI0A510000	00414807	Standard	*6
CI0A51000012	00297608	Nichelato	*6

CILINDRO STACCATO ASIX

CISA

Cilindro con corpo e cilindretti in ottone. Perni e controperni in ottone e in acciaio carboniturato in prima posizione. Molle in bronzo fosforoso. Camma compatibile DIN, sporgente, in acciaio sinterizzato autolubrificante. Per Serrature 1A610. Riferimento chiave Silca articolo CS70.

Articolo	Codice	Rifinitura	Cf
CI0E500000	00316514	Ottonato	*6
CI0E50000012	00297622	Standard	*6

Canese Dante
DAL 1959 PROFESSIONISTI NELLA DISTRIBUZIONE

CILINDRO STACCATO C2000

CISA

Cilindro con corpo, cilindretti, perni e controperni in ottone. Molle in bronzo fosforoso. Riferimento chiave Silca articolo CS119. Per serrature serie 1A610.

Articolo	Codice	Descrizione	Cf
CI0G500000	00338691	Ottonato	*6
CI0G500000SX	00364423	Mano Sinistra	*6
CI0G50000012	00344715	Nichelato	*6

CILINDRO TONDO IN KA

CISA

Cilindro con corpo e cilindretto in ottone. Perni in acciaio carboniturato. Molle in bronzo fosforoso. Controperni in ottone cilindrici e a fungo antigrimaldello. Per serrature serie 11610, 50110, 50130, 50180 e 54570. In dotazione vite di fissaggio, borchie e 3 chiavi in ottone nichelate.

Articolo	Codice	Chiavi	Cf
CI02550250KA	00418362	In ka	*6

CILINDRO STACCATO C3000

CISA

Cilindro con corpo e cilindretti in ottone. Perni in acciaio cementato. Controperni in acciaio temprato a sagoma varabile. Molle in bronzo fosforoso e acciaio. Sistema di cifratura a 6 perni. Camma DIN in acciaio sinterizzato autolubrificante. Per serrature serie 1A610, 11610, 50010, 50130, 50180, 50330, 54310, 54315, 54340, 54510,54550, 54570.

Articolo	Codice	Descrizione	Cf
CI0N51000012	00340021	Nichelato	*6
CI0N51000012PP	00340960	Profilo Personalizzato	*6

CILINDRO STACCATO AP4

CISA

Cilindro con corpo in ottone e cilindretti in ottone. Perni e controperni in acciaio cementato. Molle in bronzo fosforoso e acciaio. Camma frizionata DIN in acciaio sinterizzato autolubrificante. Sistema di controllo a 12 perni (6 attivi, 5 passivi, 1 perno brevettato).

Articolo	Codice	Lunghezza	Cf
CI0P51000012	00359252	50 mm	1

CILINDRO DA APPLICARE C2000

CISA

Corpo, cilindretti, perni e controperni in ottone. Molle in bronzo fosforoso. Serie C2000. SERIE KA A CODICE (SERIE UNICA).

Articolo	Codice	Cf
CIKC0G500000	00393546	*6

CILINDRO DA APPLICARE C2000

CISA

Coppia Cilindri con Corpo, cilindretto e controperni in ottone. Perni in bronzo antiusura. Molle in bronzo fosforoso. Esterno a tubo per serrature 1A631, 1A721, 1A731. Riferimento chiave Silca articolo CS206. SERIE KA A CODICE (SERIE UNICA).

Articolo	Codice	Lunghezza	Cf
CIKC0G150000	00393553	55 mm	*6

COPPIA CILINDRI

CISA

Coppia di cilindri con esterno a tubo. Copro e cilindretto in ottone. Perni in acciaio carboniturato. Controperni in ottone cilindrici e a fungo antigrimaldello. Molle in bronzo fosforoso. Chiavi in ottone nichelato. Per serrature serie: 11631, 11731, 11931.

Articolo	Codice	Lunghezza	Cf
CIKC02110000	00417365	50 mm	*6

CILINDRO SPECIALE

CISA

Coppia Cilindri con Corpo, cilindretto e controperni in ottone. Perni in bronzo antiusura. Molle in bronzo fosforoso. Esterno a tubo per serrature 50121, 50126, 50141, 50161, 50171, 50211, 50221, 50421, 50461, 50471, 50521, 50561, 50571. Riferimento chiave Silca articolo CS206. SERIE KA A CODICE (SERIE UNICA).

Articolo	Codice	Cf
CIKC02106000	00393515	*6

CILINDRO SPECIALE

CISA

Coppia Cilindri con Corpo, cilindretto e controperni in ottone. Perni in bronzo antiusura. Molle in bronzo fosforoso. Esterno a tubo per serrature 11721, 11921. Riferimento chiave Silca articolo CS206. SERIE KA A CODICE (SERIE UNICA).

Articolo	Codice	Cf
CIKC02139000	00393522	*6

CILINDRI FISSI C2000

CISA

Corpo, cilindretti, perni e controperni in ottone. Molle in bronzo fosforoso. Serie C2000. SERIE KA A CODICE (SERIE UNICA).

Articolo	Codice	Cf
CIKC0G200550	00393508	*6

CILINDRI FISSI C2000

CISA

Corpo, cilindretti, perni e controperni in ottone. Molle in bronzo fosforoso. Serie C2000. Riferimento chiave Silca articolo CS119.

Articolo	Codice	Descrizione	Cf
CI0G200550	00354554	50 mm	*6
CI0G200550SX	00361484	50 mm - sinistra	*6
CI0G200650	00358637	65 mm	*6
CI0G200750	00360166	75 mm	*6
CI0G200850	00360173	85 mm	*6
CI02552100	00028585	100 mm	*6
CI0G200050	00360197	105 mm	*6

CILINDRI FISSI AP4

CISA

Cilindro con corpo in ottone e cilindretti in ottone. Perni e controperni in acciaio cementato. Molle in bronzo fosforoso e acciaio. Camma frizionata DIN in acciaio sinterizzato autolubrificante. Sistema di controllo a 12 perni (6 attivi, 5 passivi, 1 perno brevettato).

Articolo	Codice	Lunghezza	Cf
CI0P21055012L	00359269	55 mm	*6

DOPPIO CILINDRO C2000

CISA

Cilindro con perni e controperni in ottone e in acciaio cementato in prima posizione, non frizionato. 3 chiavi. SERIE KA A CODICE (SERIE UNICA).

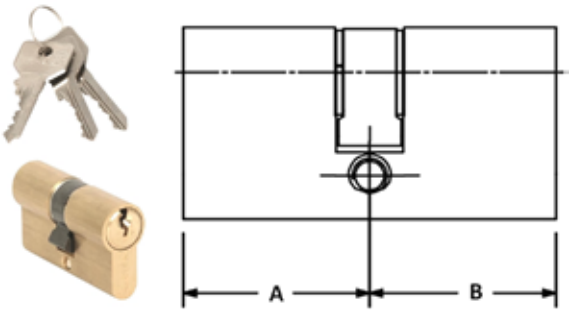

Articolo	Codice	Mm	A	B	Cf
CIKC0G300400	00417334	50	25,0	25,0	*12
CIKC0G300050	00393409	53	26,5	26,5	*12
CIKC0G300060	00393416	59	26,5	32,5	*12
CIKC0G300070	00393423	59	29,5	29,5	*12
CIKC0G300090	00393430	63	26,5	36,5	*12
CIKC0G300260	00393492	64	29,5	34,5	*12
CIKC0G300110	00393447	69	26,5	42,5	*12
CIKC0G300120	00393454	69	29,5	39,5	*12
CIKC0G300130	00393461	69	34,5	34,5	*12
CIKC0G300140	00397209	72	30,0	43,0	*6
CIKC0G300150	00393478	73	36,5	36,5	*6
CIKC0G300270	00403573	75	30,0	45,0	*6
CIKC0G300280	00403559	75	35,0	40,0	*6
CIKC0G300180	00393485	79	39,5	39,5	*6
CIKC0G300170	00417358	80	30,0	50,0	*6
CIKC0G300190	00403566	80	35,0	45,0	*6
CIKC0G300200	00400015	90	30,0	60,0	*6

ATTENZIONE

Tutte le serie KA Cisa sono in esaurimento, usare le tabelle dove è presente la siglia KC per effettuare gli ordini dei prodotti in KA

Canese Dante
DAL 1959 PROFESSIONISTI NELLA DISTRIBUZIONE

DOPPIO CILINDRO C2000

CISA

Cilindro con perni e controperni in ottone e in acciaio cementato in prima posizione, numerazione a codice sulla testa della chiave, duplicazione chiavi libera, non frizionato. In dotazione 3 chiavi. Riferimento chiave Silca CS119.

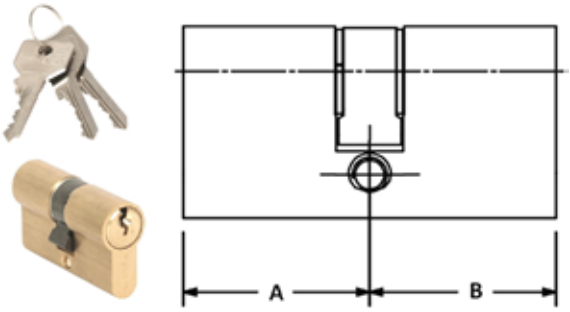

Articolo	Codice	Mm	A	B	Ch	Finitura	Cf
CI0G300020	00204521	44	22	22			*12
CI0G30002012	00295352	44	22	22		Nichel	*12
CI0G300020KA	00270670	44	22	22	In ka		*12
CI0G300020KA1	00349550	44	22	22	In ka		*12
CI0G300030	00204538	49	22	27			*12
CI0G30003012	00295338	49	22	27		Nichel	*12
CI0G300040	00027557	50	25	25			*12
CI0G300050	00027564	54	27	27			*12
CI0G30005012	00246217	54	27	27		Nichel	*12
CI0G300050SX	00295000	54	27	27		Sx	*12
CI0G300060	00027571	60	27	33			*12
CI0G30006012	00294973	60	27	33		Nichel	*12
CI0G300060SX	00313759	60	27	33		Sx	*12
CI0G300070	00027588	60	30	30			*12
CI0G30007012	00284684	60	30	30		Nichel	*12
CI0G300070SX	00316538	60	30	30		Sx	*12
CI0G300080	00027595	63	30	33			*12
CI0G300090	00027601	64	27	37			*12
CI0G300090SX	00316521	64	27	37		Sx	*12
CI0G300260	00027731	65	30	35			*12
CI0G30026012	00282116	65	30	35		Nichel	*12
CI0G300100	00027618	66	33	33			*12
CI0G30010012	00312325	66	33	33			*12
CI0G30011012	00221610	70	27	43		Nichel	*12
CI0G300110	00027625	70	27	43			*12
CI0G300120	00027632	70	30	40			*12
CI0G30012012	00282123	70	30	40		Nichel	*12
CI0G300130	00027649	70	35	35			*12
CI0G30013012	00294980	70	35	35		Nichel	*12
CI0G300140	00027656	73	30	43			*6
CI0G300150	00027663	74	37	37			*6
CI0G300270	00027748	75	30	45			*6
CI0G30027012	00316477	75	30	45		Nichel	*6
CI0G300280	00027755	75	35	40			*6
CI0G300160	00027670	80	27	53			*6
CI0G300170	00027687	80	30	50			*6
CI0G30017012	00295024	80	30	50		Nichel	*6
CI0G300170KA1	00376099	80	30	50	In ka		*6
CI0G300190	00027700	80	35	45			*6
CI0G300180	00027694	80	40	40			*6
CI0G300330	00338332	85	30	55			*6
CI0G300310	00204590	85	35	50			*6
CI0G300300	00204583	85	40	45			*6
CI0G300460	00204651	86	43	43			*6
CI0G300200	00027717	90	30	60			*6
CI0G300200KA	00270724	90	30	60	In ka		*6
CI0G300320	00301831	90	35	55			*6
CI0G300210	00027724	90	40	50			*6
CI0G300290	00027762	90	45	45			*6
CI0G300380	00316484	95	35	60			*6
CI0G300420	00292528	95	40	55			*6
CI0G300390	00344166	95	45	50			*6
CI0G300240	00204569	100	30	70			*6
CI0G300220	00204545	100	35	65			*6
CI0G300250	00204576	100	40	60			*6
CI0G300430	00204644	100	45	55			*6
CI0G300230	00204552	100	50	50			*6
CI0G300490	00292535	105	35	70			*6
CI0G300540	00204675	105	45	60			*6
CI0G300370	00204620	110	30	80			*6
CI0G300350	00204606	110	40	70			*6
CI0G300360	00204613	110	50	60			*6
CI0G300700	00204682	110	55	55			*6
CI0G300520	00292542	120	30	90			*6
CI0G300600	00338899	120	40	80			*6

DOPPIO CILINDRO C3000

CISA

Cilindro a 6 perni in acciaio cementato, controperni in acciaio temprato, chiave protetta da marchio 3D, antibumping, con Security Card, duplicazione chiavi protetta, non frizionato. In dotazione 3 chiavi.

Articolo	Codice	Mm	A	B	Cf
CI0N31007012	00339148	60	30	30	*6
CI0N31010012	00339162	66	33	33	*6
CI0N31013012	00339179	70	35	35	*6
CI0N31019012	00339223	80	35	45	*6
CI0N31031012	00339254	85	35	50	*6
CI0N31030012	00339261	85	40	45	*6
CI0N31029012	00339308	90	45	45	*6
CI0N31025012	00339377	100	40	60	*6
CI0N31035012	00339445	110	40	70	*6

DOPPIO CILINDRO C3000

Cilindro a 6 perni in acciaio cementato, controperni in acciaio temprato, chiave protetta da marchio 3D, antibumping, con Security Card, duplicazione chiavi protetta, non frizionato. In dotazione 3 chiavi.

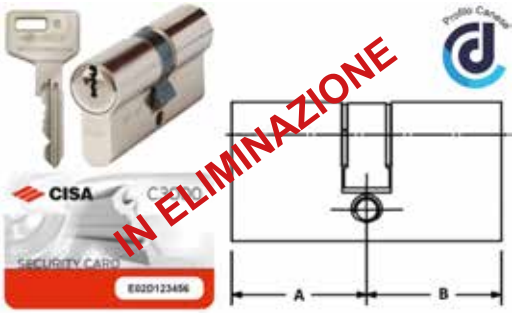

Articolo	Codice	Mm	A	B	Cf
CI0N31010012PP	00340106	66	33	33	*6
CI0N31012012PP	00340120	70	40	30	*6
CI0N31027012PP	00340137	75	30	45	*6
CI0N31028012PP	00340144	75	35	40	*6
CI0N31018012PP	00340175	80	40	40	*6
CI0N31030012PP	00340205	85	40	45	*6
CI0N31020012PP	00340212	90	30	60	*6
CI0N31029012PP	00340243	90	45	45	*6
CI0N31024012PP	00340298	100	30	70	*6
CI0N31025012PP	00340311	100	40	60	*6
CI0N31023012PP	00340335	100	50	50	*6
CI0N31035012PP	00340380	110	40	70	*6
CI0N31036012PP	00340397	110	50	60	*6
CI0N31056012PP	00340342	120	40	80	*6
CI0N31040012PP	00340465	120	60	60	*6

DOPPIO CILINDRO LOGO

Cilindro con corpo, cilindretti, controperni in ottone. Perni in bronzo antiusura. Molle in bronzo fosforoso. Camma DIN in acciaio sinterizzato autolubrificante. Duplicazione chiavi libera, non frizionato. In dotazione 3 chiavi.

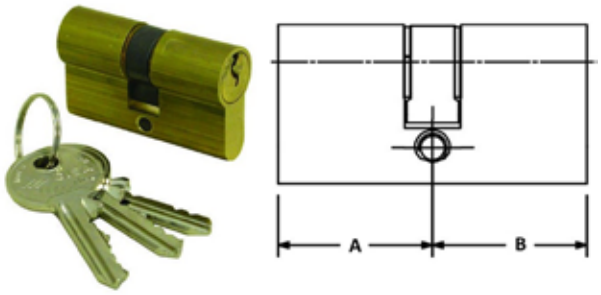

Articolo	Codice	Mm	A	B	Ch	Cf
LOGO08011040	00301855	50	25	25		*12
LOGO08011050	00071536	54	27	27		*12
LOGO08011060	00071543	60	27	33		*12
LOGO08011070	00071550	60	30	30		*12
LOGO08011090	00071567	64	27	37		*12
LOGO08011260	00312417	65	30	35		*6
LOGO08011110	00299671	70	27	43		*12
LOGO08011120	00071574	70	30	40		*12
LOGO08011130	00299473	70	35	35		*12
LOGO0801113KA	00207454	70	35	35	In ka	*6
LOGO08011280	00312424	75	35	40		*6
LOGO08011170	00071581	80	30	50		*6
LOGO08011190	00299466	80	35	45		*6
LOGO08011180	00301862	80	40	40		*6
LOGO08011700	00344159	110	55	55		*6

CILINDRO CON CODOLO C2000

Cilindro con perni e controperni in ottone e in acciaio cementato in prima posizione, non frizionato. In dotazione 3 chiavi. Con gambo accorciabile. Da abbinare a borchia interna art. 1.06458.20. SERIE KA A CODICE (SERIE UNICA).

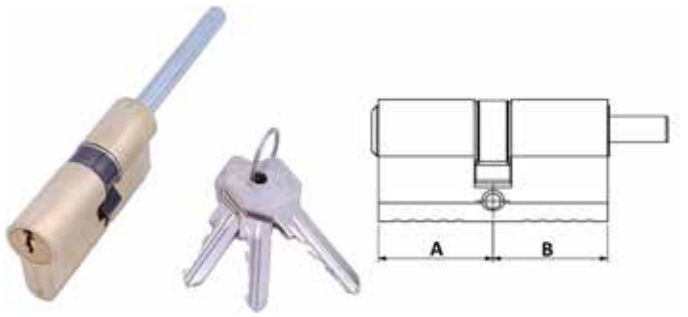

Articolo	Codice	Mm	A	B	Cf
CIKC0G307070	00393560	59	29,5	29,5	*6

CILINDRO CON CODOLO CORTO C2000

Cilindro con perni e controperni in ottone e in acciaio cementato in prima posizione, non frizionato. 3 chiavi. SERIE KA A CODICE (SERIE UNICA).

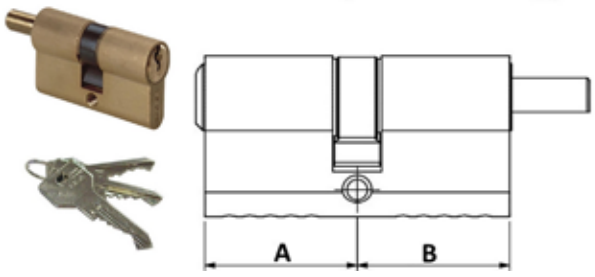

Articolo	Codice	Mm	A	B	Cf
CIKC0G302070	00417341	60	30	30	*12

ATTENZIONE

Tutte le serie KA Cisa sono in esaurimento, usare le tabelle dove è presente la siglia KC per effettuare gli ordini dei prodotti in KA

Canese Dante
DAL 1959 PROFESSIONISTI NELLA DISTRIBUZIONE

CILINDRI CON CODOLO C2000

Cilindro con perni e controperni in ottone e in acciaio cementato in prima posizione, numerazione a codice sulla testa della chiave, duplicazione chiavi libera. In dotazione 3 chiavi. Riferimento chiave Silca CS119.

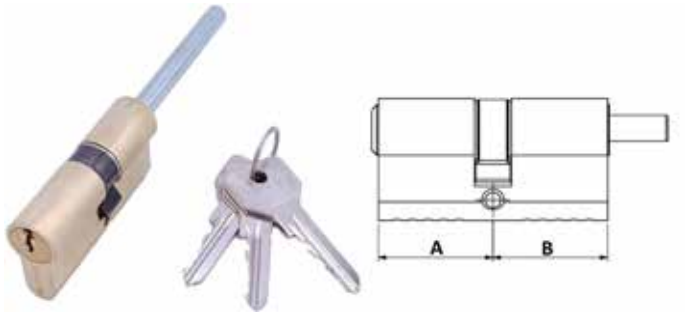

Articolo	Codice	Mm	A	B	Ch	Finitura	Cf
CI0G307070	00204859	60	30	30			*6
CI0G30707012KA	00204859	60	30	30	In ka	Nichel	*6
CI0G307810	00204873	65	35	30			*6
CI0G307120	00204866	70	40	30			*6
CI0G307910	00204910	75	45	30			*6
CI0G307910KA	00348577	75	45	30	In ka		*6
CI0G307900	00204903	80	50	30			*6
CI0G307870	00204880	90	60	30			*6
CI0G307880	00204897	100	70	30			*6

CILINDRI CON CODOLO C3000

Cilindro a 6 perni in acciaio cementato, controperni in acciaio temprato, chiave protetta da marchio 3D, antibumping, con Security Card, duplicazione chiavi protetta. In dotazione 3 chiavi.

Articolo	Codice	Mm	A	B	Cf
CI0N31712012	00339940	70	40	30	*6
CI0N31792012	00339971	85	55	30	*6
CI0N31788012	00340007	100	70	30	*6

CILINDRI CON CODOLO C3000

Cilindro a 6 perni in acciaio cementato, controperni in acciaio temprato, chiave protetta da marchio 3D, antibumping, con Security Card, duplicazione chiavi protetta. In dotazione 3 chiavi.

Articolo	Codice	Mm	A	B	Cf
CI0N31707012PP	00340861	60	30	30	*6
CI0N31791012PP	00340892	75	45	30	*6
CI0N31792012PP	00340915	85	55	30	*6
CI0N31787012PP	00340922	90	60	30	*6
CI0N31788012PP	00340946	100	70	30	*6

CILINDRO C200 CON FUNZIONE HOTEL

Cilindro con corpo, chiavi ed elementi principali in ottone. Chiave di emergenza per funzione hotel. Numerazione corpo cilindro di serie. In ottone lucido verniciato. In dotazione: pomolo lato interno, vite di fissaggio e chiavi. In dotazione 24 chiavi, una master più una di emergenza.

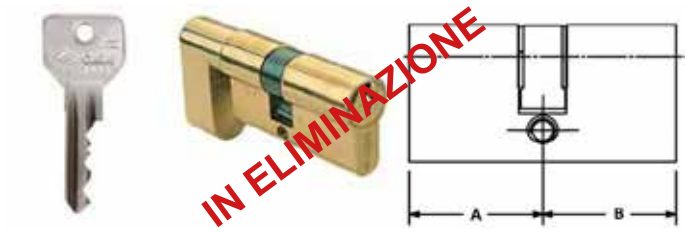

Articolo	Codice	Mm	A	B	Ch
CI0G3082706600MK8	00418508	75	30	45	In mk

CILINDRI CON CODOLO CORTO C2000

Cilindro con perni e controperni in ottone e in acciaio cementato in prima posizione, numerazione a codice sulla testa della chiave, duplicazione chiavi libera. In dotazione 3 chiavi. Riferimento chiave Silca CS119.

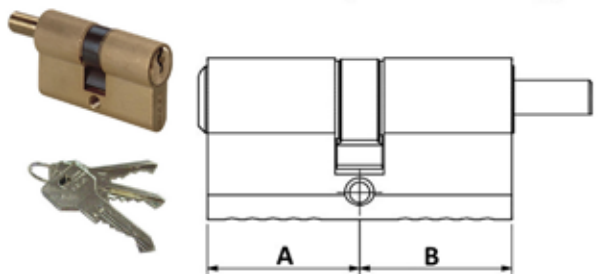

Articolo	Codice	Mm	A	B	Finitura	Cf
CI0G302070	00292559	60	30	30		*6
CI0G30207012	00316545	60	30	30	Nichel	*6
CI0G302260	00275538	65	30	35		*6
CI0G302100	00275460	66	33	33		*6
CI0G302130	00275484	70	35	35		*6
CI0G302280	00275545	75	35	40		*6
CI0G302170	00276252	80	30	50		*6
CI0G302190	00275491	80	35	45		*6
CI0G302180	00276269	80	40	40		*6
CI0G302840	00275576	85	45	40		*6
CI0G30246012	00316552	86	43	43	Nichel	*6
CI0G302200	00275507	90	30	60		*6
CI0G302210	00275514	90	40	50		*6
CI0G302430	00277570	100	45	55		*6
CI0G302540	00277594	105	45	60		*6
CI0G302640	00275552	105	55	50		*6
CI0G302370	00277532	110	30	80		*6
CI0G302890	00275590	110	60	50		*6
CI0G302710	00277600	115	55	60		*6
CI0G302720	00277617	120	55	65		*6
CI0G302400	00277556	120	60	60		*6

CILINDRI CON CODOLO CORTO C3000

Cilindro a 6 perni in acciaio cementato, controperni in acciaio temprato, chiave protetta da marchio 3D, antibumping, con Security Card, duplicazione chiavi protetta. In dotazione 3 chiavi.

Articolo	Codice	Mm	A	B	Cf
CI0N31226012PP	00340564	65	30	35	*6
CI0N31281012PP	00340571	65	35	30	*6
CI0N31210012PP	00340588	66	33	33	*6
CI0N31282012PP	00340595	70	30	40	*6
CI0N31213012PP	00340601	70	35	35	*6
CI0N31212012PP	00340618	70	40	30	*6
CI0N31283012PP	00340649	75	40	35	*6
CI0N31217012PP	00340663	80	30	50	*6
CI0N31219012PP	00340670	80	35	45	*6
CI0N31218012PP	00340687	80	40	40	*6
CI0N31221012PP	00340731	90	40	50	*6
CI0N31229012PP	00340748	90	45	45	*6
CI0N31243012PP	00340793	100	45	55	*6
CI0N31254012PP	00340816	105	45	60	*6

MEZZO CILINDRO C2000

Cilindro con perni e controperni in ottone e in acciaio cementato in prima posizione, non frizionato. In dotazione 3 chiavi. SERIE KA A CODICE (SERIE UNICA).

Articolo	Codice	Mm	A	B	Cf
CIKC0G304020	00393539	39,5	29,5	10	*6
CIKC0G304030	00397216	50,0	40,0	10	*6

Canese Dante
DAL 1959 PROFESSIONISTI NELLA DISTRIBUZIONE

MEZZI CILINDRI C2000

Cilindro con perni e controperni in ottone e in acciaio cementato in prima posizione, numerazione a codice sulla testa della chiave, duplicazione chiavi libera. In dotazione 3 chiavi. Riferimento chiave Silca CS119.

Articolo	Codice	Mm	A	B	Finitura	Cf
CI0G304180	00204842	35	25	10		*6
CI0G30418012	00295376	35	25	10	Nichel	*6
CI0G304020	00204767	40	30	10		*6
CI0G30402012	00282086	40	30	10	Nichel	*6
CI0G304090	00204804	43	33	10		*6
CI0G304100	00204811	47	37	10		*6
CI0G304030	00231626	50	40	10		*6
CI0G30403012	00312332	50	40	10	Nichel	*6
CI0G304110	00204835	53	43	10		*6
CI0G304040	00204774	60	50	10		*6
CI0G304350	00338677	65	55	10		*6
CI0G304050	00204781	70	60	10		*6
CI0G304210	00341981	74	64	10		*6
CI0G304060	00204798	80	70	10		*6
CI0G304130	00338349	104	94	10		*6

ATTENZIONE

Tutte le serie KA Cisa sono in esaurimento, usare le tabelle dove è presente la siglia KC per effettuare gli ordini dei prodotti in KA

MEZZI CILINDRI C2000 CON CAMMA SPECIALE RIDOTTA

Cilindro con perni e controperni in ottone e in acciaio cementato in prima posizione, numerazione a codice sulla testa della chiave, duplicazione chiavi libera, camma speciale. In dotazione 3 chiavi. Riferimento chiave Silca CS119.

Articolo	Codice	Mm	A	B	Ch	Finitura	Cf
CI0G30502012	00296373	40	30	10		Nichel	*6
CI0G30502012KA3	00292801	40	30	10	In ka	Nichel	*6

MEZZI CILINDRI C3000

Cilindro a 6 perni in acciaio cementato, controperni in acciaio temprato, chiave protetta da marchio 3D, antibumping, con Security Card, duplicazione chiavi protetta. In dotazione 3 chiavi.

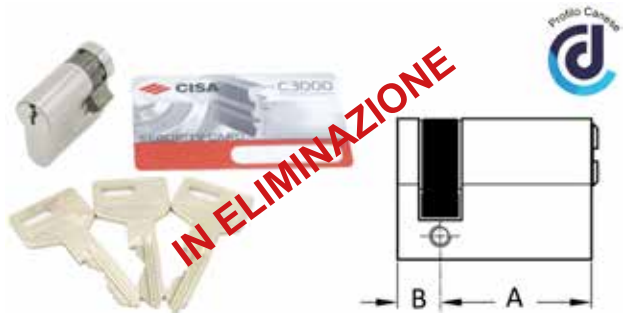

Articolo	Codice	Mm	A	B	Cf
CI0N31407012PP	00340496	45	35	10	*6
CI0N31403012PP	00340502	50	40	10	*6
CI0N31408012PP	00340519	55	45	10	*6
CI0N31406012PP	00340540	80	70	10	*6

MEZZO CILINDRO CON CAMMA DIN SPECIALE

Mezzo Cilindro con corpo, cilindretti e controperni in ottone. Perni in bronzo antiusura. Molle in bronzo fosforoso. Camma DIN in acciaio sinterizzato autolubrificante.

Articolo	Codice	Mm	A	B	Cf
LOGO0803020	00312431	40	30	10	*6

DOPPIO CILINDRO SERIE ASIX

Doppio cilindro non Frizionato con corpo e cilindretti in ottone. Perni in bronzo antiusura e in acciaio cementato in prima posizione. Controperni in ottone cilindrici a fungo e in acciaio carboniturato in prima posizione. Molle in bronzo fosforoso. Camma DIN sporgente in acciaio sinterizzato autolubrificante. In dotazione 3 chiavi. Riferimento chiave Silca articolo CS70.

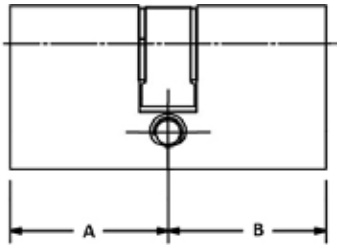

Articolo	Codice	Mm	A	B	Ch	Finitura	Cf
CI0E300050	00027489	56	28	28		Ottone	*12
CI0E30005012	00204415	56	28	28		Nichelato	*12
CI0E30005012KA1	00315777	56	28	28	In ka	Nichelato	*12
CI0E300080	00354882	60	28	32		Ottone	*12
CI0E30008012	00204422	60	28	32		Nichelato	*12
CI0E30008012KA3	00314169	60	28	32	In ka	Nichelato	*12
CI0E30007012	00204446	60	30	30		Nichelato	*12
CI0E30007012KA1	00235525	60	30	30	In ka	Nichelato	*12
CI0E30006012	00204439	62	28	34		Nichelato	*12
CI0E30006012KA	00204491	62	28	34	In ka	Nichelato	*12
CI0E30006012KA1	00349390	62	28	34	In ka	Nichelato	*12
CI0E30009012	00221580	64	28	36		Nichelato	*12
CI0E30026012	00295321	65	30	35		Nichelato	*6
CI0E30026012KA	00322638	65	30	35	In ka	Nichelato	*6
CI0E30013012	00204453	70	35	35		Nichelato	*12
CI0E30013012KA	00322683	70	35	35	In ka	Nichelato	*12
CI0E30012012	00221573	70	40	30		Nichelato	*12
CI0E30011012	00275989	71	28	43		Nichelato	*12
CI0E30027012	00204484	75	30	45		Nichelato	*6
CI0E30028012	00418379	75	35	40		Nichelato	*6
CI0E30017012	00218894	80	30	50		Nichelato	*6
CI0E30019012	00204477	80	35	45		Nichelato	*6
CI0E30018012	00204460	80	40	40		Nichelato	*6
CI0E30031012	00321976	85	35	50		Nichelato	*6
CI0E30030012	00319409	85	40	45		Nichelato	*6
CI0E30032012	00312349	90	35	55		Nichelato	*6
CI0E30021012	00301787	90	40	50		Nichelato	*6
CI0E30021012KA	00322621	90	40	50	In ka	Nichelato	*6
CI0E30029012	00231657	90	45	45		Nichelato	*6
CI0E30038012	00288613	95	35	60		Nichelato	*6
CI0E30042012	00312356	95	40	55		Nichelato	*6
CI0E30039012	00288620	95	45	50		Nichelato	*6
CI0E30024012	00301794	100	30	70		Nichelato	*6
CI0E30025012	00296045	100	40	60		Nichelato	*6
CI0E30043012	00312301	100	45	55		Nichelato	*6
CI0E30023012	00308687	100	50	50		Nichelato	*6
CI0E30037012	00215190	110	30	80		Nichelato	*6
CI0E30037012KA	00344173	110	30	80	In ka	Nichelato	*6
CI0E30035012	00301800	110	40	70		Nichelato	*6
CI0E30036012	00349277	110	50	60		Nichelato	*6

DOPPIO CILINDRO ASIX P8 PRO

Cilindro con sistema di cifratura a 8 perni (6 attivi e 2 passivi). Con corpo e cilindretti in ottone. Perni, controperni e pastiglie laterali in acciaio carboniturato. Molle in bronzo fosforoso e acciaio. Camma frizionata in acciaio sinterizzato autolubrificante DIN. 100.000 cicli; conforme a EN1303:2015, durata grado 6. Finitura ottone nichelato. Chiave piatta reversibile in ottone nichelato con collo di 17 mm e teta in materiale plastico removibile. In dotazione 5 chiavi più una cantiere e tessera di proprietà.

Articolo	Codice	Mm	A	B	Cf
CI0Q31007012SD	00398381	60	30	30	*6
CI0Q31026012SD	00398466	65	30	35	*6
CI0Q31012012SD	00398398	70	40	30	*6
CI0Q31017012SD	00398404	80	30	50	*6
CI0Q31018012SD	00398411	80	40	40	*6
CI0Q31031012SD	00398473	85	35	50	*6
CI0Q31020012SD	00398428	90	30	60	*6
CI0Q31021012SD	00398435	90	40	50	*6
CI0Q31024012SD	00398442	100	30	70	*6
CI0Q31025012SD	00398459	100	40	60	*6

Canese Dante
DAL 1959 PROFESSIONISTI NELLA DISTRIBUZIONE

DOPPIO CILINDRO SERIE ASTRAL SIGILLO

Doppio cilindro frizionato con corpo in ottone con pacco lamellare su tutta la lunghezza del cilindro. Cilindretti in ottone. Perni e controperni in acciaio cementato. Camma frizionata in acciaio sinterizzato autolubrificante DIN. Molle in bronzo fosforoso e acciaio. Sistema di cifratura a 10 perni (6 attivi e 4 passivi). BKP Resistente al Bumping, sistema brevettato. In dotazione 3 chiavi. Riferimento chiave Silca CS62.

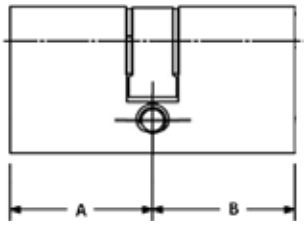

Articolo	Codice	Mm	A	B	Cf
CI0A3S107012CL	00265560	60	30	30	*6
CI0A3S106012CL	00288637	62	28	34	*6
CI0A3S126012CL	00270458	65	30	35	*6
CI0A3S110012CL	00265577	66	33	33	*6
CI0A3S113012CL	00270465	70	35	35	*6
CI0A3S112012CL	00265584	70	40	30	*6
CI0A3S111012CL	00283779	71	28	43	*6
CI0A3S128012CL	00270335	75	35	40	*6
CI0A3S117012CL	00266819	80	30	50	*6
CI0A3S119012CL	00266826	80	35	45	*6
CI0A3S118012CL	00270472	80	40	40	*6
CI0A3S133012CL	00289948	85	30	55	*6
CI0A3S130012CL	00265591	85	40	45	*6
CI0A3S120012CL	00270489	90	30	60	*6
CI0A3S132012CL	00289979	90	35	55	*6
CI0A3S121012CL	00265621	90	40	50	*6
CI0A3S129012CL	00270496	90	45	45	*6
CI0A3S139012CL	00289986	95	45	50	*6
CI0A3S124012CL	00266833	100	30	70	*6
CI0A3S143012CL	00290036	100	45	55	*6
CI0A3S123012CL	00270502	100	50	50	*6
CI0A3S136012CL	00290067	110	50	60	*6

DOPPIO CILINDRO AP4 S SIGILLO

Cilindro con sistema brevettato Cisa con chiave ad elemento mobile, tutela illimitata nel tempo, sistema di cifratura a 11 perni su tre file, antibumping ed antipicking, fino ad 80 milioni di combinazioni possibili, con Security Card, duplicazione chiavi protetta, frizionato. In dotazione 3 chiavi.

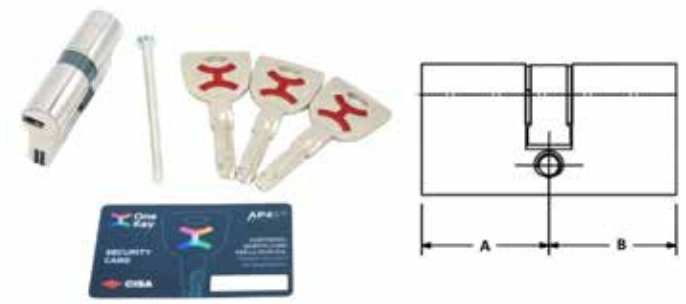

Articolo	Codice	Mm	A	B	Cf
CI0P3S107012	00359184	60	30	30	*6
CI0P3S126012	00359191	65	30	35	*6
CI0P3S112012	00359207	70	30	40	*6
CI0P3S117012	00359221	80	30	50	*6
CI0P3S120012	00359238	90	30	60	*6
CI0P3S121012	00359245	90	40	50	*6

CILINDRI CON CODOLO ASTRAL

Cilindro con corpo e cilindretti in ottone. Perni e controperni in bronzo fosforoso e in acciaio carboniturato in prima posizione. Molle in bronzo fosforoso e acciaio. Camma DIN, sporgente, in acciaio sinterizzato autolubrificante. Sistema a 10 perni, con Code Card, duplicazione chiavi libera. In dotazione 3 chiavi. Riferimento chiave Silca articolo CS62.

Articolo	Codice	Mm	A	B	Cf
CI0A31790012CL	00027380	80	50	30	*6

CILINDRI CON CODOLO ASTRAL S

Cilindro in ottone con pacco lamellare su tutta la lunghezza del cilindro. Cilindretti in ottone. Camma Frizionata in acciaio sinterizzato autolubrificante DIN. Perni in acciaio cementato. Controperni in acciaio cementato. Molle in bronzo fosforoso e acciaio. Sistema di cifratura a 10 perni, 6 attivi e 4 passivi, resistente al bumping, con Code Card, duplicazione chiavi libera. In dotazione 3 o 5 chiavi. Riferimento chiave Silca articolo CS62.

Articolo	Codice	Mm	A	B	Ch	Cf
CI0A3S707012CL	00270014	60	30	30	3	*6
CI0A3S707012CLKA	00322614	60	30	30	In ka	*6
CI0A3S707012CLC5	00389884	60	30	30	5	*6
CI0A3S781012CL	00284660	65	35	30	3	*6
CI0A3S712012CL	00270519	70	40	30	3	*6
CI0A3S712012CLC5	00389891	70	40	30	5	*6
CI0A3S790012CL	00270540	80	50	30	3	*6
CI0A3S792012CL	00316576	85	55	30	3	*6
CI0A3S787012CL	00270526	90	60	30	3	*6

DOPPIO CILINDRO CON CODOLO ASIX P8 PRO

Cilindro con sistema di cifratura a 8 perni (6 attivi e 2 passivi). Con corpo e cilindretti in ottone. Perni, controperni e pastiglie laterali in acciaio carboniturato. Molle in bronzo fosforoso e acciaio. Camma frizionata in acciaio sinterizzato autolubrificante DIN. 100.000 cicli; conforme a EN1303:2015, durata grado 6. Finitura ottone nichelato. Chiave piatta reversibile in ottone nichelato con collo di 17 mm e teta in materiale plastico removibile. In dotazione 5 chiavi più una cantiere e tessera di proprietà.

Articolo	Codice	Mm	A	B	Cf
CI0Q31707012SD	00398312	60	30	30	*6
CI0Q31781012SD	00398336	65	35	30	1
CI0Q31712012SD	00398329	70	40	30	1
CI0Q31791012SD	00398374	75	45	30	1
CI0Q31790012SD	00398367	80	50	30	1
CI0Q31787012SD	00398343	90	60	30	1
CI0Q31788012SD	00398350	100	70	30	1

CILINDRI CON CODOLO AP4 S

Cilindro con sistema brevettato Cisa con chiave ad elemento mobile, tutela illimitata nel tempo, sistema di cifratura a 11 perni su tre file, antibumping ed antipicking, fino ad 80 milioni di combinazioni possibili, con Security Card, duplicazione chiavi protetta. In dotazione 3 chiavi.

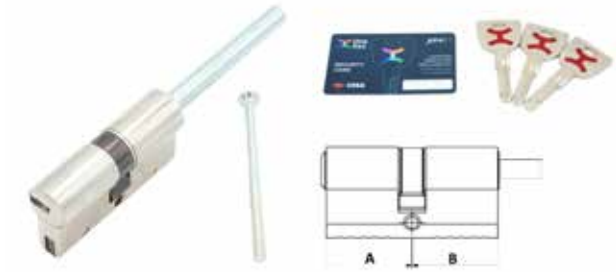

Articolo	Codice	Mm	A	B	Cf
CI0P3S707012	00359108	60	30	30	1
CI0P3S781012	00359115	65	35	30	1
CI0P3S712012	00359122	70	40	30	1
CI0P3S791012	00359139	75	45	30	1
CI0P3S790012	00359146	80	50	30	1
CI0P3S792012	00359153	85	55	30	1
CI0P3S787012	00359160	90	60	30	1

CILINDRO CON CODOLO CORTO ASIX

Cilindro con codolo corto con corpo e cilindretti in ottone. Perni in bronzo antiusura e in acciaio cementato in prima posizione. Controperni in ottone cilindrici a fungo e in acciaio carboniturato in prima posizione. Molle in bronzo fosforoso. Camma DIN sporgente in acciaio sinterizzato autolubrificante. Cifrature a 6 perni duplicazione chiavi libera. In dotazione 3 chiavi. Riferimento chiave Silca articolo CS70.

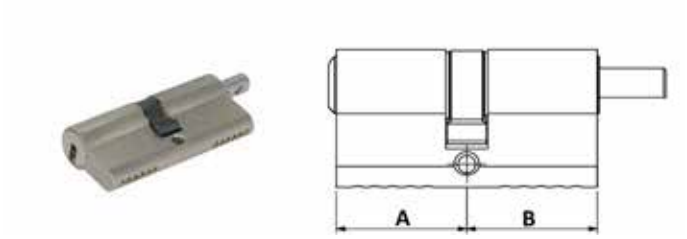

Articolo	Codice	Mm	A	B	Cf
CI0E30281012	00349697	65	35	30	*6
CI0E30212012	00217941	70	40	30	*6

Canese Dante
DAL 1959 PROFESSIONISTI NELLA DISTRIBUZIONE

CILINDRO CON CODOLO CORTO ASTRAL S

Cilindro in ottone con pacco lamellare su tutta la lunghezza del cilindro. Cilindretti in ottone. Camma Frizionata in acciaio sinterizzato autolubrificante DIN. Perni in acciaio cementato. Controperni in acciaio cementato. Molle in bronzo fosforoso e acciaio. Sistema di cifratura a 10 perni, 6 attivi e 4 passivi, resistente al bumping, con Code Card, duplicazione chiavi libera. In dotazione 3 chiavi. Riferimento chiave Silca articolo CS62.

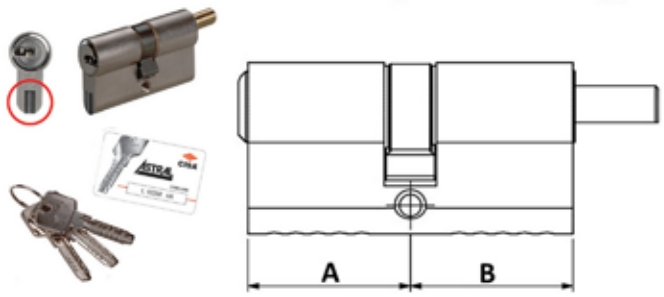

Articolo	Codice	Mm	A	B	Cf
CI0A3S207012CL	00284646	60	30	30	*6
CI0A3S281012CL	00284653	65	35	30	*6
CI0A3S282012CL	00296038	70	30	40	*6
CI0A3S213012CL	00296007	70	35	35	*6
CI0A3S212012CL	00295994	70	40	30	*6
CI0A3S218012CL	00301770	75	35	40	*6
CI0A3S228012	00316583	75	35	40	*6
CI0A3S217012CL	00301763	80	30	50	*6
CI0A3S221012CL	00296014	90	40	50	*6

MEZZI CILINDRI ASIX

Mezzo cilindro con corpo e cilindretti in ottone. Perni in bronzo antiusura e in acciaio cementato in prima posizione. Controperni in ottone cilindrici a fungo e in acciaio carboniturato in prima posizione. Molle in bronzo fosforoso. Camma DIN sporgente in acciaio sinterizzato autolubrificante. Cifrature a 6 perni duplicazione chiavi libera. In dotazione 3 chiavi. Riferimento chiave Silca articolo CS70.

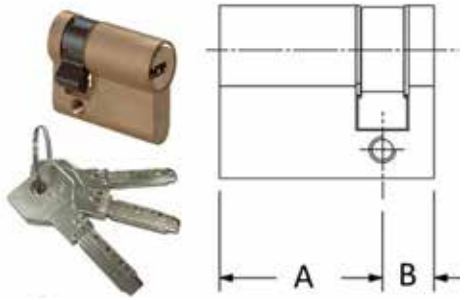

Articolo	Codice	Mm	A	B	Ch	Cf
CI0E30418012	00281348	35	25	10		*6
CI0E30402012	00221597	40	30	10		*6
CI0E30402012KA	00315616	40	30	10	In ka	*6
CI0E30403012	00259897	50	40	10		*6
CI0E30404012	00349703	60	50	10		*6
CI0E30405012	00349710	70	60	10		*6
CI0E30420012KA	00329767	90	80	10	In ka	*6

MEZZI CILINDRI ASIX

Mezzo cilindro con corpo e cilindretti in ottone. Perni in bronzo antiusura e in acciaio cementato in prima posizione. Controperni in ottone cilindrici a fungo e in acciaio carboniturato in prima posizione. Molle in bronzo fosforoso. Camma speciale con cifratura a 6 perni, con Code Card, duplicazione chiavi libera. In dotazione 3 chiavi.

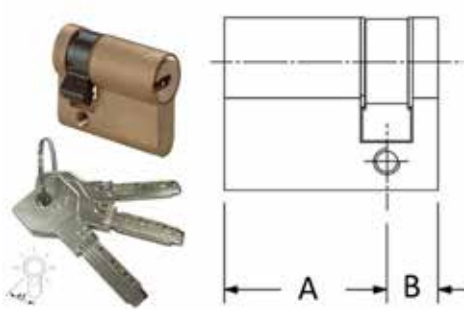

Articolo	Codice	Mm	A	B	Ch	Cf
CI0E30502012	00284677	40	30	10		*6
CI0E30502012KA	00302784	40	30	10	In ka	*6

MEZZI CILINDRI ASTRAL S

Mezzo Cilindro con corpo e Cilindretti in ottone. Camma Frizionata in acciaio sinterizzato autolubrificante DIN. Perni in acciaio cementato. Controperni in acciaio cementato. Molle in bronzo fosforoso e acciaio. Sistema di cifratura a 10 perni, 6 attivi e 4 passivi, resistente al bumping, con Code Card, duplicazione chiavi libera. In dotazione 3 chiavi. Riferimento chiave Silca articolo CS62.

Articolo	Codice	Mm	A	B	Ch	Cf
CI0A31402012CL	00240062	40	30	10		*6
CI0A31402012CLKAX IN ELI.	00316002	40	30	10	In ka	*6

MEZZO CILINDRO AP4 S

Cilindro con sistema brevettato Cisa con chiave ad elemento mobile, tutela illimitata nel tempo, sistema di cifratura a 11 perni su tre file, antibumping ed antipicking, fino ad 80 milioni di combinazioni possibili, con Security Card, duplicazione chiavi protetta. In dotazione 3 chiavi.

Articolo	Codice	Mm	A	B	Ch	Cf
CI0P31402012	00359177	40	30	10	3	*6

KIT PROLUNGA

CISA

Per cilindri tubo fisso. Diametro di 25 mm.

Articolo	Codice	Misura	Cf
CI07165000	00272438	36 mm	*12
CI07165010	00272445	46 mm	*12
CI07165020	00272452	56 mm	*12
CI07165030	00029803	66 mm	*12
CI07165040	00029810	76 mm	*12

BLOCCHETTO RICAMBIO

CISA

Kit chiavi per serrature doppia mappa cambio facile (Tipo vecchio).

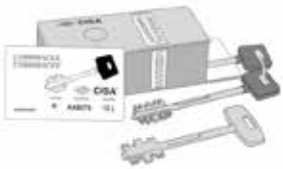

Articolo	Codice	Dotazione chiavi	Cf
CI06520001	00029568	3 più 1 chiave da 44 mm	1
CI06520101	00029575	3 più 1 chiave da 64 mm	1

BLOCCHETTO RICAMBIO

CISA

Kit chiavi per serrature doppia mappa New Cambio Facile.

Articolo	Codice	Dotazione chiavi	Cf
CI06520501	00207058	3 più 1 chiave da 44 mm	1
CI06520601	00207065	3 più 1 chiave da 64 mm	1

PACCO GORGES

CISA

Gruppo nottolini in acciaio. Per serrature 57020-57024. Chiavi Cisa 00102001. Riferimento chiave Silca articolo CSM.

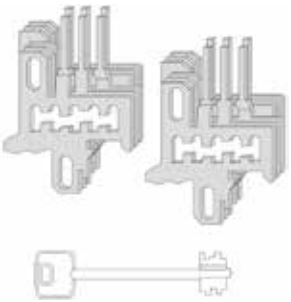

Articolo	Codice	Dotazione chiavi	Pz
CI07590050	00029841	3 Chiavi	*6

PACCO GORGES

CISA

Gruppo nottolini in acciaio. Gruppo nottolini in acciaio. Per serrature 57060. Chiavi Cisa 00110001. Riferimento chiave Silca articolo CSM.

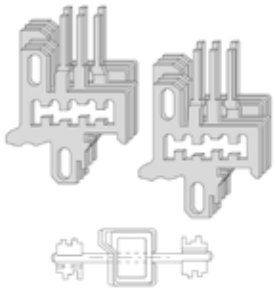

Articolo	Codice	Dotazione chiavi	Pz
CI07590100	00207393	3 Chiavi	*6
CI07590100KA IN ELIM.	00297042	3 Chiavi in Ka	*6

PACCO GORGES

CISA

Gruppo nottolini in acciaio. Per serrature 57210-57211-57215-57217-Serie 58000. Chiavi Cisa 00102001. Riferimento chiave Silca articolo CSM.

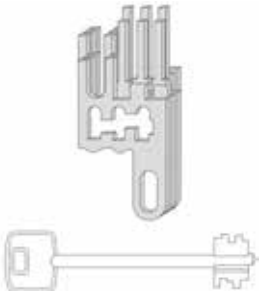

Articolo	Codice	Dotazione chiavi	Pz
CI07590120	00029858	3 Chiavi	*6

Canese Dante
DAL 1959 PROFESSIONISTI NELLA DISTRIBUZIONE

PACCO GORGES CISA

Gruppo nottolini in acciaio. Per serrature 57220-57225-57223-57226-57410.30.1-57415.30.1. Chiavi Cisa 00102001. Riferimento chiave Silca articolo CSM.

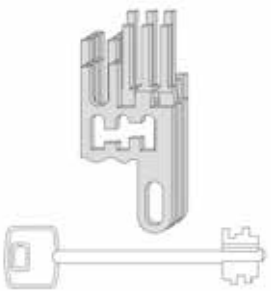

Articolo	Codice	Dotazione chiavi	Pz
CI07590150	00029865	3 Chiavi	*6
CI07590150KA IN ELIM.	00360814	3 Chiavi in Ka	*6

PACCO GORGES CISA

Gruppo nottolini in acciaio. Per serrature 57115 60 1, 57125 60 1, 57135 60 1, 57500,57502, 57505,57507, 57510,57512, 57515,57517, 57520, 57525, 57530, 57535. Chiavi Cisa 00120001. Riferimento chiave Silca articolo CSLC.

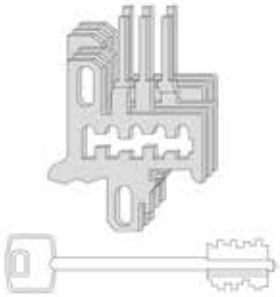

Articolo	Codice	Dotazione chiavi	Pz
CI07590250	00029926	3 Chiavi	*6
CI07590250KA	00263108	3 Chiavi in Ka	*6

PACCO GORGES CISA

Gruppo nottolini in acciaio. Per serrature 57251-57254-57255-57256-57259-57260-57265. Chiavi Cisa 00102001. Riferimento chiave Silca articolo CSM.

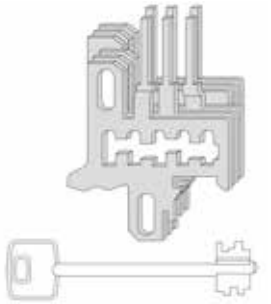

Articolo	Codice	Dotazione chiavi	Pz
CI07590210	00029889	3 Chiavi	*6

PACCO GORGES CISA

Gruppo nottolini in acciaio. Per serrature 57110.60-57120.60-57130.60. Chiavi Cisa 00120001. Riferimento chiave Silca articolo CSLC.

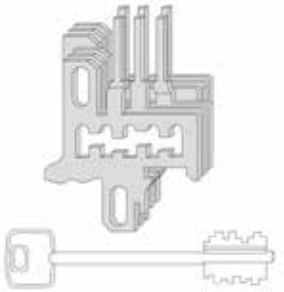

Articolo	Codice	Dotazione chiavi	Pz
CI07590260	00029933	Dx-3 Ch	*6

PACCO GORGES CISA

Gruppo nottolini in acciaio. Per serrature 17352,17353, 17357,17358, 57013,57016, 57030,57035, 57312,57313, 57317,57318, 57320,57325, 57330,57333, 57335,57336, 57352,57353, 57357,57358, 57360,57365, 57370, 57375. Chiavi Cisa 00100001. Riferimento chiave Silca articolo CS.

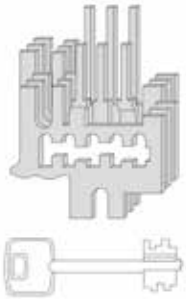

Articolo	Codice	Dotazione chiavi	Pz
CI07590230	00029896	3 Chiavi	*6
CI07590230KA	00029902	3 Chiavi in Ka	*6

PACCO GORGES CISA

Gruppo nottolini in acciaio. Per serrature 57501-57506-57511-57516-57518-57521-57526-57536. Tre chiavi art. 00123001. Una chiave di servizio art. 00120001. Riferimento chiave Silca articolo CSLC.

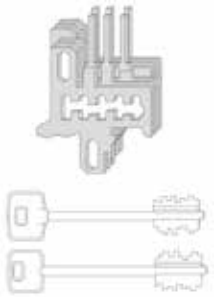

Articolo	Codice	Dotazione chiavi	Pz
CI07590290	00029964	3 Chiavi più 1 cantiere	*6

PACCO GORGES CISA

Gruppo nottolini in acciaio. Per serrature 57121. Chiavi Cisa 00121002.

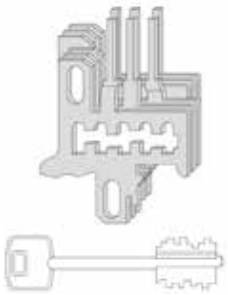

Articolo	Codice	Dotazione chiavi	Pz
CI07590240	00029919	3 Chiavi	*6

PACCO GORGES CISA

Gruppo nottolini in acciaio. Per serrature 57010-57015. Chiavi Cisa 00100001. Riferimento chiave Silca articolo CS.

Articolo	Codice	Dotazione chiavi	Pz
CI07591010	00030021	3 Chiavi	*6

PACCO GORGES

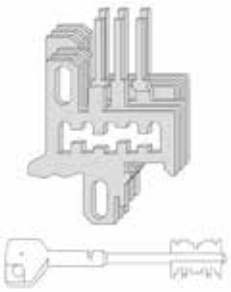

Gruppo nottolini in acciaio. Per serrature 57150-57160-57170. Chiavi Cisa articolo 1.00125.00.2. Riferimento chiave Silca 5CS3T.

Articolo	Codice	Dotazione chiavi	Pz
CI07590370	00029995	3 Chiavi	*6

PACCO GORGES

Gruppo nottolini in acciaio. Per serrature 57210-57211-57215-57800-57218-57298. Chiavi art. 00100001. Riferimento chiave Silca articolo CS.

Articolo	Codice	Dotazione chiavi	Pz
CI07591120	00207409	3 Chiavi	*6
CI07591120KA	00360821	3 Chiavi in Ka	*6

PACCO GORGES

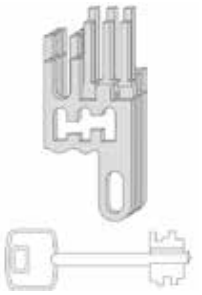

Gruppo nottolini in acciaio. Per serrature 57410 30 1; 57415 30 1; 57219; 57220; 57223; 57225; 57226; 57299. Tre chiavi Cisa 00100001. Riferimento chiave Silca articolo CS.

Articolo	Codice	Dotazione chiavi	Pz
CI07591150	00207416	3 Chiavi	*6
CI07591150KA IN ELIM.	00360838	3 Chiavi in Ka	*6

PACCO GORGES

Gruppo nottolini in acciaio. Per serrature 57250-57255-57260-57265. Chiavi art. 00100001. Riferimento chiave Silca articolo CS.

Articolo	Codice	Dotazione chiavi	Pz
CI07591210	00030045	3 Chiavi	*6
CI07591210KA	00360845	3 Chiavi in Ka	*6

PACCO GORGES

Gruppo nottolini in acciaio. Per serrature 57500-57505-57510-57515-57517-57520-57525-57535. Chiavi Cisa 00122001. Riferimento chiave Silca articolo 5CS2P.

Articolo	Codice	Dotazione chiavi	Pz
CI07591290	00252089	3 Chiavi	*6

CORNI

CILINDRI OVALI

Doppio cilindro in ottone. In dotazione 3 chiavi. Riferimento chiave Silca articolo CC1.

Articolo	Codice	Mm	A	B	Ch	Cf
YN0901.02	00045902	54	27	27		*10

CILINDRI OVALI

Mezzo cilindro in ottone. In dotazione 3 chiavi. Riferimento chiave Silca articolo CC1.

Articolo	Codice	Mm	A	B	Cf
YN0903.00.20	00287227	40	30	10	*10

Canese Dante
DAL 1959 PROFESSIONISTI NELLA DISTRIBUZIONE

CILINDRI OVALI

CORNI
ASSA ABLOY

Mezzo cilindro per antipanico in ottone ex nuova Feb. In dotazione 3 chiavi. Riferimento chiave Silca articolo FSB2.

Articolo	Codice	Mm	A	B	Ch	Cf
FEB150	00199391	75	65	10		*6
FEB150KA	00271479	75	65	10		*6
FEB150LKA3	00311267	102	92	10	In ka	*6

CORTELEZZI PRIMO

CILINDRO A COPPIE TONDO IN OTTONE

Apertura dall'esterno con chiave, rotazione completa a 360°. Corpo io ottone ricavato da barra filettata. Distanziale in ottone. Asta di collegamento in ferro nichelato. Serratura a cilindro con 5 spine. In dotazione 3 chiavi. Riferimento chiave Silca articolo PC1.

Articolo	Codice	Descrizione	ø int	ø est	Cf
P47	00109345	Coppia In Ka	28 mm	38 mm	*12

CILINDRI CON POMOLO

Apertura dall'esterno con chiave, rotazione completa a 360°. Corpo in ottone trafilato con spina e bussola in acciaio temperato. Serratura a cilindro con 4 spine. Chiave piatta. In dotazione 3 chiavi. Riferimento chiave Silca articolo PC4.

Articolo	Codice	Mm	A	B	Cf
P1172750P	00109246	77	27	50	*12

DIERRE

CILINDRI CON CODOLO NEW POWER

Dierre

Protezione antitrapano grazie ad una sfera e una spina realizzata in acciaio temprato. Barra di collegamento dei moduli in lega d'acciaio. Chiave punzonata reversibile con Security Card e duplicazione protetta. In dotazione 5 chiavi.

Articolo	Codice	Mm	A	B	Cf
ATRACILNEWP30300495	00368100	60	30	30	1
ATRACILNEWP35300495	00368117	65	35	30	1
ATRACILNEWP40300495	00368124	70	40	30	1
ATRACILNEWP45300495	00368131	75	45	30	1
ATRACILNEWP50300495	00368148	80	50	30	1

CILINDRI A POMPA

Dierre

Antistrappo, piastrina antitrapano, piastra di fissaggio e 3 chiavi. Finitura cromata. Riferimento chiave Silca articolo 5AT3.

Articolo	Codice	Diam.	Lunghezza	Cf
ATRACIL5	00295123	30 mm	50 mm	1
ATRACIL6	00295130	30 mm	60 mm	1
ATRACIL7	00295147	30 mm	70 mm	1

BLOCCHETTO RICAMBIO

Dierre

Astuccio sigillato con 3 chiavi dritte, blocchetto, estrattore e impugnatura nera. Per serie applicare, heavy, strong, double, click clack, roller, proof.

Articolo	Codice	Descrizione	Rif. Silca	Cf
ATRABLO3110	00006927	3 Ch da 92 mm	5AT1	1
ATRABLO3210	00006941	3 Ch da 116 mm	5AT9	1

BLOCCHETTO RICAMBIO

Dierre

Confezione sigillata composta da 2 chiavi una lunga 107 mm lunghe più una chiave SCATTO nera lunga 96 mm lunga e blocchetto personalizzato. Riferimento Silca 5AT1.

Articolo	Codice	Dotazione chiavi	Cf
ATRABLO3230	00321556	2 da 116 mm più 1 a scatto	1
ATRABLO3130	00325943	2 da 92 mm più 1 a scatto	1

BLOCCHETTO RICAMBIO

Dierre

Astuccio sigillato con 6 chiavi dritte,2 blocchetti, estrattore e impugnatura nera. Per serie applicare, heavy, strong, double, click clack, roller, proof.

Articolo	Codice	Descrizione	Rif. Silca	Cf
ATRABLO6210	00006972	6 Ch da 116 mm in Ka	5AT9	1
ATRABLO6110	00006965	6 Ch da 92 mm in Ka	5AT1	1

ACCESSORI PER CILINDRO

Dierre

Kit di fissaggio del cilindro con attacco su piastra.

Articolo	Codice	Cf
ATRAACCNE42P	00291415	1

DOM CR

CILINDRO A POMPA CR SERIE 20

DOM

Per serrature serie: 1600-1650-3000-3050-3200-3250-3300-3350-3700-3800-3850-3900-3950. Riferimento chiave originale articolo CR12. Riferimento chiave Silca articolo 5R7.

Articolo	Codice	Diam.	Lunghezza	Ch	Cf
CR20	00044103	26 mm	50 mm		1
CR20KA	00044127	26 mm	50 mm	In ka	1
CR2060	00044172	26 mm	60 mm		1
CR2060KA	00264242	26 mm	60 mm	In ka	1
CR2070	00044189	26 mm	70 mm		1
CR2080	00044196	26 mm	80 mm		1

DOPPIO CILINDRO A POMPA CR SERIE 21

DOM

Riferimento chiave originale articolo CR12. Riferimento chiave Silca articolo 5R7.

Articolo	Codice	Diam.	Lunghezza	Cf
CR2150	00044219	26 mm	50 mm	1

CILINDRO A POMPA

DOM

Su piastra per serrature Mottura. Cilindro T200. Senza cannotto rotante. Profilo A014 personalizzato Canese.

Articolo	Codice	Diam.	Lunghezza	Cf
CR2829CR50MCT200	00307130	29 mm	50 mm	1

CILINDRO A POMPA

DOM

Su piastra per serrature Mottura. Cilindro K55. Con cannotto rotante. Chiave originale CRCHIAVEK55.

Articolo	Codice	Diam.	Lunghezza	Cf
CR2834CR80MCK55	00311885	34 mm	80 mm	1

CILINDRO A POMPA

DOM

Su piastra per serrature Mottura. Cilindro T200. Con cannotto rotante. Profilo A014 personalizzato Canese.

Articolo	Codice	Diam.	Lunghezza	Cf
CR2834CR50MCT200	00307178	34 mm	50 mm	1

Canese Dante
DAL 1959 PROFESSIONISTI NELLA DISTRIBUZIONE

CILINDRO A POMPA

Su piastra per serrature Cr serie 3000. Versione con cilindro TITAN® K55 a chiave piatta. Chiave originale CRCHIAVEK55. Modello tipo vecchio.

Articolo	Codice	Diam.	Lunghezza	Cf
CR28/29CR50K55	00307079	28 mm	50 mm	1
CR28/29CR60K55	00307086	28 mm	60 mm	1
CR28/29CR70K55	00311830	28 mm	70 mm	1
CR28/29CR80K55	00311847	28 mm	80 mm	1

CILINDRO A POMPA

Su piastra per serrature Cr serie 3000. Versione con cilindro TITAN® K55 a chiave piatta. Chiave originale CRCHIAVEK55. Modello tipo nuovo.

Articolo	Codice	Diam.	Lunghezza	Cf
CR28CR50K55N/3	00348188	28 mm	50 mm	1
CR28CR60K55N/3	00348195	28 mm	60 mm	1

CILINDRO A POMPA

Su piastra per serrature Cr serie 3000. Versione con cilindro TITAN® T200 a chiave piatta. Profilo A014 personalizzato Canese. Modello tipo vecchio.

Articolo	Codice	Diam.	Lunghezza	Cf
CR28CR50T200	00307093	28 mm	50 mm	1
CR28CR60T200	00307109	28 mm	60 mm	1
CR28CR80T200	00311236	28 mm	80 mm	1

CILINDRO A POMPA

Su piastra per serrature Cr serie 3000. Versione con cilindro TITAN® T200 a chiave piatta. Profilo A014 personalizzato Canese. Modello tipo nuovo.

Articolo	Codice	Diam.	Lunghezza	Cf
CR28CR50T200N/3	00321303	28 mm	50 mm	1
CR28CR60T200N/3	00318051	28 mm	60 mm	1

LANTERNA PER POMPA

Lanterna mc foderina per K55/T200.

Articolo	Codice	Cf
CR28LANTERNA	00319249	1

PACCO GORGES

Per serrature 2000-2200-2300-2201-2205-2600-2605.

Articolo	Codice	Informazioni	Cf
CR23200001	00232180	Ambidestro. Chiave da 92 mm	1
CR23200021	00204156	Ambidestro. Chiave da 116 mm	1
CR23200022	00044479	Destra. Chiave da 116 mm	1
CR23200023	00044486	Sinistra. Chiave da 116 mm	1
CR23200003	00044509	Sinistra. Chiave da 92 mm	1

PACCO GORGES

Per serrature serie 2251-2255-2650-2655-2751-2756. (immagine Generica)

Articolo	Codice	Informazioni	Cf
CR23225121	00316972	Ambidestra. 3 Chiavi più 1 da 116 mm	1
CR23225123	00316965	Ambidestra. 3 Chiavi più 1 da 116 mm	1

Il calco illecito della chiave oggi è un rischio concreto. Dormakaba Cross è la SOLUZIONE

Chiave con doppia tecnologia 4.0.
Chiave in pregiata lega di alpacca, con sfera mobile attiva di sicurezza **ANTI-CALCO** (cerchiato in rosso nella foto).

dormakaba CROSS

SISTEMA DI PROTEZIONE COMPLETO

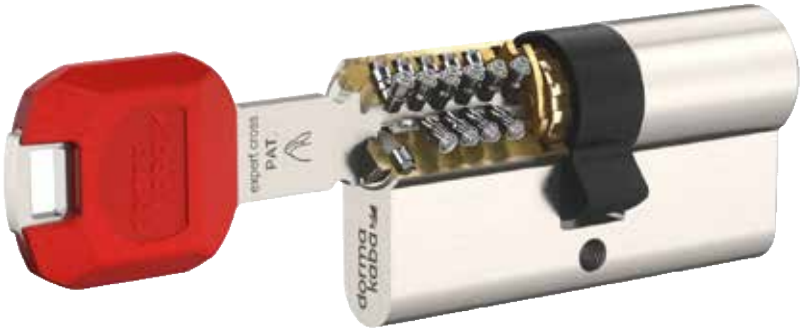

Esempio forma calco chiave

Esempio chiave con stampa 3D

PROFILO TORCAN-8C

La rivoluzione tecnologica contro la stampa 3D/4D e del calco chiave

Brevetti e certificazioni

Protezione legale con validità fino al 2033 ed una protezione Pan-Europea del profilo chiave (Mountain Peak) con validità illimitata. Con 24 perni attivi su file radiali. Estreme le protezioni contro: bumping, perforazione, estrazione, picking e sondaggio. DIN 18252 Grado 82. REI T90. SKG.

Canese Dante
DAL 1959 PROFESSIONISTI NELLA DISTRIBUZIONE

DOPPIO CILINDRO CROSS

dormakaba

Doppio cilindro europeo di altissima sicurezza. Protezione legale e contrattuale - Certificazioni internazionali, brevetto con validità 2033 ed una protezione Pan-Europea del profilo chiave (Mountain Peak) con validità illimitata. Estreme le protezioni contro il bumping, l'anti perforazione, l'anti estrazione, il picking e l'anti sondaggio. DIN 18252 Grado 82. REI T90. SKG. Chiave con doppia tecnologia 4.0.
L'elegante chiave in pregiata lega di alpacca, presenta una sfera mobile attiva di sicurezza collocata in una nicchia dal design estetico che ricorda la bandiera Svizzera. Certificato EN 1303: Sicurezza intrinseca: CLASSE 6 - Resistenza all'attacco: CLASSE 2 - Durata CLASSE: 6, 100.000 cicli operativi (massime classi previste). Con 20 perni attivi in acciaio temperato per lato cilindro. **ASSEMBLATO NEL NOSTRO LABORATORIO IN 24/48 ORE.**

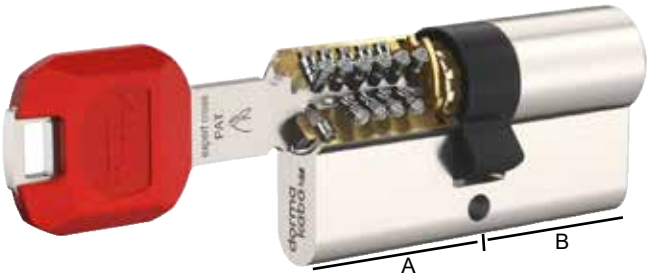

Articolo	Codice	A	B	N° Ch	Cf
KABA06CDZ3030BSZLAMNI	00427456	30	30	3	1
KABA06CDZ3040BSZLAMNI	00427463	30	40	3	1
KABA06CDZ3050BSZLAMNI	00427470	30	50	3	1
KABA06CDZ3550BSZLAMNI	00427487	35	50	3	1
KABA06CDZ3560BSZLAMNI	00427494	35	60	3	1
KABA06CDZ4040BSZLAMNI	00427500	40	40	3	1
KABA06CDZ4050BSZLAMNI	00427517	40	50	3	1
KABA06CDZ4550BSZLAMNI	00427524	45	50	3	1

CILINDRO CON CODOLO CROSS

dormakaba

Cilindro europeo con codolo rasabile di altissima sicurezza. Protezione legale e contrattuale - Certificazioni internazionali, brevetto con validità 2033 ed una protezione Pan-Europea del profilo chiave (Mountain Peak) con validità illimitata. Estreme le protezioni contro il bumping, l'anti perforazione, l'anti estrazione, il picking e l'anti sondaggio. DIN 18252 Grado 82. REI T90. SKG. Chiave con doppia tecnologia 4.0.
L'elegante chiave in pregiata lega di alpacca, presenta una sfera mobile attiva di sicurezza collocata in una nicchia dal design estetico che ricorda la bandiera Svizzera. Certificato EN 1303: Sicurezza intrinseca: CLASSE 6 - Resistenza all'attacco: CLASSE 2 - Durata CLASSE: 6, 100.000 cicli operativi (massime classi previste). Con 20 perni attivi in acciaio temperato per lato cilindro. **ASSEMBLATO NEL NOSTRO LABORATORIO IN 24/48 ORE.**

Articolo	Codice	A	B	N° Ch	Cf
KABA06CDKZ3030LAMNI	00427395	30	30	3	1
KABA06CDKZ3530LAMNI	00427401	35	30	3	1
KABA06CDKZ4030LAMNI	00427418	40	30	3	1
KABA06CDKZ4530LAMNI	00427425	45	30	3	1
KABA06CDKZ5030LAMNI	00427432	50	30	3	1
KABA06CDKZ6030LAMNI	00427449	60	30	3	1

Profilo dedicato

Possibilità di ordinare profili dedicati con chiavi e tessere personalizzate.
Per conoscere la procedura commerciale contatta i nostri uffici al numero 0187-697056 o scrivi a ordini@caneseferramenta.it

ECCO I VANTAGGI

- Controllo esclusivo duplicazione della chiave nel tempo;
- Tessera personalizzata, con pubblicità gratuita;
- Service dedicato nella manutenzione e creazione dei piani di chiusura.

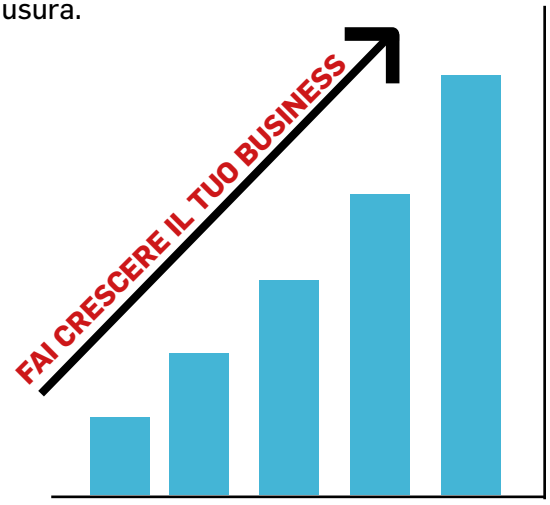

dormakaba

Altissima sicurezza alla portata di TUTTI

Massima severità nei processi di duplicazione delle chiavi

Chiave reversibile
Nessun angolo vivo:
non danneggia borse e vestiti;
Chiave in alpacca: per una maggior durata;
Schemi di foratura codificati: le posizioni di lettura del perno non sono visibili sulla chiave.

dormakaba

MATRIX PLUS

SISTEMA DI PROTEZIONE

STOCK profilo 045

Affidabilità a chiave reversibile

Cilindro Europeo di altissima sicurezza con oltre 369 miliardi di combinazioni possibili.
Protezione a lungo termine grazie al brevetto europeo EP2890856B1 con certificato EN 1303 e DIN 18252 classe C&D.
Fino a 16 perni attivi in acciaio temperato per lato cilindro. Protezione contro bumping, picking e grimaldelli.
Con barre anti-spezzamento sul corpo cilindro.
Possibilità di clip con chip Legic per utilizzo in cilindri meccatronici.
Protezione antincendio testato secondo normative EN1634-1 ed EN1634-2.

Canese Dante
DAL 1959 PROFESSIONISTI NELLA DISTRIBUZIONE

DORMAKABA

COPPIA CILINDRI DA APPLICARE

dormakaba

Set di cilindri per Cisa elettrica 1A721-31 (interno ed esterno); con diametro 25 mm e 4 fori universali. Con 3 chiavi LK con collo lungo.

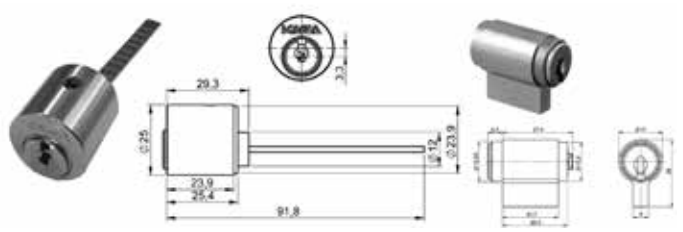

Articolo	Codice	Cf
KABA045AK699AK745NI	00382304	1

COPPIA CILINDRI DA APPLICARE

dormakaba

Set di cilindri Matrix adattabili alla serratura elettrica Cisa AK285 e AK745. Con 3 chiavi LK a collo lungo.

Articolo	Codice	Cf
KABA045AK745AK285NI	00382311	1

CILINDRO DA APPLICARE

dormakaba

Cilindro da applicare con diametro di 25 mm con 4 fori universali. Con 2 chiavi LK collo lungo.

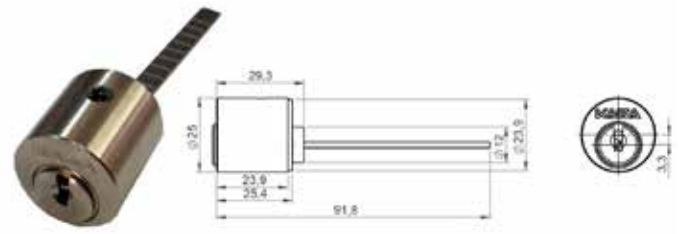

Articolo	Codice	Cf
KABA045AK745NI	00382328	1

DOPPIO CILINDRO FICHET

dormakaba

Doppio cilindro adattabile Fichet BSZ con finitura in oro satinato e diametro 26 mm. Con 3 chiavi LK collo lungo.

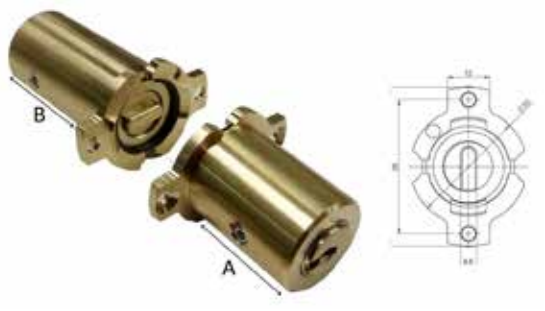

Articolo	Codice	A	B	Cf
KABA045AK753DZ3434MS	00382335	34	34	1
KABA045AK753DZ3450MS	00382342	34	50	1
KABA045AK753DZ3470MS	00382359	34	70	1
KABAAK75334PRIO	00338981	34 - 34		1
KABAAK75350PRIO	00338998	34 - 50		1

DOPPIO CILINDRO MEGABLOCK-AXIRA

dormakaba

Doppio cilindro Matrix adattabile per Megablock-Axira dimensioni 32,5 - 57,3 mm. Finitura in oro satinato. Con 3 chiavi LK con collo lungo.

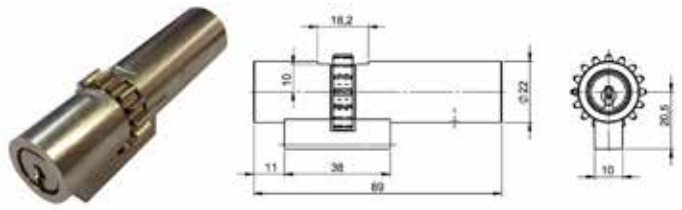

Articolo	Codice	Cf
KABA045AK774DZCH3257NI	00382366	1

CILINDRO A POMPA TIPO CR

dormakaba

Cilindro a pompa di ricambio adattabile per CR e Cerutti. Diametro pompa 25 mm. Con 3 chiavi LK a collo lungo.

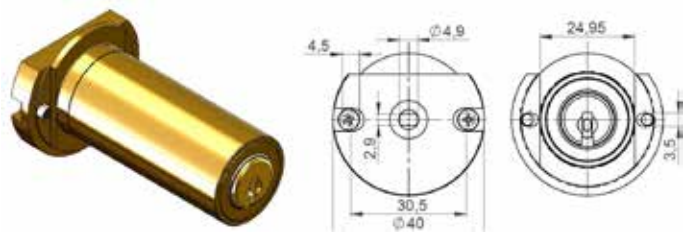

Articolo	Codice	Lunghezza	Cf
KABA045AK94060DRZNI	00382373	60 mm	1
KABA045AK94070DRZNI	00382380	70 mm	1
KABA045AK94080DRZNI	00382397	80 mm	1

CILINDRO A POMPA TIPO MOTTURA

dormakaba

Cilindro di ricambio adattabile per Mottura serrature da applicare serie 30 su piastra. Diametro pompa 34 mm. Piastra da 104,50 x 127 mm. Con 3 chiavi LK.

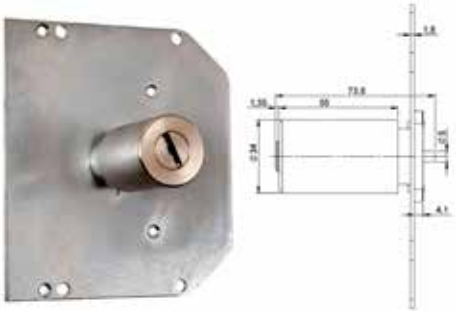

Articolo	Codice	Lunghezza	Cf
KABA045AK95860DRZNI	00382403	60 mm	1
KABA045AK95870DRZNI	00382410	70 mm	1
KABA045AK95880DRZNI	00382427	80 mm	1

CILINDRO DA APPLICARE

dormakaba

Cilindro da applicare per esterni con diametro di 29 mm e camma decentrata regolabile. Con 2 chiavi LK collo lungo.

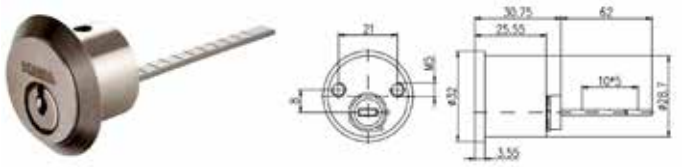

Articolo	Codice	Cf
KABA045AZ964001	00382434	1

CILINDRO PER ANTIPANICO

dormakaba

Cilindro per maniglia esterna antipanico Cisa 0707829 (Tipo vecchio con inserto non smontabile) - AK796. In dotazione 3 chiavi LK con collo lungo.

Articolo	Codice	Cf
KABA045BIBLEAK796NI	00382441	1

CILINDRO TIPO PREFER

dormakaba

Cilindro per serratura da basculante e serranda. Con 3 chiavi LK a collo lungo.

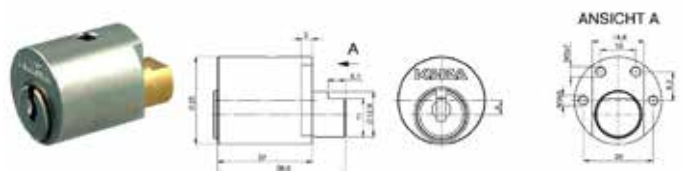

Articolo	Codice	Cf
KABA045RZAK731NI	00383165	1

CILINDRO AD INTERRUTORE

dormakaba

Cilindro ad interruttore con 23 mm di diametro con ritorno a molla. Con 3 chiavi a collo lungo.

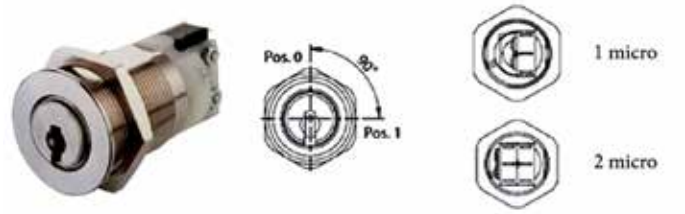

Articolo	Codice	Cf
KABA045SZM8530331NI	00383172	1

CILINDRO PER LUCCHETTO

dormakaba

Cilindro per lucchetto corazzato Cisa 28550…. Con 3 chiavi a collo lungo.

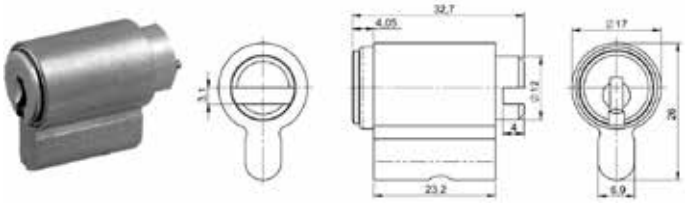

Articolo	Codice	Cf
KABA045VHSAK793NI	00383189	1

Canese Dante
DAL 1959 PROFESSIONISTI NELLA DISTRIBUZIONE

DOPPIO CILINDRO MATRIX PLUS

dormakaba

Doppio cilindro europeo di altissima sicurezza con oltre 369 miliardi di combinazioni possibili. Oltre 125.000 combinazioni per ogni profilo cliente. Brevetto internazionale Nr. WO 01/177466, valido fino al 2033 - Certificato EN 1303: Sicurezza intrinseca: CLASSE 6 - Resistenza all'attacco: CLASSE 2 - Durata CLASSE: 6, 100.000 cicli operativi (massime classi previste). Fino a 16 perni attivi in acciaio temperato per lato cilindro. Antibumpin; barre anti-spezzamento sul corpo cilindro; possibilità di clip con chip Legic per utilizzo in cilindri meccatronici; duplicazione chiavi protetta tramite tessera di proprietà.

Articolo	Codice	A	B	N° Ch	Cf
KABA045DZ3030BSZLAMNI	00382724	30	30	3	1
KABA045DZ3030BSZLAMNI5CH	00382762	30	30	5	1
KABA045DZ3030BSZLAMNIKA2	00382731	30	30	6 in Ka	1
KABA045DZ3030BSZLAMNIKA3	00382748	30	30	9 in Ka	1
KABA045DZ3030BSZLAMNIKA4	00382755	30	30	12 in Ka	1
KABA045DZ3035BSZLAMNI	00382779	30	35	3	1
KABA045DZ3040BSZLAMNI	00382786	30	40	3	1
KABA045DZ3045BSZLAMNI	00382793	30	45	3	1
KABA045DZ3050BSZLAMNI	00382816	30	50	3	1
KABA045DZ3050BSZLAMNIAB	00382823	30	50	6	1
KABA045DZ3050BSZLAMNIKA2	00382830	30	50	6 in Ka	1
KABA045DZ3050BSZLAMNIKA3	00382847	30	50	9 in Ka	1
KABA045DZ3050BSZLAMNIKA4	00382854	30	50	12 in Ka	1
KABA045DZ3050BSZLAMNI5CH	00382861	30	50	5	1
KABA045DZ3055BSZLAMNI	00382878	30	55	3	1
KABA045DZ3060BSZLAMNI	00382885	30	60	3	1
KABA045DZ3070BSZLAMNI	00382892	30	70	3	1
KABA045DZ3080BSZLAMNI	00382908	30	80	3	1
KABA045DZ3535BSZLAMNI	00382915	35	35	3	1
KABA045DZ3540BSZLAMNI	00382922	35	40	3	1
KABA045DZ3545BSZLAMNI	00382939	35	45	3	1
KABA045DZ3550BSZLAMNI	00382946	35	50	3	1
KABA045DZ3550BSZLAMNI5CH	00382953	35	50	5	1
KABA045DZ3555BSZLAMNI	00382960	35	55	3	1
KABA045DZ3560BSZLAMNI	00382977	35	60	3	1
KABA045DZ4040BSZLAMNI	00382984	40	40	3	1
KABA045DZ4045BSZLAMNI	00382991	40	45	3	1
KABA045DZ4050BSZLAMNI	00383004	40	50	3	1
KABA045DZ4060BSZLAMNI	00383011	40	60	3	1
KABA045DZ4070BSZLAMNI	00383028	40	70	3	1
KABA045DZ4545BSZLAMNI	00383035	45	45	3	1
KABA045DZ4550BSZLAMNI	00383042	45	50	3	1
KABA045DZ4560BSZLAMNI	00382281	45	60	3	1
KABA045DZ5050BSZLAMNI	00383059	50	50	3	1
KABA045DZ5060BSZLAMNI	00383066	50	60	3	1

DOPPIO CILINDRO MATRIX PLUS BAZ

dormakaba

Doppio cilindro europeo di altissima sicurezza con oltre 369 miliardi di combinazioni possibili. Oltre 125.000 combinazioni per ogni profilo cliente. Brevetto internazionale Nr. WO 01/177466, valido fino al 2033 - Certificato EN 1303: Sicurezza intrinseca: CLASSE 6 - Resistenza all'attacco: CLASSE 2 - Durata CLASSE: 6, 100.000 cicli operativi (massime classi previste). Fino a 16 perni attivi in acciaio temperato per lato cilindro. Antibumpin; barre anti-spezzamento sul corpo cilindro; possibilità di clip con chip Legic per utilizzo in cilindri meccatronici; duplicazione chiavi protetta tramite tessera di proprietà.

Articolo	Codice	A	B	N° Ch	Cf
KABA045DZ3050BSZLAMBAZ	00382809	30	50	3	1

CILINDRO CON CODOLO MATRIX PLUS

dormakaba

Cilindro europeo con codolo rasabile di altissima sicurezza con oltre 369 miliardi di combinazioni possibili. Oltre 125.000 combinazioni per ogni profilo cliente. Brevetto internazionale Nr. WO 01/177466, valido fino al 2033 - Certificato EN 1303: Sicurezza intrinseca: CLASSE 6 - Resistenza all'attacco: CLASSE 2 - Durata CLASSE: 6, 100.000 cicli operativi (massime classi previste). Fino a 16 perni attivi in acciaio temperato per lato cilindro. Antibumpin; barre anti-spezzamento sul corpo cilindro; possibilità di clip con chip Legic per utilizzo in cilindri meccatronici; duplicazione chiavi protetta tramite tessera di proprietà. Chiavi LK con collo lungo di serie.

Articolo	Codice	A	B	N° Ch	Cf
KABA045DKZ3030LAMNI	00382489	30	30	3	1
KABA045DKZ3030LAMNI5CH	00382595	30	30	5	1
KABA045DKZ3030LAMNIAB	00382496	30	30	4A + 2B	1
KABA045DKZ3030LAMNIKA2	00382557	30	30	6 in Ka	1
KABA045DKZ3030LAMNIKA3	00382564	30	30	9 in Ka	1
KABA045DKZ3030LAMNIKA4	00382571	30	30	12 in Ka	1
KABA045DKZ3030LAMNIKA5	00382588	30	30	15 in Ka	1
KABA045DKZ3530LAMNI	00382601	35	30	3	1
KABA045DKZ3530LAMNI5CH	00382618	35	30	5	1
KABA045DKZ4030LAMNI	00382625	40	30	3	1
KABA045DKZ4030LAMNI5CH	00382632	40	30	5	1
KABA045DKZ4530LAMNI	00382649	45	30	3	1
KABA045DKZ5030LAMNI	00382656	50	30	3	1
KABA045DKZ6030LAMNI	00382663	60	30	3	1
KABA045DKZ7030LAMNI	00382670	70	30	3	1
KABA045DKZ8030LAMNI	00382687	80	30	3	1
KABA045DKZ9030LAMNI	00382694	90	30	3	1
KABA045DKZ10030LAMNI	00382458	100	30	3	1

CILINDRO CON CODOLO MATRIX PLUS BAZ

dormakaba

Doppio cilindro europeo di altissima sicurezza con oltre 369 miliardi di combinazioni possibili. Oltre 125.000 combinazioni per ogni profilo cliente. Brevetto internazionale Nr. WO 01/177466, valido fino al 2033 - Certificato EN 1303: Sicurezza intrinseca: CLASSE 6 - Resistenza all'attacco: CLASSE 2 - Durata CLASSE: 6, 100.000 cicli operativi (massime classi previste). Fino a 16 perni attivi in acciaio temperato per lato cilindro. Antibumpin; barre anti-spezzamento sul corpo cilindro; possibilità di clip con chip Legic per utilizzo in cilindri meccatronici; duplicazione chiavi protetta tramite tessera di proprietà.

Articolo	Codice	A	B	N° Ch	Cf
KABA045DKZ3030LAMBAZ	00382465	30	30	3	1

MEZZO CILINDRO MATRIX PLUS

dormakaba

Mezzocilindro europeo di altissima sicurezza con oltre 369 miliardi di combinazioni possibili. Oltre 125.000 combinazioni per ogni profilo cliente. Brevetto internazionale Nr. WO 01/177466, valido fino al 2033 - Certificato EN 1303: Sicurezza intrinseca: CLASSE 6 - Resistenza all'attacco: CLASSE 2 - Durata CLASSE: 6, 100.000 cicli operativi (massime classi previste). Fino a 16 perni attivi in acciaio temperato per lato cilindro. Antibumpin; barre anti-spezzamento sul corpo cilindro; possibilità di clip con chip Legic per utilizzo in cilindri meccatronici; duplicazione chiavi protetta tramite tessera di proprietà. Nella versione 25+15 la lunghezza totale del corpo è di 25 mm dal lato cilindro e 15 mm dal lato cieco. Chiavi LK a collo lungo di serie.

Articolo	Codice	A	B	Ch	Cf
KABA045HZ25NI	00383080	25	15	3	1
KABA045HZ30NI	00383097	30	10	3	1
KABA045HZ35NI	00383103	35	10	3	1
KABA045HZ40NI	00383110	40	10	3	1
KABA045HZ45NI	00383127	45	10	3	1
KABA045HZ60NI	00383134	60	10	3	1

CILINDRO PER ANTIPANICO

dormakaba

Cilindro per maniglia esterna antipanico Cisa 0707828 (Tipo nuovo con inserto non smontabile) - AK434. In dotazione 3 chiavi LK con collo lungo.

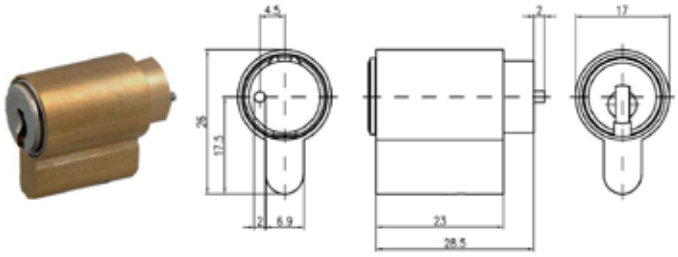

Articolo	Codice	Cf
KABA045FGZAK434NI	00383073	1

INSERTO MATRIX

dormakaba

Inserti presenti su tutti i sistemi meccanici KABA. Gruppi in serie di KA. Ideali per costruire gruppi modulari di cilindri con la stessa chiave. In totale 5 chiavi a gruppo.

Articolo	Codice	Pezzi	Cf
KABA045INS030NIKA2	00382502	2	1
KABA045INS030NIKA3	00382519	3	1
KABA045INS030NIKA4	00382526	4	1
KABA045INS030NIKA5	00382298	5	1
KABA045INS030NIKA6	00382533	6	1
KABA045INS030NIKA8	00382540	8	1

Canese Dante
DAL 1959 PROFESSIONISTI NELLA DISTRIBUZIONE

EFFE-TI TARONI

DOPPIO CILINDRO SERIE 1

Corpo In ottone massiccio trafilato. Rotori in ottone massiccio. 5 Pistoncini in ottone (3 pistoncini per il 1040/C). Contro - pistoncini in ottone. Molle in bronzo fosforoso. In dotazione 3 chiavi con profilo paracentrico. Per il 1040 chiave FTTAR3 - 3R; per tutti gli altri FTTAR5 - 5R.

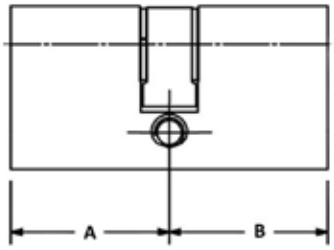

Articolo	Codice	Mm	A	B	Ch	Cam	Finit.	Cf
FT1040/CDIN	00378277	40	20	20		DIN	Ottone	*12
FT1054/CDIN	00378307	54	27	27		DIN	Ottone	*12
FT1054/CKA	00378314	54	27	27	In ka		Ottone	*12
FT1054/CUNIV	00378321	54	27	27		UNI	Ottone	*12
FT1054/CDINNIC	00379021	54	27	27		UNI	Nickel	*12
FT1058/SDIN	00378338	58	27	31		DIN	Ottone	*12
FT1058/SKA	00378345	58	27	31	In ka		Ottone	*12
FT1058/SUNIV	00378352	58	27	31		UNI	Ottone	*12
FT1062/CDIN	00378376	60	30	30		DIN	Ottone	*12
FT1062/CKA	00378383	60	30	30	In ka		Ottone	*12
FT1062/CUNIV	00378390	60	30	30		UNI	Ottone	*12
FT1062/CDINNIC	00379045	60	30	30		UNI	Nickel	*12
FT1063/SDIN	00378406	60	27	35		DIN	Ottone	*12
FT1063/SUNIV	00378413	60	27	35		UNI	Ottone	*12
FT1063/SDINNIC	00379038	60	27	35		UNI	Nickel	*12
FT1066/SDIN	00378420	65	30	35		DIN	Ottone	*12
FT1066/SUNIV	00378437	65	30	35		UNI	Ottone	*12
FT1070/CDIN	00378451	70	35	35		DIN	Ottone	*12
FT1070/CUNIV	00378468	70	35	35		UNI	Ottone	*12
FT1070/CDINNIC	00379069	70	35	35		UNI	Nickel	*12
FT1072/SDIN	00376471	70	30	40		DIN	Ottone	*12
FT1072/SUNIV	00378482	70	30	40		UNI	Ottone	*12
FT1072/SDINNIC	00379052	70	30	40		UNI	Nickel	*12
FT1078/SUNIV	00396783	78	31	47		UNI	Ottone	*12
FT1082/CDIN	00378499	82	41	41		DIN	Ottone	*12
FT1082/CUNIV	00396776	82	41	41		UNI	Ottone	*12
FT1083/SDIN	00376488	82	35	47		DIN	Ottone	*12
FT1084/SDIN	00378505	84	31	53		DIN	Ottone	*12
FT1084/SUNIV	00396790	86	31	55		UNI	Ottone	*12
FT1090/CDIN	00378529	90	45	45		DIN	Ottone	*12
FT1093/SDIN	00378512	94	41	53		DIN	Ottone	*12
FT1093/SUNIV	00396806	96	41	55		UNI	Ottone	*12

DOPPIO CILINDRO CON CODOLO SERIE 1.1

Corpo In ottone massiccio trafilato. Rotori in ottone massiccio. 5 Pistoncini in ottone . Contro - pistoncini in ottone. Molle in bronzo fosforoso. In dotazione 3 chiavi con profilo paracentrico FTTAR5 - 5R.

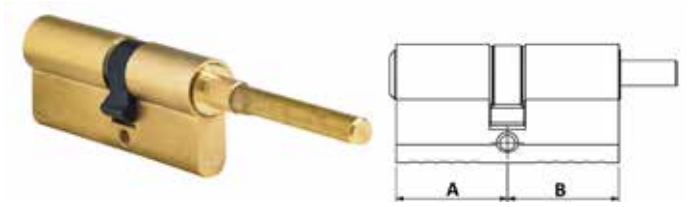

Articolo	Codice	Mm	A	B	Cam	Finitura	Cf
FT1962DIN	00378604	62	31	31	DIN	Ottone	*12

DOPPIO CILINDRO CON POMOLO SERIE 1.1

Corpo In ottone massiccio trafilato. Pomolo in ottone massiccio lucidato con impugnatura ergonomica. Rotori in ottone massiccio. 5 Pistoncini in ottone . Contro - pistoncini in ottone. Molle in bronzo fosforoso. In dotazione 3 chiavi con profilo paracentrico FTTAR5 - 5R.

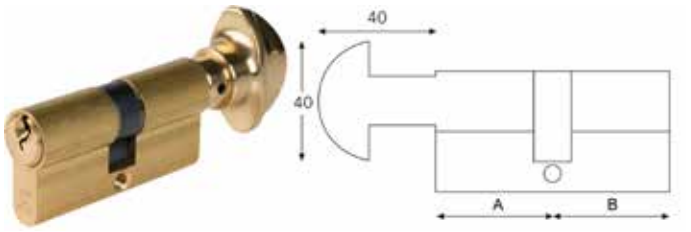

Articolo	Codice	Mm	A	B	Cam	Finitura	Cf
FT1154/CUNIV	00378536	54	27	27	UNI	Ottone	*12
FT1163/SCUNIV	00378543	62	27	35	UNI	Ottone	*12
FT1162/CDINNIC	00417709	62	31	31	DIN	Nickel	*12
FT1170/CUNIV	00378550	70	35	35	UNI	Ottone	*12
FT1170/CDINNIC	00417693	70	35	35	DIN	Nickel	*12
FT1184/SCUNIV	00378567	84	31	53	UNI	Ottone	*12

DOPPIO CILINDRO PER PORTE WC

Doppio cilindro con corpo in ottone massiccio trafilato. Pomolo in ottone massiccio lucidato con impugnatura ergonomica. Rotore in ottone massiccio. Meccanismo con Azionamento antipanico, pomolo – moneta. Camma DIN 30°. Dotazione: Vite di fissaggio. Confezione: Scatola individuale.

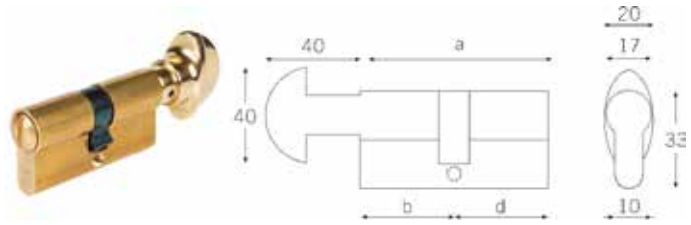

Articolo	Codice	A	B	D	Pz
FT1462/CDIN	00408509	60	30	30	*12

MEZZO CILINDRO SERIE 1.6

Corpo in ottone massiccio trafilato. Rotore in ottone massiccio. 5 Pistoncini in ottone. Contro - pistoncini in ottone. Molle in bronzo fosforoso. 3 chiavi in dotazione con profilo paracentrico FTTAR5 - 5R.

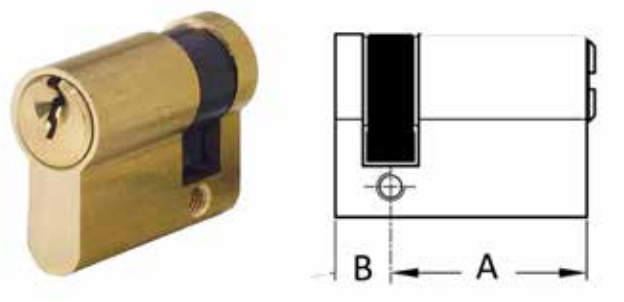

Articolo	Codice	Mm	A	B	Ch	Cam	Cf
FT1641DIN	00378574	41	31	10		DIN	*12
FT1641KA	00378581	41	31	10	In ka		*12
FT1651KA	00378598	51	41	10	In ka		*12

DOPPIO CILINDRO OVALE SERIE 2

Corpo in ottone massiccio trafilato. Rotori in ottone massiccio. 5 Pistoncini in ottone. Contro - pistoncini in ottone. Molle in bronzo fosforoso. In dotazione 3 chiavi con profilo paracentrico ridotto FTTAR8 - 8R. Camma universale.

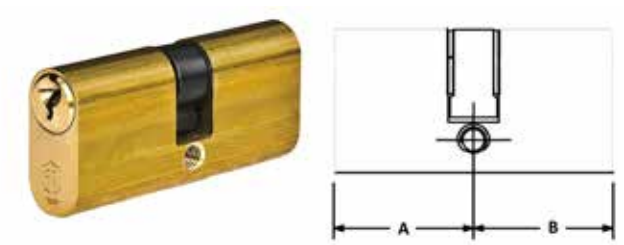

Articolo	Codice	Mm	A	B	Ch	Cf
FT2054/CUNIV	00378611	54	27	27		*12
FT2054/CUNIVKA	00378628	54	27	27	In Ka	*12
FT2060/CUNIV	00378666	60	30	30		*12
FT2060/CUNIVKA	00378673	60	30	30	In Ka	*12
FT2060/SUNIV	00378680	60	27	33		*12
FT2060/SUNIVKA	00378697	60	27	33	In Ka	*12

DOPPIO CILINDRO OVALE CON POMOLO SERIE 2.1

Cilindro con corpo in ottone massiccio trafilato. Rotori in ottone massiccio. 5 Pistoncini in ottone. Contro - pistoncini in ottone. Molle in bronzo fosforoso. In dotazione 3 chiavi con profilo paracentrico ridotto FTTAR8 - 8R. Camma universale.

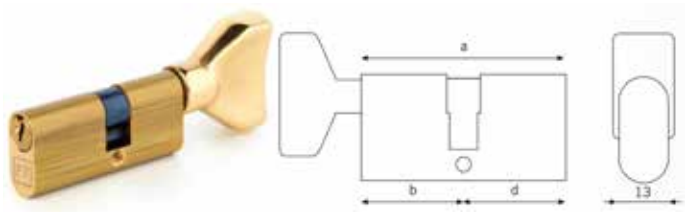

Articolo	Codice	Mm	A	B	Ch	Cf
FT2154/CUNIVKA	00427302	54	27	27	In ka	*12

DOPPIO CILINDRO OVALE SERIE 2.2

Cilindro a 5 perni attivi, di cui 2 in acciaio antitrapano, controperni in ottone, molle in bronzo fosforoso, non frizionato. Corpo in ottone massiccio trafilato, nichel satinato opaco. Rotori in ottone massiccio nichelato. 3 chiavi in dotazione a profilo radiale reversibile codificate con tessera di proprietà. Chiave grezza FTT8.

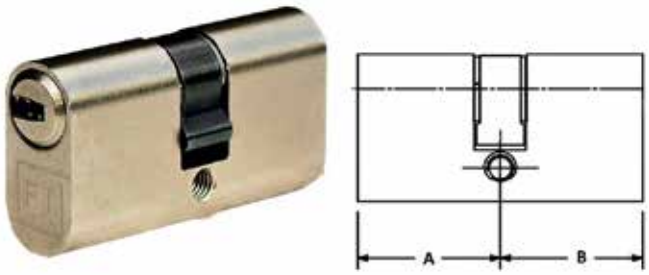

Articolo	Codice	Mm	A	B	Cf
FT2254/CUNIV	00399913	54	27	27	*6
FT2262/CUNIV	00399920	62	31	31	*6

Canese Dante
DAL 1959 PROFESSIONISTI NELLA DISTRIBUZIONE

DOPPIO CILINDRO FRIZIONATO SERIE 3.3

Cilindro con corpo in ottone trafilato. Rotori in ottone nichelato. Camma DIN 30° frizionata. Meccanismo a 6 perni attivi, di cui 2 in acciaio antitrapano antimanipolazione. Contro-pistoncini in ottone. Molle in bronzo fosforoso. In dotazione 3 chiavi (FTTAR16-16R) a profilo radiale reversibile.

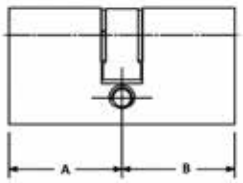

Articolo	Codice	Mm	A	B	Cf
FT3362/C	00383493	62	31	31	*12
FT3366/C	00383509	66	31	35	*12
FT3372/C	00383516	72	31	41	*12
FT3380/S	00383578	80	35	45	*12
FT3381/C	00383523	81	31	50	*12
FT3389/S	00383561	88	35	55	*12
FT3392/S	00383547	91	41	50	*12
FT3391/S	00383554	91	31	60	*12

DOPPIO CILINDRO CON CODOLO SERIE 3.9

Cilindro con corpo in ottone trafilato. Rotori in ottone nichelato. Camma UNI 30°. Meccanismo a 6 perni attivi, di cui 2 in acciaio antitrapano antimanipolazione. Contro-pistoncini in ottone. Molle in bronzo fosforoso. In dotazione 3 chiavi (FTTAR16-16R) a profilo radiale reversibile.

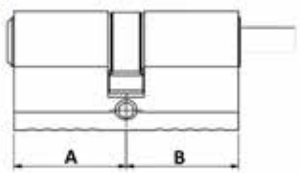

Articolo	Codice	Mm	A	B	Cf
FT3962	00383585	62	31	31	*12
FT3966	00383592	66	31	35	*12
FT3972	00383608	72	31	41	*12
FT3981	00383615	81	31	50	*12
FT3991	00383622	91	31	60	*12

CILINDRO FISSO

Cilindro universale di ricambio in ottone con 4 fori. Lunghezza 50 mm. In dotazione 3 chiavi. Chiave originale TAR 25.

Articolo	Codice	Chiavi	Cf
FT1340	00376525		*20
FT1340KA	00427005	In ka	*20

CILINDRO STACCATO

Cilindro con corpo, rotori, pistoncini e contropistoncini in ottone. Molle in bronzo fosforoso. Astina di comando accorciabile in acciaio zincato. Sistema di cifratura a 5 perni. Chiave originale TAR 25.

Articolo	Codice	Descrizione	Cf
FT1210	00358019	Ottonato	*24

Canese Dante
DAL 1959 PROFESSIONISTI NELLA DISTRIBUZIONE

FT - Sicurezza "Made in Italy" dal 1958
Protezione professionale per ogni esigenza

Hai urgenza di un impianto cilindri in KA - KC -MK - GMK ?

AFFIDATI A NOI !
qualità d'eccellenza, tempi da record, prezzo competitivo!

SERIE 1X
L'entry level professionale

SERIE 3
Qualità e affidabilità

SERIE 5
Alta sicurezza e prestazioni

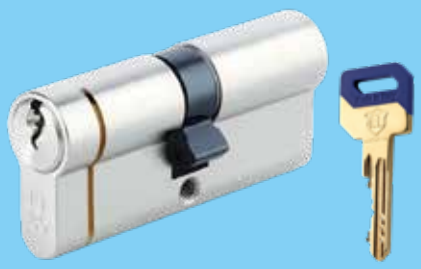

SISTEMI CREABILI ANCHE CON:

Siamo in grado di fornire in 2/3 settimane ogni tipo di impianto!
CONTATTA I NOSTRI UFFICI PER UN PREVENTIVO GRATUITO!
0187 69.70.56 **ordini@caneseferramenta.it**

Canese Dante
DAL 1959 PROFESSIONISTI NELLA DISTRIBUZIONE

FASEM

CILINDRI SPECIALI

FA. SE. M. FABBRICA SERRATURE

Per serrature Fasem 108-112-113-114.
Riferimento chiave Silca articolo FM1.

Articolo	Codice	Diam.	Ch	Cf
FASEMCIL25X13	00229005	25 mm		*20
FASEMCIL25X13KA	00364836	25 mm	In Ka	*20

CILINDRI SPECIALI

FA. SE. M. FABBRICA SERRATURE

Cilindri tondi per serrature Fasem 901. Riferimento chiave Silca articolo FM1.

Articolo	Codice	Mm	A	B	ø	Ch	Cf
FASEMCILT/2222	00229012	54	27	27	25		*20
FASEMCILT/2230	00229029	62	27	35	25		*20
FASEMCILT/2230KA	00364829	62	27	35	25	In ka	*20

FIAM

CILINDRO A SPILLO FIAM

Cilindro in ottone. Perni e controperni in acciaio inox. Prazis. Per serrature Fiam serie 901KE/902KE/903KE/1200 K/1203 K/1300 K/1320 K/1500 K/1504 K.
Riferimento chiave Silca articolo XF2P.

Articolo	Codice	Dotazione chiavi	Cf
FIAM070.00.75	00215138	3 Chiavi a cilindro	*12
FIAM070.10.75KA	00310659	In Ka - 1 Chiave a cilindro	*12

CILINDRO A SPILLO FIAM

Cilindro in ottone. Perni e controperni in acciaio inox. Prazis. Per serrature Fiam serie 901K/902K/903K. Riferimento chiave Silca articolo XF2P.

Articolo	Codice	Dotazione chiavi	Cf
FIAM070.01.75	00054232	3 Chiavi a cilindro	*12
FIAM070.11.75	00258418	In Ka - 1 Chiave a cilindro	*12

CILINDRO A SPILLO FIAM

Cilindro in ottone. Perni e controperni in acciaio inox. Prazis con ingranaggio. Per serrature Fiam serie 109K/109KC.
Riferimento chiave Silca articolo XF2P.

Articolo	Codice	Dotazione chiavi	Cf
FIAM070.09.75	00252690	3 Chiavi a cilindro	*12

CILINDRO A SPILLO FIAM

Cilindro Serie 80. Corpo In Zama.
Perni e controperni in acciaio inox. Per serrature articolo 1400 k.

Articolo	Codice	Dotazione chiavi	Cf
FIAM080.00.75	00323574	3 Chiavi a cilindro	*12

PACCO GORGES

FIAM

Lastrine in acciaio zincato. Per serrature articolo 3132/3133/3134.

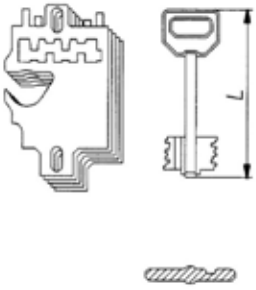

Articolo	Codice	Dotazione chiavi	Cf
FIAM189.75.3132	00215145	3 Chiavi da 75 mm	1

GEGE (DORMAKABA)

CILINDRI SPECIALI

dormakaba

Mezzo cilindro per comandi maniglioni antipanico Cisa. Due chiavi di serie alpaca. Profilo Riservato K950003.

Articolo	Codice	Descrizione	Cf
GEGEESPABIBLEAG263NI	00338820	Tipo Nuovo	*10

CILINDRI SPECIALI

dormakaba

Mezzo cilindro per comandi maniglioni antipanico Cisa. Due chiavi di serie alpaca. Profilo Riservato K950003.

Articolo	Codice	Descrizione	Cf
GEGEESPABIBLEAG264NI	00338837	Tipo Vecchio	*10

COPPIA CILINDRI

dormakaba

Coppia di cilindri in ka per serrature tipo Cisa da applicare ed elettriche. Due chiavi di serie alpaca. Profilo Riservato K950003.

Articolo	Codice	Esterno	Cf
GEGEESPAAG036AG037NI	00337007	50	*10

CILINDRI SPECIALI

dormakaba

Cilindro interruttore con contatto elettrico a levetta. Due chiavi di serie in alpaca. Profilo Riservato K950003. In dotazione 3 chiavi articolo 39 più 1 cantiere solo per tipo 1 micro.

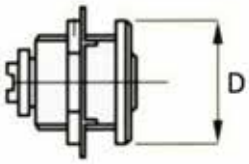

Articolo	Codice	ø	Tipo	Cf
GEGEESPABMZ124X25NISAZ2	00337342	24	2 micro	*10

CILINDRI STACCATI

dormakaba

Cilindro per serrature da applicare. Due chiavi di serie alpaca. Profilo riservato K950003.

Articolo	Codice	Descrizione	Cf
GEGEESPAAZ5D29NI	00326315	Nichelato	*10
GEGEESPAAZ5D29OS	00326322	Ottonato	*10

CILINDRI FISSI

dormakaba

Cilindro universale 4 fori da esterno per serrature da applicare. Due chiavi di serie alpaca. Profilo riservato K950003.

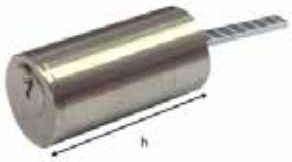

Articolo	Codice	Descrizione	Cf
GEGEESPAAG03640NI	00326292	40 mm in ottone nichelato	*10
GEGEESPAAG03640OS	00326308	40 mm in ottone satinato	*10
GEGEESPAAG03650NI	00328821	50 mm in ottone nichelato	*10
GEGEESPAAG03650OS	00328838	50 mm in ottone satinato	*10

Canese Dante
DAL 1959 PROFESSIONISTI NELLA DISTRIBUZIONE

DOPPIO CILINDRO ESP IN KA

dormakaba

Cilindro con 5 coppie di perni di ottone con oltre 45.000 differenti di cifrature a chiave. Oltre 70.000 cicli garantiti. Camma spessore 9 mm a posizione standard 30°. Temperatura -20°C e +80°C. Chiavi in alpacca con testa angolare. Profilo riservato K950003. Finitura nichelata.

Articolo	Codice	Mm	A	B	Pz
GEGEKCESPADZ3030NI	00394604	60	30	30	1
GEGEKCESPADZ3040NI	00394611	70	30	40	1

DOPPIO CILINDRO ESP

dormakaba

Cilindro a 5 coppie di perni e controperni in ottone. Anti grimaldello, profilo speciale personalizzato, numerazione a codice nella testa della chiave, non frizionato salvo diversa indicazione. In dotazione 3 chiavi con profilo riservato K950003.

Articolo	Codice	Mm	A	B	Finitura	Cf
GEGEESPADZ2323NI	00326070	47,0	23,5	23,5	Nichel	*10
GEGEESPADZ2727NI	00326087	55,0	27,5	27,5	Nichel	*10
GEGEESPADZ2727OS	00326179	55,0	27,5	27,5	Ottone	*10
GEGEESPADZ2730NI	00326094	57,5	27,5	30,0	Nichel	*10
GEGEESPADZ2730OS	00326186	57,5	27,5	30,0	Ottone	*10
GEGEESPADZ3030NI	00326100	60,0	30,0	30,0	Nichel	*10
GEGEESPADZ3030OS	00326193	60,0	30,0	30,0	Ottone	*10
GEGEESPADZ3035NI	00326117	65,0	30,0	35,0	Nichel	*10
GEGEESPADZ3040NI	00326124	70,0	30,0	40,0	Nichel	*10
GEGEESPADZ3040OS	00326209	70,0	30,0	40,0	Ottone	*10
GEGEESPADZ3535NI	00326131	70,0	35,0	35,0	Nichel	*10
GEGEESPADZ3540NI	00427807	75,0	35,0	40,0	Nichel	*10
GEGEESPADZ3535OS	00326216	70,0	35,0	35,0	Ottone	*10
GEGEESPADZ3050NI	00326148	80,0	30,0	50,0	Nichel	*10
GEGEESPADZ4040NI	00326155	80,0	40,0	40,0	Nichel	*10
GEGEESPADZ3055NI	00338844	85,0	30,0	55,0	Nichel	*10
GEGEESPADZ4045NI	00337328	85,0	40,0	45,0	Nichel	*10
GEGEESPADZ4050NI	00326162	90,0	40,0	50,0	Nichel	*10

DOPPIO CILINDRO ESP FRIZIONATO

dormakaba

Cilindro a 5 coppie di perni e controperni in ottone. Anti grimaldello, profilo speciale personalizzato, numerazione a codice nella testa della chiave, non frizionato salvo diversa indicazione. In dotazione 3 chiavi con profilo riservato K950003. Finitura nichel.

Articolo	Codice	Mm	A	B	Cf
GEGEESPADZ3030BSZNI	00373975	60	30	30	*10
GEGEESPADZ3035BSZNI	00355957	65	30	35	*10
GEGEESPADZ3040BSZNI	00355964	70	30	40	*10
GEGEESPADZ3540BSZNI	00355988	75	35	40	*10
GEGEESPADZ3050BSZNI	00355971	80	30	50	*10
GEGEESPADZ3545BSZNI	00356008	80	35	45	*10
GEGEESPADZ4045BSZNI	00355995	85	40	45	*10

CILINDRI CON CODOLO ESP NICHELATO

dormakaba

Cilindro a 5 coppie di perni e controperni in ottone. Anti grimaldello, profilo speciale personalizzato, numerazione a codice nella testa della chiave. In dotazione 3 chiavi con profilo riservato K950003.

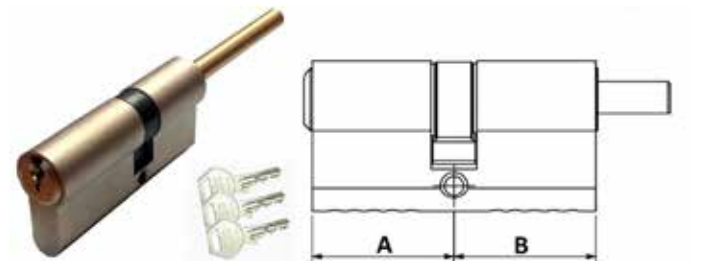

Articolo	Codice	Mm	A	B	Cf
GEGEESPADKZ3030NI	00328845	60	30	30	*10
GEGEESPADKZ3530NI	00328852	65	35	30	*10
GEGEESPADKZ4030NI	00328869	70	40	30	*10
GEGEESPADKZ4530NI	00328876	75	45	30	*10
GEGEESPADKZ5030NI	00328883	80	50	30	*10
GEGEESPADKZ6030NI	00328890	90	60	30	*10

MEZZI CILINDRI ESP

dormakaba

Cilindro a 5 coppie di perni e controperni in ottone. Anti grimaldello, profilo speciale personalizzato, numerazione a codice nella testa della chiave. In dotazione 3 chiavi con profilo riservato K950003.

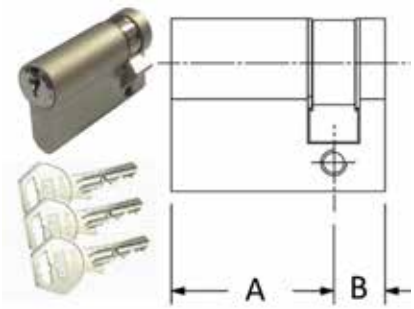

Articolo	Codice	Mm	A	B	Finitura	Cf
GEGEESPAHZ27NI	00354202	37	27	10		*10
GEGEESPAHZ30NI	00326223	40	30	10		*10
GEGEESPAHZ30OS	00326285	40	30	10	Ottone	*10
GEGEESPAHZ35NI	00326230	45	35	10		*10
GEGEESPAHZ40NI	00326247	50	40	10		*10
GEGEESPAHZ50NI	00326254	60	50	10		*10
GEGEESPAHZ60NI	00326261	70	60	10		*10
GEGEESPAHZ70NI	00326278	80	70	10		*10

ACCESSORI dormakaba

Rosetta per cilindri tondi.

Articolo	Codice	Cf
GEGEZUST18R9NI	00337717	*10

ISEO

CILINDRO A SPILLO ISEO

Cilindro montato su supporto In Zama. Due boccole guidachiave in nylon. Per Serrature Serie 78. Riferimento chiave Silca articolo XIE3 - XIE4.

Articolo	Codice	Descrizione	Cf
ISE990875	00299510	2 Chiavi per cilindro	*10

CILINDRI SPECIALI ISEO

Cilindro F5 a doppio profilo tondo sfaccettato, chiave a 5 spine piccola. Per cancelli e fascia. Riferimento chiave Silca articolo IE6.

Articolo	Codice	Mm	A	B	ø	Cf
ISE840027277	00271981	54	27	27	22	*10
ISE842028287	00271998	54	27	27	26	*10

CILINDRI SPECIALI ISEO

Coppia Cilindri F5 da applicare alla serratura e cilindro F5 esterno fisso per porte con spessore massimo 50mm. Da abbinare ad elettroserrature serie 500**-505**. Chiavi con 5 spine grandi. Riferimento chiave Silca articolo IE6.

Articolo	Codice	Lunghezza	Diam.	Cf
ISE853507	00287609	50 mm	26 mm	*10

CILINDRI SPECIALI ISEO

Coppia Cilindri F5 interno da applicare alla serratura e cilindro F5 esterno fisso. Da abbinare a serrature da applicare portoncino e elettroserrature solo scrocco. Chiave 5 spine grandi. Per serie 431-432-435-436-437-438-450-451-452-481-482-485-486-491-492-493-494-495-496-4250-4210-5950-4910-4350-5200-5203-5204-5205-5220-5224-5250-5253-5255. Riferimento chiave Silca articolo IE6.

Articolo	Codice	Lunghezza	Diam.	Cf
ISE854507DX	00298988	50 mm	26 mm	*10

Canese Dante
DAL 1959 PROFESSIONISTI NELLA DISTRIBUZIONE

DOPPIO CILINDRO R6 PLUS

Cilindro R6 a doppio profilo. Chiave piatta in ottone nichelato a 6 spine. Protezione antitrapano nel corpo cilindro. Camma DIN 30°. Code card e chiavi a duplicazione libera. In dotazione 5 chiavi. Chiave originale ISE020819.

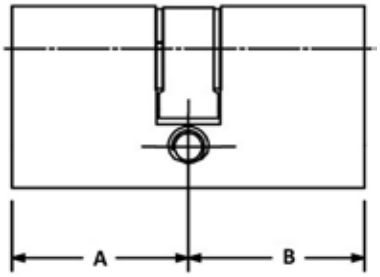

Articolo	Codice	Mm	A	B	Cf
ISE82R6030309C	00309264	60	30	30	1
ISE82R6030359C	00308694	65	30	35	1
ISE82R6030409C	00308700	70	30	40	1
ISE82R6035359C	00308724	70	35	35	1
ISE82R6030509C	00308717	80	30	50	1
ISE82R6030559C	00377577	85	30	55	1
ISE82R6040509C	00308731	90	40	50	1

DOPPIO CILINDRO FRIZIONATO CSR R9 PLUS

Cilindro con barra antispezzamento in acciaio armonico, per aumentare la resistenza alla rottura e allo sfilamento. Resistenza al bumping: perni e controperni certificati contro la manipolazione in acciaio inox. Resistenza al trapano: dispositivi anti-trapano nel corpo e nel cilindretto. Sicurezza grado 5: min. 30.000 cifrature. Security Card. Sistema a tre file di cifratura: superiore, inferiore e laterale per sistemi ammaestrati complessi. In dotazione 3 chiavi.

Articolo	Codice	Mm	A	B	Cf
ISE82RP930309	00366090	60	30	30	*5
ISE82RP930359	00366106	65	30	35	*5
ISE82RP940409	00366120	80	40	40	*5
ISE82RP930709	00366182	100	30	70	*5

CILINDRI CON CODOLO R6 PLUS

Cilindro R6 a profilo europeo con codolo predisposto per pomolo. Chiave piatta in ottone nichelato a 6 spine. Protezione antitrapano nel corpo cilindro. Camma DIN 30°. Code card e chiavi a duplicazione libera. In dotazione 5 chiavi più 1 cantiere. Chiave originale ISE020819.

Articolo	Codice	Mm	A	B	Cf
ISE82R66D0309C	00304665	60	30	30	1
ISE82R66D0359C	00304795	65	35	30	1
ISE82R66D0409C	00304672	70	40	30	1
ISE82R66D0509C	00304689	80	50	30	1
ISE82R66D0609C	00313315	90	60	30	1

CILINDRO CON CODOLO RASABILE CSR R9 PLUS

Cilindro con barra antispezzamento in acciaio armonico, per aumentare la resistenza alla rottura e allo sfilamento. Resistenza al bumping: perni e controperni certificati contro la manipolazione in acciaio inox. Resistenza al trapano: dispositivi anti-trapano nel corpo e nel cilindretto. Sicurezza grado 5: min. 30.000 cifrature. Security Card. Sistema a tre file di cifratura: superiore, inferiore e laterale per sistemi ammaestrati complessi. In dotazione 3 chiavi.

Articolo	Codice	Mm	A	B	Cf
ISE82RP6D0309	00366199	60	30	30	*5
ISE82RP6D0709	00366243	100	30	70	*5

CILINDRI MEZZI CSR R9 PLUS

Resistenza al bumping: perni e controperni certificati contro la manipolazione in acciaio inox. Resistenza al trapano: dispositivi anti-trapano nel corpo e nel cilindretto. Sicurezza grado 5: min. 30.000 cifrature. Security Card. Sistema a tre file di cifratura: superiore, inferiore e laterale per sistemi ammaestrati complessi. In dotazione 3 chiavi.

Articolo	Codice	Mm	A	B	Cf
ISE82RP030109	00366250	40	30	10	*5

CILINDRO A FICHET CSR R9 PLUS

Coppia di cilindri per serrature Fichet, interno ed esterno da applicare alla serratura. In ottone con cifratura a 9 perni. Protezione antitrapano nel corpo e nel cilindretto. Perni di cifratura in acciaio inox. In dotazione Security Card con 3 chiavi.

Articolo	Codice	Dimensioni	Cf
ISE8FRP033337	00366281	Da 33 a 33 mm	1
ISE8FRP033507	00366298	Da 33 a 50 mm	1

CILINDRO A POMPA

Cilindro esterno a pompa. Corpo in zama nichelato. Spina antitrapano. Cannotto antistrappo in acciaio carboniturato e verniciato. Per serrature serie 901-903-910-911-913-915. Riferimento chiave Silca articolo 5IE5.

Articolo	Codice	Diam.	Lunghezza	Cf
ISE990011	00271950	27 mm	52 mm	1
ISE990012	00271967	27 mm	62 mm	1
ISE990013	00282222	27 mm	72 mm	1

DOPPIO CILINDRO A POMPA

Coppia cilindri interno e esterno a pompa. Interno corpo in ottone nichelato, esterno corpo in zama nichelato. Spina antitrapano. Cannotto antistrappo in acciaio carboniturato e verniciato. Per serrature serie 901-903-910-911-913-915. Riferimento chiave Silca articolo 5IE5.

Articolo	Codice	Diam.	Lunghezza	Cf
ISE990022	00294829	27 mm	62 mm	1
ISE990023 IN E	00294836	27 mm	72 mm	1

MG - MONTI

CILINDRI OVALI

Doppio cilindro con corpo, perni e controperni in ottone. Molle in acciaio inox. Camma DIN. In dotazione 3 chiavi. Riferimento chiave Silca articolo MN6 - MN6R.

Articolo	Codice	Mm	A	B	Cf
MG018.56	00076548	56	28	28	*10

CILINDRI OVALI

Doppio cilindro con corpo in ottone nichelato. Perni in acciaio temprato. Controperni e molle in acciaio inox. Sistema a 15 perni attivi. Camma DIN 30°. In dotazione 3 chiavi punzonate HS.

Articolo	Codice	Mm	A	B	Ch	Cf
MGH18640N000	00363099	62	31	31		*10
MGH18640N100KA	00363105	62	31	31	In ka	*10

Canese Dante
DAL 1959 PROFESSIONISTI NELLA DISTRIBUZIONE

CILINDRI OVALI

Doppio cilindro con corpo in ottone nichelato. Perni in acciaio temprato. Controperni e molle in acciaio inox. Sistema a 15 perni attivi. Camma DIN 30°. In dotazione 5 chiavi punzonate HSP.

Articolo	Codice	Mm	A	B	Cf
MGP18640N50	00296892	62	31	31	*10

CILINDRI TONDI

Doppio cilindri con corpo, perni e controperni in ottone. Molle in acciaio inox. Camma DIN. Diametro di 26 mm. Riferimento chiave Silca articolo MN9 - MN9R. In dotazione 3 chiavi.

Articolo	Codice	Mm	A	B	Ch	Cf
MG019.56	00076555	56	28	28		*10
MG019.56KA	00321242	56	28	28	In ka	*10
MG019.60	00076562	60	28	32		*10
MG019.70	00076579	70	28	42		*10
MG019.80	00076586	80	28	52		*10
MG019.80KA1	00289139	80	28	52	In ka	*10
MG019.80KA2	00320290	80	28	52	In ka	*10

CILINDRI TONDI

Doppio cilindri con corpo, perni e controperni in ottone. Molle in acciaio inox. Camma DIN. Diametro di 22 mm. Riferimento chiave Silca articolo MN5 - MN5R. In dotazione 3 chiavi.

Articolo	Codice	Mm	A	B	Ch	Cf
MG020.56	00076593	56	28	28		*10
MG020.56KA	00333665	56	28	28	In ka	*10
MG020.70	00283724	70	28	42		*10

MOIA

CILINDRO A POMPA

Cilindro a pompa con 3 chiavi punzonate padronali e 1 cantiere.

Articolo	Codice	Lunghezza	Cf
MOIAJ175/G4	00392716	60 mm	1
MOIAJ169/G4	00393300	80 mm	1

CILINDRO A POMPA

Meccanismo a 6 lamelle. Doppie sfere di acciaio anti-trapano. Corazza parastrappo esterna. Su Piastra. Chiave Originale articolo 165/P.

Articolo	Codice	Diam.	Lunghezza	Cf
MOIA175/4	00332538	30 mm	60 mm	1
MOIA168/4	00332545	30 mm	70 mm	1
MOIA169/4	00332552	30 mm	80 mm	1

Tecnologia che protegge
C28PLUS

Cilindro europeo di alta sicurezza Mottura e chiave con elemento mobile brevettato, perni matematici e controlli profilo superiori e laterali.

Inquadra e scopri di più

MOTTURA Club
Centro duplicazione chiavi protette

Duplicazione protetta
Consentita solo nei centri autorizzati Mottura Club

Elemento mobile brevettato
Protezione contro duplicazioni non autorizzate

Chiave matematica
Protezione contro tracing e decodifica

Corpo e rotore rinforzati
Dispositivi integrati anti-foratura

SKG
A2P *
ICIM

Resistenza certificata
Protezione contro picking (ICIM) e bumping (test BSI/TS007)

mottura.it

Part of ASSA ABLOY

MOTTURA
safeguarding your security

Canese Dante
DAL 1959 PROFESSIONISTI NELLA DISTRIBUZIONE

MOTTURA

DOPPIO CILINDRO CHAMPIONS C28PLUS

Cilindro con boccola mobile su chiave, Antibumping, Antipicking, Antitracing , con spine in acciaio sul corpo e sul rotore, con Security Card, duplicazione chiavi protetta. In dotazione 3 chiavi.

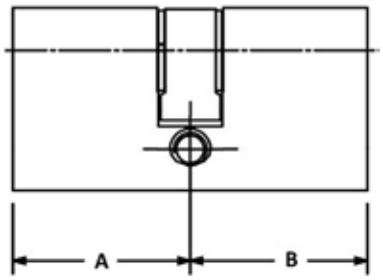

Articolo	Codice	Mm	A	B	Cf
MOCP8D313101	00359528	62	31	31	1
MOCP8D313601	00359535	67	31	36	1
MOCP8D314101	00359542	72	31	41	1
MOCP8D363601	00359559	72	36	36	1
MOCP8D314601	00359566	77	31	46	1
MOCP8D364101	00359573	77	36	41	1
MOCP8D315101	00359580	82	31	51	1
MOCP8D414101	00359597	82	41	41	1
MOCP8D365101	00359610	87	36	51	1

MEZZO CILINDRO CHAMPIONS C28 PLUS

Cilindro con boccola mobile su chiave, antigrimaldello, con spine in acciaio sul corpo e sul rotore, con Security Card, duplicazione chiavi protetta. In dotazione 3 chiavi.

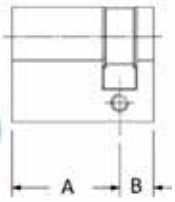

Articolo	Codice	Mm	A	B	Cf
MOCP8M310001	00360227	41	31	10	1

CILINDRO CON CODOLO CHAMPIONS C28 PLUS

Cilindro con boccola mobile su chiave, Antibumping, Antipicking, Antitracing, con spine in acciaio sul corpo e sul rotore, con Security Card, duplicazione chiavi protetta. In dotazione 3 chiavi.

Articolo	Codice	Mm	A	B	Cf
MOCP8P313101	00354592	62	31	31	1
MOCP8P363101	00348621	67	36	31	1
MOCP8P413101	00348638	72	41	31	1
MOCP8P463101	00348645	77	46	31	1
MOCP8P513101	00359009	82	51	31	1
MOCP8P563101	00359467	87	56	31	1
MOCP8P613101	00359474	92	61	31	1
MOCP8P663101	00359481	97	66	31	1
MOCP8P713101	00359498	102	71	31	1
MOCP8P813101	00359504	112	81	31	1
MOCP8P913101	00359511	122	91	31	1

CILINDRI FICHET

Con chiave Champions C28 Plus.
In confezione sigillata con tessera duplicazione chiavi. Finitura PDV oro.

Articolo	Codice	Mm	A	B	Cf
MOF28D3636F1	00273077	72	36	36	1
MOF28D5336F1	00273084	89	53	36	1

CILINDRO A POMPA

Cilindro di ricambio con chiave a pompa per serrature applicare con canotto antistrappo su piastra per serrature 35371 - 35381. Riferimento chiave Silca articolo MT2P-MT3P-MT4P.

Articolo	Codice	Diam.	Lunghezza	Cf
MO91094E	00287135	30 mm	50 mm	1

CILINDRO A POMPA

Cilindro di ricambio con chiave a pompa per serrature applicare con canotto antistrappo su piastra per 30600 al 30651. Riferimento chiave Silca articolo MT2P-MT3P-MT4P.

Articolo	Codice	Diam.	Lunghezza	Ch	Cf
MO91110E	00083690	30 mm	50 mm		1
MO91110EKA	00083706	30 mm	50 mm	In ka	1
MO91111E	00083720	30 mm	60 mm		1
MO91112E	00083744	30 mm	70 mm		1
MO91113E	00083768	30 mm	80 mm		1
MO91110	00083683	34 mm	50 mm		1
MO91111	00083713	34 mm	60 mm		1
MO91111KA IN E	00265058	34 mm	60 mm	In ka	1
MO91111KA1 IN E	00349772	34 mm	60 mm	In ka	1
MO91112	00083737	34 mm	70 mm		1
MO91113	00083751	34 mm	80 mm		1
MO91114	00083775	34 mm	90 mm		1
MO91115	00083799	34 mm	100 mm		1

CILINDRO A POMPA C10

Cilindro di ricambio con chiave C10 su piastra per 30600 - 30651. Chiave originale articolo MO92C10B0C.

Articolo	Codice	Diam.	Lunghezza	Ch	Cf
MO91110C1050E	00314947	30 mm	50 mm		1
MO91110C1050EKA	00352437	30 mm	50 mm	In ka	1
MO91111C1060E	00314961	30 mm	60 mm		1
MO91112C1070E	00358538	30 mm	70 mm		1
MO91110C1050	00314954	34 mm	50 mm		1
MO91110C1050KA	00352420	34 mm	50 mm	In ka	1
MO91111C1060	00314930	34 mm	60 mm		1
MO91112C1070	00314978	34 mm	70 mm		1
MO91113C1080	00314985	34 mm	80 mm		1
MO91114C1090	00327626	34 mm	90 mm		1
MO91115C1000	00327671	34 mm	100 mm		1

CILINDRO A POMPA C28 PLUS

Cilindro di ricambio con chiave C28 su piastra per 30600 - 30654.

Articolo	Codice	Diam.	Lunghezza	Cf
MO91110CP850E	00314886	30 mm	50 mm	1
MO91111CP860E	00314909	30 mm	60 mm	1
MO91112CP870E	00358545	30 mm	70 mm	1
MO91110CP850	00314893	34 mm	50 mm	1
MO91111CP860	00314879	34 mm	60 mm	1
MO91112CP870	00314916	34 mm	70 mm	1
MO91113CP880	00314923	34 mm	80 mm	1
MO91114CP890	00354820	34 mm	90 mm	1

DOPPIO CILINDRO POMPA

Doppio cilindro di ricambio con chiave a pompa per serrature applicare con canotto antistrappo su piastra per 30602 al 30652. Riferimento chiave Silca articolo MT2P-MT3P-MT4P.

Articolo	Codice	Diam.	Lunghezza	Cf
MO91116E	00083829	30 mm	50 mm	1
MO91117E	00083836	30 mm	60 mm	1
MO91118E	00083850	30 mm	70 mm	1
MO91119E	00299121	30 mm	80 mm	1
MO91120E	00083874	30 mm	90 mm	1
MO91116	00083812	34 mm	50 mm	1
MO91117	00203425	34 mm	60 mm	1
MO91118	00083843	34 mm	70 mm	1
MO91119	00299114	34 mm	80 mm	1
MO91120	00083867	34 mm	90 mm	1
MO91121	00203432	34 mm	100 mm	1

Canese Dante
DAL 1959 PROFESSIONISTI NELLA DISTRIBUZIONE

CILINDRO A POMPA

Cilindro di ricambio con chiave a pompa per serrature applicare con canotto antistrappo su piastra per 30401 al 30411. Riferimento chiave Silca articolo MT2P-MT3P-MT4P.

Articolo	Codice	Diam.	Lunghezza	Cf
MO91155E	00083898	30 mm	50 mm	1
MO91156E	00083935	30 mm	60 mm	1
MO91157E	00083959	30 mm	70 mm	1
MO91158E	00083973	30 mm	80 mm	1
MO91159E	00083997	30 mm	90 mm	1
MO91155	00083881	34 mm	50 mm	1
MO91156	00083928	34 mm	60 mm	1
MO91158	00083966	34 mm	80 mm	1

CILINDRO A POMPA C10

Cilindro di ricambio con chiave C10 su piastra per 30401 - 30411. Chiave originale articolo MO92C10B0C.

Articolo	Codice	Diam.	Lunghezza	Cf
MO91155C1050E	00346917	30 mm	50 mm	1
MO91156C1060E	00346924	30 mm	60 mm	1
MO91155C1050	00346931	34 mm	50 mm	1
MO91156C1060	00346948	34 mm	60 mm	1

CILINDRO A POMPA C28

Cilindro di ricambio con chiave C28 su piastra per 30401 - 30412.

Articolo	Codice	Diam.	Lunghezza	Cf
MO91155CP850E	00346955	30 mm	50 mm	1
MO91156CP860E	00346962	30 mm	60 mm	1
MO91155CP850	00346979	34 mm	50 mm	1
MO91156CP860	00346986	34 mm	60 mm	1

CILINDRO A POMPA

Cilindro di ricambio con chiave a pompa per serrature applicare con canotto antistrappo su piastra per 34320 al 34321. Riferimento chiave Silca articolo MT2P-MT3P-MT4P.

Articolo	Codice	Diam.	Lunghezza	Cf
MO91161E	00084031	30 mm	50 mm	1
MO91162E	00084055	30 mm	60 mm	1
MO91161 IN ELIMINAZIONE	00084024	34 mm	50 mm	1

CILINDRO A POMPA

Cilindro di ricambio con chiave a pompa per serrature applicare con canotto antistrappo su piastra per 34350 al 34353. Riferimento chiave Silca articolo MT2P-MT3P-MT4P.

Articolo	Codice	Diam.	Lunghezza	Cf
MO91167E	00084079	30 mm	50 mm	1
MO91170E	00269452	30 mm	80 mm	1
MO91167	00295710	34 mm	50 mm	1

DOPPIO CILINDRO POMPA

Doppio cilindro di ricambio con chiave a pompa per serrature a spranga con canotto antistrappo per serrature 32890-32900-32905-32910-1000. Riferimento chiave Silca articolo MT2P-MTP3P-MTP4P.

Articolo	Codice	Diam.	Lunghezza	Cf
MO91173E	00084116	30 mm	50 mm	1
MO91174E	00212069	30 mm	60 mm	1
MO911757000E	00328791	30 mm	70 mm	1
MO91173	00084109	34 mm	50 mm	1
MO911768000 IN ELIM.	00349833	34 mm	80 mm	1

CILINDRO A POMPA

Cilindro di ricambio con chiave a pompa per serrature a spranga con canotto antistrappo per serrature 32915-32920-32925-32930-32995. Riferimento chiave Silca articolo MT2P-MTP3P-MTP4P.

Articolo	Codice	Diam.	Lunghezza	Cf
MO91192E	00084307	30 mm	50 mm	1
MO91192C1050E	00365543	30 mm	50 mm	1
MO91193E	00246712	30 mm	60 mm	1
MO91192	00084291	34 mm	50 mm	1
MO91193	00084314	34 mm	60 mm	1
MO91195	00084321	34 mm	80 mm	1

CILINDRO A POMPA C28 PLUS

Pompa esterna di ricambio con chiave C28 plus per art. 32.915/920/925/930-32.995 (NO Champions®). In dotazione 3 chiavi e mostrina con lanterna e adattatore interno.

Articolo	Codice	Diam.	Lunghezza	Cf
MO91192CP850	00377331	34 mm	50 mm	1

CILINDRO A POMPA

Cilindro di ricambio con chiave a pompa per serrature applicare con canotto antistrappo su Piastra Per 34324 - 34326. Riferimento chiave Silca articolo MT2P-MTP3P-MTP4P.

Articolo	Codice	Diam.	Lunghezza	Cf
MO91208E	00084369	30 mm	50 mm	1
MO91209E	00252065	30 mm	60 mm	1
MO91208	00084352	34 mm	50 mm	1

CILINDRI A POMPA C10

Cilindro di ricambio con chiave C10 per serrature applicare con canotto antistrappo su Piastra Per 34324 - 34326. Chiave originale articolo MO92C10B0C.

Articolo	Codice	Diam.	Lunghezza	Cf
MO91208C1050E	00365505	30 mm	50 mm	1
MO91208C1050	00365512	34 mm	50 mm	1

CILINDRI A POMPA C28 PLUS

Cilindro di ricambio con chiave C28 Plus per serrature applicare con canotto antistrappo su piastra per 34324 - 34326.

Articolo	Codice	Diam.	Lunghezza	Cf
MO91208CP850E	00365529	30 mm	50 mm	1
MO91208CP850	00365536	34 mm	50 mm	1

CILINDRO A POMPA

Cilindro di ricambio con chiave a pompa per serrature applicare con canotto antistrappo su piastra per 34328 - 34329. Riferimento chiave Silca articolo MT2P-MTP3P-MTP4P.

Articolo	Codice	Diam.	Lunghezza	Cf
MO9126650E	00349826	30 mm	50 mm	1

CILINDRO A POMPA

Cilindro di ricambio con chiave a pompa per serrature applicare con canotto antistrappo su piastra per 30406 - 30436. Riferimento chiave Silca articolo MT2P-MTP3P-MTP4P.

Articolo	Codice	Diam.	Lunghezza	Mano	Cf
MO91283DXE	00084383	30 mm	50 mm	Dx	1
MO91284DXE	00289191	30 mm	60 mm	Dx	1
MO91285DXE	00294140	30 mm	70 mm	Dx	1
MO91283DX	00205009	34 mm	50 mm	Dx	1
MO91283SX	00205016	34 mm	50 mm	Sx	1
MO91284DX	00288828	34 mm	60 mm	Dx	1
MO91284SX	00280792	34 mm	60 mm	Sx	1

Canese Dante
DAL 1959 PROFESSIONISTI NELLA DISTRIBUZIONE

DOPPIO CILINDRO POMPA

Cilindro di ricambio con chiave a pompa per serrature applicare con canotto antistrappo per serrature 32992. Riferimento chiave Silca articolo MT2P-MTP3P-MTP4P.

Articolo	Codice	Diam.	Lunghezza	Cf
MO91294E	00084420	30 mm	50 mm	1
MO9129460E	00084420	30 mm	60 mm	1

NUCLEO RICAMBIO

Nucleo Compact per Tesio. Nella foto è rappresentata la versione sinistra.

Articolo	Codice	Dotazione chiavi	Cf
MO89760TD00035	00310635	3 Chiavi destre	1

NUCLEO RICAMBIO

Nucleo Quick per serrature 52N571-52N771-52NR571-52NR771-54N587-54N787. Chiave MyKey protetta da tessera. Nella foto è rappresentata la versione sinistra.

Articolo	Codice	Dotazione chiavi	Cf
MO91059DX	00262255	Chiavi Mykey destre	1
MO91059SX	00262262	Chiavi Mykey sinistre	1

NUCLEO RICAMBIO

Nucleo Quick per serie 52K-54K. Riferimento chiave Silca articolo 5MT9BP. Nella foto è rappresentata la versione sinistra.

Articolo	Codice	Dotazione chiavi	Cf
MO91062DB	00350914	3 destre con leva sblocco	1
MO91062DX	00233644	3 destre	1
MO91062SB	00350921	3 sinistre con leva sblocco	1
MO91062SX	00233651	3 sinistre	1

NUCLEO RICAMBIO

Nucleo Quick per serrature 52N571-52N771-52NR571-52NR771-54N587-54N787. Nella foto è rappresentata la versione sinistra.

Articolo	Codice	Dotazione chiavi	Cf
MO91057SX	00083645	3 sinistre	1
MO91057DX	00083638	3 destre	1

NUCLEO RICAMBIO

Nucleo Replay per serie 52Y-54Y. Riferimento chiave Silca articolo 5MT10BP. Nella foto è rappresentata la versione sinistra.

Articolo	Codice	Dotazione chiavi	Cf
MO91064DB	00323307	3 sinistre da 40 mm	1
MO91064DB35G	00310611	3 destre da 50 mm	1
MO91064SB	00323314	3 destre da 40 mm	1
MO91064SB35G	00310628	3 sinistre da 50 mm	1

NUCLEO RICAMBIO

Per Casseforti Special. Chiave originale articolo MO92293/5. Nella foto è rappresentata la versione sinistra.

Articolo	Codice	Descrizione	Cf
MO91067CF6I	00299206	Con 6 Gorges	1

NUCLEO RICAMBIO

Per Casseforti Personal - No Problem - Concret - Cash - Under. Chiave originale articolo MO92293/5. Nella foto è rappresentata la versione sinistra.

Articolo	Codice	Descrizione	Cf
MO91067CF7I	00299213	Con 7 Gorges	1

NUCLEO RICAMBIO

Per serrature serie 52N-54N. Chiave originale articolo MO92293/5. Nella foto è rappresentata la versione sinistra.

Articolo	Codice	Dotazione chiavi	Cf
MO91067SAUI35	00083669	3 sinistre da 40 mm	1
MO91067DAUI35	00083652	3 destre da 50 mm	1
MO91067SAUI36	00337496	3 sinistre da 60 mm	1

PACCO GORGES

Versione Antideco2. Per serrature serie 20500-20510-20520-20530-20540-20550.

Articolo	Codice	Dotazione chiavi	Cf
MO91184101DX	00084123	3 destre da 60 mm	1
MO91184101SX	00084130	3 sinistre da 60 mm	1

PACCO GORGES

Versione Antideco2. Per serrature serie 20500-20510-20520-20530-20540-20550.

Articolo	Codice	Dotazione chiavi	Cf
MO91184102DX	00084147	3 destre da 60 mm	1
MO91184102SX	00084154	3 sinistre da 60 mm	1

PACCO GORGES

Versione Antideco2. Per serrature serie 50555-50556-505557-50558-50735-50736-50737-50738. Destra e sinistra 64567-64597. Sempre destra 65563-65564.

Articolo	Codice	Dotazione chiavi	Cf
MO91184106DX	00084185	3 destre da 40 mm	1
MO91184106DG	00283885	3 destre da 60 mm	1
MO91184106SX	00084192	3 sinistre da 40 mm	1
MO91184106SG	00283892	3 sinistre da 60 mm	1

PACCO GORGES

Versione Antideco2. Per serrature serie 52570-52571-52572-52580-52582-52583.

Articolo	Codice	Dotazione chiavi	Cf
MO911841070	00304870	3 da 40 mm	1
MO91184107G	00283380	3 da 40 più una da 60 mm	1
MO9118410705	00264495	3 da 50 mm	1
MO9118410706	00203234	3 da 60 mm	1

PACCO GORGES

Versione Antideco2. Per serrature serie 54589-54593-20520-20530-20540-20550.

Articolo	Codice	Dotazione chiavi	Cf
MO91184202DX	00084284	3 destre da 40 mm	1
MO91184202DX60 IN E	00276382	3 destre da 60 mm	1
MO91184202SX	00203593	3 sinistre da 40 mm	1

CHIAVI RICAMBIO

Chiavi di ricambio per Nucleo Replay serie 91064-91064B.

Articolo	Codice	Dotazione chiavi	Cf
MO91190A1	00233682	3 Chiavi	1

CHIAVI RICAMBIO

Chiavi di ricambio per Nucleo Replay serie 91064-91064B-91074B.

Articolo	Codice	Dotazione chiavi	Cf
MO91198B1	00320160	1 più 3 Cantiere	1
MO91198C1	00320153	1 più 3 Cantiere	1
MO91198M1	00320184	1 più 3 Cantiere	1

Canese Dante
DAL 1959 PROFESSIONISTI NELLA DISTRIBUZIONE

PACCO GORGES

MOTTURA

Versione Easygo per serrature serie 20500-20510-20520-20530-20540-20550.

Articolo	Codice	Dotazione chiavi	Cf
MO91384102DX	00211949	3 destre da 60 mm	1
MO91384102SX	00211956	3 sinistre da 60 mm	1

PACCO GORGES

MOTTURA

Versione Easygo per serrature serie 54589-54593-54594-54595-54789-54793.

Articolo	Codice	Dotazione chiavi	Cf
MO91384202DX	00350891	3 destre da 40 mm	1
MO91384202SX	00350907	3 sinistre da 40 mm	1

PACCO GORGES

MOTTURA

Versione Easygo per serrature serie 50555-50556-50557-50558-50735-50736-50737.

Articolo	Codice	Dotazione chiavi	Cf
MO91384106D	00287531	3 destre da 40 mm	1
MO91384106S	00350884	3 sinistre da 40 mm	1

PACCO GORGES

MOTTURA

Versione Easygo per serrature serie 54584-54586-54587-54897-54784-54786-54787.

Articolo	Codice	Dotazione chiavi	Cf
MO91384107D	00229654	3 destre da 40 mm	1
MO91384107D36	00282284	3 destre da 60 mm	1

PACCO GORGES

MOTTURA

Versione Easygo per serrature come la Dper e serie 52570-52571-52572-52580.

Articolo	Codice	Dotazione chiavi	Cf
MO91384107S	00211185	3 sinistre da 40 mm	1
MO91384107S36	00211192	3 sinistre da 60 mm	1

OMEC

CILINDRI OVALI

OMEC

Doppio cilindro con corpo in alluminio ad alta resistenza. Barilotti in ottone nichelato con guida-chiave. Perni e controperni in acciaio inox. Molle in acciaio inox. Camma verticale in acciaio autolubrificante. Rotazione della chiave di 360°. Chiave a 5 spine in ottone. Riferimento chiave Silca articolo OC074.

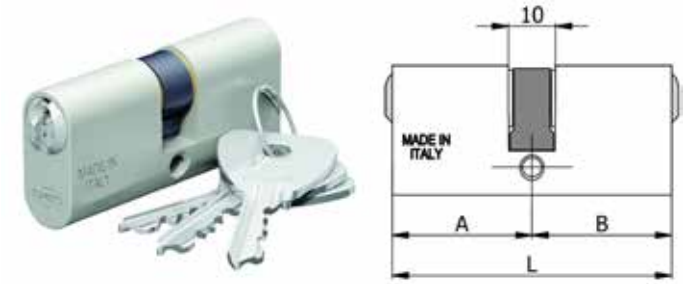

Articolo	Codice	Mm	A	B	Ch	Cf
OMEC1402727	00086806	54	27	27		*10
OMEC1402727KA	00318037	54	27	27	In ka	*10
OMEC1402733	00086820	60	27	33		*10
OMEC1402733KA	00332576	60	27	33	In ka	*10
OMEC1403030	00086813	60	30	30		*10
OMEC1402743	00296939	70	27	43		*10
OMEC1403535	00296922	70	35	35		*10

CILINDRI OVALI CON POMOLO

Doppio cilindro con corpo in alluminio ad alta resistenza. Barilotti in ottone nichelato con guida-chiave. Perni e controperni in acciaio inox. Molle in acciaio inox. Camma verticale in acciaio autolubrificante. Pomolo in nylon nero. Rotazione della chiave o del pomolo di 360°. Chiave a 5 spine in ottone. Riferimento chiave Silca articolo OC074.

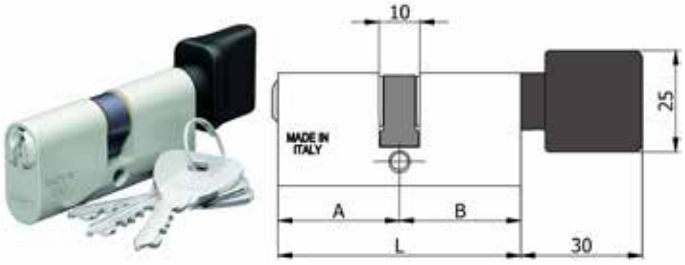

Articolo	Codice	Mm	A	B	Cf
OMEC1433030P	00086837	60	30	30	*10
OMEC1432733P	00365604	60	27	33	*10

CILINDRI OVALI

Doppio cilindro con corpo in alluminio ad alta resistenza. Barilotti in ottone nichelato con guida-chiave. Perni e controperni in acciaio inox. Molle in acciaio inox. Camma verticale in acciaio autolubrificante. Rotazione della chiave di 360°. Chiave piatta reversibile in alpacca con numero a codice. In dotazione 5 chiavi e card di proprietà.

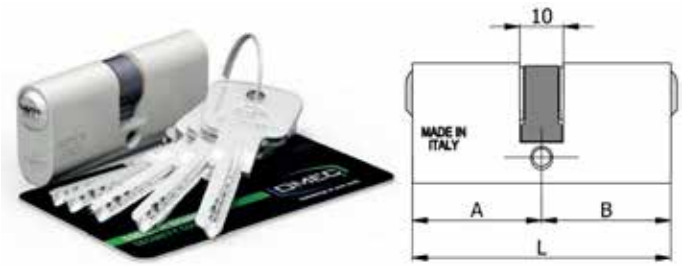

Articolo	Codice	Mm	A	B	Cf
OMEC24030305	00426381	60	30	30	*10
OMEC24030355	00426367	65	30	35	*10
OMEC24035355	00426374	70	35	35	*10

CILINDRO A SPILLO

Supporto in lega speciale zincata. Corpo, cilindretto e perni in ottone. Molle in acciaio. Camma OMEC in acciaio inox. Rotazione della chiave di 360°. In dotazione 3 chiavi. Chiave originale articolo 4100.

Articolo	Codice	Diam.	Larghezza	Altezza	Cf
OMEC4054	00311632	15 mm	24,5 mm	30 mm	*10

CILINDRO A SPILLO

Supporto in lega speciale zincata. Corpo, cilindretto e perni in ottone. Molle in acciaio. Camma OMEC in acciaio inox. Rotazione della chiave di 360°. In dotazione 3 chiavi. Chiave originale articolo 4100.

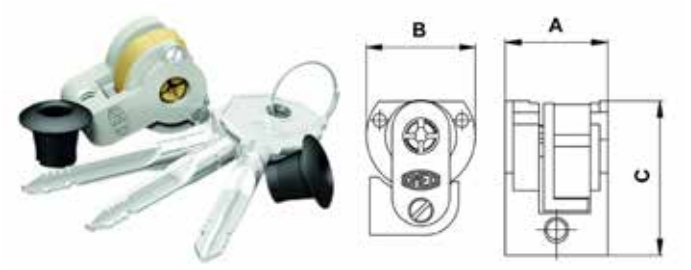

Articolo	Codice	A	B	C	Cf
OMEC4072	00311656	19	24,5	33	*10
OMEC4062	00311649	22	24,5	33	*10

POTENT

CILINDRO A POMPA

Tipo vecchio per serrature serie 230-300-415-1000-1700. Riferimento chiave Silca articolo 5PT11.

Articolo	Codice	Diam.	Lunghezza	Cf
POT596/5N	00317771	25 mm	50 mm	1
POT596/6N	00324229	25 mm	60 mm	1
POT596/7N IN ELIMINAZIONE	00324236	25 mm	70 mm	1

Canese Dante
DAL 1959 PROFESSIONISTI NELLA DISTRIBUZIONE

CILINDRO A POMPA

Tipo nuovo per serrature serie 230-300-415-1000-1700. Riferimento chiave Silca articolo 5PT11.

Articolo	Codice	Diam.	Lunghezza	Cf
POT596TN/5	00101080	25 mm	50 mm	1
POT596TN/6	00324205	25 mm	60 mm	1
POT596TN/7 IN ELIMINAZIONE	00324212	25 mm	70 mm	1

PACCO GORGES

Per serrature da blindato Serie 1840-1870. Riferimento chiave Silca articolo 5PT12.

Articolo	Codice	Descrizione	Cf
POT1827	00307802	Ambidestro	1

PACCO GORGES

Per serrature da blindato Serie 1900. Riferimento chiave Silca articolo 5PT12.

Articolo	Codice	Descrizione	Cf
POT1829/D	00307819	Destra	1
POT1829/S	00307826	Sinistra	1

BLOCCHETTO CAMBIO

Blocchetto cambio cifratura rapido per serrature da blindato serie 2500-2570 Vario. Riferimento chiave Silca articolo 5PT20.

Articolo	Codice	Descrizione	Cf
POT2551/3L	00307772	Chiave da 98 mm	1

PACCO GORGES

Per serrature da legno ad appoggio Serie 900. Riferimento chiave Silca articolo 5PT7.

Articolo	Codice	Descrizione	Cf
POT997DMD	00307789	Destra	1
POT997DMS	00307796	Sinistra	1

PREFER

CILINDRI SPECIALI

Cilindro tondo a chiave piatta per serrature Prefer serie A211-A411-A412-A711. Riferimento chiave Silca articolo PF2.

Articolo	Codice	Lunghezza	Diam.	Ch	Cf
PR681000000200	00102223	11 mm	25 mm		*20
PR681000000210	00102230	11 mm	25 mm	In ka	*20
PR681000020200	00102247	14 mm	25 mm		*20
PR681000040200	00102254	18 mm	25 mm		*20
PR681000060200	00102278	27 mm	25 mm		*20

CILINDRI SPECIALI

Cilindro tondo a chiave piatta per serrature Prefer serie B551. Riferimento chiave Silca articolo PF092.

Articolo	Codice	Lunghezza	Diam.	Ch	Cf
PR681100000200	00102285	11 mm	25 mm		*20
PR681100000210	00102292	11 mm	25 mm	In ka	*20
PR681100020200	00102308	14 mm	25 mm		*20

CILINDRI SPECIALI

Cilindro tondo a chiave piatta per serrature Prefer serie A311-A312-A313-A314. Riferimento chiave Silca articolo PF092.

Articolo	Codice	Lunghezza	Diam.	Cf
PR681300020200	00102322	14 mm	25 mm	*20

CILINDRI SPECIALI

Cilindro tondo a chiave piatta per serrature Prefer serie 6110-6113. Riferimento chiave Silca articolo PF092.

Articolo	Codice	Lunghezza	Diam.	Cf
PR681500020200	00102339	14 mm	25 mm	*20

CILINDRI SPECIALI

Cilindro a chiave piatta per serrature da cancelletti Prefer serie 6610. Riferimento chiave Silca articolo PF212.

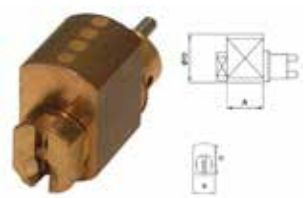

Articolo	Codice	A	B	Diam.	Cf
PR681800000200	00102346	18	16	25 mm	*20

CILINDRI SPECIALI

Cilindro a chiave piatta per serrature a serranda serie Dardo 6317-6318. Riferimento chiave Silca articolo PF092.

Articolo	Codice	Lunghezza	Diam.	Cf
PR681900000200	00102353	15 mm	25 mm	*20

MEZZI CILINDRI

Mezzo cilindro europeo sagomato. Finitura in ottone. Palettone DIN H5. In dotazione 2 chiavi. Riferimento chiave Silca articolo PF208 per articolo PR6A0022. Per PRWES0S240 articolo PF22. Per WE0S3110 articolo PF21. I cilindri PRWE0S la finitura è sabbiato nichelato opaco.

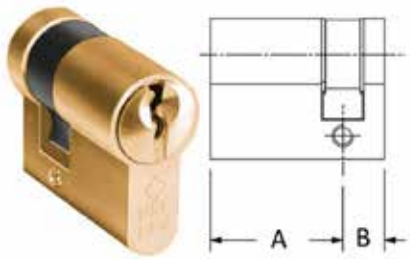

Articolo	Codice	Mm	A	B	Tipo chiave	Cf
PR6A0022100200	00102360	32	22	10	Piatta	*10
PRWE0S24102A03	00333542	34	24	10	Punzonata	*10
PRWE0S24102A03KA	00373630	34	24	10	In ka	*10

CILINDRO A POMPA

Piastra di ricambio per cilindro a pompa con 3 chiavi in dotazione.

Articolo	Codice	Lunghezza cilindro	Cf
PRSEG930010000	00338561	40 mm	1

Canese Dante
DAL 1959 PROFESSIONISTI NELLA DISTRIBUZIONE

SECUREMME

DOPPIO CILINDRO K2

Cilindro a 10 spine resistente al trapano, con code card, duplicazione chiavi libera, non frizionato. In dotazione 5 chiavi più 1 cantiere.

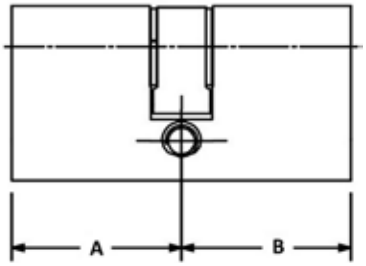

Articolo	Codice	Mm	A	B	Cf
SEC3200CCS30301X5	00321396	60	30	30	*10
SEC3200CCS30351X5	00321402	65	30	35	*10
SEC3200CCS30401X5	00321419	70	30	40	*10
SEC3200CCS35351X5	00347525	70	35	35	*10
SEC3200CCS30501X5	00321426	80	30	50	*10
SEC3200CCS35451X5	00321433	80	35	45	*10
SEC3200CCS40401X5	00347501	80	40	40	*10
SEC3200CCS30601X5	00328043	90	30	60	*10
SEC3200CCS40501X5	00321884	90	40	50	*10
SEC3200CCS45451X5	00347518	90	45	45	*10

DOPPIO CILINDRO K18P TOP

Doppio cilindro europeo di sicurezza frizionato. Sistema di cifratura meccanico a 7 perni + trappola brevettata. Chiave protetta da brevetto e da Design con Modelli Comunitari registrati n° 015065786-0001/0002 e n° 015073717-0001/0004 per un' elevata tutela contro la duplicazione illegale. Cam Din 30° anti-sfondamento in acciaio autolubrificante. Anti-decoder/Anti-pick/ Anti-bump/Anti-drill/Anti-estrazione del rotore. Anti-snap con rottura controllata e barra di rinforzo del corpo in acciaio zincato da 6 mm. In dotazione 1 chiave da cantiere e 5 chiavi 0K1A1 in ottone nichelato, sigillate e dotate di card per DUPLICAZIONE PROTETTA.

Articolo	Codice	A	B	C	Cf
SEC31AADCS31311X5	00424523	60	30	30	1
SEC31AADCS31411X5	00424530	70	30	40	1
SEC31AADCS31511X5	00424547	80	30	50	1
SEC31AADCS31611X5	00424554	90	30	60	1
SEC31AADCS41411X5	00424561	80	40	40	1
SEC31AADCS41511X5	00424578	90	40	50	1

DOPPIO CILINDRO EVOK22

Cilindro a doppio sistema di cifratura a 11 perni, antibumping, antitrapano, antipicking, con security card, duplicazione chiavi protetta, non frizionato. In dotazione 5 chiavi più 1 cantiere.

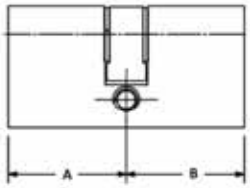

Articolo	Codice	Mm	A	B	Cf
SEC3220CCS30301X5	00357654	60	30	30	*10
SEC3220CCS30351X5	00357661	65	30	35	*10
SEC3220CCS30401X5	00357616	70	30	40	*10
SEC3220CCS35351X5	00362573	70	35	35	*10
SEC3220CCS30501X5	00353700	80	30	50	*10
SEC3220CCS30551X5	00357609	85	30	55	*10
SEC3220CCS30601X5	00357623	90	30	60	*10
SEC3220CCS40501X5	00357647	90	40	50	*10
SEC3220CCS40601X5	00357630	100	40	60	*10

DOPPIO CILINDRO EVOK22 TOP

Cilindro modulare che rispetto alla linea tradizionale garantisce un alta resistenza alla strappo; infatti viene inserita una barra in acciaio INOX lungo tutta la lunghezza del corpo del cilindro. Frizionato. MADE IN ITALY.

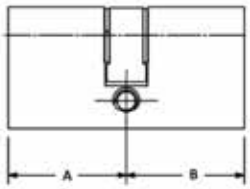

Articolo	Codice	Mm	A	B	Cf
SEC322TDCS31511X5	00401272	82	31	51	*10

DOPPIO CILINDRO K28P TOP

Doppio cilindro europeo di sicurezza frizionato. Testato UNI EN 1303:2015 (Durata grado 6 – Sicurezza grado 6 – Resistenza grado D). Doppio sistema di cifratura meccanico a 12 perni + trappola brevettata. Chiave protetta da brevetto e da Design con Modelli Comunitari registrati n° 015065786-0001/0002 e n° 015073717-0001/0004 per un' elevata tutela contro la duplicazione illegale. Cam Din 30° anti-sfondamento in acciaio autolubrificante. Anti-decoder/Anti-pick/Anti-bump/Anti-drill/Anti-estrazione del rotore. Anti-snap con rottura controllata più barra di rinforzo del corpo in acciaio zincato 6 mm. In dotazione una 1 chiave da cantiere e 5 chiavi 0K2A1 in ottone nichelato, sigillate e dotate di card per DUPLICAZIONE PROTETTA.

Articolo	Codice	A	B	C	Cf
SEC32AADCS31311X5	00424646	60	30	30	*10
SEC32AADCS31411X5	00424653	70	30	40	*10
SEC32AADCS31511X5	00424660	80	30	50	*10
SEC32AADCS31611X5	00424677	90	30	60	*10
SEC32AADCS41411X5	00424684	80	40	40	*10
SEC32AADCS41511X5	00424691	90	40	50	*10

DOPPIO CILINDRO K38P TOP

Doppio cilindro europeo di sicurezza frizionato. Testato UNI EN 1303:2015 (Durata grado 6 – Sicurezza grado 6 – Resistenza grado D). Triplo sistema di cifratura meccanico a 16 perni + trappola brevettata. Chiave protetta da brevetto e da Design con Modelli Comunitari registrati n° 015065786-0001/0002 e n° 015073717-0001/0004 per un' elevata tutela contro la duplicazione illegale. Cam Din 30° anti-sfondamento in acciaio autolubrificante. Anti-decoder/Anti-pick/Anti-bump/Anti-drill/Anti-estrazione del rotore. Anti-snap con rottura controllata più barra di rinforzo del corpo in acciaio zincato 6 mm. In dotazione una 1 chiave da cantiere e 5 chiavi 0K3A in alpacca, sigillate e dotate di card per DUPLICAZIONE PROTETTA.

Articolo	Codice	A	B	C	Cf
SEC33ATDCS31311X5	00424752	60	30	30	*10
SEC33ATDCS31411X5	00424769	70	30	40	*10
SEC33ATDCS31511X5	00424776	80	30	50	*10
SEC33ATDCS31611X5	00424783	90	30	60	*10
SEC33ATDCS41411X5	00424790	80	40	40	*10
SEC33ATDCS41511X5	00424806	90	40	50	*10

DOPPIO CILINDRO EVOK64

Cilindro a doppio sistema di cifratura a 11 perni, antibumping, antitrapano, antipicking, con security card, duplicazione chiavi protetta. In dotazione 5 chiavi più 1 cantiere.

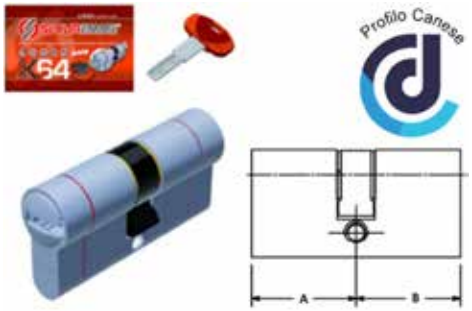

Articolo	Codice	Mm	A	B	Cf
SEC362FDCS3030113PP	00364669	60	30	30	*10
SEC362FDCS3035113PP	00364676	65	30	35	*10
SEC362FDCS3040113PP	00364683	70	30	40	*10
SEC362FDCS3540113PP	00364713	75	35	40	*10
SEC362FDCS3050113PP	00364690	80	30	50	*10
SEC362FDCS3545113PP	00369084	80	35	45	*10
SEC362FDCS3550113PP	00369091	85	35	50	*10
SEC362FDCS3060113PP	00364706	90	30	60	*10
SEC362FDCS4050113PP	00364720	90	40	50	*10
SEC362FDCS4060113PP	00364737	100	40	60	*10

CILINDRO CON CODOLO K18P TOP

Doppio cilindro europeo di sicurezza frizionato. Sistema di cifratura meccanico a 7 perni + trappola brevettata. Chiave protetta da brevetto e da Design con Modelli Comunitari registrati n° 015065786-0001/0002 e n° 015073717-0001/0004 per un' elevata tutela contro la duplicazione illegale. Cam Din 30° anti-sfondamento in acciaio autolubrificante. Anti-decoder/Anti-pick/Anti-bump/Anti-drill/Anti-estrazione del rotore. Anti-snap con rottura controllata e barra di rinforzo del corpo in acciaio zincato da 6 mm. In dotazione 1 chiave da cantiere e 5 chiavi 0K1A1 in ottone nichelato, sigillate e dotate di card per DUPLICAZIONE PROTETTA.

Articolo	Codice	A	B	C	Cf
SEC31AAQCS31311X5	00424585	60	30	30	*10
SEC31AAQCS31361X5	00424592	65	35	30	*10
SEC31AAQCS31411X5	00424608	70	40	30	*10
SEC31AAQCS31461X5	00424615	75	45	30	*10
SEC31AAQCS31511X5	00424622	80	50	30	*10
SEC31AAQCS31611X5	00424639	90	60	30	*10

Canese Dante
DAL 1959 PROFESSIONISTI NELLA DISTRIBUZIONE

CILINDRO CON CODOLO EVOK22

Cilindro a doppio sistema di cifratura a 11 perni, antibumping, antitrapano, antipicking, con security card, duplicazione chiavi protetta. In dotazione 5 chiavi più 1 cantiere.

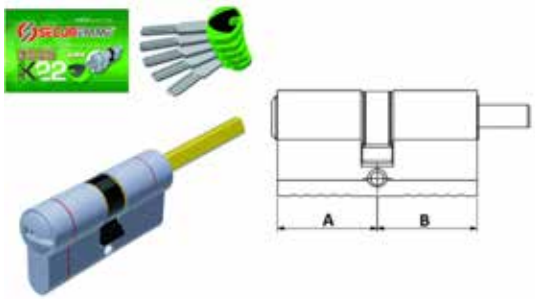

Articolo	Codice	Mm	A	B	Cf
SEC3220QCS30301X5	00357678	60	30	30	*10
SEC3220QCS30351X5	00357685	65	35	30	*10
SEC3220QCS30401X5	00357692	70	40	30	*10
SEC3220QCS30501X5	00357708	80	50	30	*10
SEC3220QCS30601X5	00357715	90	60	30	*10

CILINDRO CON CODOLO EVOK22 TOP

Cilindro modulare che rispetto alla linea tradizionale garantisce un alta resistenza alla strappo; infatti viene inserita una barra in acciaio INOX lungo tutta la lunghezza del corpo del cilindro. MADE IN ITALY.

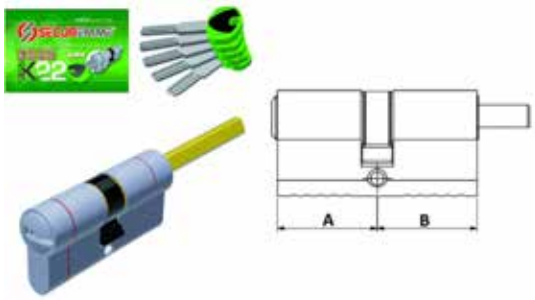

Articolo	Codice	Mm	A	B	Cf
SEC322TQCS31661X5	00401265	97	31	66	*10

CILINDRO CON CODOLO K28P TOP

Doppio cilindro europeo di sicurezza frizionato. Testato UNI EN 1303:2015 (Durata grado 6 – Sicurezza grado 6 – Resistenza grado D). Doppio sistema di cifratura meccanico a 12 perni + trappola brevettata. Chiave protetta da brevetto e da Design con Modelli Comunitari registrati n° 015065786-0001/0002 e n° 015073717-0001/0004 per un' elevata tutela contro la duplicazione illegale. Cam Din 30° anti-sfondamento in acciaio autolubrificante. Anti-decoder/Anti-pick/Anti-bump/Anti-drill/Anti-estrazione del rotore. Anti-snap con rottura controllata più barra di rinforzo del corpo in acciaio zincato 6 mm. In dotazione una 1 chiave da cantiere e 5 chiavi 0K2A1 in ottone nichelato, sigillate e dotate di card per DUPLICAZIONE PROTETTA.

Articolo	Codice	A	B	C	Cf
SEC32AAQCS31311X5	00424707	60	30	30	*10
SEC32AAQCS31361X5	00424714	65	35	30	*10
SEC32AAQCS31411X5	00424721	70	40	30	*10
SEC32AAQCS31461X5	00424738	75	45	30	*10
SEC32AAQCS31511X5	00424745	80	50	30	*10

CILINDRO CON CODOLO K38P TOP

Doppio cilindro europeo di sicurezza frizionato. Testato UNI EN 1303:2015 (Durata grado 6 – Sicurezza grado 6 – Resistenza grado D). Triplo sistema di cifratura meccanico a 16 perni + trappola brevettata. Chiave protetta da brevetto e da Design con Modelli Comunitari registrati n° 015065786-0001/0002 e n° 015073717-0001/0004 per un' elevata tutela contro la duplicazione illegale. Cam Din 30° anti-sfondamento in acciaio autolubrificante. Anti-decoder/Anti-pick/Anti-bump/Anti-drill/Anti-estrazione del rotore. Anti-snap con rottura controllata più barra di rinforzo del corpo in acciaio zincato 6 mm. In dotazione una 1 chiave da cantiere e 5 chiavi 0K3A in alpacca, sigillate e dotate di card per DUPLICAZIONE PROTETTA.

Articolo	Codice	A	B	C	Cf
SEC33ATQCS31311X5	00424813	60	30	30	*10
SEC33ATQCS31361X5	00424820	65	35	30	*10
SEC33ATQCS31411X5	00424837	70	40	30	*10
SEC33ATQCS31461X5	00424844	75	45	30	*10
SEC33ATQCS31511X5	00424851	80	50	30	*10
SEC33ATQCS31611X5	00424868	90	60	30	*10

CILINDRO CON CODOLO EVOK64

Cilindro a doppio sistema di cifratura a 11 perni, antibumping, antitrapano, antipicking, con security card, duplicazione chiavi protetta. In dotazione 5 chiavi più 1 cantiere.

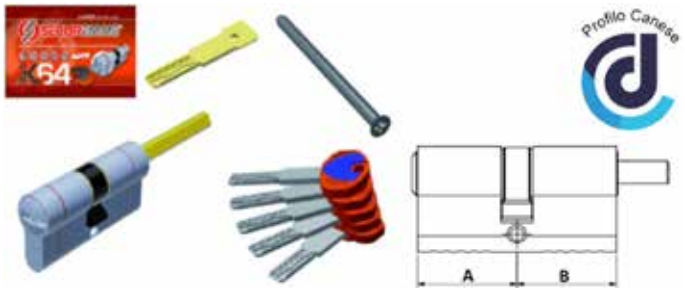

Articolo	Codice	Mm	A	B	Cf
SEC362FQCS3030113PP	00364744	60	30	30	*10
SEC362FQCS3035113PP	00364751	65	35	30	*10
SEC362FQCS3040113PP	00364768	70	40	30	*10
SEC362FQCS3146115PP	00395953	75	45	30	*10
SEC362FQCS3050113PP	00364775	80	50	30	*10
SEC362FQCS3060113PP	00364782	90	60	30	*10

MEZZO CILINDRO EVOK22

Cilindro a doppio sistema di cifratura a 11 perni, antibumping, antitrapano, antipicking, con security card, duplicazione chiavi protetta. In dotazione 5 chiavi più 1 cantiere.

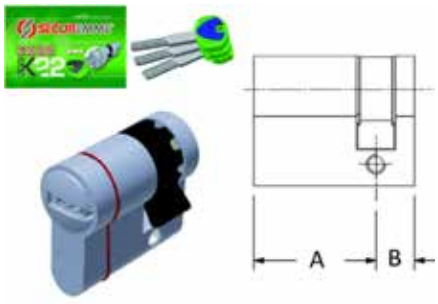

Articolo	Codice	Mm	A	B	Cf
SEC3220MCS3010X3	00362610	40	30	10	*10

CILINDRI CON CODOLO K2

Cilindro a 10 spine resistente al trapano, con code card, duplicazione chiavi libera. In dotazione 5 chiavi più 1 cantiere.

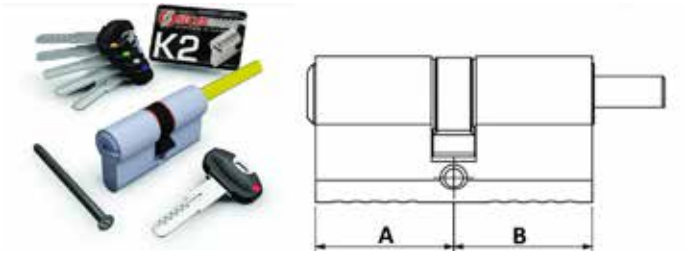

Articolo	Codice	Mm	A	B	Cf
SEC3200QCS30301X5	00307840	60	30	30	*10
SEC3200QCS30351X5	00307857	65	35	30	*10
SEC3200QCS30401X5	00307864	70	40	30	*10
SEC3200QCS30501X5	00307871	80	50	30	*10
SEC3200QCS30601X5	00328586	90	60	30	*10

MEZZI CILINDRI K2

Cilindro a 10 spine resistente al trapano, con code card, duplicazione chiavi libera. In dotazione 5 chiavi più 1 cantiere.

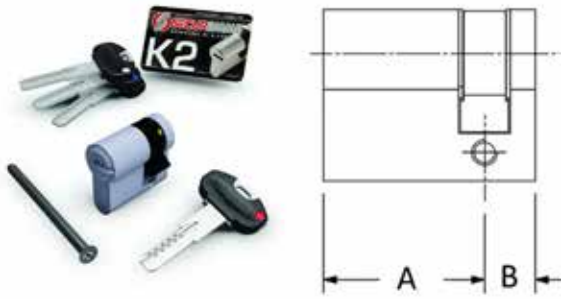

Articolo	Codice	Mm	A	B	Ch	Cf
SEC3200MCS2510X3XX10	00328678	35	25	10		*10
SEC3200MCS2510X3XX10KA	00342186	35	25	10	in ka	*10
SEC3200MCS30101X3	00321389	40	30	10		*10

Canese Dante
DAL 1959 PROFESSIONISTI NELLA DISTRIBUZIONE

NUCLEI RICAMBIO

Per Securmap serie 2500-2510-2530-2540.

Articolo	Codice	Dotazione chiavi	Cf
SEC25SMDXXXXS66	00306881	Destra con chiave da 105 mm	1
SEC25SMDXXXXS46	00303835	Destra con chiave da 85 mm	1
SEC25SMDXXXXS56	00303842	Destra con chiave da 95 mm	1
SEC25SMSXXXXS66	00308632	Sinistra con chiave da 105 mm	1
SEC25SMSXXXXS46	00305136	Sinistra con chiave da 85 mm	1
SEC25SMSXXXXS56	00305143	Sinistra con chiave da 95 mm	1

NUCLEI A CILINDRO

Per Serrature serie 2500-2510-2530-2540.

Articolo	Codice	Descrizione	Cf
SEC25CD	00286398	Destra	1
SEC25TXDZB	00311410	Dx-Con Blocco Securtina	1
SEC25CS	00286404	Sinistra	1
SEC25TXSZB	00311427	Sx-Con Blocco Securtina	1

VIRO

CILINDRI OVALI

Doppio cilindro frizionato con corpo in ottone massiccio trafilato e decapato. Barilotto in ottone a 5 pistoncini. Nottolino sdoppiato a 0°. Pistoncini e contropistoncini in ottone. Molle pistoncini in bronzo fosforoso. Spine elastiche in acciaio per il fissaggio del doppio nottolino. Cilindro con chiave a profilo brevettato (Marchio di forma), duplicabili solo presso i centri autorizzati Viro.

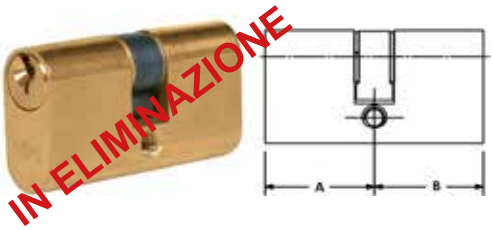

Articolo	Codice	Mm	A	B	Cf
VIRO0745PV	00362658	54	27	27	*5

CILINDRI SPECIALI

Coppia cilindri di ricambio per spranga fissa.

Articolo	Codice	Lunghezza	Cf
VIRO3047074714	00329781	55 mm	*12

COPPIA CILINDRI TONDI

Cilindro con corpo in ottone massiccio nichelato, filettato (passo 32 filetti per 1"), fresature laterali per il fissaggio. Barilotto: in ottone, a 5 pistoncini. Chiavi in ottone nichelato, a profilo Viro, 3 in dotazione articolo 015. Meccanismo con pistoncini in ottone, contropistoncini in ottone "a fungo" contro l'azione del grimaldello. Molle pistoncini in bronzo fosforoso.

Articolo	Codice	Diam.	Lungh. Ciln	Cf
VIRO0731.731.9	00380010	29 mm	23 mm	*12

CILINDRI STACCATI

Corpo in ottone massiccio trafilato. Barilotto in ottone a 5 pistoncini. Pistoncini e contropistoncini in ottone. Molle pistoncini in bronzo fosforoso. Riferimento chiave Silca articolo VI080.

Articolo	Codice	Cf
VIRO0712	00175586	*12

DOPPIO CILINDRO

Cilindro in ottone massiccio trafilato e decapato. Barilotto, pistoncini, contropistoncini e anelli di arresto in ottone. Molle in bronzo fosforoso. Nottolino universale a 0°, duplicazione chiavi libera, non frizionato. In dotazione 3 chiavi. Riferimento chiave Silca articolo VI08 - VI8R.

Articolo	Codice	Mm	A	B	Cf
VIRO920.7	00220699	80	30	50	*10
VIRO920.35	00251808	100	50	50	*10

ACCESSORI PER CILINDRO

Prolunga per estensione codolo lato pomolo. In acciaio cromato.

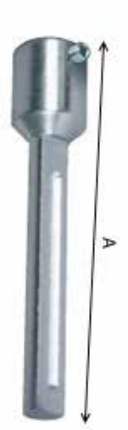

Articolo	Codice	A	Cf
VIRO3989	00324748	55	1

WALLY

CILINDRI STACCATI

In ottone satinato. In dotazione 3 chiavi a 5 spine con profilo paracentrico sinistro. Riferimento chiave Silca articolo WA1R.

Articolo	Codice	Cf
W52	00193122	*10

CILINDRI FISSI

In ottone. In dotazione 3 chiavi a 5 spine con profilo paracentrico sinistro. Canotto in ottone. 4 Fori Universale. Riferimento chiave Silca articolo WA1R. Lunghezza 50 mm.

Articolo	Codice	Cf
W54	00193139	*25

WELKA

DOPPIO CILINDRO

Cilindro sagomato in ottone nichelato. Leva centrale. In dotazione 3 chiavi. Finitura nichelata.

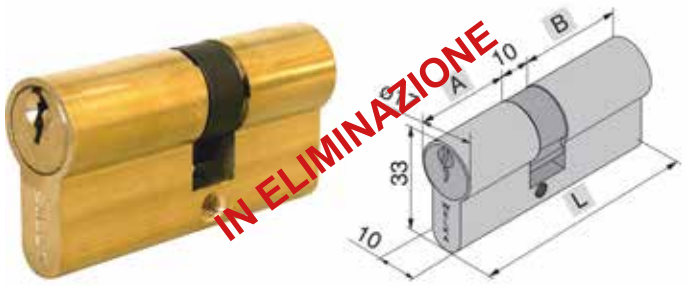

Articolo	Codice	Mm	A	B	Pz
WEL60122051	00385398	37	22	5	1

CILINDRI OVALI

Doppio cilindro in ottone leva DIN sporgente di 30°. Riferimento chiave Silca articolo WE3.

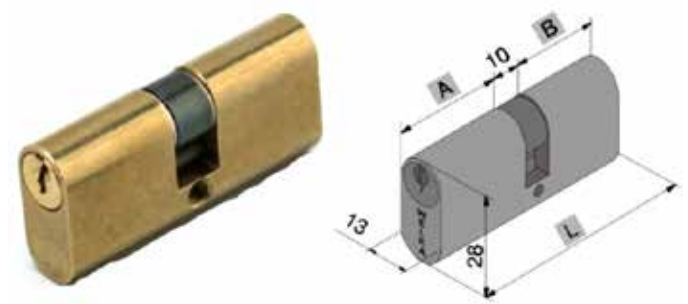

Articolo	Codice	Mm	A	B	Cf
WEL70222220	00265027	54	22	22	1
WEL70222380 IN ELIMINAZIONE	00265034	70	22	38	1

Canese Dante
DAL 1959 PROFESSIONISTI NELLA DISTRIBUZIONE

CILINDRI SPECIALI

Coppia cilindri ottonati per serrature articolo 050-051-053-060-062-065-066. Riferimento chiave Silca articolo WE2.

Articolo	Codice	Cf
WEL60500001	00311915	*10

CILINDRI TONDI

Cilindro tondo in ottone, leva Welka centrale. Per serrature articolo 067-123. Diametro 22 mm. Riferimento chiave Silca articolo WE12.

Articolo	Codice	Mm	A	B	Ch	Cf
WEL60722220	00265010	54	27	27		1
WEL60722220KA IN ELIMI	00372640	54	27	27	In ka	1

CILINDRI TONDI

Cilindro tondo in ottone, leva Welka centrale. Per serrature articolo 054-055-071-073-075. Diametro 25 mm. Riferimento chiave Silca articolo WE12.

Articolo	Codice	Mm	A	B	Cf
WEL60822220	00264990	54	27	27	1
WEL60822480	00265003	80	27	53	1

CILINDRI CON QUADRO 8 MM

Per serrature a cilindro europeo.

Articolo	Codice	Lunghezza	Cf
WEL74000000	00335256	15,2 mm	1

YALE

COPPIA CILINDRI DA APPLICARE

Coppia cilindri Yale per serrature elettriche serie 680-684-688. Riferimento chiave Silca articolo YA5 - YA91.

Articolo	Codice	Lunghezza	Diametro	Cf
YA2252245	00292740	52 mm	25 mm	*12

CILINDRI ESTERNO STACCATI

Corpo in ottone. Per serrature da applicare o elettriche. Riferimento chiave Silca articolo YA5 - YA91.

Articolo	Codice	Descrizione	Cf
YA2200031	00193610	Ottone satinato	*10

CILINDRI ESTERNO FISSO

Corpo in ottone. Per serrature da applicare o elettriche. Quattro fori universale. Riferimento chiave Silca articolo YA5 - YA91.

Articolo	Codice	A	Cf
YA2250545	00194655	48	*10

DOPPIO CILINDRO

Cilindro con pistoncini in ottone, duplicazione chiavi libera, non frizionato. In dotazione 3 chiavi.

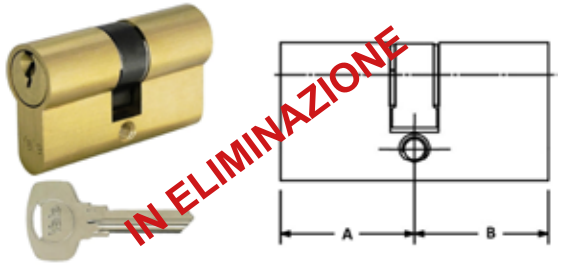

Articolo	Codice	Mm	A	B	Cf
YA2100076X	00376068	74	39	35	*10

CILINDRO CON POMOLO

Corpo in ottone. Camma tipo DIN 27°. Sistemi MKS. Chiave piatta. In dotazione 3 chiavi.

Articolo	Codice	Mm	A	B	Cf
YA2140070	00319959	70	27	43	*10
YA2140080G	00320337	79	27	52	*10
YA2140085G	00319836	83	40	43	*10

CILINDRO A POMPA

Su piastra per serrature serie segreta. (VEDI ARTICOLO SERIE YA6823).

Articolo	Codice	Diam.	Lunghezza	Cf
YA0AE8350	00286770	30 mm	50 mm	1
YA0AE8360	00294522	30 mm	60 mm	1
YA0AE8370	00295598	30 mm	70 mm	1
YA0AE8380	00294539	30 mm	80 mm	1

SERRATURE E ACCESSORI

In ordine alfabetico di marca
e per tipologia di utilizzo

Per porte in legno
Per porte in ferro
Per basculanti e serrande
Per porte in alluminio
Per blindato
Accessori

AGB

Dal 1947 offre a produttori di tutto il mondo le soluzioni più adatte per la movimentazione ed il bloccaggio di serramenti interni ed esterni di grande qualità.

KIT ASTE PER ARIETE

Confezione base aste per chiusura verticale con puntali superiori zancati e inferiori diritti. Le aste sono in alluminio verniciato a polveri. Il puntale di chiusura è in acciaio temprato antitaglio diametro 9 mm. Per velocizzare il montaggio della serratura, le aste sono fornite già con i fori per l'aggancio alla serratura, con la maniglia di trascinamento e i tappi di protezione per l'acqua preassemblati. Le aste sono telescopiche e consentono un range di altezza porta compreso tra 1750 e 2900 mm. (NB. Tagliando le aste si può ottenere un HB minimo di 1100 mm.) Composta da: n° 1 asta superiore telescopica con tappi di protezione per l'acqua; n° 1 asta inferiore telescopica con maniglia di trascinamento; n° 2 pozzetti antipolvere.

Articolo	Codice	Cf
AGBH350030999	00377386	1

SERRATURA ARIETE

Confezione base serratura Ariete senza gancio per la chiusura dell'imposta con i soli puntali superiore ed inferiore. La serratura è ambidestra. Può essere abbinata al kit aste di chiusura verticali diritte o zancate. La serratura può essere applicata su legno, PVC o alluminio. Quando il profilo non è piano sono disponibili spessori compensatori per serratura e per guida asta. Composta da: n° 1 serratura senza gancio; n° 1 coperchio verniciato; n° 1 adattatore per cilindro chiave-chiave (per la versione con pomolo l'adattatore è fornito premontato al cilindro); n° 2 guida puntali; n° 1 vite per cilindro; n° 2 tappo di chiusura per foro uscita gancio.

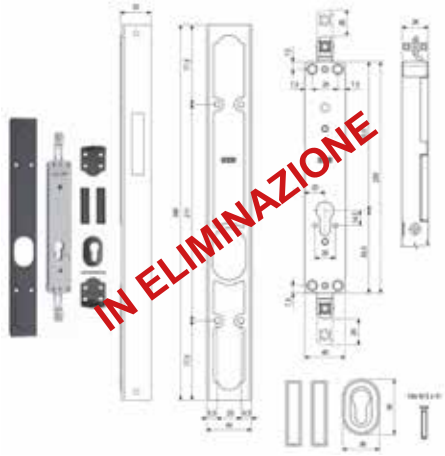

Articolo	Codice	Cf
AGBH342010099	00377379	1

SERRATURA DA INFILARE CILINDRO

Serratura a movimento magnetico serie "polaris 2xt" con scrocco che funge anche da catenaccio. Interasse 85 mm. Frontale da 18 x 196 mm con bordo tondo. INCONTRO DA ORDINARE A PARTE.

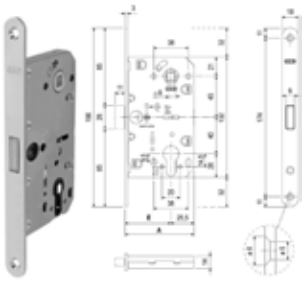

Articolo	Codice	Entrata	Rifinitura	Cf
AGBB061035034	00353755	50 mm	Cromato opaco	1

SERRATURA INFILARE PATENT

Serratura a movimento magnetico serie "polaris 2xt" con scrocco che funge anche da catenaccio, interasse 90 mm, frontale da 18 x 196 mm con bordo tondo. INCONTRO DA ORDINARE A PARTE.

Articolo	Codice	Entrata	Rifinitura	Cf
AGBB061015034	00347082	50 mm	Cromato opaco	1

Canese Dante
DAL 1959 PROFESSIONISTI NELLA DISTRIBUZIONE

ACCESSORI SERRATURE LEGNO

AGB

Vaschetta Easy-matic Polaris.

Articolo	Codice	Rifinitura	Cf
AGBB024021793	00353786	Nera	1

ACCESSORI SERRATURE PER LEGNO

AGB

Incontro con magnete per serratura Mediana Polaris.

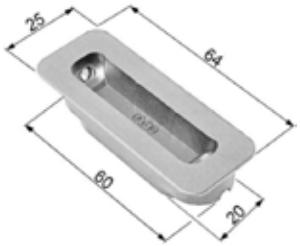

Articolo	Codice	Rifinitura	Cf
AGBB024022834	00347099	Cromato opaco	1

SERRATURA DA INFILARE CILINDRO

AGB

Serratura con cassa in acciaio con fori per il fissaggio delle maniglie mediante viti passanti. Con scrocco centrale retraibile in poliammide. Lo scrocco funge anche da catenaccio. Interasse 85 mm. Frontale con bordo tondo da 196 x 18 mm. INCONTRO DA ORDINARE A PARTE.

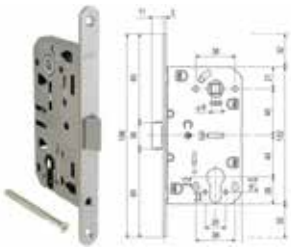

Articolo	Codice	Entrata	Rifinitura	Cf
AGBB011035003	00329705	50 mm	Ottonato verniciato	1
AGBB011035034	00386562	50 mm	Cromato opaco	1

SERRATURA DA INFILARE

AGB

Serratura serie "mediana evolution" adatta per l'utilizzo dei chiavistelli tipo bagno, con scrocco che funge anche da catenaccio, interasse 96 mm, bordo tondo, frontale da 18 x 196 mm. Dimensione cassa 75 x 132 mm. INCONTRO DA ORDINARE A PARTE.

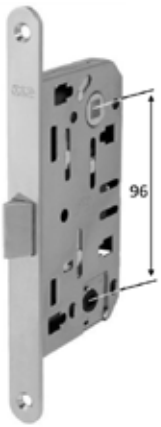

Articolo	Codice	Entrata	Rifinitura	Cf
AGBB011025003	00348317	50 mm	Ottonato verniciato	1
AGBB011025034	00348324	50 mm	Cromato opaco	1

SERRATURA INFILARE PATENT

AGB

Serratura serie "mediana evolution", con scrocco reversibile in poliammide che funge anche da catenaccio, interasse 90 mm, bordo tondo, frontale da 18 x 196 mm. Dimensione cassa 75 x 132 mm. INCONTRO DA ORDINARE A PARTE.

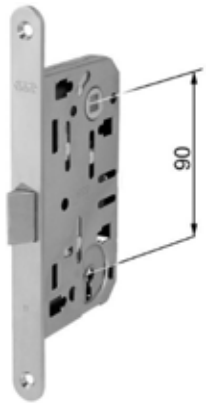

Articolo	Codice	Entrata	Rifinitura	Cf
AGBB011015003	00298728	50 mm	Ottonato verniciato	1
AGBB011015006	00282871	50 mm	Nichelata	1
AGBB011015034	00298735	50 mm	Cromato opaco	1
AGBB011016003	00365635	60 mm	Ottonato verniciato	1

ACCESSORI SERRATURE LEGNO

AGB

Incontro per serratura Mediana Evolution.

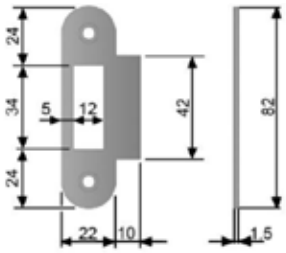

Articolo	Codice	Rifinitura	Cf
AGBB010000903	00294874	Ottonato verniciato	1

ACCESSORI SERRATURE LEGNO

AGB

Incontro per serratura Mediana Evolution.

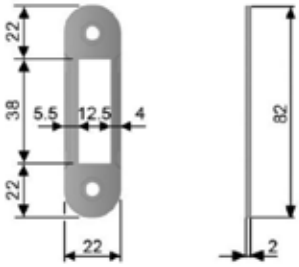

Articolo	Codice	Rifinitura	Cf
AGBB010004003	00294898	Ottonato verniciato	1
AGBB010004034	00298742	Cromato opaco	1

SERRATURA DA INFILARE CILINDRO AGB

Serratura patent serie CENTRO, frontale da 22 mm, bordo tondo. Con foro cilindro Yale interasse 85 x 196 mm. INCONTRO DA ORDINARE A PARTE.

Articolo	Codice	Entrata	Rifinitura	Cf
AGBB010245003	00295529	50 mm	Ottonato verniciato	1
AGBB010245022	00274128	50 mm	Bronzato verniciato	1

SERRATURA DA INFILARE PATENT CENTRO AGB

Serratura per porte interne. Con bordo tondo e frontale da 18 x 196 mm. Interasse 90 mm. Con scrocco reversibile e catenaccio. INCONTRO DA ORDINARE A PARTE.

Articolo	Codice	Entrata	Rifinitura	Cf
AGBB010025003	00273848	50 mm	Ottonato verniciato	1
AGBB010025034	00396578	50 mm	Cromo opaco	1

SERRATURA DA INFILARE CILINDRO AGB

Serratura patent serie CENTRO, frontale da 18 mm, bordo tondo. Con foro cilindro Yale interasse 85 x 196 mm. INCONTRO DA ORDINARE A PARTE.

Articolo	Codice	Entrata	Rifinitura	Cf
AGBB010255003	00263023	50 mm	Ottonato verniciato	1
AGBB010255022	00281171	50 mm	Bronzato verniciato	1
AGBB010255034	00333566	50 mm	Cromato opaco	1

SERRATURA DA INFILARE PATENT CENTRO AGB

Serratura Centro da incasso con scrocco senza catenaccio per porta interna, dimensione frontale da 22 x 196 mm con spessore di 2,5 mm, interasse 90 mm. In dotazione 1 chiave patent. INCONTRO DA ORDINARE A PARTE.

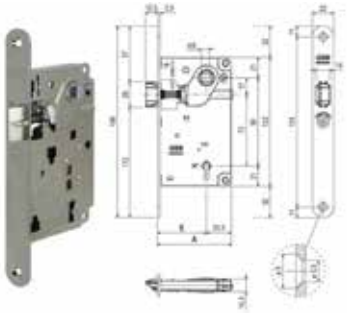

Articolo	Codice	Entrata	Rifinitura	Cf
AGBB010095006	00412674	50 mm	Nichelato	1

SERRATURA INFILARE PATENT AGB

Serratura serie "centro", interasse 90 mm. Bordo tondo e frontale da 22 x 196 mm. INCONTRO DA ORDINARE A PARTE.

Articolo	Codice	Entrata	Rifinitura	Cf
AGBB010015003	00273831	50 mm	Ottonato verniciato	1
AGBB010015022	00274098	50 mm	Bronzato verniciato	1
AGBB010015034	00318129	50 mm	Cromato opaco	1

SERRATURA DA INFILARE AGB

Serratura serie "centro" adatta per l'utilizzo dei chiavistelli tipo bagno, interasse 90 mm. Bordo tondo con frontale da 22 x 196 mm. INCONTRO DA ORDINARE A PARTE.

Articolo	Codice	Entrata	Rifinitura	Cf
AGBB010055003	00274104	50 mm	Ottonato verniciato	1
AGBB010055022	00273855	50 mm	Bronzato verniciato	1
AGBB010055034	00358446	50 mm	Cromato opaco	1

Canese Dante
DAL 1959 PROFESSIONISTI NELLA DISTRIBUZIONE

SERRATURA DA INFILARE AGB

Serratura serie "centro" adatta per l'utilizzo dei chiavistelli tipo bagno, interasse 90 mm. Bordo tondo e frontale da 18 x 196 mm. INCONTRO DA ORDINARE A PARTE.

Articolo	Codice	Entrata	Rifinitura	Cf
AGBB010065003	00263016	50 mm	Ottonato verniciato	1

SERRATURA INFILARE PATENT GRANDE AGB

Serratura con interasse 90 mm. Bordo tondo e frontale da 18 x 238 mm. INCONTRO DA ORDINARE A PARTE.

Articolo	Codice	Entrata	Rifinitura	Cf
AGBB005975034	00280877	50 mm	Cromato opaco	1

ACCESSORIO SERRATURA PATENT AGB

Incontro bordo tondo per serrature Centro frontale da 22 mm.

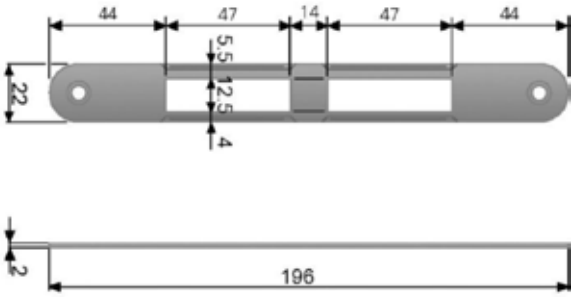

Articolo	Codice	Rifinitura	Cf
AGBB010000103	00320658	Ottonato verniciato	1
AGBB010000122	00320641	Bronzato verniciato	1
AGBB010000134	00325196	Cromato opaco	1

SERRATURA INFILARE PATENT GRANDE AGB

Serratura adatta per l'utilizzo dei chiavistelli tipo bagno, interasse 90 mm. Bordo tondo (Articolo AGB B595) e frontale da 22 x 238 mm. INCONTRO DA ORDINARE A PARTE.

Articolo	Codice	Entrata	Rifinitura	Cf
AGBB005955003	00277099	50 mm	Ottonato verniciato	1

ACCESSORIO SERRATURA PATENT AGB

Incontro bordo tondo per serrature Centro frontale da 18 mm.

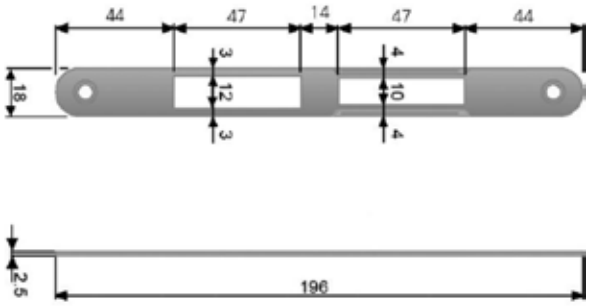

Articolo	Codice	Rifinitura	Cf
AGBB010003903	00295505	Ottonato verniciato	1
AGBB010003922	00294867	Bronzato verniciato	1

SERRATURA INFILARE PATENT GRANDE

AGB

Serratura con interasse di 90 mm. Bordo tondo e frontale da 22 x 238 mm. INCONTRO DA ORDINARE A PARTE.

Articolo	Codice	Entrata	Rifinitura	Cf
AGBB005912522	00295512	25 mm	Bronzato verniciato	1
AGBB005913003	00273800	30 mm	Ottonato verniciato	1
AGBB005913022	00273770	30 mm	Bronzato verniciato	1
AGBB005913503	00273817	35 mm	Ottonato verniciato	1
AGBB005913522	00273787	35 mm	Bronzato verniciato	1
AGBB005914003	00242776	40 mm	Ottonato verniciato	1
AGBB005914022	00242806	40 mm	Bronzato verniciato	1
AGBB005914034	00341172	40 mm	Cromato opaco	1
AGBB005914503	00242783	45 mm	Ottonato verniciato	1
AGBB005914522	00274081	45 mm	Bronzato verniciato	1
AGBB005914534	00341189	45 mm	Cromato opaco	1
AGBB005915003	00242790	50 mm	Ottonato verniciato	1
AGBB005915006	00320627	50 mm	Nichelata	1
AGBB005915022	00242769	50 mm	Bronzato verniciato	1
AGBB005915034	00280860	50 mm	Cromato opaco	1
AGBB005916003	00273824	60 mm	Ottonato verniciato	1
AGBB005916022	00273794	60 mm	Bronzato verniciato	1

ACCESSORIO SERRATURA PATENT

AGB

Incontro con bordo quadro a L con larghezza di 22 mm. Per Patent grande articolo 592.

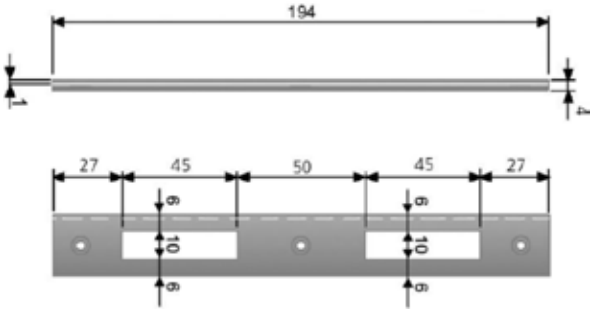

Articolo	Codice	Rifinitura	Cf
AGBB005900303	00283625	Ottonato verniciato	1
AGBB005900322	00283618	Bronzato verniciato	1

ACCESSORIO SERRATURA PATENT

AGB

Incontro con bordo tondo. Per Patent grande articolo 592

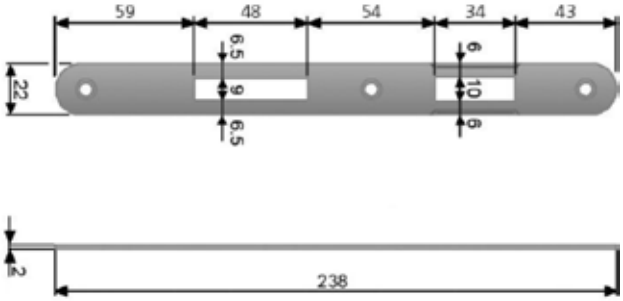

Articolo	Codice	Rifinitura	Cf
AGBB005900103	00277082	Ottonato verniciato	1
AGBB005900106	00320634	Nichelato	1
AGBB005900122	00262828	Bronzato verniciato	1
AGBB005900134	00280884	Cromato opaco	1

ACCESSORIO SERRATURA PATENT

AGB

Incontro con bordo tondo interasse 90 mm.

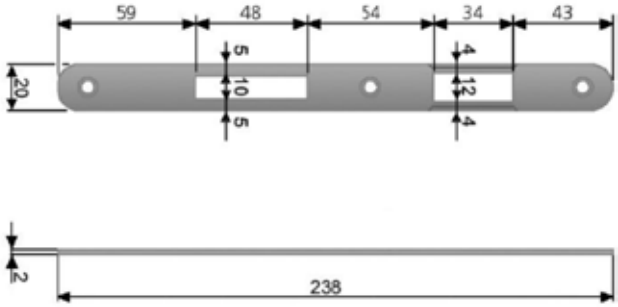

Articolo	Codice	Rifinitura	Cf
AGBB005904234	00320719	Cromato opaco	1

Canese Dante
DAL 1959 PROFESSIONISTI NELLA DISTRIBUZIONE

SERRATURA DA INFILARE PATENT GRANDE

AGB

Serratura per porte interne. Con bordo quadro e frontale da 22 X 238 mm. Interasse 90 mm. Con scrocco reversibile e catenaccio. INCONTRO DA ORDINARE A PARTE.

Articolo	Codice	Entrata	Rifinitura	Cf
AGBB005922522	00091107	25 mm	Bronzato verniciato	1
AGBB005923003	00242752	30 mm	Ottonato verniciato	1
AGBB005923022	00091121	30 mm	Bronzato verniciato	1
AGBB005923503	00091398	35 mm	Ottonato verniciato	1
AGBB005923522	00091145	35 mm	Bronzato verniciato	1
AGBB005923534	00341196	35 mm	Cromato opaco	1
AGBB005924003	00091411	40 mm	Ottonato verniciato	1
AGBB005924022	00091169	40 mm	Bronzato verniciato	1
AGBB005924034	00341202	40 mm	Cromato opaco	1
AGBB005924503	00091435	45 mm	Ottonato verniciato	1
AGBB005924522	00091183	45 mm	Bronzato verniciato	1
AGBB005924534	00341219	45 mm	Cromato opaco	1
AGBB005925003	00091459	50 mm	Ottonato verniciato	1
AGBB005925022	00091206	50 mm	Bronzato verniciato	1
AGBB005925034	00396585	50 mm	Cromo opaco	1
AGBB005926003	00091473	60 mm	Ottonato verniciato	1
AGBB005926022	00091220	60 mm	Bronzato verniciato	1

ACCESSORIO SERRATURA PATENT

AGB

Incontro con bordo quadro.

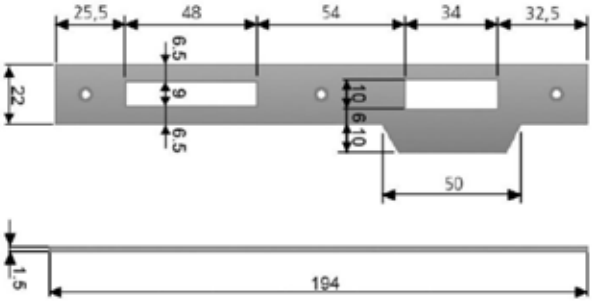

Articolo	Codice	Rifinitura	Cf
AGBB005900610	00318112	Ottonato verniciato	1

SERRATURA INFILARE PATENT PICCOLA

AGB

Serratura con interasse 70 mm. Bordo quadro e frontale da 20 x 188 mm. INCONTRO DA ORDINARE A PARTE.

Articolo	Codice	Entrata	Rifinitura	Cf
AGBB005722522	00091114	25 mm	Bronzato verniciato	1
AGBB005723003	00091381	30 mm	Ottonato verniciato	1
AGBB005723022	00091138	30 mm	Bronzato verniciato	1
AGBB005723503	00091404	35 mm	Ottonato verniciato	1
AGBB005723522	00091152	35 mm	Bronzato verniciato	1
AGBB005723534	00341233	35 mm	Cromato opaco	1
AGBB005724003	00091428	40 mm	Ottonato verniciato	1
AGBB005724022	00091176	40 mm	Bronzato verniciato	1
AGBB005724034	00341240	40 mm	Cromato opaco	1
AGBB005724503	00091442	45 mm	Ottonato verniciato	1
AGBB005724522	00091190	45 mm	Bronzato verniciato	1
AGBB005724534	00341257	45 mm	Cromato opaco	1
AGBB005725003	00091466	50 mm	Ottonato verniciato	1
AGBB005725022	00091213	50 mm	Bronzato verniciato	1
AGBB005725034	00341264	50 mm	Cromato opaco	1
AGBB005726003	00091480	60 mm	Ottonato verniciato	1
AGBB005726022	00091237	60 mm	Bronzato verniciato	1

ACCESSORIO SERRATURA PATENT

AGB

Incontro con bordo quadro. Per Patent grande articolo 592.

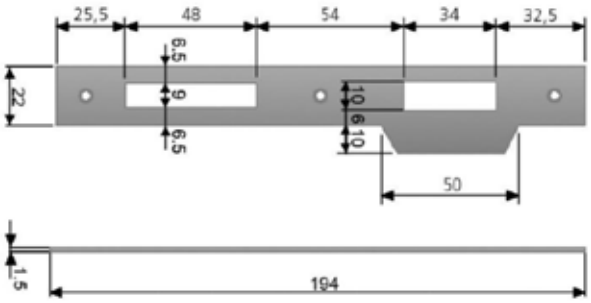

Articolo	Codice	Rifinitura	Cf
AGBB005900503	00091510	Ottonato verniciato	1
AGBB005900522	00091497	Bronzato verniciato	1
AGBB005900534	00341226	Cromato opaco	1

ACCESSORIO SERRATURA PATENT

Incontro con bordo quadro interasse 70 mm. Per patent piccola articolo 572.

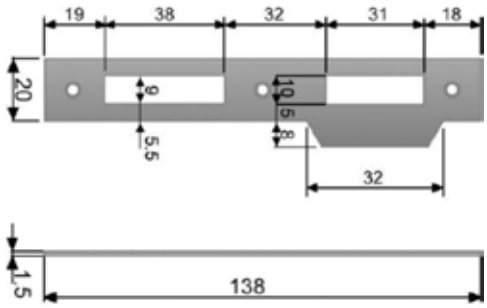

Articolo	Codice	Rifinitura	Cf
AGBB005700503	00091527	Ottonato verniciato	1
AGBB005700522	00091503	Bronzato verniciato	1
AGBB005700534	00341271	Cromato opaco	1

ACCESSORIO SERRATURA PATENT

Incontro con bordo quadro a L. Per Patent piccola articolo 571.

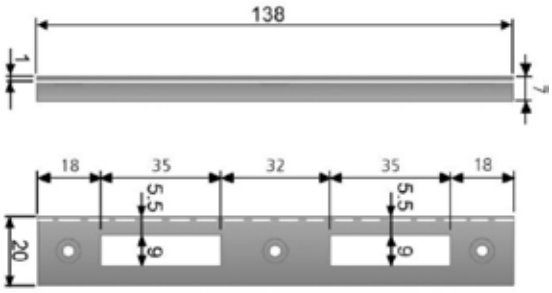

Articolo	Codice	Rifinitura	Cf
AGBB005700322	00283601	Bronzato verniciato	1

SERRATURA INFILARE PATENT PICCOLA

Serratura con interasse 70 mm. Bordo tondo e frontale da 20 x 188 mm. INCONTRO DA ORDINARE A PARTE.

Articolo	Codice	Entrata	Rifinitura	Cf
AGBB005713503	00273756	35 mm	Ottonato verniciato	1
AGBB005713522	00274029	35 mm	Bronzato verniciato	1
AGBB005714003	00242868	40 mm	Ottonato verniciato	1
AGBB005714022	00242820	40 mm	Bronzato verniciato	1
AGBB005714503	00267410	45 mm	Ottonato verniciato	1
AGBB005714522	00274036	45 mm	Bronzato verniciato	1
AGBB005715003	00242875	50 mm	Ottonato verniciato	1
AGBB005715022	00242813	50 mm	Bronzato verniciato	1
AGBB005715034	00331968	50 mm	Cromato opaco	1
AGBB005716003	00273763	60 mm	Ottonato verniciato	1
AGBB005716022	00274043	60 mm	Bronzato verniciato	1

ACCESSORIO SERRATURA PATENT

Incontro bordo tondo con aletta. Per patent piccola articolo 571.

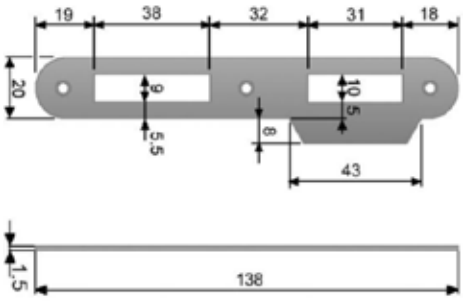

Articolo	Codice	Rifinitura	Cf
AGBB005700903	00262835	Ottonato verniciato	1
AGBB005700922	00262811	Bronzato verniciato	1

Canese Dante
DAL 1959 PROFESSIONISTI NELLA DISTRIBUZIONE

ACCESSORI SERRATURE PER LEGNO

Incontro bordo tondo interasse 70 mm. Per patent piccola articolo 571.

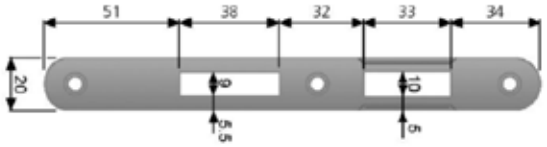

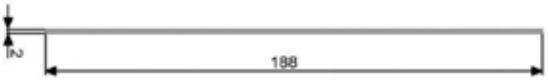

Articolo	Codice	Rifinitura	Cf
AGBB005700103	00262842	Ottonato verniciato	1
AGBB005700122	00283588	Bronzato verniciato	1

SERRATURA DA INFILARE CILINDRO

Serratura di sicurezza con scrocco, frontale da 22 x 238 mm e bordo quadro. Con interasse 85 mm.

Articolo	Codice	Entrata	Rifinitura	Cf
AGBB808522503	00274074	25 mm	Ottonato verniciato	1
AGBB808523003	00274333	30 mm	Ottonato verniciato	1
AGBB808524003	00289634	40 mm	Ottonato verniciato	1
AGBB808524503	00289641	45 mm	Ottonato verniciato	1
AGBB808525003	00283571	50 mm	Ottonato verniciato	1
AGBB808526003	00327763	60 mm	Ottonato verniciato	1

ACCESSORIO SERRATURA PATENT

Incontro con bordo quadro interasse 85 mm. Per serrature foro yale serie 80851 e 80852.

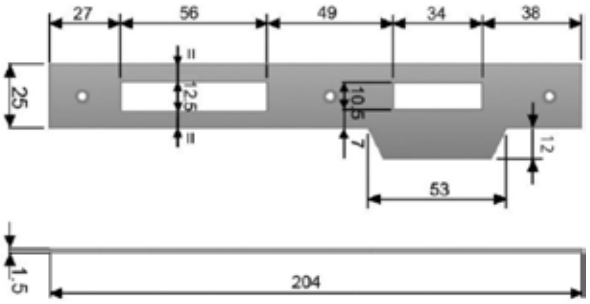

Articolo	Codice	Rifinitura	Cf
AGBB005901903	00306867	Ottonato verniciato	1

SERRATURA DA INFILARE CILINDRO

Serratura con scrocco e catenaccio. Frontale con bordo tondo da 22 x 238 mm. Interasse 85 mm. Scrocco reversibile autolubrificante. INCONTRO DA ORDINARE A PARTE.

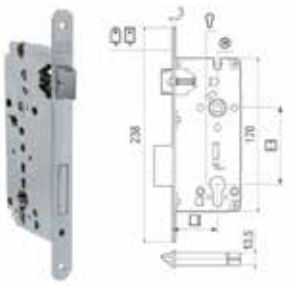

Articolo	Codice	Entrata	Rifinitura	Cf
AGBB808513503	00280815	35 mm	Ottonato verniciato	1
AGBB808514003	00280822	40 mm	Ottonato verniciato	1
AGBB808515003	00274067	50 mm	Ottonato verniciato	1
AGBB808516003	00280839	60 mm	Ottonato verniciato	1
AGBB808515006	00415200	50 mm	Nichelato	1

SERRATURA DA INFILARE CILINDRO

Serratura di sicurezza con scrocco, frontale da 22 x 238 mm. Bordo tondo e interasse di 85 mm. Con doppio quadro maniglia.

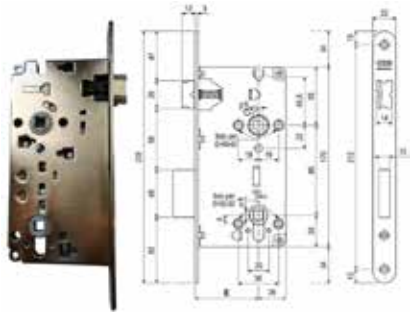

Articolo	Codice	Entrata	Rifinitura	Cf
AGBB808766006	00329118	60 mm	Nichelato	1

SERRATURA DA INFILARE CILINDRO

Serratura per porte scorrevoli con foro cilindro yale. Con incontro frontale da 22 mm e bordo tondo (art. AGB B701).

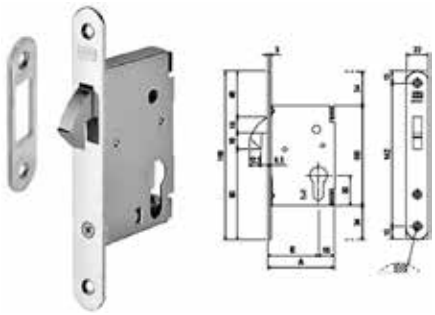

Articolo	Codice	Entrata	Rifinitura	Cf
AGBB007023503	00286329	35 mm	Ottonato verniciato	1

SERRATURA INFILARE PATENT

AGB

Kit comprensivo di serratura per porte scorrevoli serie "scivola T" frontale da 18 mm bordo tondo, pomolo bottone, rosette tonde in acciaio. Per porte con spessore da 40 a 48 mm.

Articolo	Codice	Entrata	Rifinitura	Cf
AGBB039345003	00296083	50 mm	Ottonato verniciato	1
AGBB039345034	00356237	50 mm	Cromato opaco	1

SERRATURA OPERA

AGB

Serratura da hotel per antipanico e tagliafuoco. Con foro cilindro e quadro maniglia di 8 mm. Interasse 85 mm. Con scrocco silenziato. Bordo tondo. Frontale da 22 x 238 mm. Dimensione scatola 96 x 170 x 16 mm.

Articolo	Codice	Entrata	Rifinitura	Mano	Cf
AGBB501027003	00377461	70 mm	Ottonato verniciato	Sx	1

SERRATURE MULTIPUNTO A CILINDRO

AGB

Serratura Sicurtop a cilindro europeo con 4 nottolini, con scrocco e catenaccio centrale. Foro yale. Frontale da 16 mm. Lato inferiore rasabile fino a 500 mm. Lato inferiore rasabile fino a 180 mm. Lunghezza massima 2400 mm.

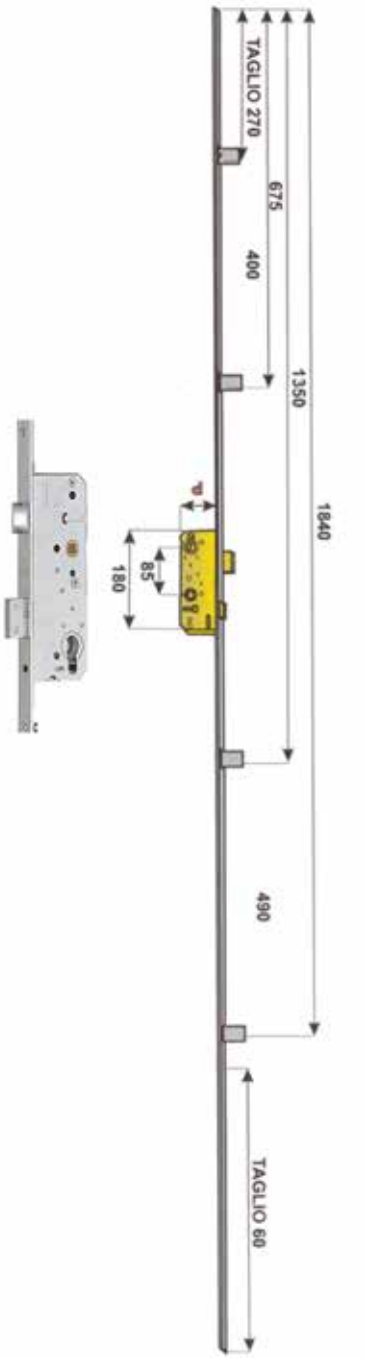

Articolo	Codice	Entrata	Cf
AGBW016853510	00324359	35 mm	1
AGBW016854010	00313995	40 mm	1
AGBW016854510	00280891	45 mm	1
AGBW016855010	00273572	50 mm	1
AGBW016855510	00352789	55 mm	1
AGBW016856010	00320276	60 mm	1

Canese Dante
DAL 1959 PROFESSIONISTI NELLA DISTRIBUZIONE

ACCESSORIO SERRATURA SICURTOP

Incontro per Sicurtop tipo regolabile frontale 16 scrocco più catenaccio. Dimensioni 18 X 208 X 8,5 mm. Finitura zinco silver.

Articolo	Codice	Rifinitura	Cf
AGBW116920101	00345941	Zinacato	1

ACCESSORIO SERRATURA SICURTOP

Incontro nottolino per Sicurtop frontale da 16 mm. Per Aria 4. Dimensioni 18 x 82 x 8,5 mm.

Articolo	Codice	Rifinitura	Cf
AGBW016920102	00342995	Zinacato	1

CATENACCIO A LEVA

Catenaccio realizzato in un corpo unico in acciaio stampato a freddo. Necessario per bloccare l'anta secondaria di porte e portoni. Il pratico pulsante a scorrimento a filo del catenaccio consente l'installazione su serramenti con aria minima. Frontale da 16 mm.

Articolo	Codice	Lungh.	Rifinitura	Pz
AGBD003201503	00370738	150 mm	Ottonato	*20
AGBD003201522	00370721	150 mm	Bronzo verniciato	*20
AGBD003202003	00273244	200 mm	Ottonato	*20
AGBD003202022	00273237	200 mm	Bronzato	*20
AGBD003202503	00273268	250 mm	Ottonato	*20
AGBD003202522	00273251	250 mm	Bronzato	*20
AGBD003203003	00273282	300 mm	Ottonato	*20
AGBD003203022	00273275	300 mm	Bronzato	*20
AGBD003204003	00273305	400 mm	Ottonato	*20
AGBD003204022	00273299	400 mm	Bronzato	*20

CATENACCIO A LEVA

Catenaccio realizzato in un corpo unico in acciaio stampato a freddo. Necessario per bloccare l'anta secondaria di porte e portoni. Il pratico pulsante a scorrimento a filo del catenaccio consente l'installazione su serramenti con aria minima. Frontale da 20 mm.

Articolo	Codice	Lungh.	Rifinitura	Pz
AGBD003502022	00273152	200 mm	Bronzato	*20
AGBD003502522	00273176	250 mm	Bronzato	*20
AGBD003503022	00273190	300 mm	Bronzato	*20
AGBD003504022	00273213	400 mm	Bronzato	*20
AGBD003502504	00273183	250 mm	Zinco silver	*20
AGBD003502004	00273169	200 mm	Zinco silver	*20
AGBD003503004	00273206	300 mm	Zinco silver	*20

BONAITI

Nel 1936 inizia la produzione industriale delle serrature da applicare sulla parte esterna delle porte e, più tardi, delle serrature da inserire sul frontale delle porte, sulla falsariga dei modelli inglesi allora brevettati: da qui deriva il termine “patent”, diventato poi di uso comune, per identificare questo tipo di serrature, allora così innovative.

SERRATURA DA APPLICARE MECCANICHE

Serratura per portoncino a due mandate con scrocco comandato da levetta interna.

Articolo	Codice	Entrata	Mano	Cf
B175080D	00019606	40 mm	Dx	2
B175080S	00019613	40 mm	Sx	2
B175100D	00019620	50 mm	Dx	2
B175100S	00019637	50 mm	Sx	2
B175120D	00019644	60 mm	Dx	2
B175120S	00019651	60 mm	Sx	2
B175140D	00019668	70 mm	Dx	2
B175140S	00019675	70 mm	Sx	2

SERRATURA DA APPLICARE MECCANICHE

Serratura per portoncino a due mandate senza scrocco.

Articolo	Codice	Entrata	Mano	Cf
B176080D	00019682	40 mm	Dx	2
B176080S	00019699	40 mm	Sx	2
B176100D	00019705	50 mm	Dx	2
B176100S	00019712	50 mm	Sx	2
B176120D	00019729	60 mm	Dx	2
B176140D	00019743	70 mm	Dx	2
B176140S	00019750	70 mm	Sx	2

SERRATURA DA APPLICARE MECCANICHE

Serratura per portoncino a due mandate con scrocco azionabile da quadro maniglia.

Articolo	Codice	Entrata	Mano	Cf
B177140D	00019767	60 mm	Dx	2
B177140S	00019774	60 mm	Sx	2

Canese Dante
DAL 1959 PROFESSIONISTI NELLA DISTRIBUZIONE

SERRATURA DA APPLICARE MECCANICHE

Serratura per portoncino a due mandate con scrocco azionabile da quadro maniglia posto al di sopra della chiave.

Articolo	Codice	Entrata	Mano	Cf
B185060D	00019804	35 mm	Dx	2
B185060S	00019811	35 mm	Sx	2
B185070D	00019828	45 mm	Dx	2
B185070S	00019835	45 mm	Sx	2
B185080D	00019842	55 mm	Dx	2
B185080S	00019859	55 mm	Sx	2

SERRATURA DA APPLICARE MECCANICHE

Serratura per portoncino stretta, spessore 15 mm, a due mandate senza scrocco.

Articolo	Codice	Entrata	Mano	Cf
B188060D	00019880	35 mm	Dx	2
B188060S	00019897	35 mm	Sx	2
B188070D	00019903	45 mm	Dx	2
B188070S	00019910	45 mm	Sx	2
B188080D	00019927	55 mm	Dx	2
B188080S	00019934	55 mm	Sx	2

SERRATURA DA APPLICARE MECCANICHE

Serratura per portoncino stretta, spessore 15 mm, a due mandate con scrocco azionabile da quadro maniglia.

Articolo	Codice	Entrata	Mano	Cf
B187140D	00019866	70 mm	Dx	2
B187140S	00019873	70 mm	Sx	2

SERRATURA DA APPLICARE MECCANICHE

Serratura per portoncino stretta, spessore 15 mm, solo scrocco.

Articolo	Codice	Entrata	Mano	Cf
B189060D	00019941	35 mm	Dx	2
B189080D	00019965	55 mm	Dx	2

SERRATURA DA INFILARE CILINDRO

Serratura patent con scrocco, frontale da 22 x 240 mm e bordo quadro.

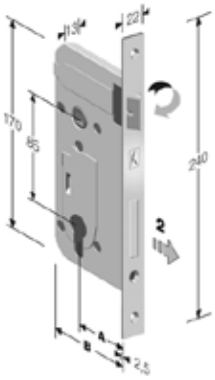

Articolo	Codice	Entrata	Rifinitura	Cf
BC22040M5	00310963	40 mm	Bronzata	1
BC2204015	00310970	40 mm	Ottonata	1
BC22045M5	00367059	45 mm	Bronzata	1
BC2204515	00367066	45 mm	Ottonata	1
BC22050M5	00229197	50 mm	Bronzata	1
BC2205015	00304931	50 mm	Ottonata	1

SERRATURA DA INFILARE CILINDRO

Serratura patent con scrocco, frontale da 22 x 240 mm e bordo tondo.

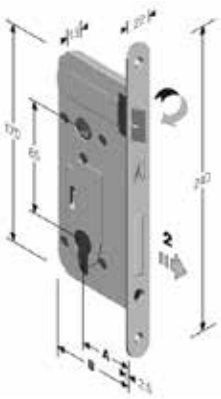

Articolo	Codice	Entrata	Rifinitura	Cf
BC22040M7	00367073	40 mm	Bronzata	1
BC2205017	00367127	50 mm	Ottonata	1

SERRATURA DA INFILARE A GANCIO

Serratura con gancio da infilare. Con chiave. Frontale 16 X 160 X 3 mm.

Articolo	Codice	Entrata	Rifinitura	Cf
B0605087	00379168	50 mm	Cromo satinata	1

SERRATURA DA INFILARE A GANCIO

Serratura con gancio da infilare. Con solo quadro maniglia 8 mm. Frontale 16 X 160 X 3 mm.

Articolo	Codice	Entrata	Rifinitura	Cf
B0615087	00379175	50 mm	Cromo satinata	1

SERRATURA PATENT GRANDE

Serratura per bagno con interasse 90 mm. Frontale 240 x 22 mm con bordo tondo.

Articolo	Codice	Entrata	Rifinitura	Cf
B480410451E	00381277	45 mm	Ottonato brillante	1

Canese Dante
DAL 1959 PROFESSIONISTI NELLA DISTRIBUZIONE

CERUTTI

Tradizione e sicurezza da oltre 70 anni. L'azienda è fallita recentemente e i prodotti presenti in queste pagine sono disponibili FINO AD ESAURIMENTO SCORTE.

SERRATURA DA APPLICARE A CILINDRO

Serratura triplice a 2 mandate serie Bulldog con cinque pistoni senza scrocco interasse 28 mm. Dimensioni scatola 135 X 160 mm. Nella foto è rappresentata la versione destra.

Articolo	Codice	Entrata	Mano	Cf
CERS/3107S5C	00353717	60 mm	Sx	1

SERRATURA DOPPIA MAPPA AD INFILARE

Serratura laterale senza mezzo giro. Dimensione scatola 122 x 177 mm. Con cinque pistoni interasse 28 mm. Apertura interna con pomello. In dotazione: 3 chiavi a doppia mappa; una ferrogliera con dimensioni 177 x 40 x 30 mm; una placchetta esterna; viti e minuteria.

Articolo	Codice	Entrata	Mano	Cf
CERS/9200DX	00311113	60 mm	Dx	1

SERRATURA DA APPLICARE DOPPIA MAPPA

Serratura triplice, a 4 pistoni più scrocco in alto azionabile da pomello interno. Dimensioni scatola 177 x 122 mm. Riferimento chiave Silca articolo 5C6. Nella foto è rappresentata la versione destra.

Articolo	Codice	Entrata	Mano	Cf
CERS/9012DX	00025379	60 mm	Dx	1
CERS/9012SX	00025386	60 mm	Sx	1

SERRATURA DOPPIA MAPPA AD INFILARE

Serratura laterale a quattro mandate senza scrocco. Dimensione scatola 90 x 107 mm. Riferimento chiave Silca articolo CQ.

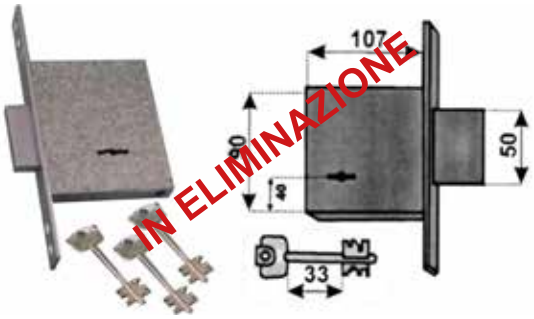

Articolo	Codice	Entrata	Cf
CERS/2102	00025294	50 mm	1

SERRATURA DOPPIA MAPPA AD INFILARE

Serratura laterale senza mezzo giro a 4 mandate. Dimensione scatola 106 x 170 mm. Dimensioni frontale 240 x 25 mm. Riferimento chiave Silca articolo CQ.

Articolo	Codice	Entrata	Cf
CERS/2029	00229470	70 mm	1

SERRATURA DA INFILARE A DOPPIA MAPPA

Serratura triplice senza 1/2 giro. Frontale da 25 x 265 mm. Dimensione scatola 85 x 170 mm. In dotazione 3 chiavi, 2 mostrine e una contropiastra.

Articolo	Codice	Cf
CERS/2033	00311120	1

CISA

CISA nasce nel 1926 a Firenze grazie all'intuizione di Luigi Bucci e Pina Dell'Agnello, che in quegli anni brevettarono la serratura elettrocomandata. Ora è uno dei marchi più famosi al mondo.

CISA
OPENING THE NEXT 100

SERRATURA DA APPLICARE A CILINDRO

Serratura a 2 mandate con scrocco separato azionabile sia dal pomolo che dal tirante interno, con cilindro staccato art. 0G500000.

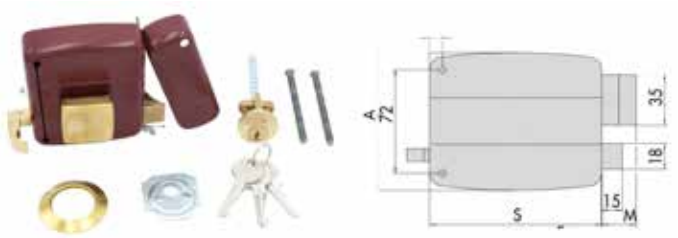

Articolo	Codice	Entrata	Mano	S	A	Cf
CI50110501	00035828	50 mm	Dx	100	95	1
CI50110502	00035835	50 mm	Sx	100	95	1
CI50110601	00035842	60 mm	Dx	120	96	1
CI50110602	00035859	60 mm	Sx	120	96	1
CI50110701	00035866	70 mm	Dx	140	97	1
CI50110702	00035873	70 mm	Sx	140	97	1

SERRATURA DA APPLICARE A CILINDRO

Serratura a 2 mandate con scrocco separato azionabile sia dal pomolo che dal tirante interno, con cilindro fisso art. 0G200050.

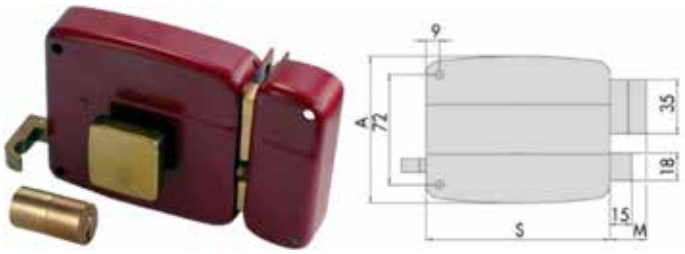

Articolo	Codice	Entrata	Mano	S	A	Cf
CI50111501	00035903	50 mm	Dx	100	95	1
CI50111502	00035910	50 mm	Sx	100	95	1
CI50111601	00035927	60 mm	Dx	120	96	1
CI50111602	00035934	60 mm	Sx	120	96	1
CI50111701	00035941	70 mm	Dx	140	97	1
CI50111702	00035958	70 mm	Sx	140	97	1

SERRATURA DA APPLICARE A CILINDRO

Serratura a 2 mandate con scrocco separato azionabile sia dalla chiave che dal tirante interno, con cilindro staccato art. 0G02102000.

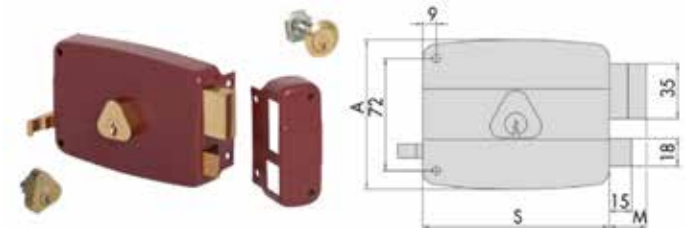

Articolo	Codice	Entrata	Mano	S	A	Cf
CI50120401	00035996	40 mm	Dx	80	94	1
CI50120402	00036009	40 mm	Sx	80	94	1
CI50120501	00036016	50 mm	Dx	100	95	1
CI50120502	00036023	50 mm	Sx	100	95	1
CI50120601	00036030	60 mm	Dx	120	96	1
CI50120602	00036047	60 mm	Sx	120	96	1
CI50120701	00036054	70 mm	Dx	140	97	1
CI50120702	00036061	70 mm	Sx	140	97	1

Canese Dante
DAL 1959 PROFESSIONISTI NELLA DISTRIBUZIONE

SERRATURA DA APPLICARE A CILINDRO

CISA

Serratura a 2 mandate con scrocco separato azionabile sia dalla chiave che dal tirante interno, con cilindro fisso art. 02106000.

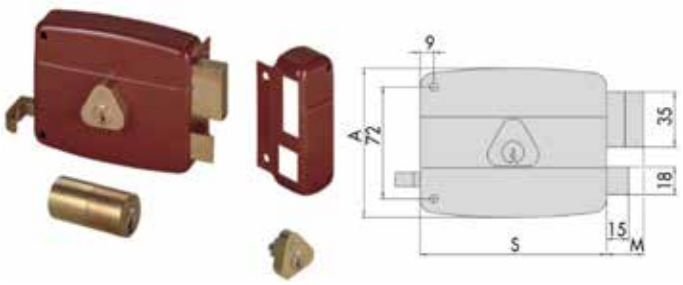

Articolo	Codice	Entrata	Mano	S	A	Cf
CI50121501	00036085	50 mm	Dx	100	95	1
CI50121502	00036092	50 mm	Sx	100	95	1
CI50121601	00036108	60 mm	Dx	120	96	1
CI50121602	00036115	60 mm	Sx	120	96	1
CI50121701	00036122	70 mm	Dx	140	97	1
CI50121702	00036139	70 mm	Sx	140	97	1

SERRATURA DA APPLICARE A CILINDRO

CISA

Serratura a 2 mandate con solo catenaccio apribile all'interno mediante pomolo, con cilindro staccato art. 0G500000.

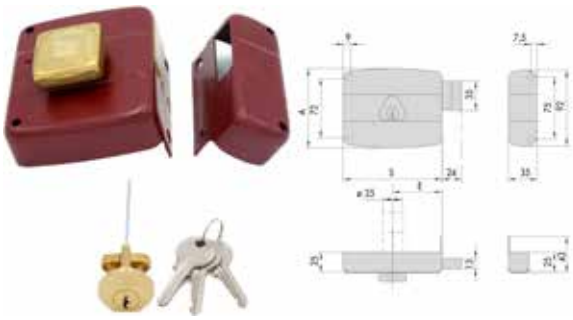

Articolo	Codice	Entrata	Mano	S	A	Cf
CI50130402	00036153	40 mm	Sx	80	94	1
CI50130501	00036160	50 mm	Dx	100	95	1
CI50130502	00036177	50 mm	Sx	100	95	1
CI50130601	00036184	60 mm	Dx	120	96	1
CI50130602	00036191	60 mm	Sx	120	96	1
CI50130701	00036207	70 mm	Dx	140	97	1
CI50130702	00036214	70 mm	Sx	140	97	1

SERRATURA DA APPLICARE A CILINDRO

CISA

Serratura a 2 mandate con solo catenaccio apribile all'interno mediante pomolo, con cilindro fisso art. 0G200050. Nella foto è rappresentata la serratura mano sx.

Articolo	Codice	Entrata	Mano	S	A	Cf
CI50131501	00036245	50 mm	Dx	100	95	1
CI50131502	00036252	50 mm	Sx	100	95	1
CI50131601	00036269	60 mm	Dx	120	96	1
CI50131602	00036276	60 mm	Sx	120	96	1
CI50131701	00036283	70 mm	Dx	140	97	1
CI50131702	00036290	70 mm	Sx	140	97	1

SERRATURA DA APPLICARE A CILINDRO

CISA

Serratura a 2 mandate con solo catenaccio apribile all'interno mediante chiave, con cilindro fisso art. 02106000.

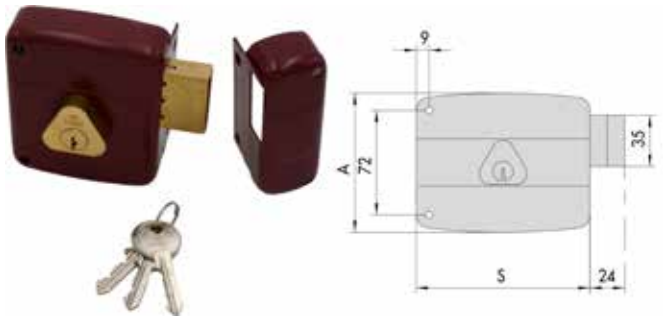

Articolo	Codice	Entrata	Mano	S	A	Cf
CI50141401	00036306	40 mm	Dx	80	94	1
CI50141501	00036320	50 mm	Dx	100	95	1
CI50141502	00036337	50 mm	Sx	100	95	1
CI50141601	00036344	60 mm	Dx	120	96	1
CI50141602	00036351	60 mm	Sx	120	96	1
CI50141701	00036368	70 mm	Dx	140	97	1
CI50141702	00036375	70 mm	Sx	140	97	1

SERRATURA DA APPLICARE A CILINDRO

Serratura a 2 mandate con scrocco separato azionabile dal tirante interno, con cilindro staccato art. 02102000.

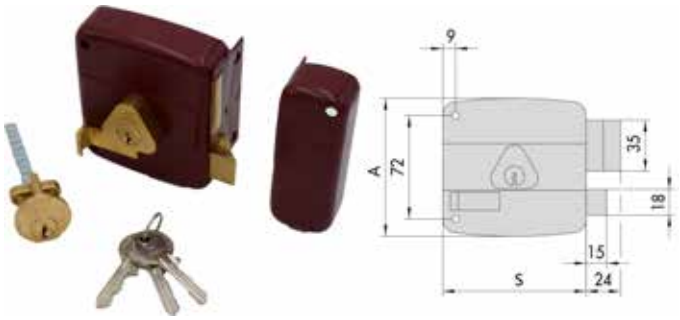

Articolo	Codice	Entrata	Mano	S	A	Cf
CI50160401	00227254	40 mm	Dx	80	94	1
CI50160402	00297301	40 mm	Sx	80	94	1

SERRATURA DA APPLICARE A CILINDRO

Serratura con scatola e bocchetta in acciaio verniciato color rosso amaranto. Scrocco e catenaccio in ottone. Tirante e pomolo in ottone. Tirante sul dorso e cilindro interno art. 102106000. In dotazione: viti di fissaggio, bocchetta e 3 chiavi art. 1.01070.10.1.

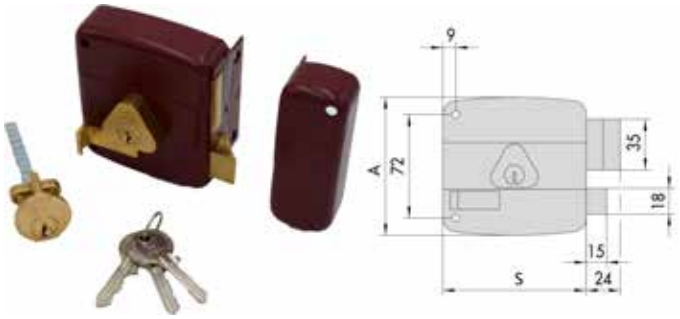

Articolo	Codice	Entrata	Mano	S	A	Cf
CI50161402N6	00418911	40 mm	Sx	80	94	1

SERRATURA DA APPLICARE A CILINDRO

Serratura a 2 mandate più quadro maniglia, con scrocco separato, con doppio cilindro staccato art. 02102000.

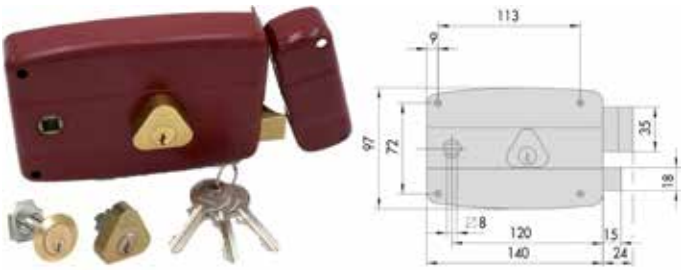

Articolo	Codice	Entrata	Mano	Cf
CI50170601	00036429	60 mm	Dx	1
CI50170602	00036436	60 mm	Sx	1

SERRATURA DA APPLICARE A CILINDRO

Serratura a 2 mandate più quadro maniglia in acciaio rosso verniciato, con scrocco separato, con cilindro doppio fisso art. 02106000.

Articolo	Codice	Entrata	Mano	Cf
CI501716010066	00036443	60 mm	Dx	1
CI501716020066	00036450	60 mm	Sx	1

SERRATURA DA APPLICARE A CILINDRO

Serratura a 2 mandate più quadro maniglia, con scrocco separato e pomolo interno, con cilindro staccato art. OG500000.

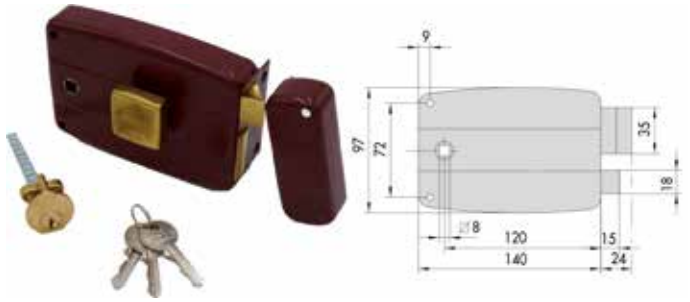

Articolo	Codice	Entrata	Mano	Cf
CI50180601N6	00036467	60 mm	Dx	1
CI50180602N6	00206143	60 mm	Sx	1

SERRATURA DA APPLICARE A CILINDRO

Serratura a 2 mandate più quadro maniglia, con scrocco separato e pomolo interno, con cilindro fisso art. 0G200050.

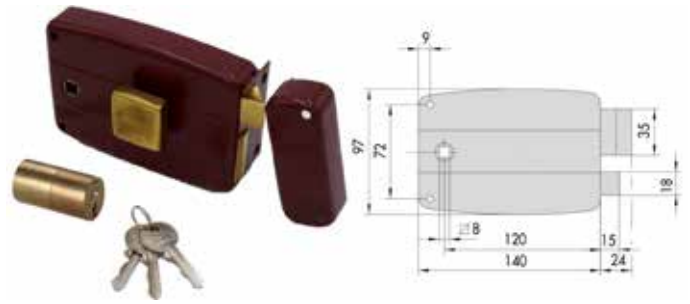

Articolo	Codice	Entrata	Mano	Cf
CI50181601N6	00036474	60 mm	Dx	1
CI50181602N6	00036481	60 mm	Sx	1

Canese Dante
DAL 1959 PROFESSIONISTI NELLA DISTRIBUZIONE

SERRATURA DA APPLICARE A CILINDRO

Serratura a 2 mandate con scrocco nella parte superiore azionabile da quadro maniglia, con doppio cilindro staccato art. 02102000.

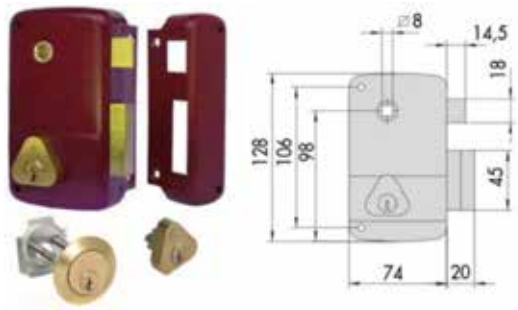

Articolo	Codice	Entrata	Mano	Cf
CI50210451	00036498	45 mm	Dx	1
CI50210452	00036504	45 mm	Sx	1

SERRATURA DA APPLICARE A CILINDRO

Serratura a 2 mandate con scrocco nella parte superiore azionabile da tirante interno, con cilindro staccato art. 0G500000.

Articolo	Codice	Entrata	Mano	Cf
CI50220451	00036535	45 mm	Dx	1
CI50220452	00036542	45 mm	Sx	1

SERRATURA DA APPLICARE A CILINDRO

Serratura a 2 mandate con scrocco nella parte superiore azionabile da quadro maniglia, con doppio cilindro fisso art. 0G200050.

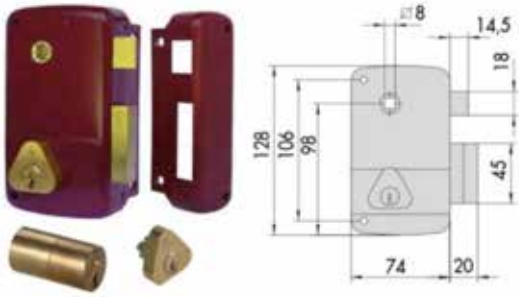

Articolo	Codice	Entrata	Mano	Cf
CI50211451	00036511	45 mm	Dx	1
CI50211452	00036528	45 mm	Sx	1

SERRATURA DA APPLICARE A CILINDRO

Serratura laterale a cilindro europeo a due mandate con 4 chiavistelli senza scrocco.

Articolo	Codice	Entrata	Mano	Cf
CI56152601	00353496	60 mm	Dx	1
CI56152602	00353502	60 mm	Sx	1

SERRATURA DA APPLICARE A CILINDRO

Serratura a 2 mandate con scrocco nella parte superiore azionabile da tirante interno, con doppio cilindro fisso art. 02106000.

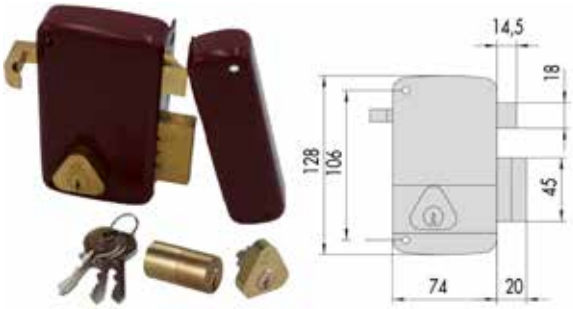

Articolo	Codice	Entrata	Mano	Cf
CI50221451	00036559	45 mm	Dx	1
CI50221452	00036566	45 mm	Sx	1

SERRATURA DA APPLICARE A CILINDRO

Serratura con scatola e bocchetta in acciaio verniciato color bronzo antico metallizzato a cilindro europeo a due mandate con 3 chiavistelli più lo scrocco in acciaio nichelato. Tirante sul dorso.

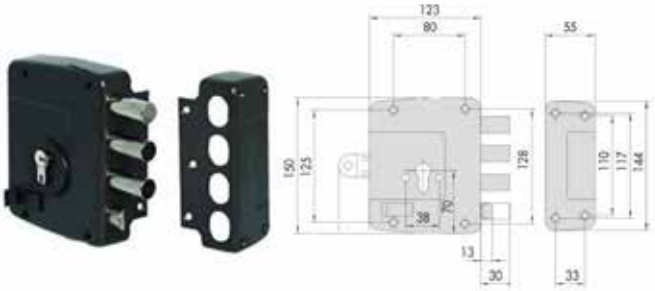

Articolo	Codice	Entrata	Mano	Cf
CI56157601	00398480	64 mm	Dx	1

SERRATURA DA APPLICARE A CILINDRO

Serratura triplice a cilindro europeo a due mandate con 4 chiavistelli senza scrocco.

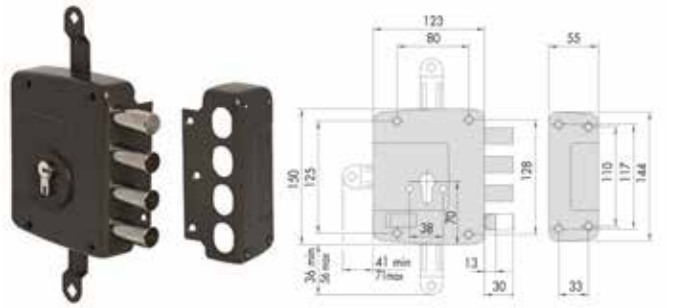

Articolo	Codice	Entrata	Mano	Cf
CI56162601	00334884	60 mm	Dx	1
CI56162602	00334891	60 mm	Sx	1

SERRATURA DA APPLICARE A CILINDRO

Serratura triplice a cilindro europeo a due mandate con 3 chiavistelli più lo scrocco.

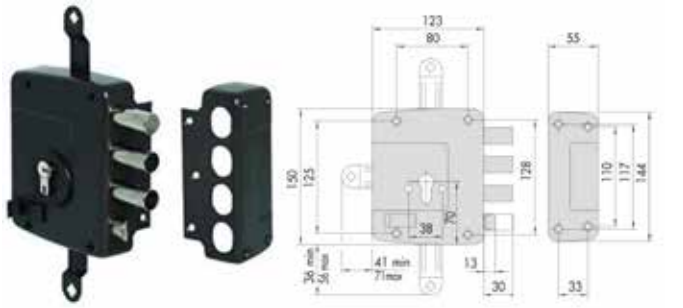

Articolo	Codice	Entrata	Mano	Cf
CI56167601	00334907	60 mm	Dx	1
CI56167602	00334914	60 mm	Sx	1

SERRATURA DA APPLICARE A CILINDRO

Serratura quintuplice a cilindro europeo a due mandate con 4 chiavistelli senza scrocco.

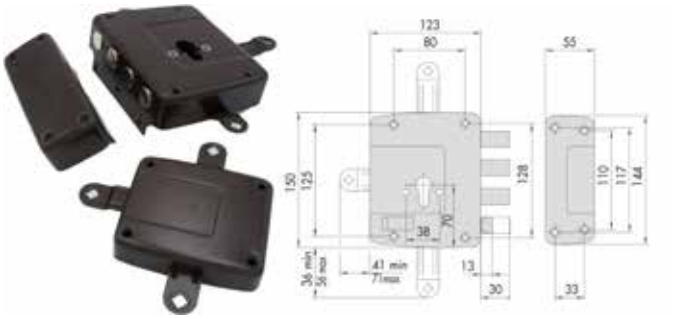

Articolo	Codice	Entrata	Mano	Cf
CI56172601	00370622	60 mm	Dx	1
CI56172602	00345958	60 mm	Sx	1

SERRATURA DA APPLICARE A CILINDRO

Serratura quintuplice a cilindro europeo a due mandate con 3 chiavistelli più lo scrocco.

Articolo	Codice	Entrata	Mano	Cf
CI56177601	00343633	60 mm	Dx	1
CI56177602	00343640	60 mm	Sx	1

SERRATURA AD APPLICARE A DOPPIA MAPPA

Serratura con quattro catenacci. Scatola e bocchetta in acciaio verniciato colore bronzo antico metallizzato. Scrocco in acciaio nichelato. Catenaccio a pistoni in acciaio nichelati. Protezione al grimaldello della leva scrocco. Canotto guida chiave esterno. In dotazione bocchetta; borchia esterna art 1.06140.00.0; 3 chiavi art. 1.00125.00.1 per mano 1 e art. 1.00125.00.2 per mano 2. Dimensione scatola 148 x 120 mm. A 4 mandate.

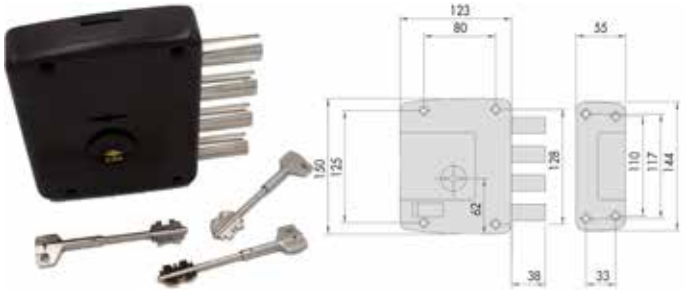

Articolo	Codice	Entrata	Mano	Cf
CI57152602	00366359	60 mm	Sx	1
CI57152601	00411653	60 mm	Dx	1

Canese Dante
DAL 1959 PROFESSIONISTI NELLA DISTRIBUZIONE

FERROGLIETTI DA APPLICARE A CILINDRO

Ferroglietto solo catenaccio a 6 mandate con cilindro staccato art. 0G500000.

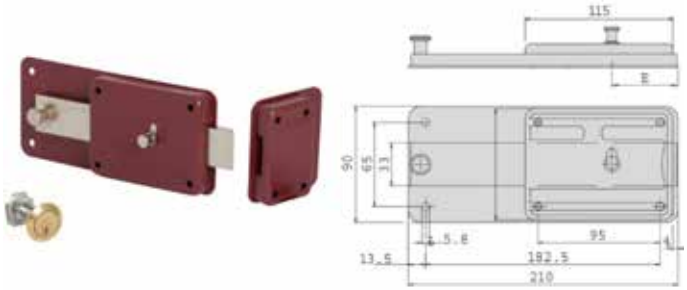

Articolo	Codice	Entrata	Mano	Cf
CI55051501	00288712	50 mm	Dx	1
CI55051601	00037136	60 mm	Dx	1

FERROGLIETTI DA APPLICARE A CILINDRO

Ferroglietto solo catenaccio a 6 mandate con cilindro fisso da 50 mm art. 0G200050.

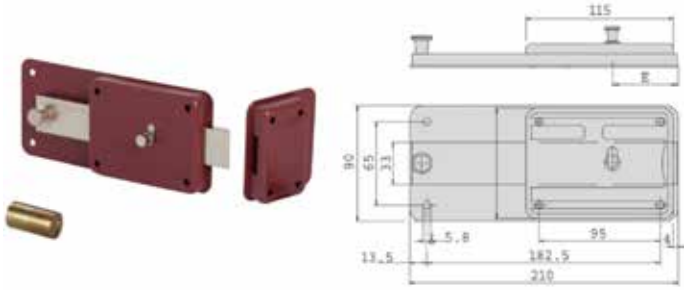

Articolo	Codice	Entrata	Mano	Cf
CI55054501	00288729	50 mm	Dx	1
CI55054601	00037143	60 mm	Dx	1

FERROGLIETTI DA APPLICARE A CILINDRO

Ferroglietto con catenaccio più scrocco incorporato a 6 mandate con cilindro staccato art. 0G500000.

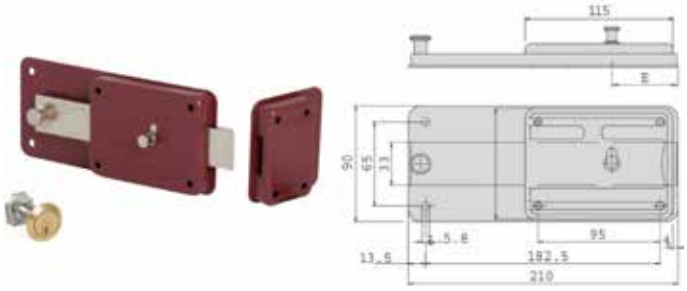

Articolo	Codice	Entrata	Mano	Cf
CI55071601	00288743	60 mm	Dx	1

FERROGLIETTI DA APPLICARE A CILINDRO

Ferroglietto con catenaccio più scrocco incorporato a 6 mandate con cilindro fisso art. 0G200.

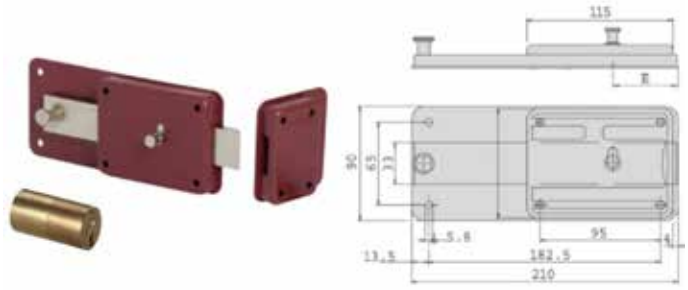

Articolo	Codice	Entrata	Cf
CI55074501	00288750	50 mm	1
CI55074601	00037167	60 mm	1

SERRATURA DA APPLICARE DOPPIA MAPPA

Serratura da applicare a doppia mappa per porte in legno e in ferro, quintuplice, con quattro pistoni senza scrocco, a quattro mandate. In dotazione scatola secondaria con rinvii, tre chiavi art. 00125001, bocchetta, borchia esterna e viti di fissaggio.

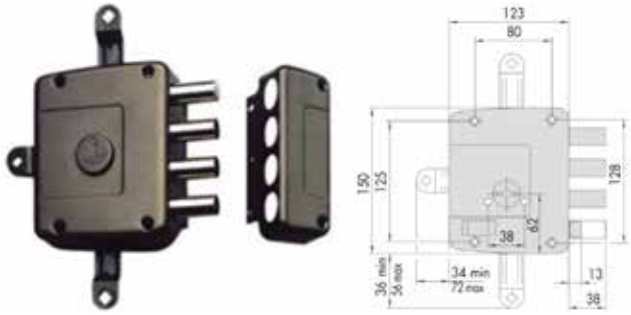

Articolo	Codice	Entrata	Mano	Cf
CI57172601	00358071	64 mm	Dx	1
CI57172602	00356459	64 mm	Sx	1

SERRATURA DA APPLICARE DOPPIA MAPPA

Serratura triplice da applicare per porte in legno e in ferro con 4 pistoni senza scrocco, a quattro mandate. In dotazione 3 chiavi Art. 00125001, viti di fissaggio, bocchetta, borchia esterna Art. 06140000.

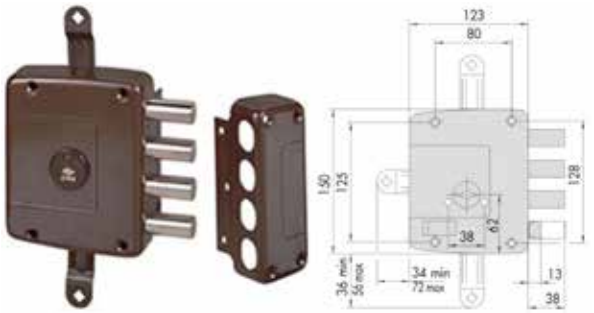

Articolo	Codice	Entrata	Mano	Cf
CI57162601	00361002	60 mm	dx	1
CI57162602	00365215	60 mm	sx	1

SERRATURA DA APPLICARE DOPPIA MAPPA

Serratura da applicare a doppia mappa per porte in legno e in ferro, triplice, con tre pistoni più scrocco in basso, tirante sul dorso, a quattro mandate. In dotazione scatola secondaria con rinvii, tre chiavi art. 00125001, bocchetta, borchia esterna e viti di fissaggio.

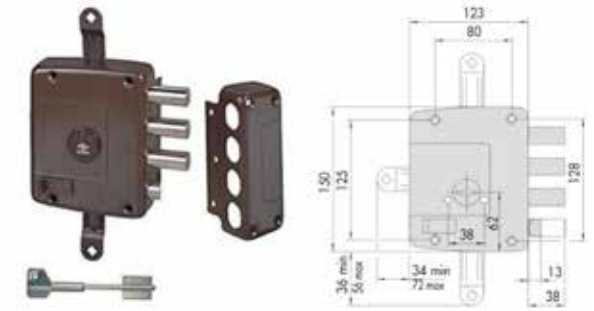

Articolo	Codice	Entrata	Mano	Cf
CI57167601	00365208	64 mm	dx	1
CI57167602	00365222	64 mm	sx	1

SERRATURA DA APPLICARE DOPPIA MAPPA

Serratura laterale ad un punto di chiusura, a 4 catenacci senza scrocco. Scatola e bocchetta in acciaio verniciate colore bronzo antico metallizzato. Scrocco in acciaio nichelato. Protezione al grimaldello della leva scrocco. Canotto guida chiave esterno. Interasse 28 mm. Chiave articolo: 00125001.

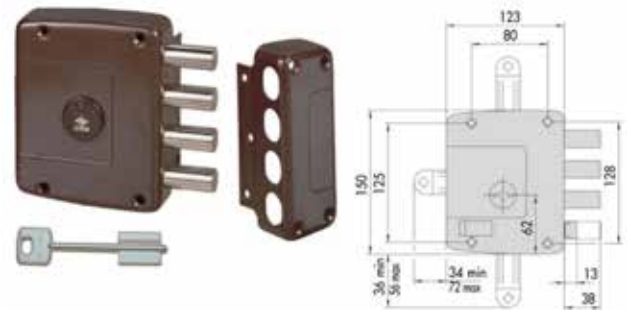

Articolo	Codice	Entrata	Mano	Cf
CI57152601	00411653	64 mm	Dx	1
CI57152602	00366359	64 mm	Sx	1

SERRATURA DA APPLICARE ELETTRICA

Elettroserratura reversibile interno con pulsante, con cilindro staccato art. 0G500000.

Articolo	Codice	Entrata regolabile	Cf
CI1A610000	00223294	Da 50 a 80 mm	1

SERRATURA DA APPLICARE ELETTRICA

Elettroserratura reversibile interno con pulsante, con cilindro fisso art. 0G200550.

Articolo	Codice	Entrata regolabile	Cf
CI1A611000	00209779	Da 50 a 80 mm	1

Canese Dante
DAL 1959 PROFESSIONISTI NELLA DISTRIBUZIONE

SERRATURA DA APPLICARE ELETTRICA

Elettroserratura reversibile interno con pulsante, fermo a giorno, borchia in ottone, con cilindro fisso art. 0G150000.

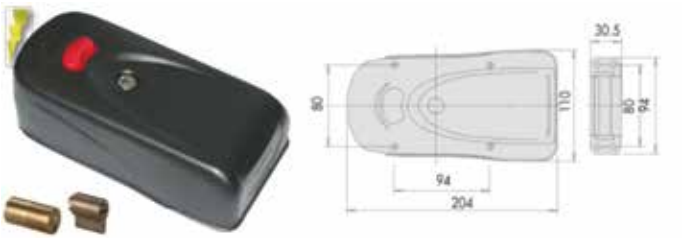

Articolo	Codice	Entrata regolabile	Cf
CI1A631000	00214803	Da 50 a 80 mm	1

SERRATURA DA APPLICARE ELETTRICA

Elettroserratura reversibile interno con pulsante, fermo a giorno, borchia in ottone, con cilindro fisso art. 0G115000.

Articolo	Codice	Entrata regolabile	Cf
CI1A630000	00214803	Da 50 a 80 mm	1

SERRATURA ELETTRICA DA APPLICARE A CILINDRO

Serratura elettrica con pulsante interno e cilindro staccato art. 0G50000012. Per porte con apertura esterna. Scatola e bocchetta in acciaio verniciate in grigio alluminio. Scrocco autobloccante. Tensione 12 V ca. Entrata regolabile da 50 a 80 mm. In dotazione 3 chiavi art. 1.07022.000. A norma EN 14846:08. Sicurezza grado 3 (500 kg alla spinta laterale e 200 kg a quella frontale)

Articolo	Codice	Entrata	Mano	Cf
CI11610501N7	00031585	50 mm	Dx	1
CI11610502N7	00031592	50 mm	Sx	1
CI11610601N7	00031608	60 mm	Dx	1
CI11610602N7	00031615	60 mm	Sx	1
CI11610701N7	00031646	70 mm	Dx	1
CI11610702N7	00031653	70 mm	Sx	1
CI11610801N7	00031684	80 mm	Dx	1
CI11610802N7	00031691	80 mm	Sx	1

SERRATURA ELETTRICA DA APPLICARE A CILINDRO

Serratura elettrica con pulsante interno e cilindro staccato art. 0G500000. Per porte con apertura esterna.

Articolo	Codice	Entrata	Mano	Cf
CI11610603	00031622	60 mm	Dx	1
CI11610604	00031639	60 mm	Sx	1

SERRATURA ELETTRICA DA APPLICARE A CILINDRO

Serratura elettrica con pulsante interno e cilindro fisso da 55 mm art. 0G20055012. Per porte con apertura esterna. Scatola e bocchetta in acciaio verniciate in grigio alluminio. Scrocco autobloccante. Tensione 12 V ca. Entrata regolabile da 50 a 80 mm. In dotazione 3 chiavi art. 1.07022.000. A norma EN 14846:08. Sicurezza grado 3 (500 kg alla spinta laterale e 200 kg a quella frontale)

Articolo	Codice	Entrata	Mano	Cf
CI11611501N7	00031707	50 mm	Dx	1
CI11611502N7	00031714	50 mm	Sx	1
CI11611601N7	00031721	60 mm	Dx	1
CI11611602N7	00031738	60 mm	Sx	1
CI11611701N7	00031745	70 mm	Dx	1
CI11611702N7	00031752	70 mm	Sx	1
CI11611801N7	00031769	80 mm	Dx	1
CI11611802N7	00031776	80 mm	Sx	1

SERRATURA ELETTRICA DA APPLICARE A CILINDRO

Serratura elettrica con catenaccio e doppio cilindro staccato art. 0214600012. Pulsante interno e cilindro. Catenaccio a due mandate. Scatola e bocchetta in acciaio verniciate in grigio alluminio. Scrocco autobloccante. Tensione 12 V ca. Entrata regolabile da 50 a 80 mm. In dotazione 3 chiavi art. 1.07022.000. A norma EN 14846:08. Sicurezza grado 3 (500 kg alla spinta laterale e 200 kg a quella frontale)

Articolo	Codice	Entrata	Mano	Cf
CI11670601N7	00031837	60 mm	Dx	1
CI11670701N7	00294096	70 mm	Dx	1
CI11670702N7	00031851	70 mm	Sx	1

SERRATURA ELETTRICA DA APPLICARE A CILINDRO

Serratura elettrica con catenaccio, doppio cilindro fisso articolo 102145000.

Articolo	Codice	Entrata	Mano	Cf
CI11671502	00031899	50 mm	Sx	1
CI11671602	00031912	60 mm	Sx	1

SERRATURA ELETTRICA DA APPLICARE A CILINDRO

Serratura elettrica con catenaccio e doppio cilindro art. 0214500012. Pulsante interno e cilindro. Catenaccio a due mandate. Scatola e bocchetta in acciaio verniciate in grigio alluminio. Scrocco autobloccante. Tensione 12 V ca. Entrata regolabile da 50 a 80 mm. In dotazione 3 chiavi art. 1.07022.000. A norma EN 14846:08. Sicurezza grado 3 (500 kg alla spinta laterale e 200 kg a quella frontale)

Articolo	Codice	Entrata	Mano	Cf
CI11671702N7	00031936	70 mm	dx	1
CI11671802N7	00031950	80 mm	Sx	1

Canese Dante
DAL 1959 PROFESSIONISTI NELLA DISTRIBUZIONE

SERRATURA ELETTRICA DA APPLICARE A CILINDRO PER PORTE PESANTI

CISA

Serratura elettrica con scatola e bocchetta in acciaio verniciato nero semiopaco. Pomolo interno. Tensione 12 V ca CE. Corrente assorbita 0,81 A. In dotazione cilindro articolo 1.02520.00.0.

Articolo	Codice	Entrata	Mano	Cf
CI13010102	00266604	100 mm	Sx	1

SERRATURA DA INFILARE A CILINDRO

CISA

Serratura ad una mandata, solo catenaccio, frontale da 22 mm, bordo quadro con frontale in ottone satinato.

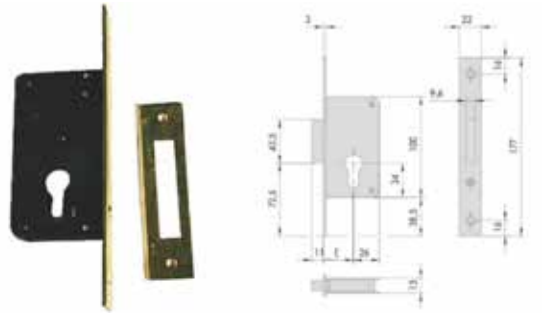

Articolo	Codice	Entrata	Cf
CI52210300	00036900	30 mm	1

SERRATURA DA INFILARE A CILINDRO

CISA

Serratura a 2 mandate, solo catenaccio, frontale da 22 mm, bordo quadro con frontale in ottone satinato.

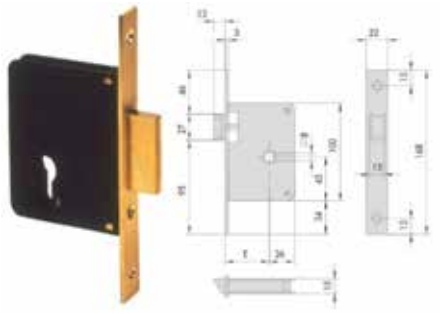

Articolo	Codice	Entrata	Cf
CI52310350	00036917	35 mm	1
CI52310400	00036924	40 mm	1
CI52310450	00036931	45 mm	1
CI52310500	00036948	50 mm	1
CI52310600	00036955	60 mm	1
CI52310700	00036962	70 mm	1

SERRATURA DA INFILARE A CILINDRO

CISA

Serratura a 2 mandate, 3 catenacci con scrocco azionato da quadro maniglia, interasse da 85 mm. Frontale da 22 mm con bordo quadro ottonato.

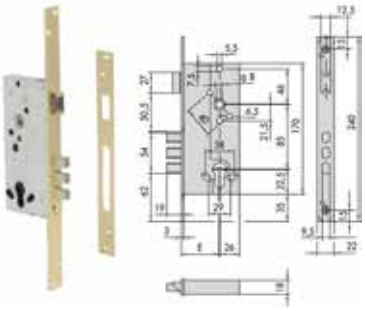

Articolo	Codice	Entrata	Cf
CI52521450	00318280	45 mm	1
CI52521500	00318495	50 mm	1
CI52521600	00318396	60 mm	1

SERRATURA DA INFILARE A CILINDRO

Serratura triplice a 2 mandate, 3 catenacci con scrocco azionato da quadro maniglia, interasse da 85 mm. Frontale da 22 mm con bordo quadro ottonato.

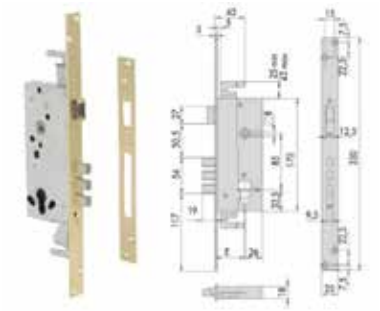

Articolo	Codice	Entrata	Cf
CI52526450	00344746	45 mm	1
CI52526500	00316989	50 mm	1
CI52526600	00322508	60 mm	1

SERRATURA DA INFILARE A CILINDRO

Serratura ad infilare con frontale e contropiastra in acciaio satinato ottonato verniciato. Scatola in acciaio con rivestimento in zinco. Scrocco reversibile piatto ad invito, nichelato. Per porte passanti. Con solo scrocco azionato dalla maniglia da entrambi i lati. In dotazione contropiastra arrotondata art. 1.06156.25.0.

Articolo	Codice	Entrata	Cf
CI52751700	00398602	70 mm	1

SERRATURA DA INFILARE A CILINDRO

Serratura a 4 mandate, con scrocco azionabile da quadro maniglia, frontale da 25 mm in acciaio satinato nichelato.

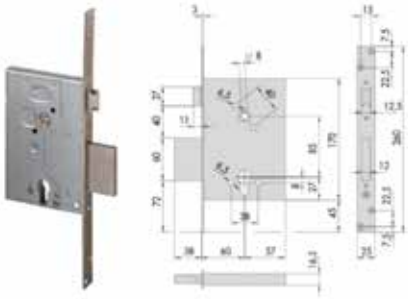

Articolo	Codice	Entrata	Cf
CI56250600	00206167	60 mm	1

SERRATURA DA INFILARE A CILINDRO

Serratura triplice a 4 mandate, con scrocco azionabile da quadro maniglia, frontale da 25 mm in acciaio satinato nichelato.

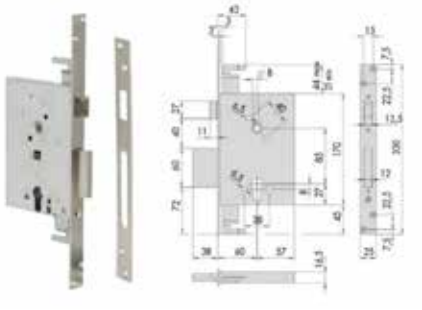

Articolo	Codice	Entrata	Cf
CI56255600	00206174	60 mm	1

SERRATURA DA INFILARE A CILINDRO

Serratura laterale ad una mandata con scrocco reversibile, frontale e contropiastra in acciaio ottonato, bordo quadro.

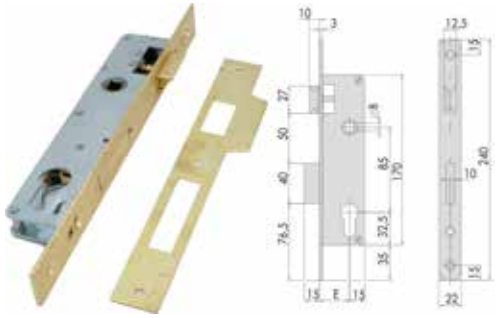

Articolo	Codice	Entrata	Cf
CI5C012200	00347891	20 mm	1
CI5C012250	00347907	25 mm	1
CI5C012300	00334624	30 mm	1

SERRATURA DA INFILARE A CILINDRO

Serratura laterale ad una mandata con rullo, frontale e contropiastra in acciaio ottonato, bordo quadro.

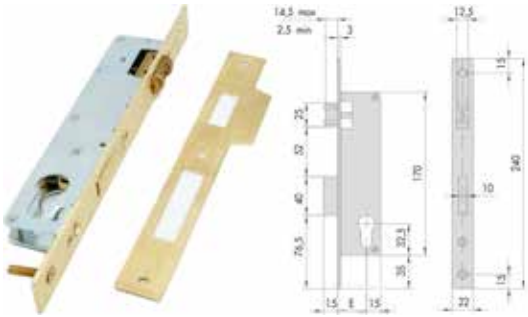

Articolo	Codice	Entrata	Cf
CI5C021250	00359887	25 mm	1

Canese Dante
DAL 1959 PROFESSIONISTI NELLA DISTRIBUZIONE

SERRATURA DA INFILARE A CILINDRO

Serratura laterale a due mandate con scrocco reversibile. Frontale in ottone con bordo quadro da 22 mm.

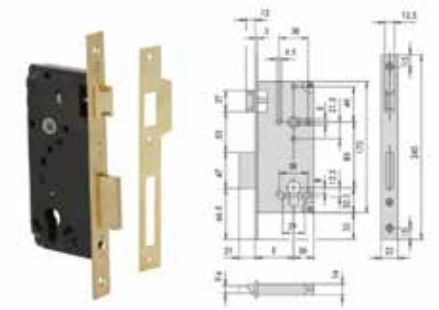

Articolo	Codice	Entrata	Cf
CI5C110350	00233767	35 mm	1
CI5C110400	00243926	40 mm	1
CI5C110450	00234016	45 mm	1
CI5C110500	00233996	50 mm	1
CI5C110600	00233774	60 mm	1
CI5C110700	00234009	70 mm	1

SERRATURA DA INFILARE A CILINDRO

Serratura laterale a due mandate con scrocco reversibile. Frontale in ottone con bordo tondo da 22 mm.

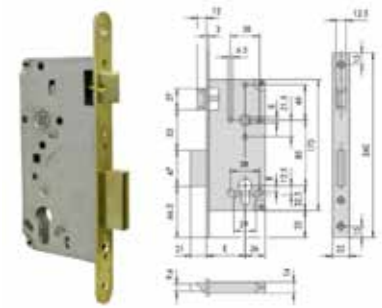

Articolo	Codice	Entrata	Cf
CI5C130350	00270380	35 mm	1
CI5C130400	00270397	40 mm	1
CI5C130450	00270403	45 mm	1
CI5C130500	00270410	50 mm	1
CI5C130600	00270427	60 mm	1
CI5C130700	00270434	70 mm	1

SERRATURA DA INFILARE A CILINDRO

Serratura laterale a due mandate con rullo. Frontale in ottone con bordo tondo da 22 mm.

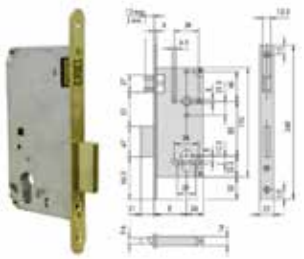

Articolo	Codice	Entrata	Cf
CI5C140350	00270809	35 mm	1
CI5C140500	00304030	50 mm	1
CI5C140600	00317115	60 mm	1

SERRATURA DA INFILARE A CILINDRO

Serratura a cilindro europeo a quattro mandate, frontale da 25 mm. Senza quadro maniglia e con solo chiavistello. Lunghezza scatola 114 mm. Per conversione art. 57010.

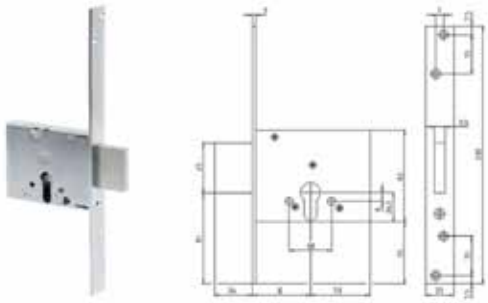

Articolo	Codice	Entrata	Cf
CI56010500	00350419	50 mm	1
CI56010600	00350426	60 mm	1

SERRATURE DA INFILARE A CILINDRO

Serratura triplice a cilindro europeo a quattro mandate, frontale da 25 mm. Senza quadro maniglia con solo chiavistello. Lunghezza scatola 114 mm.

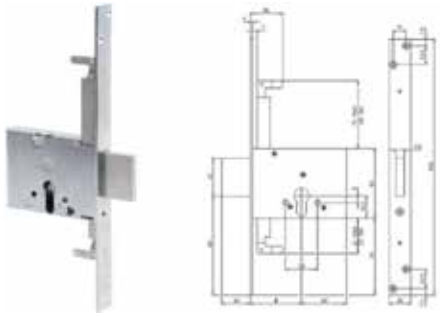

Articolo	Codice	Entrata	Cf
CI56015600	00350433	60 mm	1

SERRATURE DA INFILARE A CILINDRO

CISA

Coppia di serrature a cilindro europeo triplici a quattro mandate, senza quadro maniglia, solo chiavistello. Frontale da 25 mm. Per conversione art. 57020.

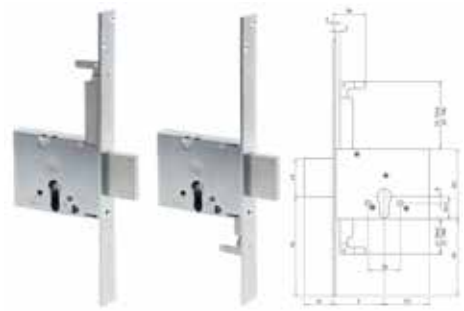

Articolo	Codice	Entrata	Cf
CI56020600	00350440	60 mm	1
CI56020700	00350457	70 mm	1

SERRATURA DA INFILARE A CILINDRO

CISA

Serratura triplice a cilindro europeo senza quadro maniglia, solo chiavistello con frontale da 25 mm. Lunghezza scatola 82 mm. Per conversione art. 57015.

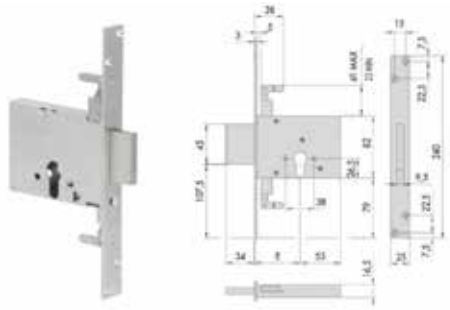

Articolo	Codice	Entrata	Cf
CI56016600	00304818	60 mm	1

SERRATURA DA INFILARE A CILINDRO

CISA

Serratura laterale a due mandate con scrocco reversibile. Frontale ottonato con bordo quadro da 22 mm.

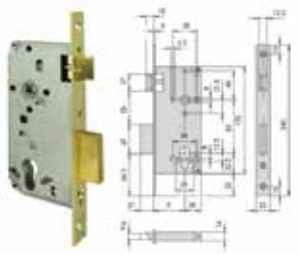

Articolo	Codice	Entrata	Cf
CI5C611350	00233804	35 mm	1
CI5C611400	00240987	40 mm	1
CI5C611450	00233811	45 mm	1
CI5C611500	00233941	50 mm	1
CI5C611600	00233958	60 mm	1
CI5C611700	00233828	70 mm	1

SERRATURA DA INFILARE A CILINDRO

CISA

Serratura laterale a due mandate con catenaccio e rullo. Frontale ottonato con bordo quadro da 22 mm.

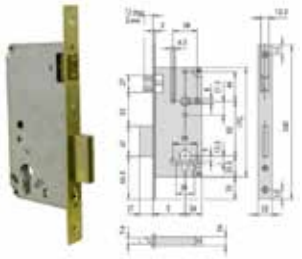

Articolo	Codice	Entrata	Cf
CI5C621400	00233781	40 mm	1
CI5C621500	00322669	50 mm	1
CI5C621600	00322676	60 mm	1

SERRATURA DA INFILARE A CILINDRO

CISA

Serratura laterale a due mandate con scrocco reversibile. Frontale ottonato con bordo tondo da 22 mm.

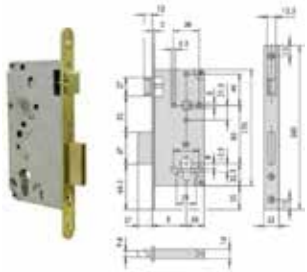

Articolo	Codice	Entrata	Cf
CI5C631400	00312257	40 mm	1
CI5C631450	00288644	45 mm	1
CI5C631500	00235754	50 mm	1
CI5C631600	00297349	60 mm	1
CI5C631700	00312400	70 mm	1

SERRATURA DA INFILARE A CILINDRO

CISA

Serratura triplice a quattro mandate con scrocco reversibile e catenaccio piatto. Ricambio per serrature: 53002-53003-53035-53131-53133-53135-53137.

Articolo	Codice	Entrata	Cf
CI52507450	00355506	45 mm	1
CI52507500	00334556	50 mm	1
CI52507600	00334563	60 mm	1

Canese Dante
DAL 1959 PROFESSIONISTI NELLA DISTRIBUZIONE

SERRATURA DA INFILARE RICAMBIO MULTIPUNTO

Serratura centrale a doppia mappa con rullo e catenaccio a pistoni. In dotazione 3 chiavi articolo 1.00100.00.1. Per serie 53151, 53153,53155, 53157,57851, 57853,57855.

Articolo	Codice	Entrata	Interasse	Cf
CI57299450	00364447	60 mm	45 mm	1
CI57299500	00364454	60 mm	50 mm	1
CI57299600	00364461	60 mm	60 mm	1

SERRATURA DOPPIA MAPPA AD INFILARE

Serratura da infilare a doppia mappa a due mandate con tre catenacci più scrocco, con quadro maniglia interasse 85 mm. Frontale da 22 mm in acciaio ottonato. In dotazione tre chiavi Art. 00101001 e contropiastra Art. 06278110.

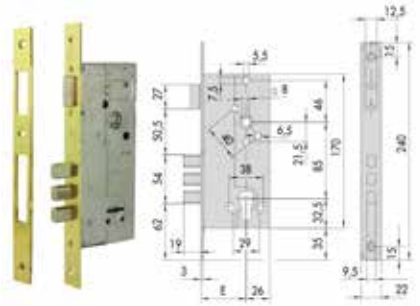

Articolo	Codice	Entrata	Mano	Cf
CI57291500	00323789	50 mm	Ambi	1
CI57291600	00284783	60 mm	Ambi	1

SERRATURA DOPPIA MAPPA AD INFILARE

Serratura laterale a quattro mandate senza scrocco, frontale da 25 mm in acciaio satinato nichelato.

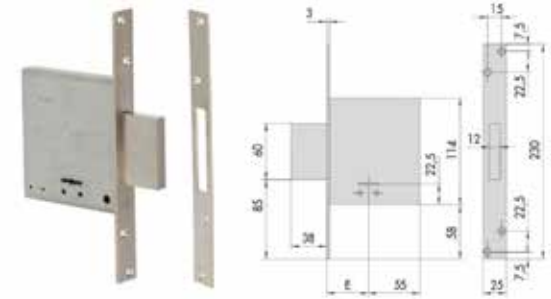

Articolo	Codice	Entrata	Chiave	Cf
CI57010500	00037181	50 mm	Art. 00100001	1
CI57010500KA	00337489	50 mm	In ka - Art. 00100001	1
CI57010600	00037198	60 mm	Art. 00100001	1
CI57010600KA	00233934	60 mm	In ka - Art. 00100001	1
CI57010610	00037204	60 mm	Lunga - Art. 00102001	1
CI57010700	00037211	70 mm	Art. 00100001	1

SERRATURA DOPPIA MAPPA AD INFILARE

Serratura triplice a quattro mandate senza scrocco, frontale da 25 mm in acciaio satinato nichelato.

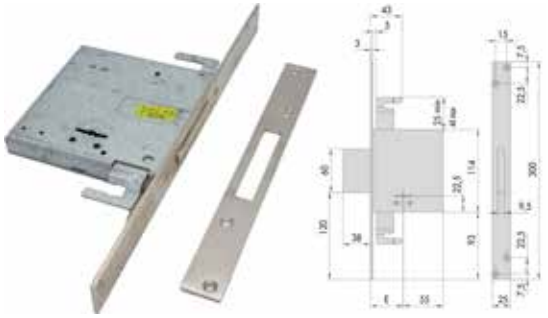

Articolo	Codice	Entrata	Chiave	Cf
CI57015600	00037273	60 mm	Art. 00100001	1
CI57015610	00037280	60 mm	Lunga - Art. 00102001	1
CI57015700	00037297	70 mm	Art. 00100001	1

SERRATURA DOPPIA MAPPA AD INFILARE

Coppia serrature triplici a quattro mandate senza scrocco, frontale da 25 mm in acciaio satinato nichelato.

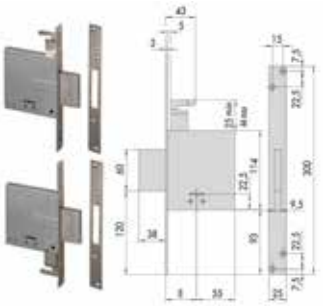

Articolo	Codice	Entrata	Chiave	Cf
CI57020600	00037365	60 mm	Art. 100100001	1
CI57020610	00037372	60 mm	Lunga - Art. 100102001	1
CI57020700	00037389	70 mm	Art. 100100001	1

SERRATURA DOPPIA MAPPA AD INFILARE

Serratura laterale a quattro mandate senza scrocco con catenaccio a tre pistoni, frontale ottonato da 25 mm bordo quadro.

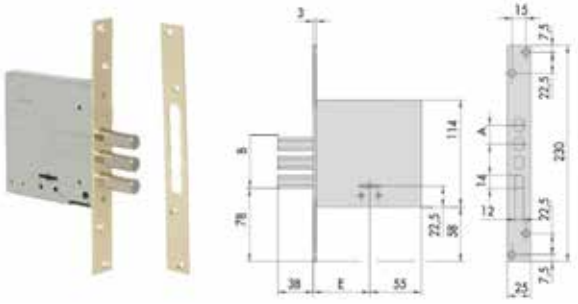

Articolo	Codice	Entrata	Cf
CI57028500	00296687	50 mm	1

SERRATURA DOPPIA MAPPA AD INFILARE

Serratura laterale a due mandate con scrocco, frontale da 22 mm bordo tondo in acciaio nichelato.

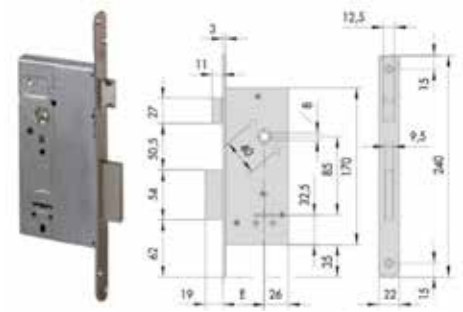

Articolo	Codice	Entrata	Interasse	Cf
CI57210400	00337427	40 mm	85 mm	1
CI57210450	00337434	45 mm	85 mm	1
CI57210500	00312233	50 mm	85 mm	1
CI57210600	00312240	60 mm	85 mm	1

SERRATURA DOPPIA MAPPA AD INFILARE

Serratura laterale a due mandate con scrocco, frontale da 22 mm bordo quadro in acciaio nichelato.

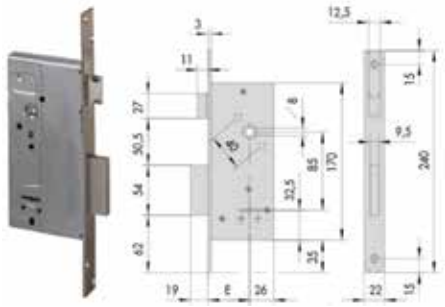

Articolo	Codice	Entrata	Chiave	Cf
CI57211400	00037655	40 mm	Art. 00100001	1
CI57211410	00037662	40 mm	Lunga - Art. 00102001	1
CI57211450	00037679	45 mm	Art. 00100001	1
CI57211500	00037693	50 mm	Art. 00100001	1
CI57211500KA	00296694	50 mm	In ka - Art. 00100001	1
CI57211510	00037709	50 mm	Lunga - Art. 00102001	1
CI57211600	00037716	60 mm	Art. 00100001	1
CI57211600KA	00233972	60 mm	In ka - Art. 00100001	1
CI57211610	00037723	60 mm	Lunga - Art. 00102001	1

SERRATURA DOPPIA MAPPA AD INFILARE

Serratura triplice a due mandate con scrocco, frontale da 22 mm bordo quadro in acciaio nichelato.

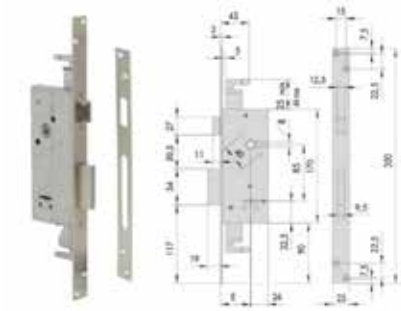

Articolo	Codice	Entrata	Chiave	Cf
CI57215450	00037730	45 mm	Art. 00100001	1
CI57215500	00037747	50 mm	Art. 00100001	1
CI57215500KA	00296717	50 mm	In Ka - Art. 00100001	1
CI57215600	00037754	60 mm	Art. 00100001	1
CI57215600KA	00296700	60 mm	In ka - Art. 00100001	1
CI57215610	00037761	60 mm	Lunga - Art. 00102001	1

SERRATURA DOPPIA MAPPA AD INFILARE

Serratura triplice a due mandate con scrocco reversibile e catenaccio piatto. Interasse da 85 mm. Ricambio per serrature: 57831, 57833, 57835.

Articolo	Codice	Entrata	Chiave	Cf
CI57218460	00206228	45 mm	Lunga - Art. 00102001	1
CI57218500	00311755	50 mm	Art. 00100001	1
CI57218600	00314794	60 mm	Art. 00100001	1
CI57218610	00355513	60 mm	Lunga - Art. 00102001	1

Canese Dante
DAL 1959 PROFESSIONISTI NELLA DISTRIBUZIONE

SERRATURA DOPPIA MAPPA AD INFILARE

Serratura laterale a due mandate senza scrocco, frontale da 22 mm bordo quadro in acciaio nichelato.

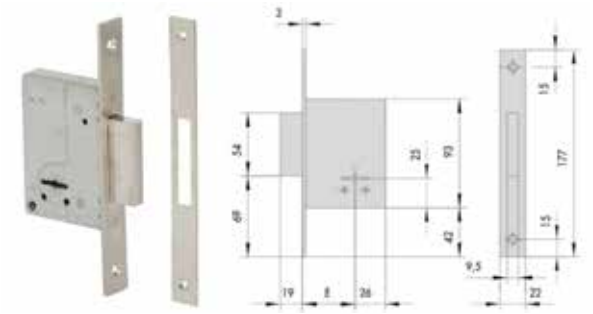

Articolo	Codice	Entrata	Cf
CI57220400	00037785	40 mm	1
CI57220450	00037792	45 mm	1
CI57220500	00037808	50 mm	1
CI57220600	00037815	60 mm	1

SERRATURA DOPPIA MAPPA AD INFILARE

Serratura triplice a due mandate senza scrocco. Frontale bordo quadro in acciaio nichelato.

Articolo	Codice	Entrata	Chiave	Frontale	Cf
CI57225450	00037846	45 mm	Art. 00100001	22 mm	1
CI57225500	00037860	50 mm	Art. 00100001	22 mm	1
CI57225600	00037877	60 mm	Art. 00100001	22 mm	1
CI57225610	00391023	60 mm	Lunga - Art. 00102001	25 mm	1

SERRATURA DOPPIA MAPPA AD INFILARE

Coppia di serrature triplici a due mandate senza scrocco, frontale dal 25 mm bordo quadro in acciaio nichelato.

Articolo	Codice	Entrata	Cf
CI57230450	00037938	45 mm	1
CI57230500	00037945	50 mm	1
CI57230600	00037952	60 mm	1

SERRATURA DOPPIA MAPPA AD INFILARE

Serratura laterale a quattro mandate con scrocco, interasse da 85 mm. Frontale da 25 mm bordo quadro in acciaio nichelato.

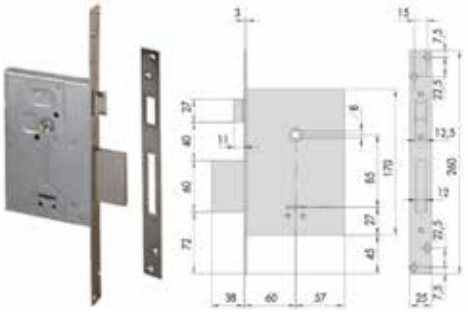

Articolo	Codice	Entrata	Chiave	Cf
CI57250600	00037969	60 mm	Art. 00100001	1
CI57250600KA	00252225	60 mm	In Ka - Art. 00100001	1
CI57250610	00037976	60 mm	Lunga - Art. 00102001	1

SERRATURA DOPPIA MAPPA AD INFILARE

Serratura triplice con catenaccio e scrocco. In dotazione Contropiastra art. 1.06272.00.0. Due piastrini guida prolunghe art.1.06085.00.0. Contropiastra superiore art.1.06084.00.0. Mandate 4. Frontale da 25 mm. Quadro maniglia interasse 85 mm. Chiavi in ka art 1 00100 00 1.

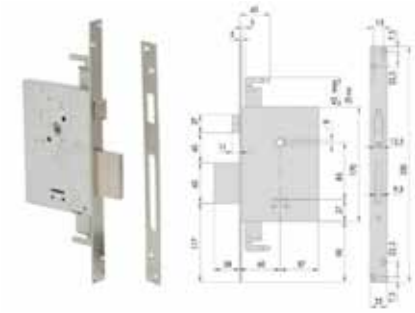

Articolo	Codice	Entrata	Chiave	Cf
CI57255600	00037983	60 mm	Art. 00100001	1
CI57255600KA	00233989	60 mm	In Ka-Art. 00100001	1
CI57255600KA1	00373821	60 mm	In Ka-Art. 00100001	1
CI57255610	00037990	60 mm	Lunga - Art. 00102001	1

SERRATURA DOPPIA MAPPA AD INFILARE

Serratura laterale a quattro mandate con scrocco e catenaccio a 4 pistoni, interasse da 85 mm. Frontale ottonato da 25 mm con bordo quadro in acciaio nichelato.

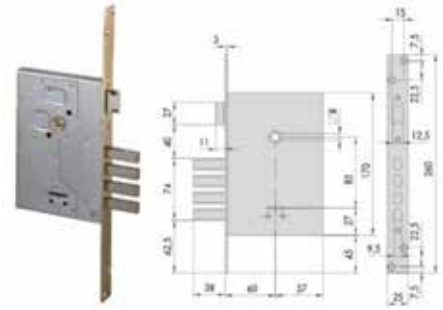

Articolo	Codice	Entrata	Cf
CI57260600	00038010	60 mm	1

SERRATURA DOPPIA MAPPA AD INFILARE

Serratura triplice a quattro mandate con scrocco e catenaccio a 4 pistoni, interasse da 85 mm. Frontale ottonato da 25 mm con bordo quadro in acciaio ottonato.

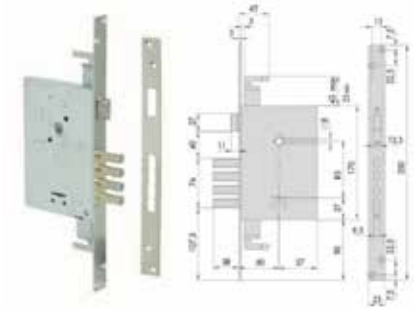

Articolo	Codice	Entrata	Cf
CI57265600	00296632	60 mm	1

SERRATURA DOPPIA MAPPA AD INFILARE

Serratura triplice a due mandate con scrocco e catenaccio a tre pistoni, interasse da 85 mm. Frontale da 25 mm con bordo quadro in acciaio ottonato.

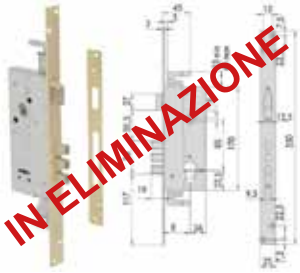

Articolo	Codice	Entrata	Cf
CI57296450	00206280	45 mm	1
CI57296500	00038027	50 mm	1

SERRATURA DOPPIA MAPPA AD INFILARE

Serratura a due mandate con catenaccio più rullo interasse da 85 mm. Frontale da 25 mm in acciaio nichelato.

Articolo	Codice	Entrata	Mano	Cf
CI57217500	00354912	50 mm	Ambi	1
CI57217600	00344609	60 mm	Ambi	1

Canese Dante
DAL 1959 PROFESSIONISTI NELLA DISTRIBUZIONE

SERRATURA DA INFILARE ELETTRICA

CISA

Elettroserratura a due mandate a cilindro europeo, catenaccio con ritorno manuale più scrocco a 12 v. Frontale da 22 mm in ottone con contropiastra da 25 mm.

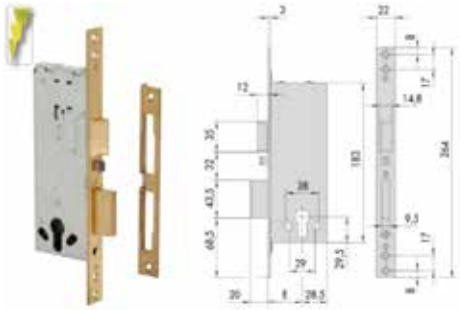

Articolo	Codice	Entrata	Cf
CI12010500	00032582	50 mm	1
CI12010600	00032599	60 mm	1
CI12010700	00032605	70 mm	1

SERRATURE MULTIPUNTO A CILINDRO

CISA

Serratura multipunto a cilindro europeo con frontale rasabile da 22 X 10 mm, con scrocco azionabile da quadro maniglia. Frontale a U in ottone satinato.

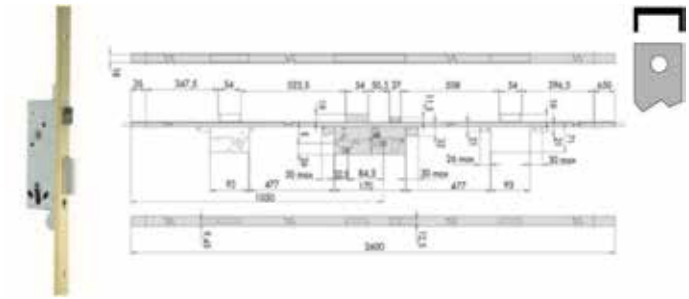

Articolo	Codice	Entrata	Cf
CI53131450	00345071	45 mm	1
CI53131500	00265553	50 mm	1
CI53131600	00266864	60 mm	1

SERRATURA DA INFILARE ELETTRICA

CISA

Elettroserratura a due mandate a cilindro europeo, catenaccio con ritorno automatico più scrocco a 12 v. Frontale da 22 mm in ottone con contropiastra da 25 mm.

Articolo	Codice	Entrata	Cf
CI12011400	00032612	40 mm	1
CI12011500	00032629	50 mm	1
CI12011600	00032636	60 mm	1
CI12011700	00032643	70 mm	1

SERRATURE MULTIPUNTO A CILINDRO

CISA

Serratura multipunto a cilindro europeo con frontale rasabile da 22 X 10 mm, con scrocco azionabile da quadro maniglia e tre catenacci.

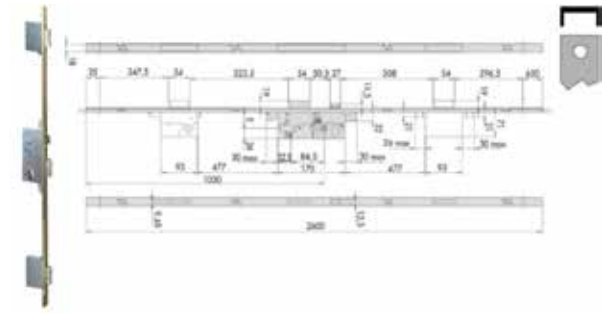

Articolo	Codice	Entrata	Cf
CI53135450	00352703	45 mm	1
CI53135500	00319270	50 mm	1
CI53135600	00313858	60 mm	1

SERRATURA MULTIPUNTO A DOPPIA MAPPA

Serratura multipunto a doppia mappa con frontale rasabile da 22 X 10 mm, con scrocco azionabile da quadro maniglia.

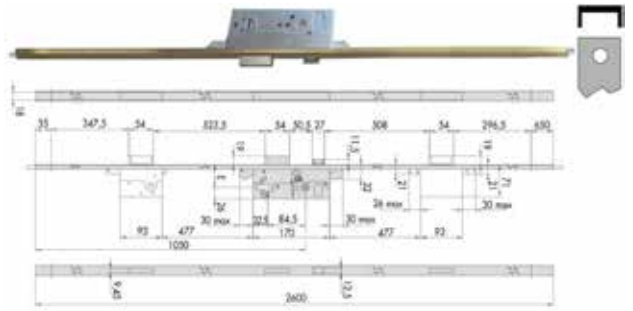

Articolo	Codice	Entrata	Cf
CI57831450	00289078	45 mm	1
CI57831500	00202565	50 mm	1
CI57831600	00271462	60 mm	1

SERRATURA MULTIPUNTO A DOPPIA MAPPA

Serratura multipunto a doppia mappa con frontale rasabile da 22 X 10 mm, con scrocco azionabile da quadro maniglia e tre catenacci.

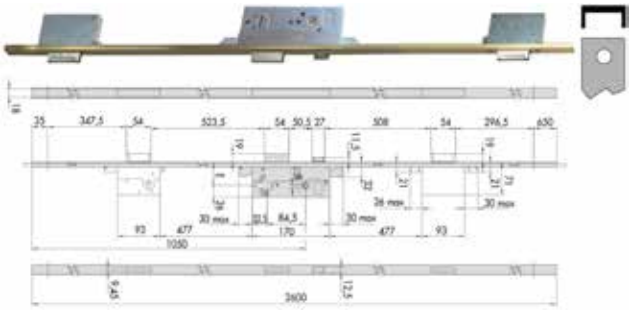

Articolo	Codice	Entrata	Cf
CI57835450	00295437	45 mm	1
CI57835500	00220750	50 mm	1
CI57835600	00311762	60 mm	1

SERRATURA MULTIPUNTO A DOPPIA MAPPA

Serratura multipunto a doppia mappa con frontale rasabile da 22 X 10 mm, con scrocco azionabile da quadro maniglia e tre catenacci a tre pistoni.

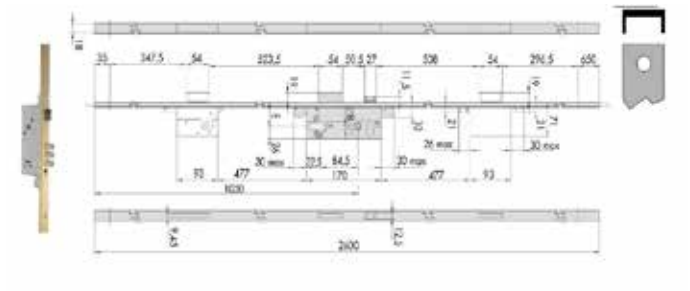

Articolo	Codice	Entrata	Cf
CI57851500	00314206	50 mm	1

Canese Dante
DAL 1959 PROFESSIONISTI NELLA DISTRIBUZIONE

CONTROPIASTRA

CISA

Contropiastra angolare reversibile in ottone per serrature 12010-12011.

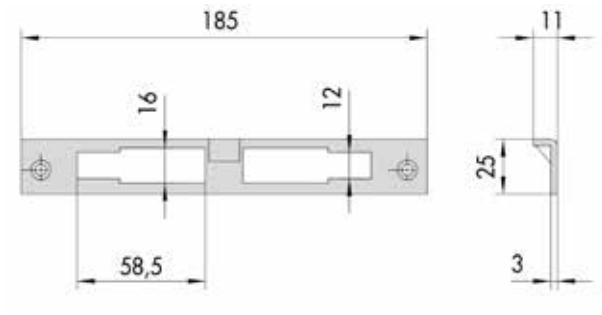

Articolo	Codice	Pz
CI06035000	00028745	*6

COPRITOPPA

CISA

Copritoppa esterna in ottone lucido per serrature a doppia mappa.

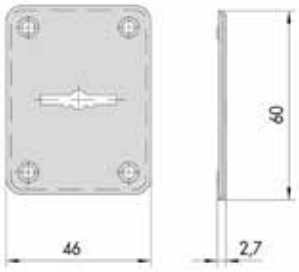

Articolo	Codice	Pz
CI06082000	00028844	*6

COPRITOPPA

CISA

Copritoppa esterna concava in ottone lucido per serrature a doppia mappa.

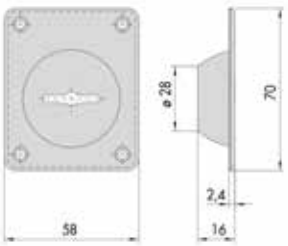

Articolo	Codice	Pz
CI06083000	00028851	*6

BOCCHETTA A PAVIMENTO

CISA

Bocchetta a pavimento in ottone diametro 11 mm per prolunghe aste interne con puntali diametro 10 mm. Per Serie 1 06415 00 0,1 06441 15 0,1 07088 03 0,1 07088 04 0,43090, 43190,43690, 46445,52526, 53131,53137, 53151,53157, 56255,57015, 57019,57020, 57024,57033, 57055,57215, 57217,57255, 57259,57265, 57296,57831, 57837,57851, 57857.

Articolo	Codice	Pz
CI06086000	00028875	*6

CONTROPIASTRA

CISA

Contropiastra piana in ottone per serrature ad infilare a cilindro 5C110.

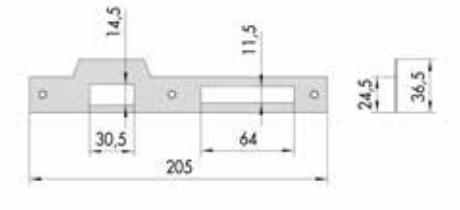

Articolo	Codice	Pz
CI06102130	00243797	*6

CONTROPIASTRA

CISA

Contropiastra piana con aletta in acciaio ottonato. Per serie 5C110, 5C611, 5C651.

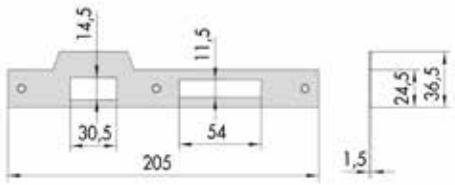

Articolo	Codice	Pz
CI06223000	00029025	*6

PULSANTE

CISA

Pulsante per serrature elettriche 12010-12011-12015-12016.

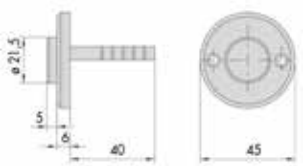

Articolo	Codice	Rifinitura	Pz
CI06110000	00028912	Ottone	*6
CI0611000012	00370196	Ottone Nichelato	*6

BORCHIA

CISA

Borchia esterna a tazza in ottone per serrature a doppia mappa serie 57110-57115-57120-57125-57130-57135-57150-57155-57160-57165-57170-57175.

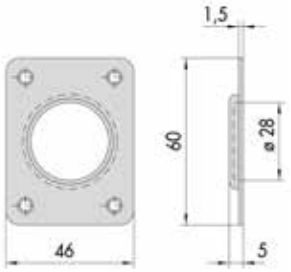

Articolo	Codice	Pz
CI06140000	00028974	*6

CONTROPIASTRA

CISA

Contropiastra angolare reversibile in ottone per serrature 12015-12016.

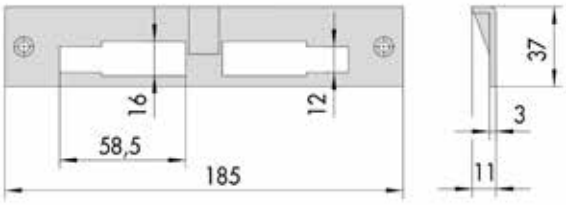

Articolo	Codice	Pz
CI06218000	00029018	*6

CONTROPIASTRA

CISA

Contropiastra angolare in acciaio ottonato. Per serie 5C110, 5C611, 5C651.

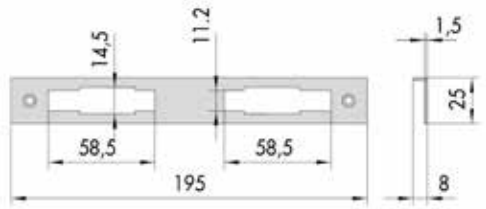

Articolo	Codice	Pz
CI06226000	00029056	*6

CONTROPIASTRA

CISA

Contropiastra per serratura a infilare multipunto serie 57010.

Articolo	Codice	Pz
CI06231000	00029063	*6

COPPIA DEVIATORI

CISA

Coppia deviatori in acciaio verniciato bronzo per agganci aste-rinvii. Per serie 56162, 56167, 56172, 56177, 57162, 57167, 57172, 57177, 57192.

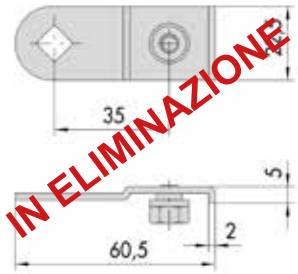

Articolo	Codice	Pz
CI06418000	00343664	*6

SERIE DI ASTE

CISA

Serie completa aste catenaccio composta da due aste 06417. Per serie: 57120, 57125, 57160, 57165, 57190.

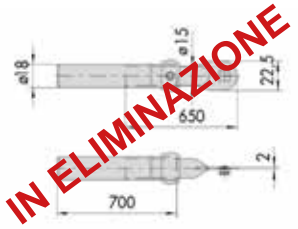

Articolo	Codice	Cf
CI06425010	00215244	1

Canese Dante
DAL 1959 PROFESSIONISTI NELLA DISTRIBUZIONE

SERIE DI ASTE

CISA

Serie completa aste catenaccio composta da due aste 06417, un'asta 06424 e un'asta 06419. Per serrature serie 57130-57135-57170-57175.

Articolo	Codice	Cf
CI06426000	00312370	1

SET CONTROPIASTRA

CISA

Set contropiastre in ottone satinato verniciato per serrature 53035-53135-53137-57835.

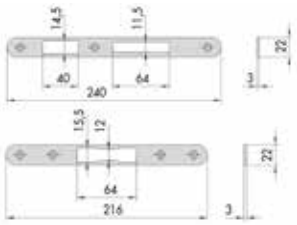

Articolo	Codice	Pz
CI07176000	00282963	*6

SET CONTROPIASTRA

CISA

Set contropiastre in ottone satinato verniciato. Nel set: un pezzo articolo 1.06279.11.0 e un pezzo articolo 1.06323.01.0. Per serie 53133 e 57833.

Articolo	Codice	Pz
CI07178000	00403610	*6

SET CONTROPIASTRA

CISA

Set contropiastre in ottone satinato verniciato. Nel set: un pezzo articolo 1.06213.05.0 e un pezzo articolo 1.06323.01.0. Per serie 53133 e 57833.

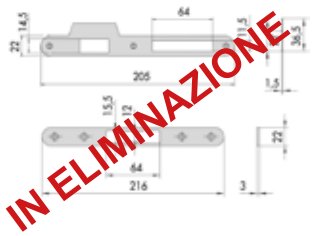

Articolo	Codice	Pz
CI07178100	00403627	*6

GRUPPO BOBINE

CISA

Gruppo bobine con tensione a 12 V per serrature 13010.

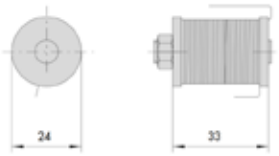

Articolo	Codice	Pz
CI07012000	00305037	*6

GACCIA A RULLO

CISA

Gaccia a rullo per serrature serie 11610-11611-11630-11631.

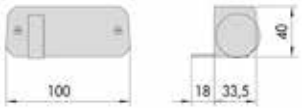

Articolo	Codice	Mano	Pz
CI07017101	00029599	Dx	*6
CI07017102	00029605	Sx	*6

GRUPPO BOBINE

CISA

Gruppo bobine con tensione a 12 V con supporto in nylon nero per serrature elettriche serie: 11610-11611-11630-11631-11670-11671-11721-11731-11761-11771-11823-11921-11931.

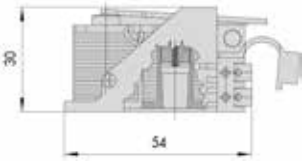

Articolo	Codice	Mano	Pz
CI07118001	00029742	Dx	*6
CI07118002	00029759	Sx	*6

GRUPPO BOBINE

CISA

Gruppo bobine con tensione a 24 V con supporto in nylon nero per serrature elettriche serie: 11610-11611-11630-11631-11670-11671-11721-11731-11761-11771-11823-11921-11931.

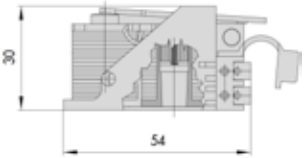

Articolo	Codice	Mano	Pz
CI07118011	00370677	Dx	*6
CI07118012	00370684	Sx	*6

GRUPPO BOBINE

CISA

Gruppo bobine regolabili con tensione a 12 V con supporto in nylon blu per serrature elettriche serie: 11610-11611-11630-11631-11670-11671-11721-11731-11761-11771-11823-11921-11931.

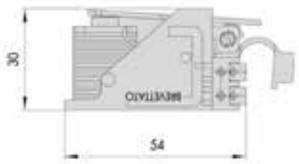

Articolo	Codice	Mano	Pz
CI07120001	00029780	Dx	*6
CI07120002	00029797	Sx	*6

GRUPPO BOBINE

CISA

Gruppo bobine regolabili con tensione a 24 V con supporto in nylon blu per serrature elettriche serie: 11610-11611-11630-11631-11670-11617-11721-11731-11761-11771-11823-11921-11931.

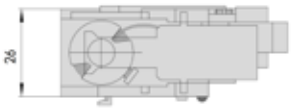

Articolo	Codice	Mano	Pz
CI07120011	00206914	Dx	*6

PASTIGLIA PER CILINDRI E LUCCHETTI

CISA

Pastiglia in ottone per cilindri e lucchetti con chiave Articolo 00401, 01310, 01320, 01330, 01070. Salto chiave 0,65 mm.

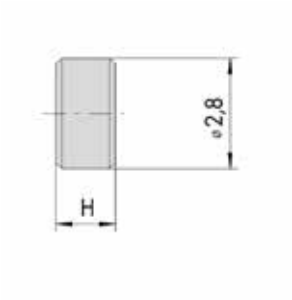

Articolo	Codice	Pz
CI07555020	00349932	*1000

SPESSORE

CISA

Spessore per sottobocchetta in nylon. Per serrature serie: 54315-54316-54340-54341.

Articolo	Codice	Pz
CI06091000	00349925	*12

QUADRO MANIGLIA SDOPPIATO

CISA

Per articolo serie 52760 - 52761 - 52844 - 52864.

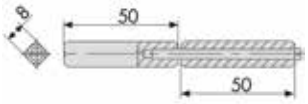

Articolo	Codice	Pz
CI07206010	00373685	*25

Canese Dante
DAL 1959 PROFESSIONISTI NELLA DISTRIBUZIONE

SERRATURE DA APPLICARE A CILINDRO

Serratura a cilindro con scatola e bocchetta in acciaio verniciato grigio alluminio con aletta di fissaggio. Scrocco e catenaccio in ottone nichelato. Tirante e pomolo in ottone nichelato. Apertura a chiave sia all'esterno che all'interno. Cilindro art. 0210600012.

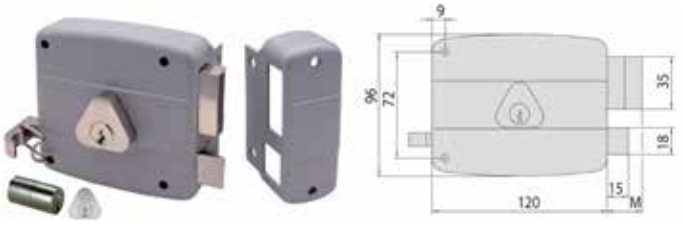

Articolo	Codice	Entrata	Mano	S	Cf
CI5042160195	00036610	60 mm	Dx	120	1
CI5042160295	00036627	60 mm	Sx	120	1
CI5042170195	00036634	70 mm	Dx	140	1
CI5042170295	00036641	70 mm	Sx	140	1

SERRATURA DA APPLICARE A CILINDRO

Serratura con scatola e bocchetta in acciaio verniciato color grigio. Scrocco e catenaccio in ottone nichelato. Tirante e pomolo in ottone nichelato. Cilindro esterno con lunghezza di 55 mm art. 10210600012. In dotazione: viti di fissaggio, bocchetta e 3 chiavi art. 1.01070.10.1.

Articolo	Codice	Entrata	Mano	Cf
CI5042150195	00418928	50 mm	Dx	1
CI5042150295	00367820	50 mm	Sx	1

SERRATURE DA APPLICARE A CILINDRO

Serratura a cilindro con scatola e bocchetta in acciaio verniciato grigio alluminio con aletta di fissaggio. Scrocco e catenaccio in ottone nichelato. Tirante e pomolo in ottone nichelato. Con quadro maniglia passante da 8 mm. Cilindro art. 0210600012. In dotazione: viti di fissaggio, bocchetta e 3 chiavi art. 1.01070.10.1.

Articolo	Codice	Entrata	Mano	Cf
CI5047160195	00036665	60 mm	Dx	1
CI5047160295	00036672	60 mm	Sx	1

SERRATURE DA APPLICARE A CILINDRO

Serratura a cilindro con scatola e bocchetta in acciaio verniciato grigio alluminio con aletta di fissaggio. Scrocco e catenaccio in ottone nichelato. Tirante e pomolo in ottone nichelato. Con quadro maniglia passante da 8 mm. Cilindro art. 0G20055012. In dotazione: viti di fissaggio, bocchetta e 3 chiavi art. 1.01070.10.1.

Articolo	Codice	Entrata	Mano	Cf
CI5048160195	00285681	60 mm	Dx	1

SERRATURE DA APPLICARE A CILINDRO

Serratura a cilindro senza aletta in acciaio zincato. Apertura con chiave sia all'esterno che all'interno. Cilindro art. 02106000.

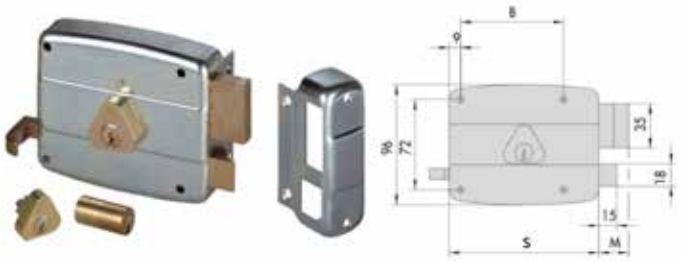

Articolo	Codice	Entrata	Mano	S	Cf
CI5052160179	00036702	60 mm	Dx	120	1
CI5052160279	00036719	60 mm	Sx	120	1
CI5052170179	00036726	70 mm	Dx	140	1
CI5052170279	00036733	70 mm	Sx	140	1

SERRATURE DA APPLICARE A CILINDRO

Serratura a cilindro senza aletta in acciaio zincato e quadro maniglia passante. Apertura a chiave sia all'esterno che all'interno. Cilindro art. 02106000. SERIE KA A CODICE (SERIE UNICA).

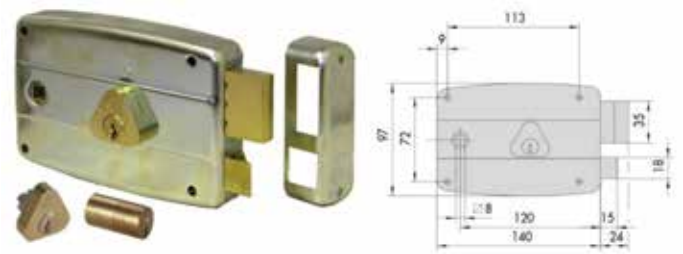

Articolo	Codice	Entrata	Mano	Chiavi	Cf
CI5057160179	00036764	60 mm	Dx		1
CI5057160179KA	00338257	60 mm	Dx	In ka	1
CI5057160279	00036771	60 mm	Sx		1
CI5057160279KA	00338264	60 mm	Sx	In ka	1

ATTENZIONE

Tutte le serie KA Cisa sono in esaurimento, usare le tabelle dove è presente la siglia KC per effettuare gli ordini dei prodotti in KA

SERRATURE DA APPLICARE A CILINDRO

Serratura a cilindro senza aletta in acciaio zincato e quadro maniglia passante. Apertura a chiave sia all'esterno che all'interno. Con Scrocco rovesciato. Cilindro art. 02106000.

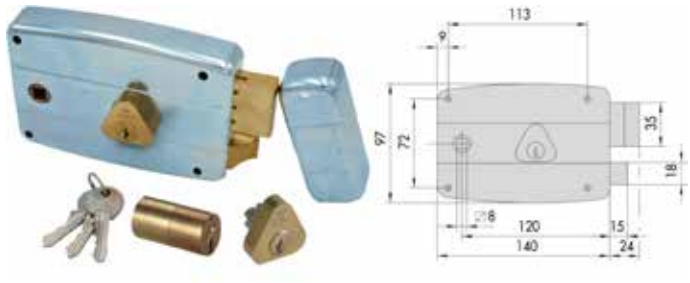

Articolo	Codice	Entrata	Mano	Cf
CI50571601SR	00296304	60 mm	Dx	1
CI50571602SR	00296311	60 mm	Sx	1

SERRATURE ELETTRICA A CILINDRO

Serratura elettrica a 12 v. Senza pulsante interno con tettuccio e cilindro fisso art. 02139000. SERIE KA A CODICE (SERIE UNICA).

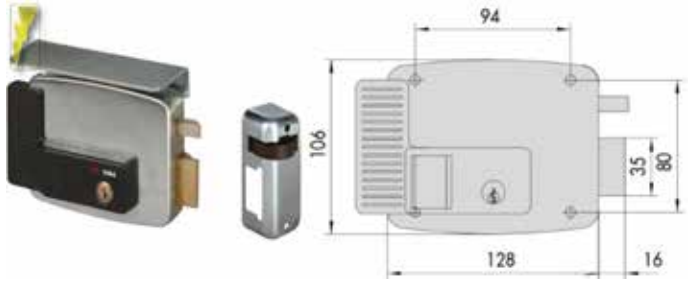

Articolo	Codice	Entrata	Mano	Cf
CIKC11721601	00393577	60 mm	Dx	1

Canese Dante
DAL 1959 PROFESSIONISTI NELLA DISTRIBUZIONE

SERRATURE ELETTRICA A CILINDRO

CISA

Serratura con scatola e bocchetta in acciaio verniciate in grigio alluminio. Scrocco autobloccante. Senza pulsante interno, tettuccio protettivo, sottobocchetta e cilindro fisso esterno a tubo da 55 mm art. 0213900012. Tensione 12 V ca. Certificata EN 14846:08. Grado di sicurezza 3 (500 kg alla spinta laterale e 200 kg a quella frontale). Entrata regolabile da 50 a 80 mm. In dotazione: bocchetta, viti e 3 chiavi art. 01070.10.1.

Articolo	Codice	Entrata	Mano	Cf
CI11721501N7	00031967	50 mm	Dx	1
CI11721502N7	00031974	50 mm	Sx	1
CI11721601N7	00031981	60 mm	Dx	1
CI11721601KA	00364027	60 mm	Dx	1
CI11721602N7	00031998	60 mm	Sx	1
CI11721701N7	00032001	70 mm	Dx	1
CI11721702N7	00032018	70 mm	Sx	1
CI11721801N7	00032025	80 mm	Dx	1
CI11721802N7	00032032	80 mm	Sx	1

SERRATURE ELETTRICA A CILINDRO

CISA

Serratura con scatola e bocchetta in acciaio verniciate in grigio alluminio. Catenaccio a due mandate manuali. Senza pulsante interno, tettuccio protettivo, sottobocchetta e cilindro fisso esterno a tubo da 55 mm art. 0214500012. Tensione 12 V ca. Certificata EN 14846:08. Grado di sicurezza 3 (500 kg alla spinta laterale e 200 kg a quella frontale). Entrata regolabile da 50 a 80 mm. In dotazione: bocchetta, viti e 3 chiavi art. 01070.10.1.

Articolo	Codice	Entrata	Mano	Cf
CI11761501N7	00032186	50 mm	Dx	1
CI11761502N7	00032193	50 mm	Sx	1
CI11761601N7	00032209	60 mm	Dx	1
CI11761602N7	00032216	60 mm	Sx	1
CI11761701N7	00032223	70 mm	Dx	1
CI11761702N7	00032230	70 mm	Sx	1
CI11761801N7	00032247	80 mm	Dx	1
CI11761802N7	00032254	80 mm	Sx	1

SERRATURE ELETTRICA A CILINDRO

CISA

Serratura con scatola e bocchetta in acciaio verniciate in grigio alluminio. Scrocco autobloccante. Con pulsante interno, tettuccio protettivo, sottobocchetta e cilindro fisso esterno a tubo da 55 mm art. 0211000012. Tensione 12 V ca. Con fermo a giorno. Certificata EN 14846:08. Grado di sicurezza 3 (500 kg alla spinta laterale e 200 kg a quella frontale). Entrata regolabile da 50 a 80 mm. In dotazione: bocchetta, viti e 3 chiavi art. 01070.10.1.

Articolo	Codice	Entrata	Mano	Cf
CI11731501N7	00032087	50 mm	Dx	1
CI11731502N7	00032094	50 mm	Sx	1
CI11731601N7	00032100	60 mm	Dx	1
CI11731602N7	00032117	60 mm	Sx	1
CI11731701N7	00032124	70 mm	Dx	1
CI11731702N7	00032131	70 mm	Sx	1
CI11731801N7	00032148	80 mm	Dx	1
CI11731802N7	00032155	80 mm	Sx	1

SERRATURE ELETTRICA A CILINDRO

CISA

Serratura con scatola e bocchetta in acciaio verniciate in grigio alluminio. Catenaccio a due mandate manuali. Con pulsante interno, tettuccio protettivo, sottobocchetta e cilindro fisso esterno a tubo da 55 mm art. 0214500012. Tensione 12 V ca. Con fermo a giorno. Certificata EN 14846:08. Grado di sicurezza 3 (500 kg alla spinta laterale e 200 kg a quella frontale). Entrata regolabile da 50 a 80 mm. In dotazione: bocchetta, viti e 3 chiavi art. 01070.10.1.

Articolo	Codice	Entrata	Mano	Cf
CI11771601N7	00032285	60 mm	Dx	1
CI11771602N7	00032292	60 mm	Sx	1
CI11771701N7	00032308	70 mm	Dx	1
CI11771801N7	00032322	80 mm	Dx	1

SERRATURE ELETTRICA A CILINDRO

Serratura con scatola e bocchetta in acciaio verniciate in grigio alluminio. Catenaccio a due mandate manuali. Senza pulsante interno, tettuccio protettivo e cilindro fisso esterno a tubo da 70 mm art. 0214200012. Tensione 12 V ca. Certificata EN 14846:08. Grado di sicurezza 3 (500 kg alla spinta laterale e 200 kg a quella frontale). Entrata regolabile da 50 a 80 mm. In dotazione: bocchetta, viti e 3 chiavi art. 01070.10.1. Per cancelli automatizzati e basculanti. Per applicazione rovesciata.

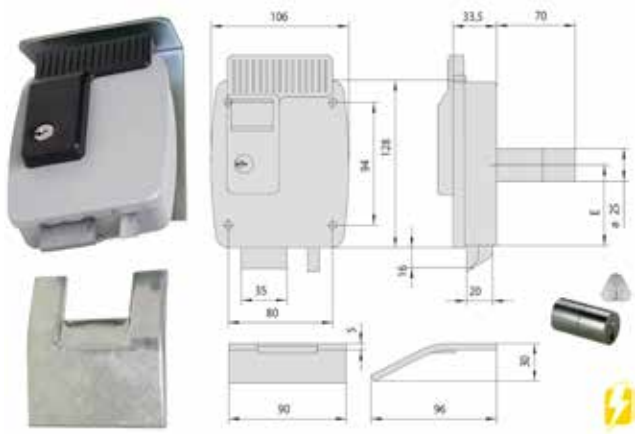

Articolo	Codice	Entrata	Mano	Cf
CI11823801N7	00032346	80 mm	Dx	1
CI11823802N7	00032353	80 mm	Sx	1

SERRATURE ELETTRICA A CILINDRO

Serratura con scatola e bocchetta in acciaio verniciate in grigio alluminio. Senza pulsante interno, senza tettuccio protettivo. Cilindro fisso esterno a tubo da 55 mm art. 0213900012. Tensione 12 V ca. Certificata EN 14846:08. Grado di sicurezza 3 (500 kg alla spinta laterale e 200 kg a quella frontale). Entrata regolabile da 50 a 80 mm. In dotazione: bocchetta, viti e 3 chiavi art. 01070.10.1. Per aperture esterne.

Articolo	Codice	Entrata	Mano	Cf
CI11921503N7	00032384	50 mm	Dx	1
CI11921504N7	00032391	50 mm	Sx	1
CI11921603N7	00032421	60 mm	Dx	1
CI11921604N7	00032438	60 mm	Sx	1
CI11921703N7	00032469	70 mm	Dx	1
CI11921704N7	00032476	70 mm	Sx	1
CI11921803N7	00032506	80 mm	Dx	1
CI11921804N7	00032513	80 mm	Sx	1

SERRATURE ELETTRICA A CILINDRO

Serratura con scatola e bocchetta in acciaio verniciate in grigio alluminio. Con pulsante interno, senza tettuccio protettivo. Cilindro fisso esterno a tubo da 55 mm art. 02111000012. Tensione 12 V ca. Certificata EN 14846:08. Grado di sicurezza 3 (500 kg alla spinta laterale e 200 kg a quella frontale). Entrata regolabile da 50 a 80 mm. In dotazione: bocchetta, viti e 3 chiavi art. 01070.10.1. Per aperture esterne.

Articolo	Codice	Entrata	Mano	Cf
CI11931603N7	00032537	60 mm	Dx	1
CI11931604N7	00032544	60 mm	Sx	1
CI11931703N7	00032551	70 mm	Dx	1
CI11931704N7	00207140	70 mm	Sx	1

SERRATURE ELETTRICA A CILINDRO

Serratura serie "elettrika" reversibile a 12 v. Senza pulsante interno, con piastra e sottobocchetta a saldare di serie con cilindro art. 0G1500012.

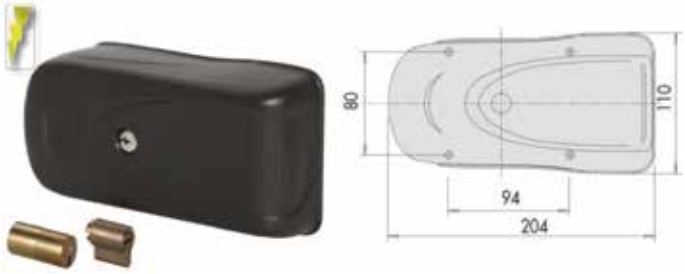

Articolo	Codice	Entrata regolabile	Cf
CI1A721000	00209762	Da 50 a 80 mm	1

SERRATURE ELETTRICA A CILINDRO

Serratura serie "elettrika" reversibile a 12 v. Con pulsante interno e fermo a giorno. Con piastra e sottobocchetta a saldare di serie con cilindro art. 0G1500012.

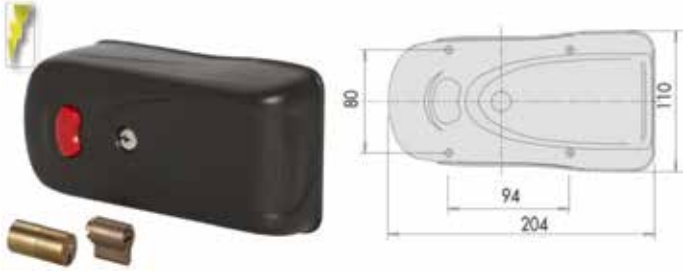

Articolo	Codice	Entrata regolabile	Cf
CI1A731000	00209809	Da 50 a 80 mm	1

Canese Dante
DAL 1959 PROFESSIONISTI NELLA DISTRIBUZIONE

SERRATURE DA INFILARE A CILINDRO

CISA

Serratura per cancello con cilindro tondo con scrocco incorporato nel chiavistello, senza quadro maniglia.

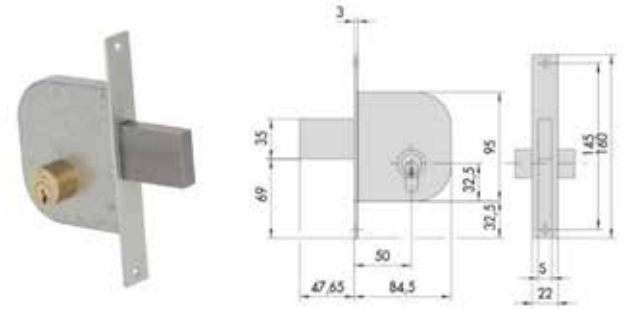

Articolo	Codice	Entrata	Cf
CI42010500	00034081	50 mm	1

SERRATURE DA INFILARE A CILINDRO

CISA

Serratura per cancello a cilindro europeo solo chiavistello, senza quadro maniglia.

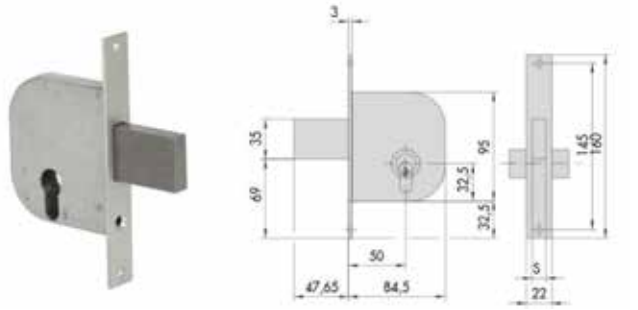

Articolo	Codice	Entrata	Cf
CI42022500	00034111	50 mm	1

SERRATURE DA INFILARE A CILINDRO

CISA

Serratura per cancello a cilindro europeo con scrocco incorporato nel chiavistello, senza quadro maniglia.

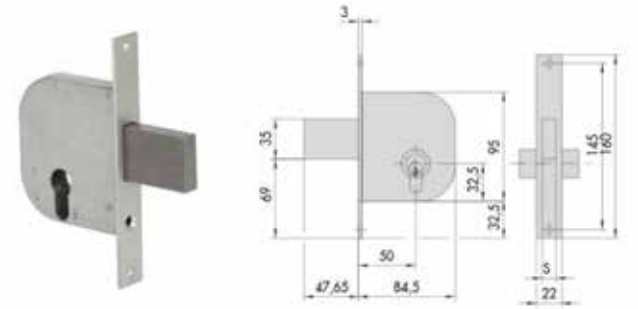

Articolo	Codice	Entrata	Cf
CI42012500	00034098	50 mm	1

SERRATURE DA INFILARE A CILINDRO

CISA

Serratura per cancello reversibile con cilindro tondo con scrocco incorporato nel chiavistello, con pomolo. Coppia cilindri art. 02156000.

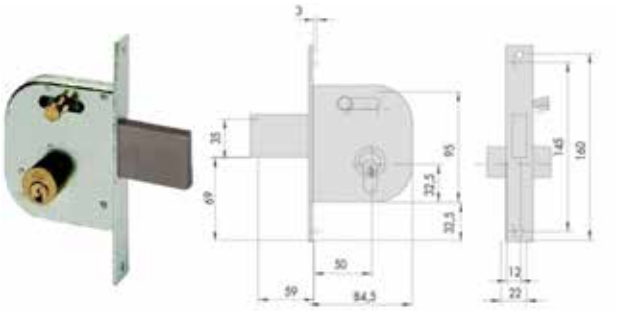

Articolo	Codice	Entrata	Cf
CI42030500	00304597	50 mm	1

SERRATURE DA INFILARE A CILINDRO

CISA

Serratura per cancello con cilindro tondo solo chiavistello, senza quadro maniglia. Coppia cilindri art. 02156000.

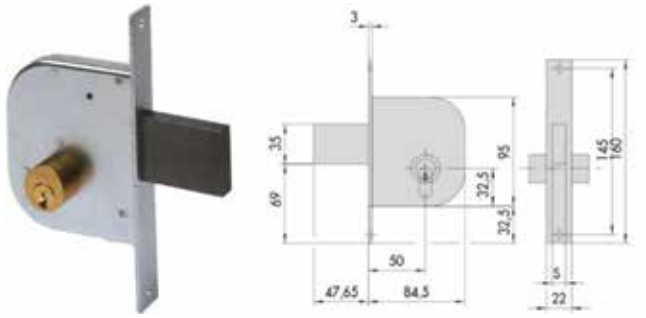

Articolo	Codice	Entrata	Cf
CI42020500	00034104	50 mm	1

SERRATURE DA INFILARE A CILINDRO

CISA

Serratura per cancello reversibile a cilindro europeo con scrocco incorporato nel chiavistello, con pomolo.

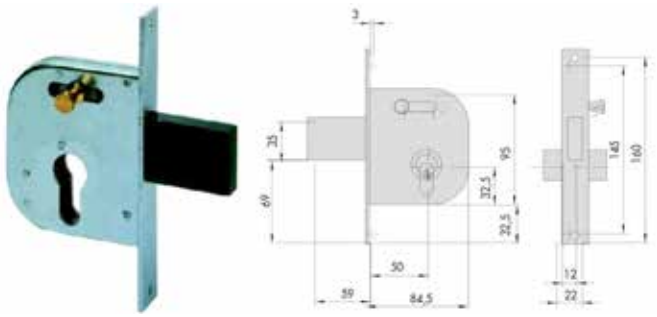

Articolo	Codice	Entrata	Cf
CI42032500	00301374	50 mm	1

SERRATURE DA INFILARE A CILINDRO

CISA

Serratura per cancello con cilindro tondo solo scrocco, senza quadro maniglia. Coppia cilindri art. 02156000.

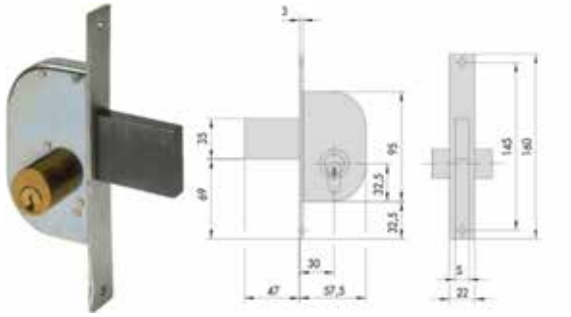

Articolo	Codice	Entrata	Cf
CI42110300	00034166	30 mm	1

SERRATURE DA INFILARE A CILINDRO

CISA

Serratura per cancello a cilindro europeo solo chiavistello, senza quadro maniglia.

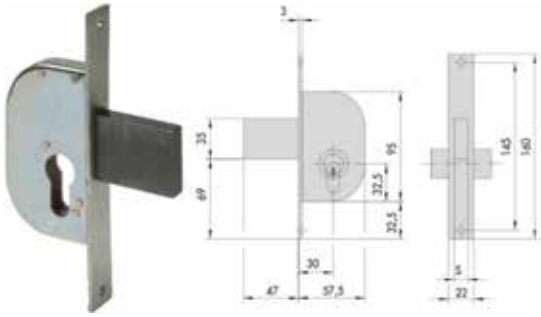

Articolo	Codice	Entrata	Cf
CI42122300	00292566	30 mm	1

SERRATURE DA INFILARE A CILINDRO

CISA

Serratura per cancello a cilindro europeo solo scrocco, senza quadro maniglia.

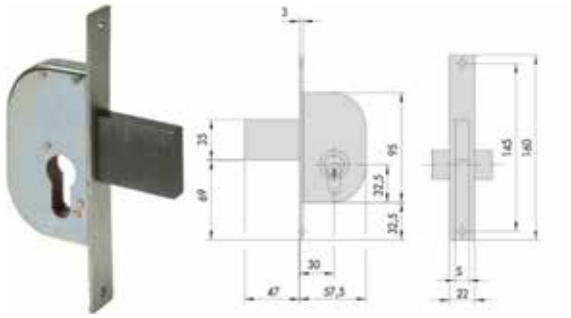

Articolo	Codice	Entrata	Cf
CI42112300	00034173	30 mm	1

SERRATURE DA INFILARE A CILINDRO

CISA

Serratura per cancello con cilindro tondo con quadro maniglia, scrocco con bloccaggio. Coppia cilindri art. 02156000.

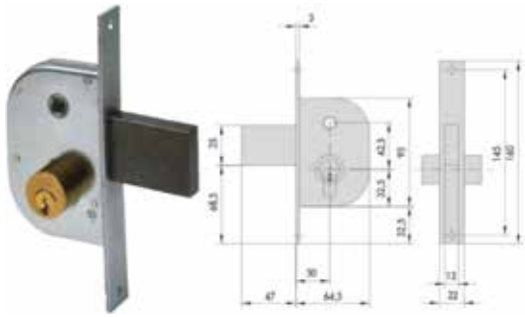

Articolo	Codice	Entrata	Cf
CI42210300	00034203	30 mm	1

SERRATURE DA INFILARE A CILINDRO

CISA

Serratura per cancello con cilindro tondo solo chiavistello, senza quadro maniglia. Coppia cilindri art. 02156000.

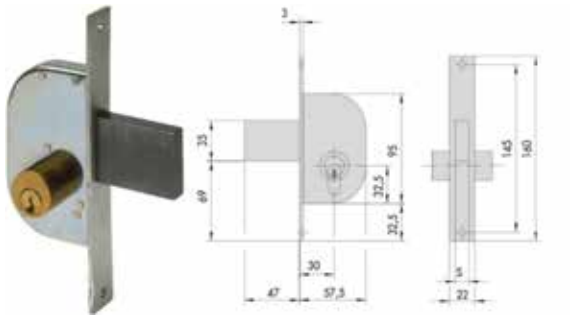

Articolo	Codice	Entrata	Cf
CI42120300	00034180	30 mm	1

SERRATURE DA INFILARE A CILINDRO

CISA

Serratura per cancello a cilindro europeo con quadro maniglia, scrocco con bloccaggio.

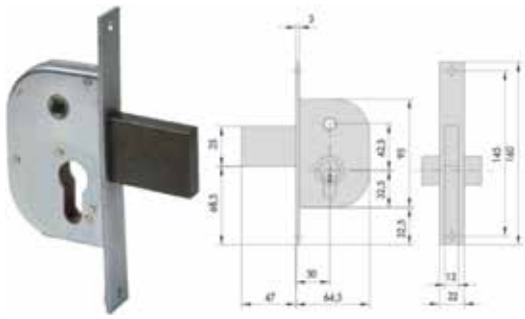

Articolo	Codice	Entrata	Cf
CI42212300	00034210	30 mm	1

Canese Dante
DAL 1959 PROFESSIONISTI NELLA DISTRIBUZIONE

SERRATURE DA INFILARE A CILINDRO

CISA

Serratura per cancello con cilindro tondo con quadro maniglia, scrocco incorporato nel chiavistello. Coppia cilindri art. 02156000.

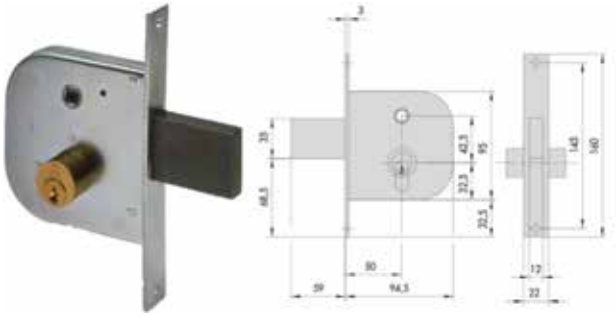

Articolo	Codice	Entrata	Cf
CI42310500	00034227	50 mm	1

SERRATURE DA INFILARE A CILINDRO

CISA

Serratura per cancello con cilindro tondo con quadro maniglia che aziona lo scrocco, più chiavistello. Coppia cilindri art. 02156000.

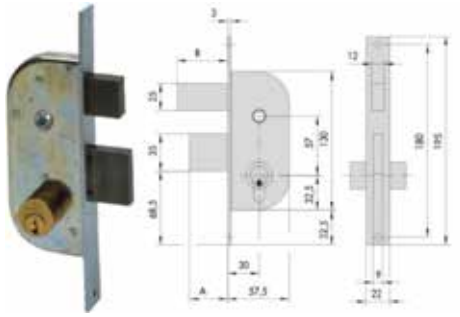

Articolo	Codice	Entrata	Cf
CI42420300	00034265	30 mm	1

SERRATURE DA INFILARE A CILINDRO

CISA

Serratura per cancello a cilindro europeo con quadro maniglia, scrocco incorporato nel chiavistello.

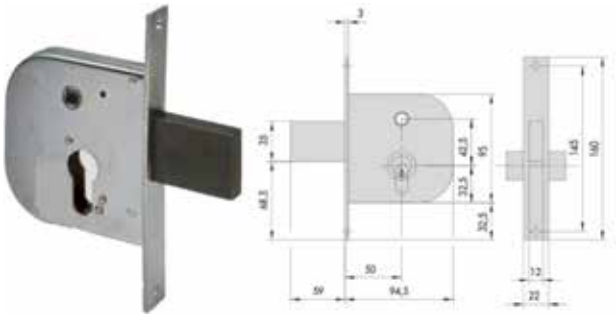

Articolo	Codice	Entrata	Cf
CI42312500	00034234	50 mm	1

SERRATURE DA INFILARE A CILINDRO

CISA

Serratura per cancello con cilindro tondo, con quadro maniglia, con scrocco più chiavistello. Coppia cilindri art. 02156000.

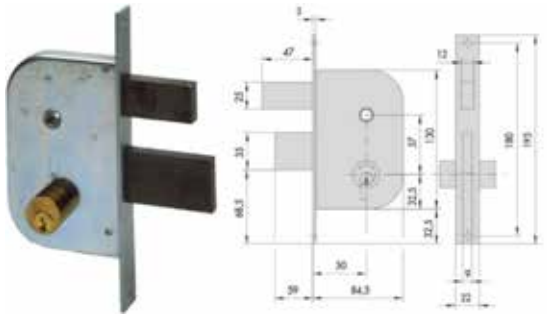

Articolo	Codice	Entrata	Cf
CI42510500	00034289	50 mm	1

SERRATURE DA INFILARE A CILINDRO

CISA

Serratura per cancello a cilindro europeo con quadro maniglia, con scrocco e chiavistello.

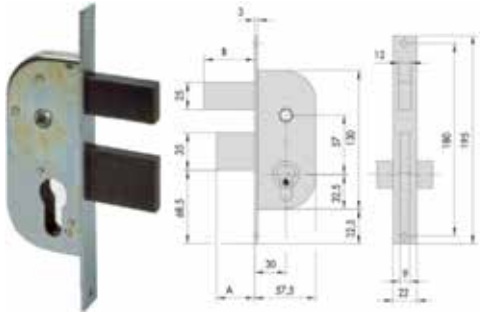

Articolo	Codice	Entrata	Cf
CI42412300	00034258	30 mm	1

SERRATURE DA INFILARE A CILINDRO

CISA

Serratura per cancello a cilindro europeo con quadro maniglia che aziona lo scrocco, più chiavistello.

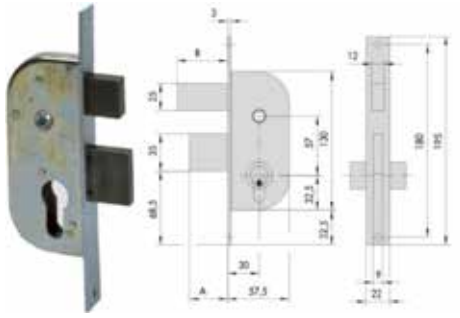

Articolo	Codice	Entrata	Cf
CI42422300	00034272	30 mm	1

SERRATURE DA INFILARE A CILINDRO

CISA

Serratura per cancello a cilindro europeo con quadro maniglia, con scrocco più chiavistello. Lo scrocco è azionato dalla chiave e dalla maniglia. Quadro maniglia passante con interasse 57 mm. Frontale da 22 mm. Due mandate.

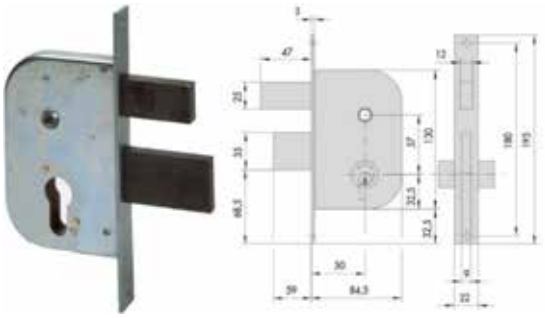

Articolo	Codice	Entrata	Cf
CI42512500	00034296	50 mm	1

SERRATURE DA INFILARE A CILINDRO

CISA

Serratura a cilindro europeo senza quadro maniglia, solo chiavistello, con frontale da 25 mm, lunghezza scatola 82 mm.

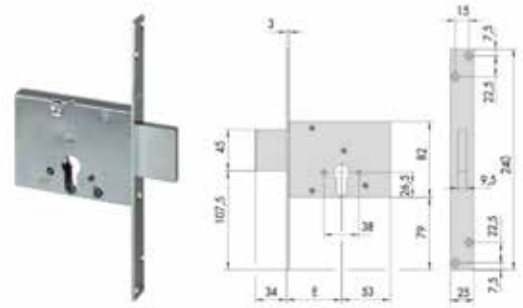

Articolo	Codice	Entrata	Cf
CI56013500	00318334	50 mm	1
CI56013600	00318402	60 mm	1

SERRATURE DA INFILARE A CILINDRO

CISA

Serratura a cilindro europeo con catenaccio a ghigliottina, con quadro maniglia. Con interasse di 59 mm e frontale da 25 mm.

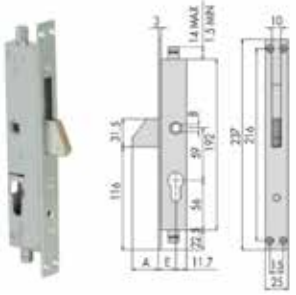

Articolo	Codice	Entrata	Cf
CI46305190	00280426	19 mm	1
CI46305250	00338356	25 mm	1

SERRATURE DA INFILARE A CILINDRO

CISA

Serratura a cilindro a spillo con catenaccio a ghigliottina, con quadro maniglia. Con interasse di 59 mm e frontale da 25 mm. Con 2 chiavi in dotazione art. 00210000.

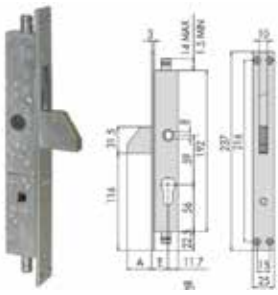

Articolo	Codice	Entrata	Cf
CI46307190	00325561	19 mm	1

SERRATURE INFILARE A DOPPIA MAPPA

CISA

Serratura da infilare a doppia mappa triplice con solo catenaccio a tre pistoni, quattro mandate, frontale da 25 mm, altezza scatola 82 mm. In dotazione due chiavi art. 00100001 (una sola nella versione in KA) e borchia interna in acciaio art. 06124020.

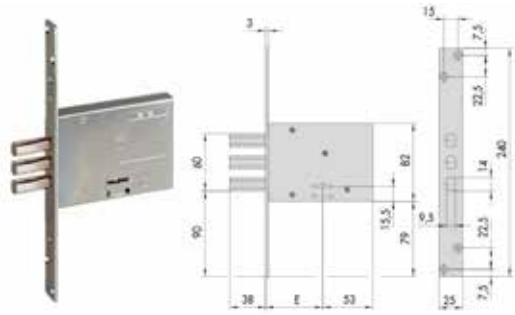

Articolo	Codice	Entrata	Mano	Chiavi	Cf
CI57030620KA	00358064	60 mm	Ambi	In ka	1
CI57030600	00358057	60 mm	Ambi		1

SERRATURE INFILARE DOPPIA MAPPA

CISA

Serratura laterale con catenacci e senza scrocco, frontale da 25 mm. Due chiavi in dotazione art. 00100001 (una sola nella versione in KA).

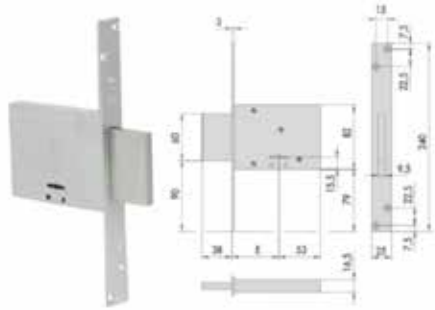

Articolo	Codice	Entrata	Chiavi	Cf
CI570135000030	00037235	50 mm		1
CI570135200030	00037242	50 mm	In ka	1
CI57013520KA1	00323772	50 mm		1
CI570136000030	00037259	60 mm		1
CI570136200030	00037266	60 mm	In ka	1
CI570137000030	00206198	70 mm		1
CI570137200030	00224161	70 mm	In ka	1

SERRATURE INFILARE DOPPIA MAPPA

Serratura triplice a quattro mandate con catenaccio e senza scrocco, frontale da 25 mm. Due chiavi in dotazione art. 00100001 (una sola nella versione in KA).

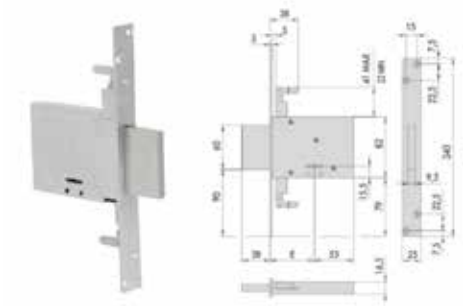

Articolo	Codice	Entrata	Chiavi	Cf
CI57016620	00037327	60 mm	In ka	1
CI57016620KA3	00324267	60 mm	In ka	1
CI57016700	00296670	70 mm		1
CI57016720	00247252	70 mm	In ka	1
CI57016720KA1	00337564	70 mm	In ka	1

SERRATURE INFILARE DOPPIA MAPPA

Serratura triplice a due mandate con catenaccio e senza scrocco, frontale da 22 mm. Due chiavi in dotazione art. 00100001 (una sola nella versione in KA).

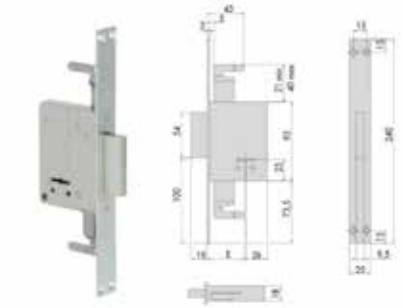

Articolo	Codice	Entrata	Chiavi	Cf
CI57226470	00206310	45 mm	In ka	1
CI57226600	00037914	60 mm		1
CI57226620	00037921	60 mm	In ka	1

SERRATURA DOPPIA MAPPA AD INFILARE

Serratura laterale a due mandate senza scrocco. Scatola e frontale con rivestimento in zinco. Catenaccio in acciaio con rivestimento in zinco. In dotazione borchia interna in acciaio art. 1.06124.02.0. Frontale da 22 mm bordo quadro in acciaio nichelato.

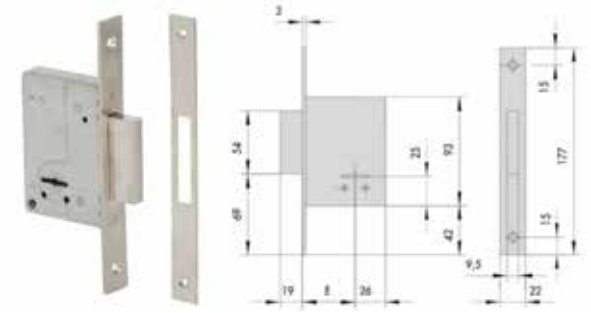

Articolo	Codice	Entrata	Chiavi	Cf
CI57223450KA	00418638	45 mm	In ka	1
CI57223500	00037822	50 mm		1
CI57223600	00221764	60 mm		1

SERRATURE INFILARE DOPPIA MAPPA

Serratura laterale a 4 mandate con catenaccio più scrocco reversibile. Con quadro maniglia interasse 67 mm. Altezza scatola 82 mm. 2 chiavi in dotazione art. Cisa 00100001, frontale da 25 mm.

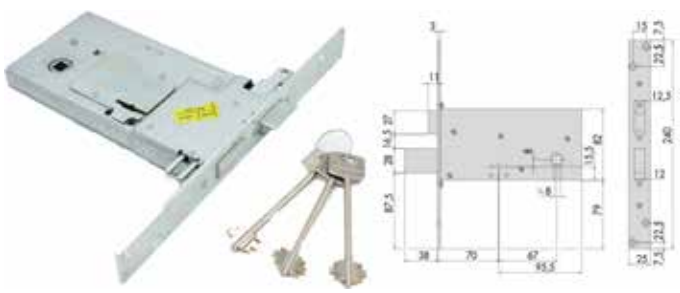

Articolo	Codice	Entrata	Cf
CI57313730	00038065	70 mm	1

SERRATURE INFILARE DOPPIA MAPPA

CISA

Serratura triplice a 4 mandate con catenaccio più scrocco reversibile. Con quadro maniglia interasse 67 mm. Altezza scatola 82 mm. 2 chiavi in dotazione art. Cisa 00100001, frontale da 25 mm.

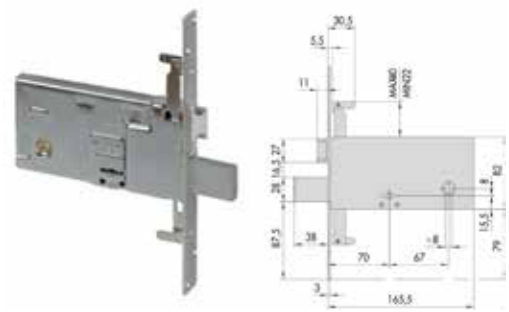

Articolo	Codice	Entrata	Cf
CI57318730	00038089	70 mm	1

SERRATURA ELETTRICA DA INFILARE

CISA

Elettroserratura a quattro mandate con catenaccio e scrocco reversibile. Frontale da 25 mm e interasse 67 mm. Scatola 78 X 185 mm. Due chiavi in dotazione art. 00100001.

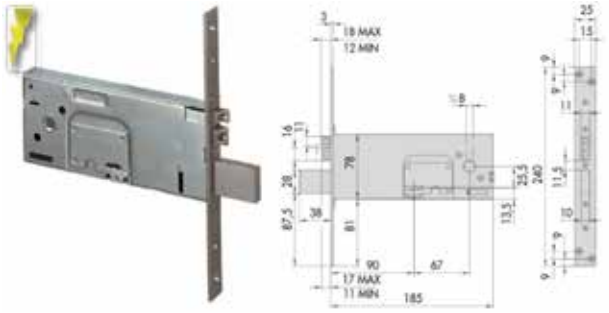

Articolo	Codice	Entrata	Cf
CI17353900	00033190	90 mm	1

Canese Dante
DAL 1959 PROFESSIONISTI NELLA DISTRIBUZIONE

COPERCHIO

CISA

Coperchio per serratura elettrica con solo pulsante. Per serrature Cisa serie 11610 - 11611. Nella foto è rappresentata la versione Sinistra.

Articolo	Codice	Mano	Cf
CI019492810/2	00353458	Dx	1
CI019493810/2	00353465	Sx	1

COPERCHIO

CISA

Coperchio per serratura elettrica con pulsante e cilindro. Per serrature Cisa serie 11731. Nella foto è rappresentata la versione Destra.

Articolo	Codice	Mano	Cf
CI019592810/3	00284998	Dx	1
CI019593810/3	00285001	Sx	1

COPERCHIO

CISA

Coperchio per serratura elettrica con solo cilindro. Per serrature Cisa serie 11721. Nella foto è rappresentata la versione Sinistra.

Articolo	Codice	Mano	Cf
CI019192810/2	00368254	Dx	1
CI019193810/2	00368261	Sx	1

PULSANTE

CISA

Pulsante in nylon per serrature elettriche con fermo a giorno (escluso serie 14020 e 14021).

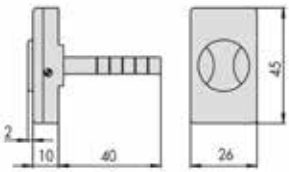

Articolo	Codice	Pz
CI06110150	00373470	*12

PULSANTE

CISA

Pulsante di ricambio per serratura elettrica serie 11610, 11611, 11670, 11671, 11731, 11771, 11931. Nella foto è rappresentata la versione Destra.

Articolo	Codice	Mano	Pz
CIK19592850	00368285	Dx	*10
CIK19593850	00372275	Sx	*10

PULSANTE

CISA

Pulsante di ricambio per serratura elettrica serie 1A610, 1A611, 1A631, 1A630, 1A731.

Articolo	Codice	Mano	Pz
CIK19921850	00368278	Ambi	*10

MANIGLIA

CISA

Maniglia ribassata in nylon nero, caricato con fibre di vetro al 20% specifica per serrature serie 46305. Dotata di tre viti di fissaggio.

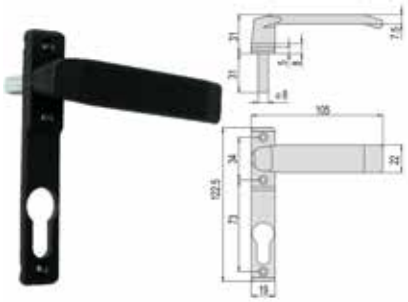

Articolo	Codice	Pz
CI06003000	00284608	*12

BORCHIA

CISA

Borchia rettangolare in acciaio zincato per doppia mappa. Per serrature serie 17353 - 17358 - 57013 - 57016 - 57030 - 57035 - 57223 - 57226 - 57313 - 57318 - 57333 - 57336 - 57353 - 57358 - 57378.

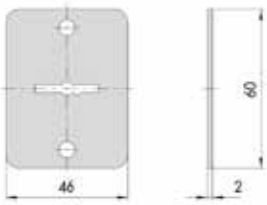

Articolo	Codice	Pz
CI06124000	00206983	*12

BORCHIA

CISA

Borchia ribassata in acciaio zincato per doppia mappa. Per serrature serie 17353 - 17358 - 57013 - 57016 - 57030 - 57035 - 57223 - 57226 - 57313 - 57318 - 57333 - 57336 - 57353 - 57358 - 57378.

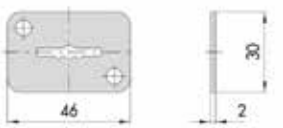

Articolo	Codice	Pz
CI06124020	00028950	*12

COPPIA BOCCOLE

CISA

Coppia boccole filettate M8 in metallo. Per 06441200 e serrature serie 16325 - 17358 - 46320 - 46322 - 46325 - 46327 - 56358 - 57358 - 57378.

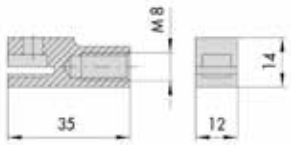

Articolo	Codice	Pz
CI06290050	00206990	*12

CONTROPIASTRA

CISA

Contropiastra in acciaio zincato per serrature con montanti a catenaccio basculante. Per serie: 46215-46217-46225-46227-46815-46825-46827.

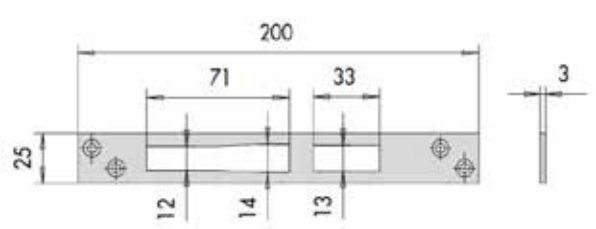

Articolo	Codice	Pz
CI06232200	00325691	*25

PROLUNGHE ASTE

CISA

Prolunghe aste interne con rivestimento in zinco. In dotazione: coppia aste diametro 8 mm, puntale monoblocco diametro 10 mm art. 06291050 (2 pz). Per serrature serie 52526 - 56016 - 56255 - 57015 - 57016 - 57019 - 57033 - 57035 - 57215 - 57217 - 57225 - 57226 - 57255 - 57256 - 57265 - 57296 - 57318 - 57336.

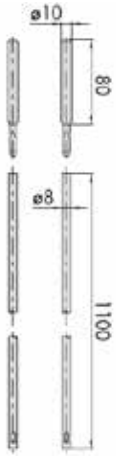

Articolo	Codice	Pz
CI06415000	00209472	*12

CONTROPIASTRA

CISA

Contropiastra in acciaio zincato. Per serie: 46305-46307-46800-46802-46803-46820-46822-46823-46860-46865.

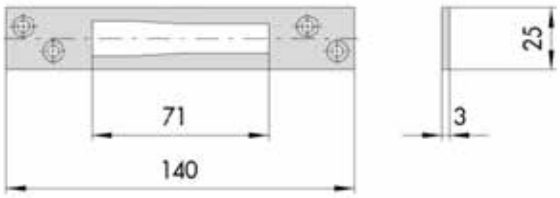

Articolo	Codice	Pz
CI06232210	00325851	*25

BOCCHETTA

CISA

Bocchetta a rullo in acciaio zincato. Per serrature serie 11721 - 11731 - 11921 - 11931.

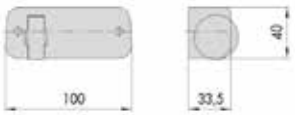

Articolo	Codice	Mano	Pz
CI07018001N7	00029612	Dx	*6
CI07018002N7	00029629	Sx	*6

COPPIA BOCCOLE

CISA

Coppia boccole filettate (M5) in nylon. Per serie 1 07088 00 0, 57317, 57325, 57335.

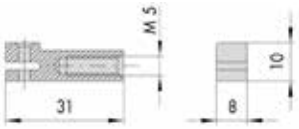

Articolo	Codice	Pz
CI0629100	00372510	*12

GRUPPO BOCCHETTA

CISA

Gruppo bocchetta composto da: pattino, ancoraggio, viti. Per serrature serie 11610 - 11630 - 11921 - 11931.

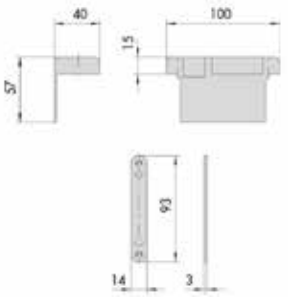

Articolo	Codice	Mano	Cf
CI07018103	00207089	Dx	1

Canese Dante
DAL 1959 PROFESSIONISTI NELLA DISTRIBUZIONE

SPESSORI SOTTOBOCCHETTA

CISA

Spessori sottobocchetta da 1 mm per bocchetta senza aletta. Per serrature serie 1A721 - 1A731.

Articolo	Codice	Pz
CI07021010	00327244	*6

TEMPORIZZATORE

CISA

Temporizzatore multiscala. Per serie: 43225-43250-43650-43670-43725-43525.

Articolo	Codice	Cf
CI07022200	00312387	1

PIASTRA E SOTTOBOCCHETTA

CISA

Piastra e sottobocchetta a saldare in acciaio zincato. Per serrature serie 1A721 - 1A731.

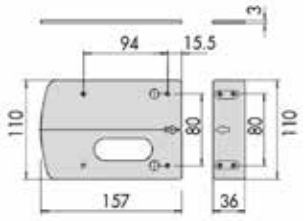

Articolo	Codice	Pz
CI07021050	00209793	*6

MODULO MICROINTERUTTORE

CISA

Modulo microinterruttore il quale fornisce un contatto che può essere utilizzato per azionare un motoriduttore. Può essere installato direttamente su Elettrika.

Articolo	Codice	Cf
CI07023000	00327183	1

BOCCHETTA

CISA

Bocchetta di ricambio con aletta. Per serie 1A610, 1A611, 1A630, 1A631.

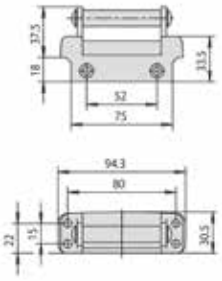

Articolo	Codice	Pz
CI07021100	00411271	*6

GRUPPO BOBINA

CISA

Gruppo bobina. Tensione 12 volt. Per serrature serie 1A610 - 1A611 - 1A630 - 1A631 - 1A721 - 1A731.

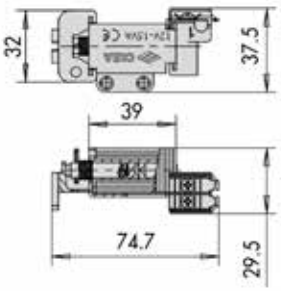

Articolo	Codice	Pz
CI07025000	00209786	*6

MODULO BOOSTER

CISA

Modulo booster da abbinare alle serrature serie ElettriKa. Adattatore per tensioni diverse da 12 V ca (12Vcc-24Vca-24Vcc). Riduzione dell'assorbimento. Alimentazione elettrica sottodimensionata. Fermo a giorno elettrico (solo su Elettrika). Il modulo booster può essere installato anche in abbinamento a tutte le serrature elettriche, compresi gli incontri elettrici.

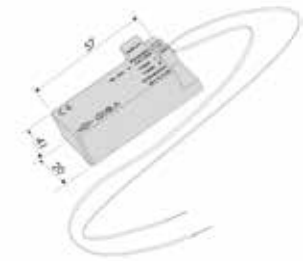

Articolo	Codice	Cf
CI07022000	00221689	1

MODULO BOBINA

CISA

Modulo bobina per impianti citofonici BTicino. Citofono 2 fili digitale audio Swing art. 344702-03-04. Videocitofono 2 fili video Swing art. 344802-03-04 da abbinare a serratura Elettrika per segnale stato porta.

Articolo	Codice	Cf
CI07025100	00350464	1

TETTUCCIO

CISA

Tettuccio protettivo, sottobocchetta e viti in acciaio zincato. Per serrature serie 11721 - 11726 - 11731 - 11736 - 11761 - 11771 - 11921 - 11931.

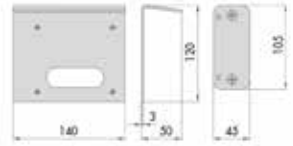

Articolo	Codice	Mano	Pz
CI07061001	00029643	Destra	*20

TETTUCCIO

CISA

Tettuccio protettivo, sottobocchetta e viti in acciaio zincato. Per serrature serie 50411 - 50421 - 50471 - 50481 - 50511 - 50521 - 50571 - 50581.

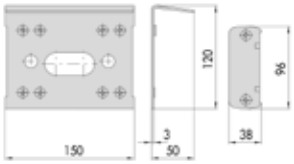

Articolo	Codice	Pz
CI07061100	00221825	*12

PROLUNGHE ASTE

CISA

Prolunghe aste interne avvitate con rivestimento in zinco. In dotazione: coppia aste con diametro di 8 mm; puntale monoblocco diametro 10 mm. Per serrature serie 16325 - 17358 - 46300 - 46302 - 46305 - 46307 - 46320 - 46322 - 46325 - 46327 - 46365 - 46375 - 56016 - 57016 - 57035 - 57226 - 57318 - 57336 - 57358 - 57378 - 56358.

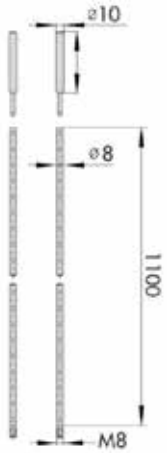

Articolo	Codice	Pz
CI07088030	00215183	*12

BOCCHETTA

CISA

Bocchetta a rullo in acciaio zincato. Per serrature serie 11521 - 11551.

Articolo	Codice	Pz
CI07016001	00319386	*6

COPPIA DI BORCHIE

CISA

Coppia di borchie guidachiave per doppia mappa in ottone cromato. Per serrature serie 17352 - 17357 - 57312 - 57317 - 57320 - 57325 - 57330 - 57335 - 57352 - 57357 - 57360 - 57365 - 57370 - 57375.

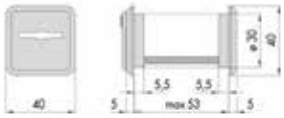

Articolo	Codice	Rifinitura	Pz
CI06123001	00028943	Ottone cromato	*5
CI06123030	00231619	Nylon	*5

SERRATURA DA INFILARE A CILINDRO

CISA

Serratura laterale a cilindro europeo a due mandate con chiavistello senza scrocco, frontale da 16 mm. Intercambiabile con serie 14010.

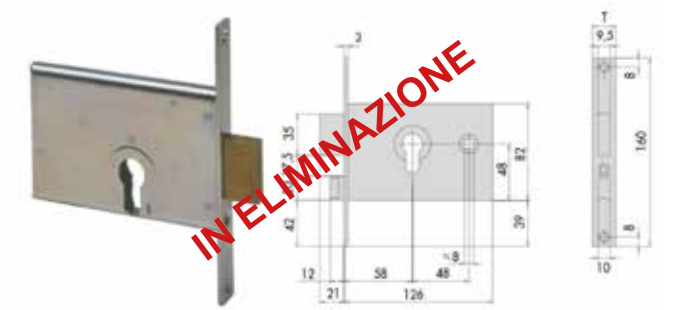

Articolo	Codice	Entrata	Cf
CI44115600	00034364	58 mm	1

SERRATURA DA INFILARE A CILINDRO

CISA

Serratura laterale a cilindro europeo ad una mandata, con chiavistello più scrocco incorporato reversibile, frontale da 16 mm.

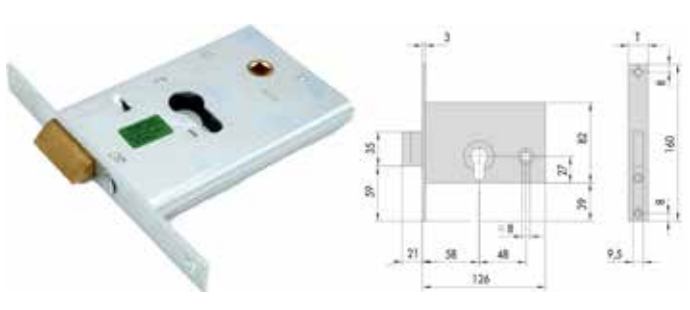

Articolo	Codice	Entrata	Cf
CI44140600	00297028	58 mm	1

SERRATURA DA INFILARE A CILINDRO

CISA

Serratura laterale a cilindro europeo a due mandate con chiavistello più scrocco, con quadro maniglia, interasse 48 mm.

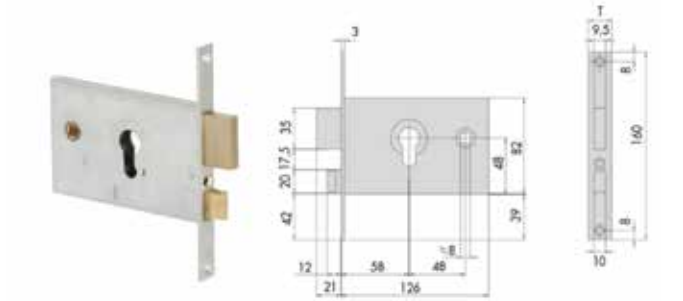

Articolo	Codice	Entrata	Frontale	Cf
CI44120600	00034388	58 mm	16 mm	1
CI44121600	00034395	58 mm	20 mm	1

SERRATURA DA INFILARE A CILINDRO

CISA

Serratura laterale a cilindro europeo ad una mandata, con chiavistello più scrocco incorporato reversibile.

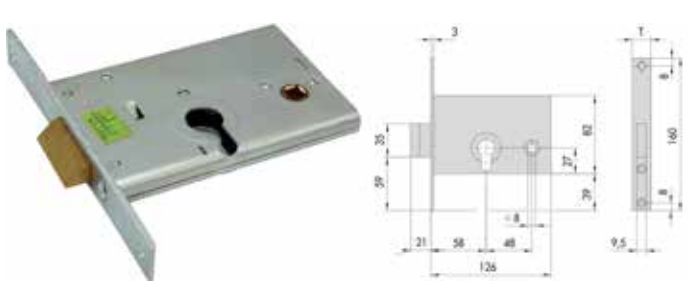

Articolo	Codice	Entrata	Frontale	Cf
CI44145600	00034432	58 mm	16 mm	1
CI44146600	00251990	58 mm	20 mm	1

SERRATURA DA INFILARE A CILINDRO

CISA

Serratura laterale a cilindro europeo a due mandate con chiavistello più rullo regolabile, con quadro maniglia, interasse 48 mm.

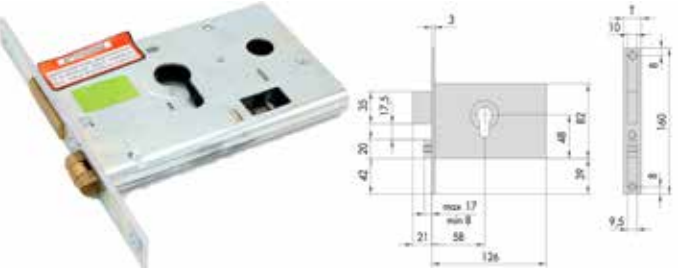

Articolo	Codice	Entrata	Cf
CI44130600	00034401	58 mm	1

SERRATURA DA INFILARE A CILINDRO

CISA

Serratura laterale a cilindro europeo a due mandate con catenaccio senza scrocco, frontale da 16 mm.

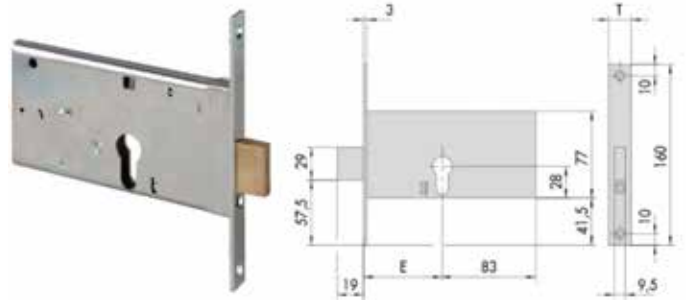

Articolo	Codice	Entrata	Cf
CI44350700	00318020	70 mm	1

SERRATURA DA INFILARE A CILINDRO

Serratura laterale a cilindro europeo a due mandate con catenaccio più scrocco, con quadro maniglia interasse da 67 mm.

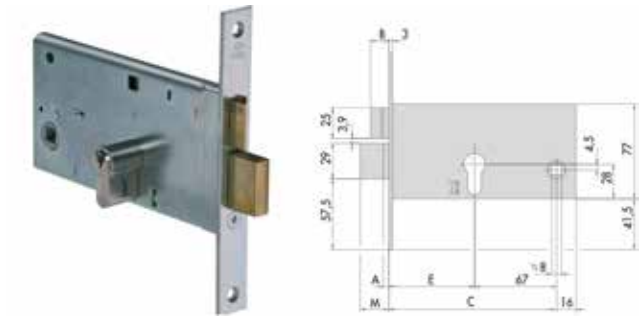

Articolo	Codice	Entrata	Frontale	Cf
CI44360700	00035149	70 mm	16 mm	1
CI44360800	00035156	80 mm	16 mm	1
CI44360900	00035163	90 mm	16 mm	1
CI44361700	00035170	70 mm	20 mm	1
CI44361800	00221733	80 mm	20 mm	1
CI44361900	00035187	90 mm	20 mm	1

SERRATURA DA INFILARE A CILINDRO

Serratura laterale a cilindro europeo a due mandate con catenaccio più rullo.

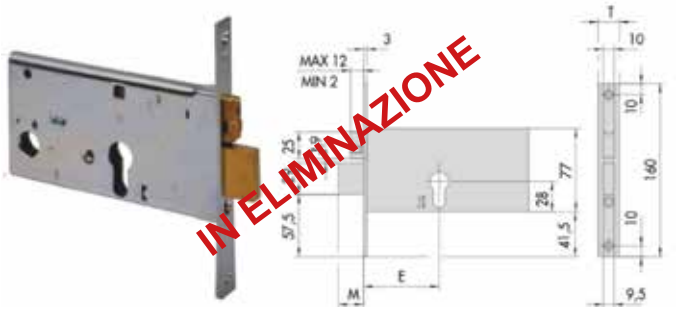

Articolo	Codice	Entrata	Frontale	Cf
CI44370800	00035200	80 mm	16 mm	1
CI44371900	00391252	90 mm	20 mm	1

SERRATURA DA INFILARE A CILINDRO

Serratura con rivestimento in zinco. Rullo, scrocco e catenacci nichelati. Scrocco reversibile e regolabile da 10:15 mm. Interasse 85 mm e frontale di 22 mm. Catenaccio in acciaio con spessore di 9,5 mm. A norma EN 12209:2016, grado 3. SOSTITUISCE LA SERIE 44660.

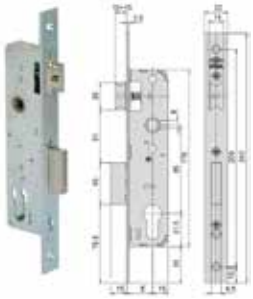

Articolo	Codice	Entrata	Cf
CI44661200	00401050	20 mm	1

SERRATURA DA INFILARE A CILINDRO

Serratura con scatola chiusa con rivestimento in zinco. Frontale con rivestimento in zinco. Rullo, scrocco e catenaccio nichelati. Scrocco reversibile e regolabile da 10 a 15 mm. Rullo regolabile da 2,5 a 14 mm. Catenaccio in acciaio spessore 9,5 mm. Copertura della scatola per evitare l'intrusione di sporco e trucioli. Dotazione: Vite di fissaggio cilindro. Questa serie di serrature è testata secondo la norma Europea EN 12209:2016 Grado 3.

Articolo	Codice	Entrata	Cf
CI44661250	00403580	25 mm	1
CI44661300	00403597	30 mm	1
CI44661350	00403603	35 mm	1

SERRATURA DA INFILARE A CILINDRO

Serratura laterale a cilindro europeo ad una mandata, con catenaccio più rullo regolabile, con quadro maniglia interasse da 85 mm, frontale da 22 mm (sostituisce la serie 44630).

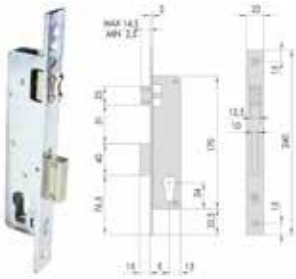

Articolo	Codice	Entrata	Cf
CI44670250	00355179	25 mm	1

SERRATURA DA INFILARE A CILINDRO

Serratura a scatola chiusa e frontale con rivestimento in zinco ad alta resistenza. Rullo, scrocco e catenacci nichelati. Catenaccio e rullo regolabile da 2,5 a 14 mm. Catenaccio in acciaio con spessore di 9,5 mm. Dotazione: vite di fissaggio cilindro. SOSTITUISCE LA SERIE 44670.

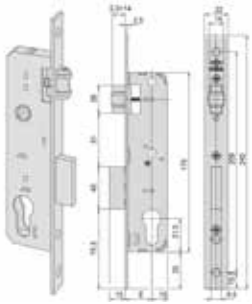

Articolo	Codice	Entrata	Cf
CI44671300	00408660	30 mm	1

Canese Dante
DAL 1959 PROFESSIONISTI NELLA DISTRIBUZIONE

SERRATURA DA INFILARE A CILINDRO

CISA

Serratura laterale a cilindro ovale a gancio, in acciaio lamellare nichelato, frontale da 20 mm.

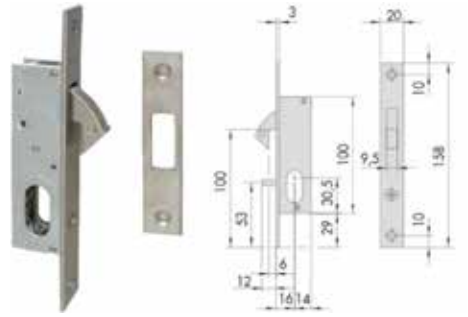

Articolo	Codice	Entrata	Cf
CI45010160	00035361	16 mm	1

SERRATURA DA INFILARE A CILINDRO

CISA

Serratura laterale a cilindro europeo a gancio, in acciaio lamellare nichelato, frontale da 20 mm.

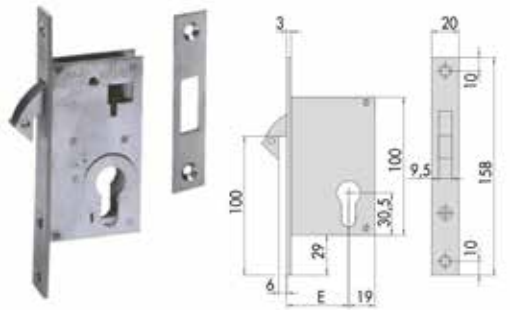

Articolo	Codice	Entrata	Cf
CI45110300	00035378	30 mm	1
CI45110350	00035385	35 mm	1
CI45110400	00035392	40 mm	1
CI45110450	00035408	45 mm	1
CI45110500	00035415	50 mm	1
CI45110600	00035422	60 mm	1

SERRATURA DA INFILARE A CILINDRO

CISA

Serratura triplice a cilindro europeo, con catenaccio a ghigliottina, con quadro maniglia interasse da 85 mm, frontale da 22 mm.

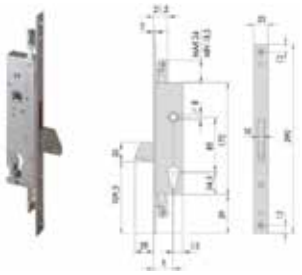

Articolo	Codice	Entrata	Cf
CI46200250	00206426	25 mm	1
CI46200300	00366618	30 mm	1
CI46200350	00324861	35 mm	1

SERRATURA DA INFILARE A CILINDRO

CISA

Serratura laterale a cilindro europeo, con catenaccio a ghigliottina, frontale da 22 mm.

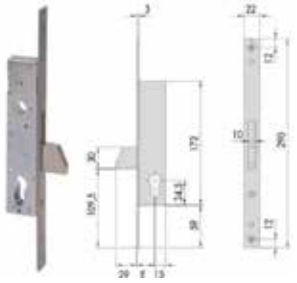

Articolo	Codice	Entrata	Cf
CI46210250	00035439	25 mm	1
CI46210350	00035453	35 mm	1

SERRATURA DA INFILARE A CILINDRO

CISA

Serratura laterale a cilindro europeo, con catenaccio a ghigliottina più scrocco, con quadro maniglia interasse da 85 mm, frontale da 22 mm.

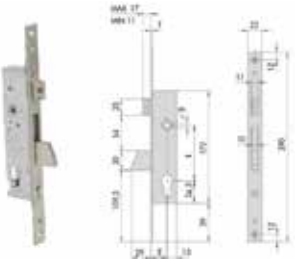

Articolo	Codice	Entrata	Cf
CI46215250	00035460	25 mm	1
CI46215300	00035477	30 mm	1
CI46215350	00035484	35 mm	1

SERRATURA DA INFILARE A CILINDRO

CISA

Serratura triplice a cilindro europeo, con catenaccio a ghigliottina, frontale da 22 mm.

Articolo	Codice	Entrata	Cf
CI46220250	00035491	25 mm	1
CI46220300	00035507	30 mm	1
CI46220350	00035514	35 mm	1

SERRATURA DA INFILARE A CILINDRO

CISA

Serratura triplice a cilindro a spillo, con catenaccio a ghigliottina, frontale da 22 mm.

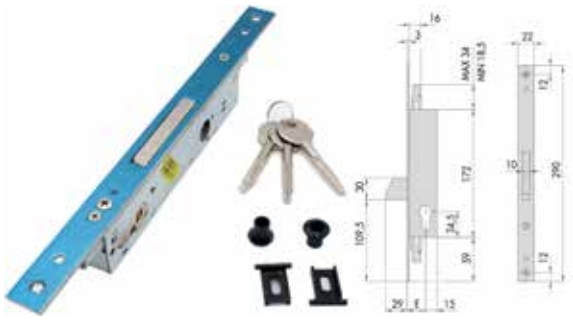

Articolo	Codice	Entrata	Cf
CI46222250	00326346	25 mm	1
CI46222300	00366625	30 mm	1
CI46222350	00326353	35 mm	1

SERRATURA DA INFILARE A CILINDRO

CISA

Serratura triplice a cilindro europeo, con catenaccio a ghigliottina più scrocco, con quadro maniglia interasse da 85 mm, frontale da 22 mm.

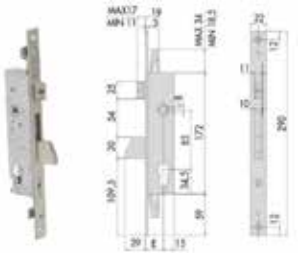

Articolo	Codice	Entrata	Cf
CI46225250	00035521	25 mm	1
CI46225300	00035538	30 mm	1
CI46225350	00035545	35 mm	1

SERRATURA DA INFILARE A CILINDRO

CISA

Serratura triplice a cilindro a spillo, con catenaccio a ghigliottina più scrocco, con quadro maniglia interasse da 85 mm, frontale da 22 mm.

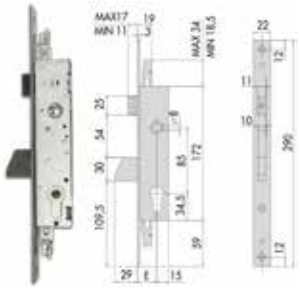

Articolo	Codice	Entrata	Cf
CI46227250	00035552	25 mm	1

SERRATURA DA INFILARE A CILINDRO

CISA

Serratura laterale a cilindro europeo, con catenaccio a ghigliottina più rullo regolabile, frontale da 22 mm.

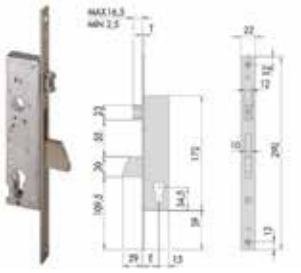

Articolo	Codice	Entrata	Cf
CI46230250	00035569	25 mm	1
CI46230300	00035576	30 mm	1
CI46230350	00035583	35 mm	1

SERRATURA DA INFILARE A CILINDRO

CISA

Serratura laterale a cilindro europeo a gancio in acciaio lamellare.

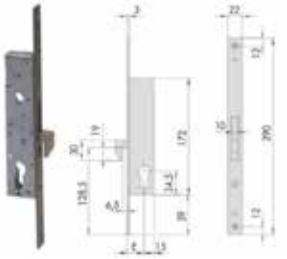

Articolo	Codice	Entrata	Cf
CI46240250	00035590	25 mm	1
CI46240300	00366632	30 mm	1
CI46240350	00035613	35 mm	1

SERRATURA DA INFILARE A CILINDRO

CISA

Serratura triplice a cilindro europeo con catenaccio a ghigliottina più rullo, frontale da 22 mm.

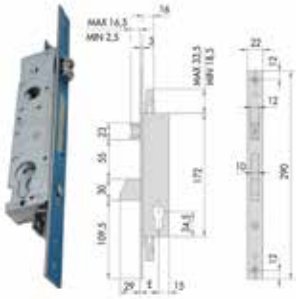

Articolo	Codice	Entrata	Cf
CI46250250	00035620	25 mm	1
CI46250300	00035637	30 mm	1
CI46250350	00035644	35 mm	1

SERRATURA DA INFILARE A CILINDRO

CISA

Serratura triplice a cilindro a spillo con catenaccio a ghigliottina più rullo, frontale da 22 mm.

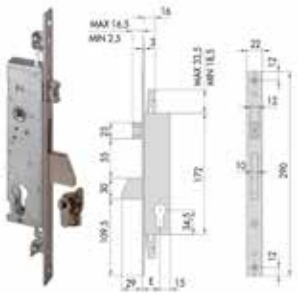

Articolo	Codice	Entrata	Cf
CI46252250	00035651	25 mm	1

Canese Dante
DAL 1959 PROFESSIONISTI NELLA DISTRIBUZIONE

SERRATURA DA INFILARE A CILINDRO

CISA

Serratura triplice a cilindro europeo a gancio in acciaio lamellare. Predisposizione per chiusure supplementari. Coppia borchie in nylon. Perni filettati per il fissaggio delle prolunghe. Contropiastra in acciaio inox.

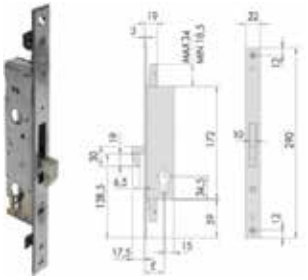

Articolo	Codice	Entrata	Cf
CI46260250	00035668	25 mm	1
CI46260300	00035675	30 mm	1
CI46260350	00035682	35 mm	1

SERRATURA DA INFILARE A CILINDRO

CISA

Serratura triplice a cilindro europeo a gancio in acciaio lamellare, con quadro maniglia interasse da 85 mm.

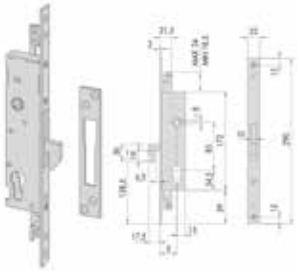

Articolo	Codice	Entrata	Cf
CI46265250	00206433	25 mm	1

SERRATURA DA INFILARE A CILINDRO

CISA

Serratura duplice a cilindro europeo per montante, chiusura alto e basso, senza scrocco ne catenaccio, frontale da 22 mm.

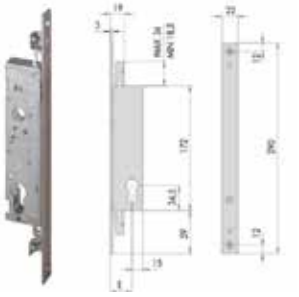

Articolo	Codice	Entrata	Cf
CI46270250	00035699	25 mm	1
CI46270300	00035705	30 mm	1
CI46270350	00035712	35 mm	1

SERRATURA DA INFILARE A CILINDRO

CISA

Serratura da infilare a cilindro europeo per persiane, senza pistone, con sole chiusure alto e basso, con quadro maniglia interasse da 85 mm. Frontale da 22 mm.

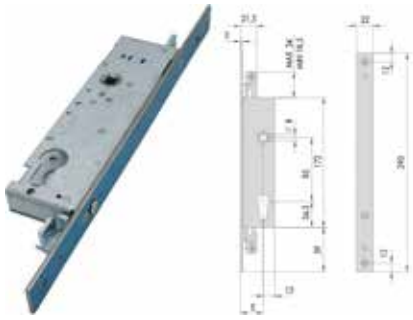

Articolo	Codice	Entrata	Mano	Cf
CI46275250	00366595	25 mm	Ambi	1
CI46275300	00366601	30 mm	Ambi	1
CI46275350	00359313	35 mm	Ambi	1

SERRATURA DA INFILARE A CILINDRO

CISA

Serratura serie Multitop a cilindro europeo a due mandate. Con catenaccio più scrocco e quadro maniglia. Con interasse da 85 mm e frontale da 22 mm.

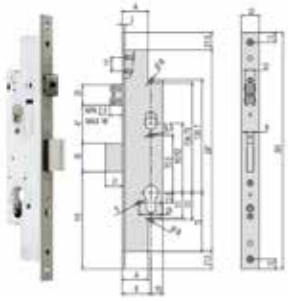

Articolo	Codice	Entrata	E	B	Cf
CI49225250RC	00322218	25 mm	31,8	-	1
CI49225300RC	00322225	30 mm	36,8	-	1
CI49225350RC	00329002	35 mm	31,8	6,5	1

SERRATURA DA INFILARE A CILINDRO

CISA

Serratura serie Multitop a cilindro europeo a due mandate. Con catenaccio più rullo regolabile e con quadro maniglia. Con interasse da 85 mm, frontale da 22 mm.

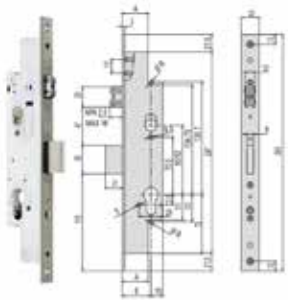

Articolo	Codice	Entrata	Cf
CI49250250RC	00329682	25 mm	1
CI49250300RC	00338387	30 mm	1
CI49250350RC	00338394	35 mm	1

SERRATURA DA INFILARE A CILINDRO

Serratura triplice a cilindro europeo a tre mandate con catenaccio più scrocco. Con quadro maniglia interasse da 67 mm, frontale da 22 mm.

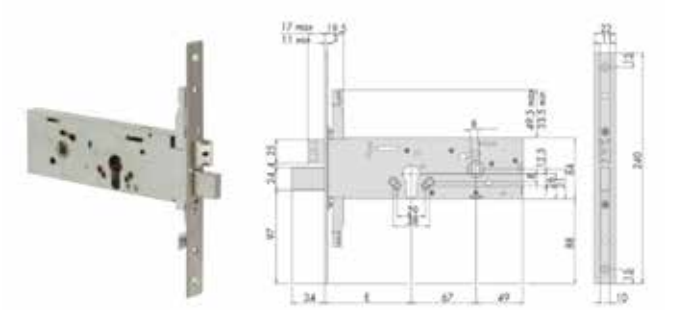

Articolo	Codice	Entrata	Cf
CI56357100	00321969	100 mm	1
CI56357900	00318181	90 mm	1

SERRATURA DA INFILARE A CILINDRO

Serratura da infilare a cilindro europeo per montanti con catenaccio più scrocco in alto, con quadro maniglia interasse 85 mm. Frontale da 22 mm. Sostituisce serie 44625.

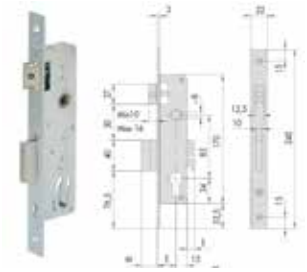

Articolo	Codice	Entrata	Mano	Cf
CI44665200	00365178	20 mm	Ambi	1
CI44665250	00365185	25 mm	Ambi	1
CI44665300	00365192	30 mm	Ambi	1

SERRATURA DA INFILARE A CILINDRO

Serratura a cilindro ovale con scrocco incorporato nel catenaccio. Con quadro maniglia interasse da 67 mm e frontale da 16 mm.

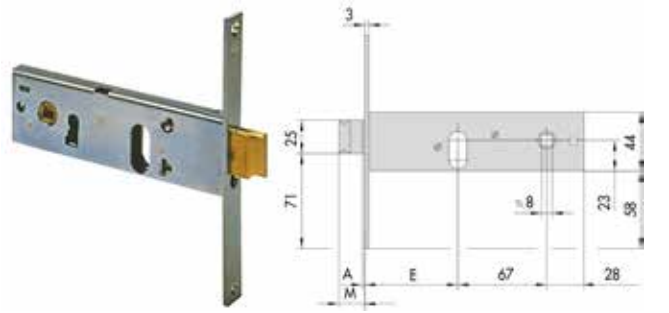

Articolo	Codice	Entrata	Cf
CI44150600	00034470	60 mm	1
CI44150700	00034487	70 mm	1
CI44150800	00034494	80 mm	1
CI44150900	00034500	90 mm	1

SERRATURA DA INFILARE A CILINDRO

Serratura a cilindro ovale con scrocco incorporato nel catenaccio. Con quadro maniglia interasse da 67 mm e con frontale da 20 mm.

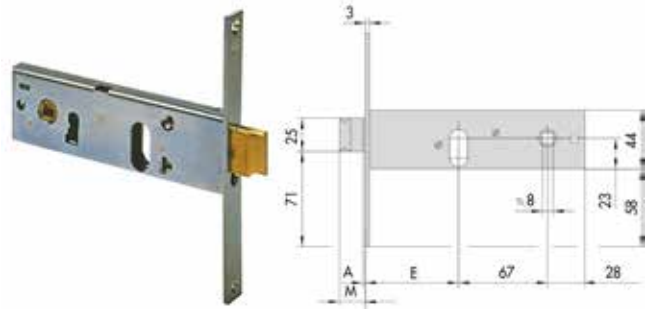

Articolo	Codice	Entrata	Cf
CI44151600	00034517	60 mm	1
CI44151700	00034524	70 mm	1
CI44151800	00034531	80 mm	1
CI44151900	00034548	90 mm	1

SERRATURA DA INFILARE A CILINDRO

Serratura a cilindro ovale con scrocco incorporato nel catenaccio e sporgenza maggiorata da 4,5 mm. Con quadro maniglia interasse 67 mm e con frontale da 15 mm.

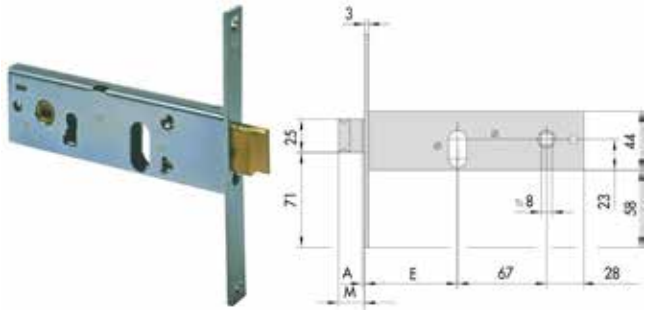

Articolo	Codice	Entrata	Cf
CI44152700	00206563	70 mm	1
CI44152800	00206570	80 mm	1

Canese Dante
DAL 1959 PROFESSIONISTI NELLA DISTRIBUZIONE

SERRATURA DA INFILARE A CILINDRO

CISA

Serratura a cilindro ovale con scrocco incorporato nel catenaccio e con quadro maniglia interasse 67 mm.

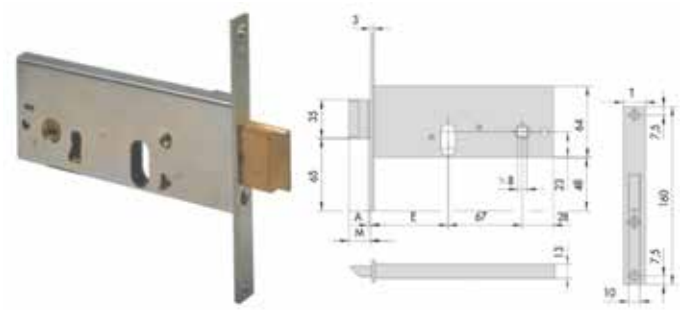

Articolo	Codice	Entrata	Frontale	Cf
CI44155600	00034555	60 mm	16 mm	1
CI44155700	00034562	70 mm	16 mm	1
CI44155800	00034579	80 mm	16 mm	1
CI44155900	00034586	90 mm	16 mm	1
CI44156600	00034593	60 mm	20 mm	1
CI44156700	00034609	70 mm	20 mm	1
CI44156800	00206587	80 mm	20 mm	1
CI44156900	00206594	90 mm	20 mm	1

SERRATURA DA INFILARE A CILINDRO

CISA

Serratura a cilindro ovale con catenaccio più scrocco e con quadro maniglia interasse 67 mm.

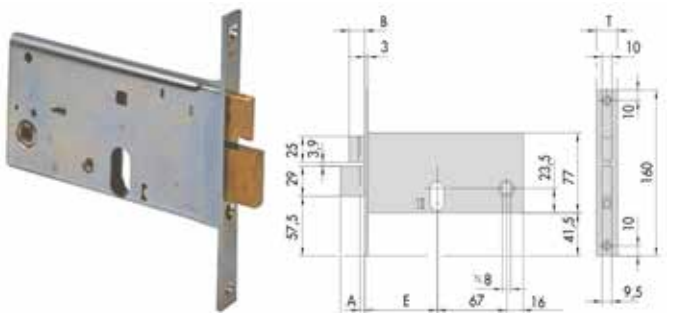

Articolo	Codice	Entrata	Frontale	Cf
CI44460700	00035231	70 mm	16 mm	1
CI44460800	00206556	80 mm	16 mm	1
CI44460900	00035248	90 mm	16 mm	1
CI44461700	00283007	70 mm	20 mm	1
CI44461800	00283014	80 mm	20 mm	1
CI44461900	00283298	90 mm	20 mm	1
CI44462700	00386517	70 mm	14,7 mm	1

SERRATURA DA INFILARE A CILINDRO

CISA

Serratura a cilindro ovale con rullo regolabile incorporato nel catenaccio. Con quadro maniglia interasse 67 mm.

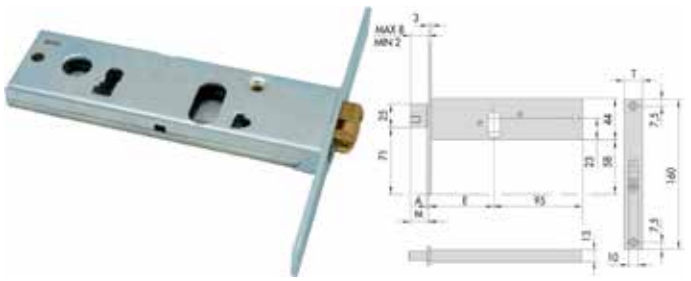

Articolo	Codice	Entrata	Frontale	Cf
CI44160600	00034616	60 mm	16 mm	1
CI44160700	00034623	70 mm	16 mm	1
CI44160800	00034630	80 mm	16 mm	1
CI44160900	00034647	90 mm	16 mm	1
CI44161700	00034654	70 mm	20 mm	1
CI44161800	00206600	80 mm	20 mm	1
CI44161900	00391245	90 mm	20 mm	1

SERRATURA DA INFILARE A CILINDRO

CISA

Serratura a cilindro ovale a due mandate con catenaccio più rullo regolabile, con quadro maniglia interasse 67 mm e frontale da 16 mm.

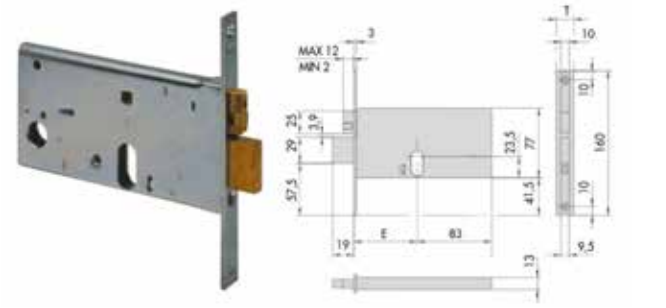

Articolo	Codice	Entrata	Cf
CI44470700	00035255	70 mm	1

SERRATURA DA INFILARE ELETTRICA A CILINDRO

CISA

Serratura elettrica a 12 v. a cilindro europeo con scrocco autobloccante e fermo a giorno, con quadro maniglia interasse 67 mm.

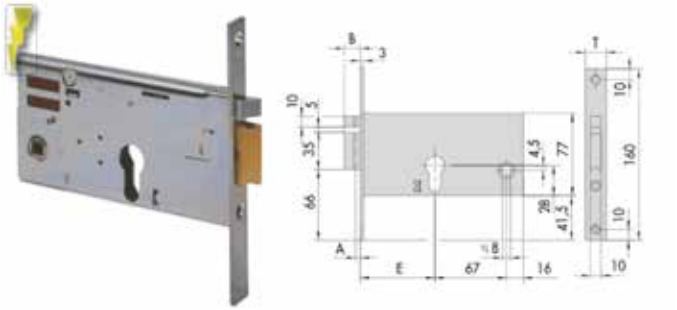

Articolo	Codice	Entrata	Frontale	Cf
CI14350700	00032841	70 mm	16 mm	1
CI14350800	00032858	80 mm	16 mm	1
CI14350900	00032865	90 mm	16 mm	1
CI14351700	00292856	70 mm	20 mm	1
CI14351800	00032872	80 mm	20 mm	1
CI14351900	00294485	90 mm	20 mm	1

SERRATURA DA INFILARE ELETTRICA A CILINDRO

CISA

Serratura elettrica a 12 v. a cilindro ovale con catenaccio e scrocco autobloccante, con quadro maniglia interasse 67 mm.

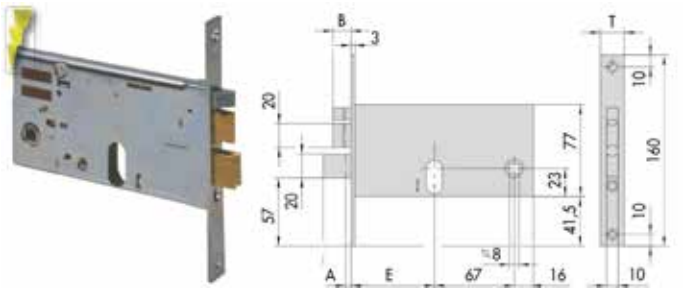

Articolo	Codice	Entrata	Frontale	Cf
CI14460700	00032940	70 mm	16 mm	1
CI14460800	00032957	80 mm	16 mm	1
CI14460900	00330213	90 mm	16 mm	1
CI14461700	00233743	70 mm	20 mm	1
CI14461800	00270366	80 mm	20 mm	1
CI14461900	00032964	90 mm	20 mm	1

SERRATURA DA INFILARE ELETTRICA A CILINDRO

CISA

Serratura elettrica a 12 v. a cilindro ovale con solo scrocco autobloccante e fermo a giorno, con quadro maniglia interasse 67 mm.

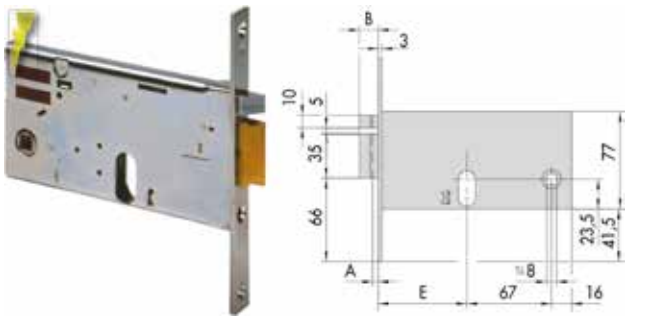

Articolo	Codice	Entrata	Frontale	Cf
CI14450700	00032889	70 mm	16 mm	1
CI14450800	00032896	80 mm	16 mm	1
CI14450900	00032902	90 mm	16 mm	1
CI14451700	00233736	70 mm	20 mm	1
CI14451800	00207195	80 mm	20 mm	1
CI14451900	00294492	90 mm	20 mm	1

SERRATURA DA INFILARE ELETTRICA A CILINDRO

CISA

Serratura elettrica a 12 v. a cilindro ovale con solo scrocco autobloccante e fermo a giorno, altezza scatola 64 mm, con quadro maniglia interasse 67 mm.

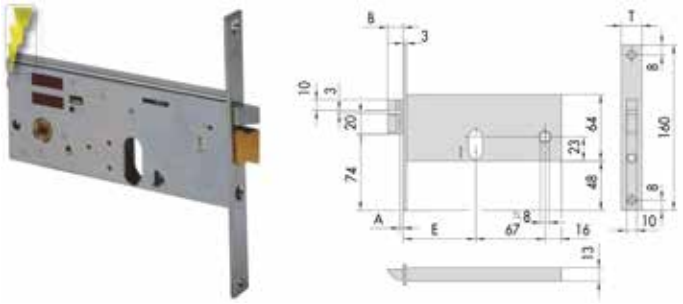

Articolo	Codice	Entrata	Frontale	Cf
CI14510700	00032971	70 mm	16 mm	1
CI14510800	00032988	80 mm	16 mm	1
CI14510900	00032995	90 mm	16 mm	1
CI14511700	00033008	70 mm	20 mm	1
CI14511800	00207201	80 mm	20 mm	1
CI14511900	00207218	90 mm	20 mm	1

Canese Dante
DAL 1959 PROFESSIONISTI NELLA DISTRIBUZIONE

SERRATURA PER MONTANTI

CISA

Serratura elettrica a 12 v. a cilindro europeo con scrocco autobloccante.

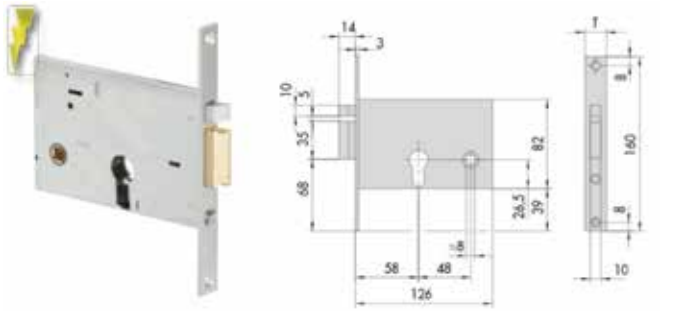

Articolo	Codice	Entrata	Mano	Frontale	Cf
CI14010601	00032742	58 mm	dx	16 mm	1
CI14010602	00032759	58 mm	sx	16 mm	1
CI14011601	00207164	58 mm	dx	20 mm	1

SERRATURA PER MONTANTI

CISA

Serratura elettrica a 12 v. a cilindro europeo con scrocco autobloccante con fermo a giorno, molla del pistone indebolita, frontale da 20 mm.

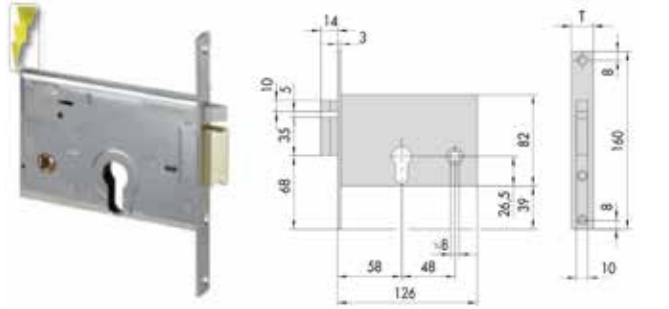

Articolo	Codice	Entrata	Mano	Cf
CI14017601	00032780	58 mm	dx	1

SERRATURA PER MONTANTI

CISA

Serratura a cilindro ovale con solo scrocco, frontale da 16 mm.

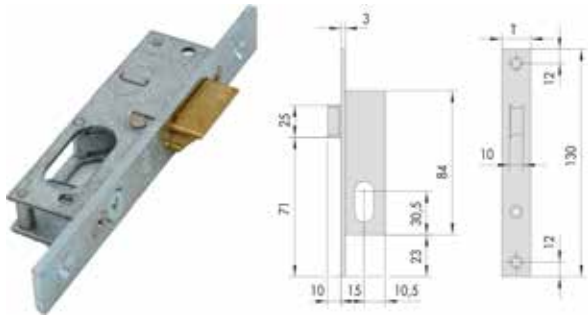

Articolo	Codice	Entrata	Cf
CI44217150	00350006	15 mm	1

SERRATURA PER MONTANTI

CISA

Serratura con solo quadro maniglia e solo scrocco.

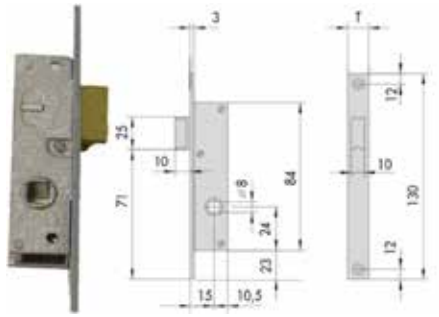

Articolo	Codice	Entrata	Frontale	Cf
CI44227150	00034906	15 mm	16 mm	1

SERRATURA PER MONTANTI

CISA

Serratura a cilindro ovale ad una mandata con catenaccio più rullo.

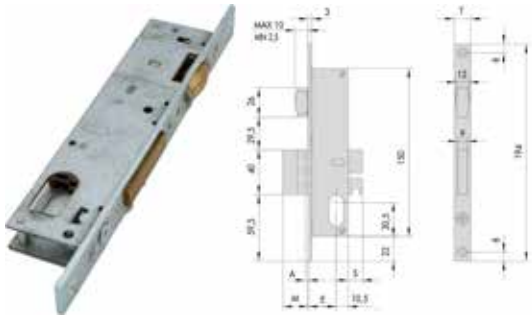

Articolo	Codice	Entrata	Frontale	Cf
CI44230150	00034944	15 mm	16 mm	1
CI44230180	00034951	18 mm	16 mm	1
CI44230250	00034968	25 mm	16 mm	1
CI44230300	00034975	30 mm	16 mm	1
CI44231150	00297295	15 mm	20 mm	1
CI44231180	00206495	18 mm	20 mm	1
CI44231250	00206501	25 mm	20 mm	1

SERRATURA PER MONTANTI

CISA

Serratura a cilindro ovale a due mandate con catenaccio più rullo.

Articolo	Codice	Entrata	Frontale	Cf
CI44235150	00034999	15 mm	16 mm	1
CI44235180	00035002	18 mm	16 mm	1
CI44235300	00035026	30 mm	16 mm	1
CI44235350	00035033	35 mm	16 mm	1
CI44236350	00327251	35 mm	20 mm	1

SERRATURA PER MONTANTI

CISA

Serratura con solo rullo, frontale da 16 mm.

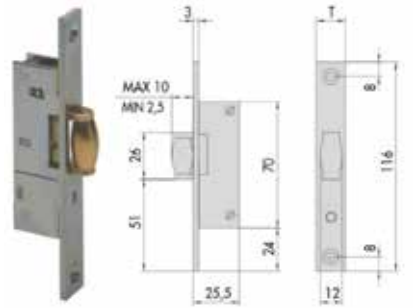

Articolo	Codice	Entrata	Frontale	Cf
CI44237150	00035040	15 mm	16 mm	1
CI44238150	00035057	15 mm	20 mm	1

SERRATURA PER MONTANTI

CISA

Serratura a cilindro ovale con solo catenaccio, ad una mandata, frontale da 16 mm.

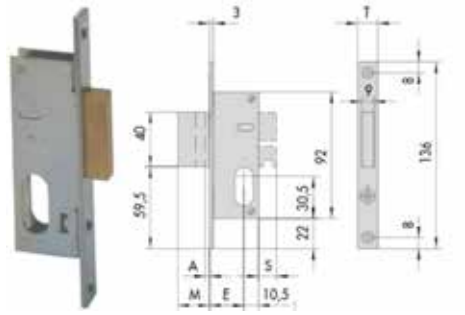

Articolo	Codice	Entrata	Cf
CI44240150	00035071	15 mm	1
CI44240180	00035088	18 mm	1
CI44240250	00035095	25 mm	1
CI44240300	00035101	30 mm	1

SERRATURA PER MONTANTI

CISA

Serratura a cilindro ovale con solo catenaccio a due mandate, frontale da 16 mm. CILINDRO NON INCLUSO.

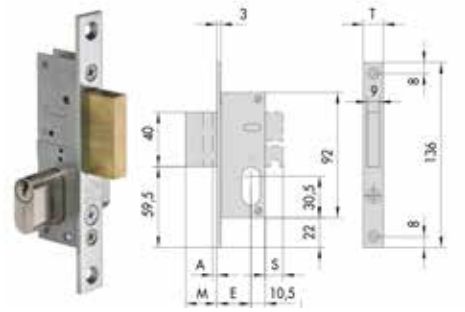

Articolo	Codice	Entrata	Cf
CI44245150	00035125	15 mm	1
CI44245180	00035132	18 mm	1
CI44245250	00206549	25 mm	1
CI44245300	00221771	30 mm	1

Canese Dante
DAL 1959 PROFESSIONISTI NELLA DISTRIBUZIONE

SERRATURA PER MONTANTI

CISA

Serratura triplice a cilindro europeo con catenaccio a ghigliottina più scrocco, con quadro maniglia interasse da 85 mm, frontale in acciaio da 25 mm.

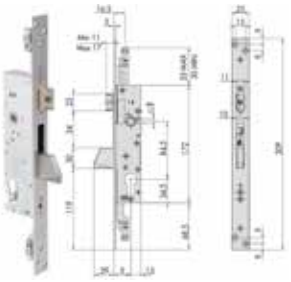

Articolo	Codice	Entrata	Cf
CI46825250	00338431	25 mm	1
CI46825300	00338448	30 mm	1
CI46825350	00347952	35 mm	1

SERRATURA PER MONTANTI

CISA

Serratura triplice a cilindro europeo con solo catenaccio a ghigliottina, frontale in acciaio da 25 mm. Catenaccio nichelato. Borchia interna in acciaio art. 1.06092.00.0. Predisposizione per chiusure supplementari con boccole filettate M8.

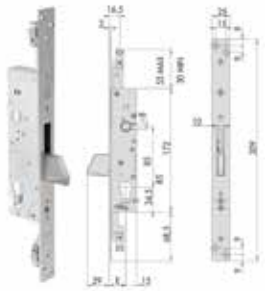

Articolo		Codice	Entrata	Cf
CI46820250		00345576	25 mm	1
CI46820300		00376396	30 mm	1
CI46820350	IN ELIMINAZIONE	00391269	35 mm	1

SERRATURA DA INFILARE A CILINDRO

CISA

Serratura con corsa rinvii di 25 mm. Scatola in acciaio con rivestimento in zinco. Frontale in acciaio INOX. Quadro maniglia da 8 mm. Predisposta per chiusure supplementari. La maniglia attiva la mandata, portando il catenaccio basculante e i rinvii in posizione di chiusura; la chiave blocca la maniglia. Interasse 85 mm e frontale di 25 mm. In dotazione boccole filettate M8, coppia di boccole per aggancio rapido. A norma EN 12209:16- grado 3 security e adatta per porta certificata EN 1627:2021 fino alla classe di resistenza WK/RC 2.

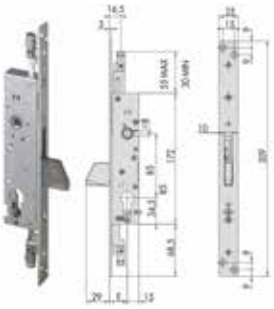

Articolo	Codice	Entrata	Cf
CI46800250	00401098	25 mm	1
CI46800300	00401104	30 mm	1

SERRATURA PER MONTANTI

CISA

Serratura a cilindro ovale due mandate con catenaccio più scrocco, con quadro maniglia interasse da 69 mm.

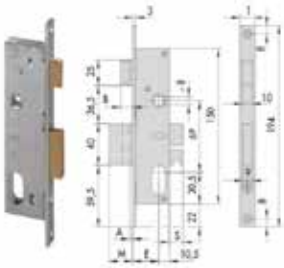

Articolo	Codice	Entrata	Frontale	Cf
CI44225150	00034838	15 mm	16 mm	1
CI44225180	00034845	18 mm	16 mm	1
CI44225250	00034852	25 mm	16 mm	1
CI44225300	00034869	30 mm	16 mm	1
CI44225350	00034876	35 mm	16 mm	1
CI44226180	00206457	18 mm	20 mm	1
CI44226250	00206464	25 mm	20 mm	1
CI44226300	00034890	30 mm	20 mm	1
CI44226350	00206471	35 mm	20 mm	1

SERRATURA PER MONTANTI

CISA

Serratura a cilindro ovale ad una mandata con catenaccio più scrocco, con quadro maniglia interasse da 69 mm.

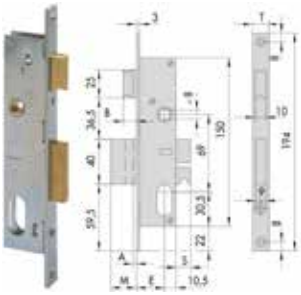

Articolo	Codice	Entrata	Frontale	Cf
CI44220150	00034722	15 mm	16 mm	1
CI44220180	00034739	18 mm	16 mm	1
CI44220250	00034746	25 mm	16 mm	1
CI44220300	00034753	30 mm	16 mm	1
CI44220350	00034760	35 mm	16 mm	1
CI44221150	00034777	15 mm	20 mm	1
CI44221180	00034784	18 mm	20 mm	1
CI44221250	00034791	25 mm	20 mm	1
CI44221300	00034807	30 mm	20 mm	1
CI44221350	00034814	35 mm	20 mm	1

SERRATURA PER MONTANTI ELETTRICA

CISA

Serratura elettrica a cilindro ovale con scrocco autobloccante, a 12 v.

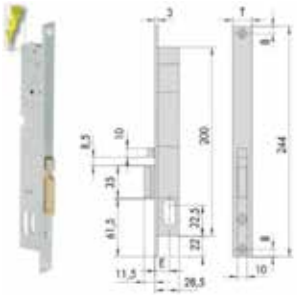

Articolo	Codice	Entrata	Mano	Frontale	Cf
CI14020151	00032803	15 mm	dx	16 mm	1
CI14020152	00032810	15 mm	sx	16 mm	1
CI14020181	00032827	18 mm	dx	16 mm	1
CI14020182	00032834	18 mm	sx	16 mm	1
CI14021151	00261838	15 mm	dx	20 mm	1
CI14021152	00352888	15 mm	sx	20 mm	1
CI14021181	00220743	18 mm	dx	20 mm	1
CI14021182	00314015	18 mm	sx	20 mm	1

SERRATURA PER MONTANTI ELETTRICA

CISA

Serratura elettrica a cilindro europeo, con solo scrocco regolabile da 10,5 a 16,5 mm. Con quadro maniglia interasse 85 mm, frontale da 22 mm.

Articolo	Codice	Entrata	Cf
CI16205250	00033091	25 mm	1
CI16205300	00033107	30 mm	1
CI16205350	00033114	35 mm	1

SERRATURA PER MONTANTI ELETTRICA

CISA

Serratura elettrica a cilindro europeo, con catenaccio a ghigliottina più scrocco regolabile da 10,5 a 16,5 mm. Con quadro maniglia interasse 85 mm, frontale da 22 mm.

Articolo	Codice	Entrata	Cf
CI16215250	00033121	25 mm	1
CI16215300	00033138	30 mm	1
CI16215350	00033145	35 mm	1

SERRATURA PER MONTANTI ELETTRICA

CISA

Serratura triplice elettrica a cilindro europeo, con catenaccio a ghigliottina più scrocco regolabile da 10,5 a 16,5 mm. Con quadro maniglia interasse 85 mm, frontale da 22 mm.

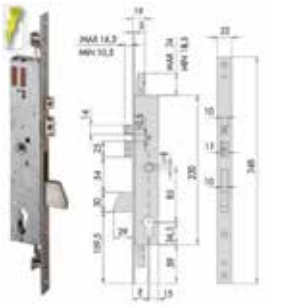

Articolo	Codice	Entrata	Cf
CI16225250	00033152	25 mm	1
CI16225300	00033169	30 mm	1
CI16225350	00033176	35 mm	1

SERRATURA INFILARE DOPPIA MAPPA

CISA

Serratura da infilare a doppia mappa per fasce a quattro mandate con catenaccio e rullo regolabile, frontale da 22 mm.

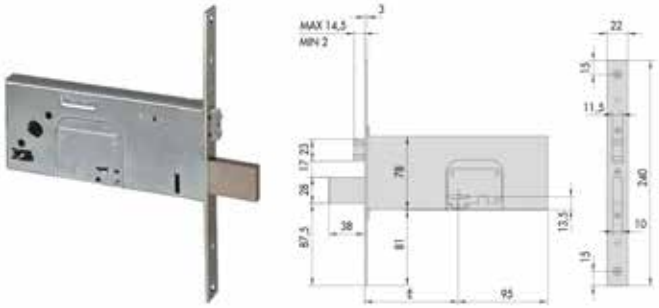

Articolo	Codice	Entrata	Mano	Cf
CI57360900	00360159	90 mm	Ambi	1

SERRATURA INFILARE DOPPIA MAPPA

CISA

Serratura laterale per fascia a 4 mandate con catenaccio più scrocco, con quadro maniglia interasse 67 mm. Altezza scatola di 82 mm. 3 chiavi in dotazione art. Cisa 00100001. Frontale da 25 mm.

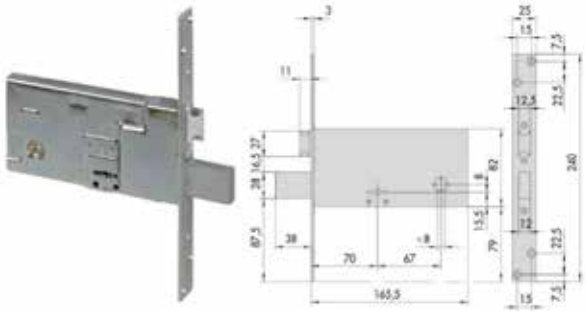

Articolo	Codice	Entrata	Cf
CI57312730	00038041	70 mm	1

SERRATURA INFILARE DOPPIA MAPPA

CISA

Serratura triplice per fascia a 4 mandate con catenaccio più scrocco, con quadro maniglia interasse 67 mm. Altezza scatola di 82 mm. 3 chiavi in dotazione art. Cisa 00100001. Frontale da 25 mm.

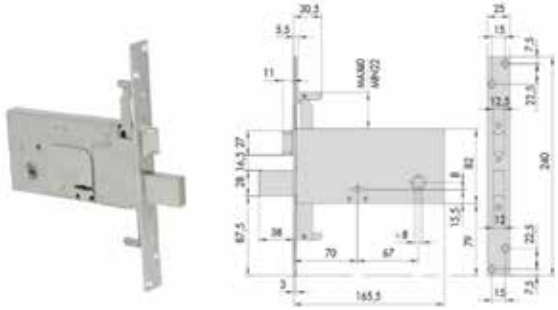

Articolo	Codice	Entrata	Cf
CI57317730	00038072	70 mm	1

Canese Dante
DAL 1959 PROFESSIONISTI NELLA DISTRIBUZIONE

SERRATURA INFILARE DOPPIA MAPPA

Serratura laterale per fascia a 4 mandate con catenaccio più rullo regolabile. Altezza scatola di 82 mm. 3 chiavi in dotazione art. Cisa 00100001. Frontale da 25 mm.

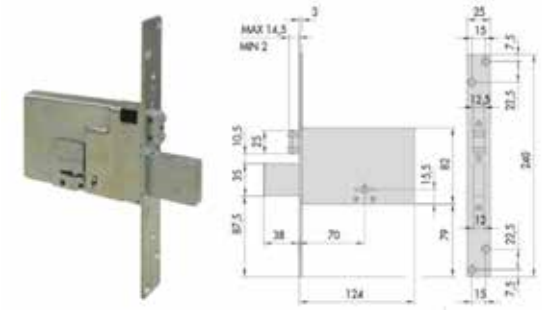

Articolo	Codice	Entrata	Cf
CI57320730	00038096	70 mm	1

SERRATURA INFILARE DOPPIA MAPPA

Serratura triplice per fascia a 4 mandate con catenaccio più rullo regolabile. Altezza scatola di 82 mm. 3 chiavi in dotazione art. Cisa 00100001. Frontale da 25 mm.

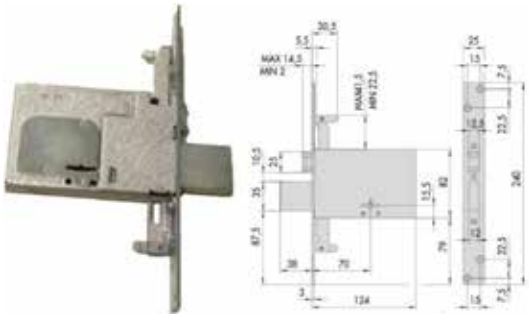

Articolo	Codice	Entrata	Cf
CI57325730	00038102	70 mm	1

SERRATURA INFILARE DOPPIA MAPPA

Serratura triplice per fascia a 4 mandate con solo catenaccio. Altezza scatola di 82 mm. 3 chiavi in dotazione art. Cisa 00100001. Frontale da 25 mm.

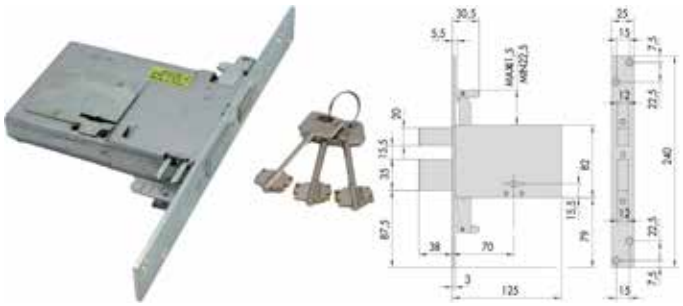

Articolo	Codice	Entrata	Cf
CI57335730	00206235	70 mm	1

SERRATURA INFILARE DOPPIA MAPPA

Serratura laterale per fascia a 4 mandate con catenaccio più scrocco. Con quadro maniglia interasse 67 mm. Altezza scatola 78 mm. 3 chiavi art. 00100001. Frontale inox da 22 mm.

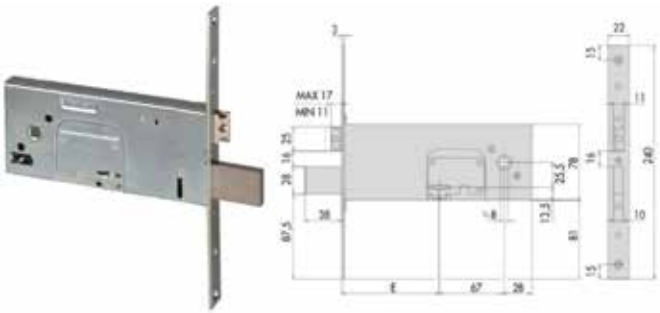

Articolo	Codice	Entrata	Cf
CI57352900	00038140	90 mm	1
CI57352100	00302791	100 mm	1

SERRATURA INFILARE DOPPIA MAPPA

Serratura triplice per fascia a 4 mandate con catenaccio più scrocco. Con quadro maniglia interasse 67 mm. Altezza scatola 78 mm. 3 chiavi art. 00100001. Frontale inox da 22 mm.

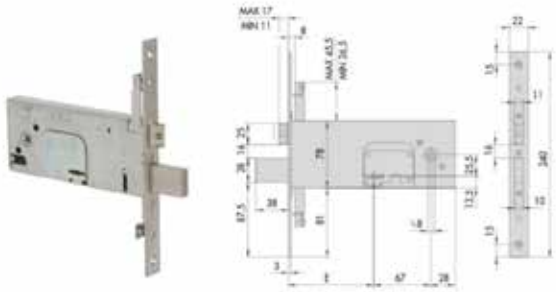

Articolo	Codice	Entrata	Cf
CI57357900	00038157	90 mm	1
CI57357100	00206242	100 mm	1

SERRATURA INFILARE DOPPIA MAPPA

Serratura triplice per fascia a 4 mandate con catenaccio più rullo regolabile. Con quadro maniglia interasse 67 mm. Altezza scatola 78 mm. 3 chiavi art. 00100001. Frontale inox da 22 mm.

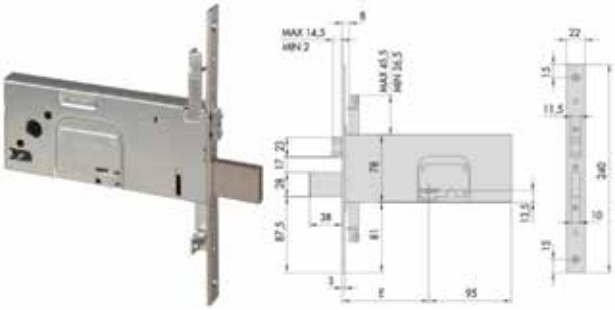

Articolo	Codice	Entrata	Cf
CI57365900	00038164	90 mm	1

SERRATURA INFILARE DOPPIA MAPPA

Serratura laterale per fascia a 4 mandate con solo catenaccio. Altezza scatola 78 mm. 3 chiavi art. 00100001. Frontale inox da 22 mm.

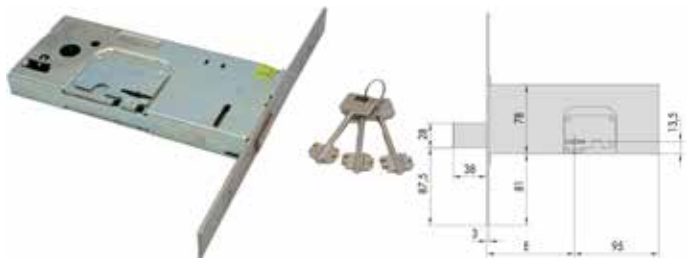

Articolo	Codice	Entrata	Cf
CI57370090	00342131	90 mm	1

SERRATURA DA INFILARE ELETTRICA A DOPPIA MAPPA

Elettroserratura a 12 v. a doppia mappa a quattro mandate, frontale da 22 mm, interasse 67 mm, scatolacon altezza di 78 mm.

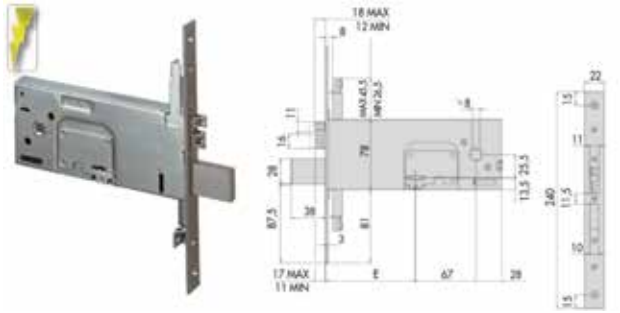

Articolo	Codice	Entrata	Cf
CI17357900	00033213	90 mm	1
CI17357100	00033206	100 mm	1

SERRATURA ELETTRICA DOPPIA MAPPA

Elettroserratura laterale per fascia ad infilare a 4 mandate con catenaccio più scrocco. Con quadro maniglia interasse 67 mm. Altezza scatola 78 mm. Con 3 chiavi art. Cisa 00100001. Frontale inox da 22 mm.

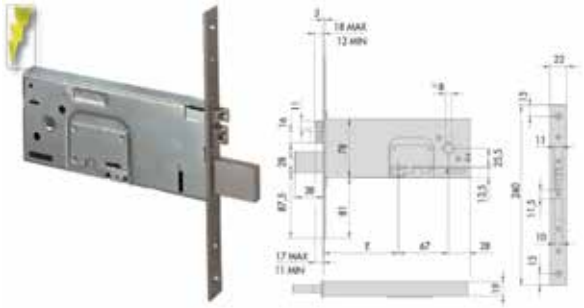

Articolo	Codice	Entrata	Cf
CI17352900	00033183	90 mm	1
CI17352100	00312288	100 mm	1

SERRATURA MULTIPUNTO

Serratura triplice a cilindro europeo a tre punti di chiusura con catenaccio a ghigliottina più rullo, con quadro maniglia interasse 85. Frontale a U in acciaio inox da 24 mm, altezza 2600 mm.

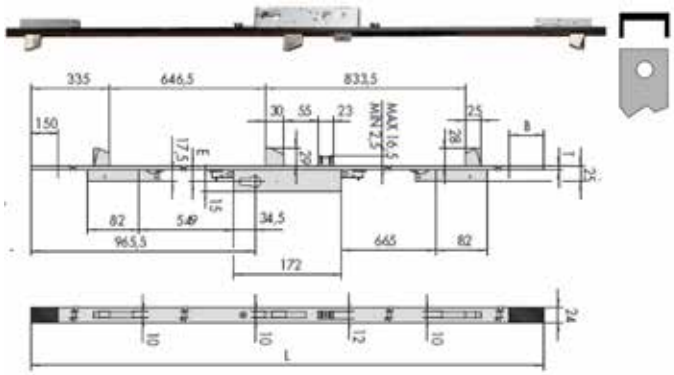

Articolo	Codice	Entrata	Cf
CI46650250	00292658	25 mm	1
CI46650300	00281492	30 mm	1
CI46650350	00370639	35 mm	1

SERRATURA MULTIPUNTO

Serratura a cilindro europeo ad ingranaggi a 2 mandate a tre punti di chiusura con catenaccio più scrocco e con quadro maniglia interasse 85 mm. Frontale in acciaio verniciato nero ad U da 24 x 7 mm, altezza 2300 mm. Rasabilità superiore massimo 350 mm, inferiore massimo 150 mm. Tappi in nylon copritesta.

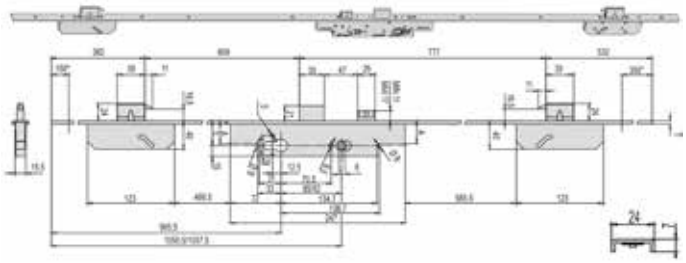

Articolo	Codice	Entrata	Cf
CI49426250RC	00322706	25 mm	1
CI49426300RC	00322713	30 mm	1
CI49426350RC	00322720	35 mm	1

SERRATURA MULTITOP PRO

Serratura con frontale rasabile a "U" 24 x 7 mm. In acciaio verniciato nero con altezza 2300 mm. Rasabilità superiore 350 mm. Rasabilità inferiore 150 mm. Scrocco e pistone regolabili da 10,5 a 16,5 mm "autobloccante". Tre catenacci laterali. Tappi in nylon copritestata. Tensione 12 V ca CE. Corrente assorbita 3,1 A. A tre punti di chiusura con 2 mandate. Interasse 85 mm.

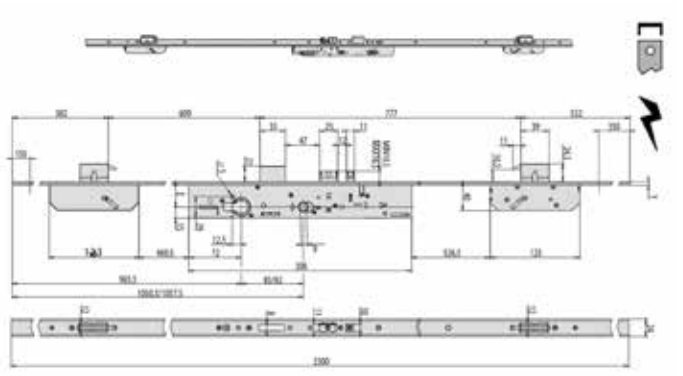

Articolo	Codice	Entrata	Cf
CI19426350	00386296	35 mm	1

SERRATURA MULTITOP PRO

Serratura con frontale rasabile a "U" 24 x 5 mm. In acciaio verniciato nero con altezza 2300 mm. Rasabilità superiore 350 mm. Rasabilità inferiore 150 mm. Scrocco regolabile da 11 a 17 mm. Tre catenacci laterali. A tre punti di chiusura con 2 mandate. Interasse 85 mm. Tappi in nylon copritesta.

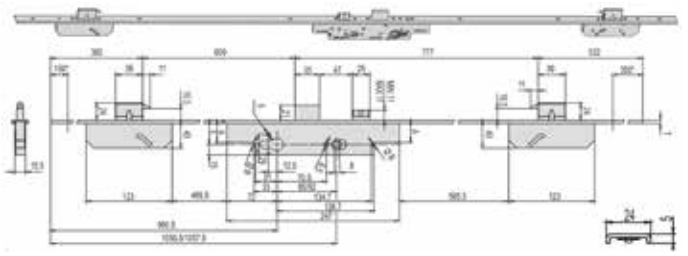

Articolo	Codice	Entrata	Cf
CI49436350RC	00386302	35 mm	1

SERRATURA MULTITOP PRO RC

Serratura con frontale rasabile "piatto" 24 x 3 mm. In acciaio verniciato nero con altezza 2300 mm. Rasabilità superiore 350 mm. Rasabilità inferiore 150 mm. Scrocco regolabile da 11 a 17 mm. Tre catenacci laterali. Tappi in nylon copritestata. A tre punti di chiusura con 2 mandata. Interasse 85 mm.

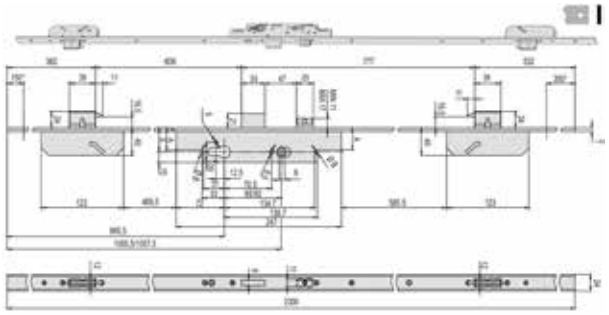

Articolo	Codice	Entrata	Cf
CI49526250RC	00328630	25 mm	1
CI49526300RC	00322737	30 mm	1
CI49526350RC	00322232	35 mm	1
CI49526400RC	00384926	40 mm	1

SERRATURA MULTIPUNTO

Serratura a cilindro europeo a tre punti di chiusura con solo catenaccio a ghigliottina. Frontale in acciaio verniciato nero ad U da 24 mm, altezza 2600 mm.

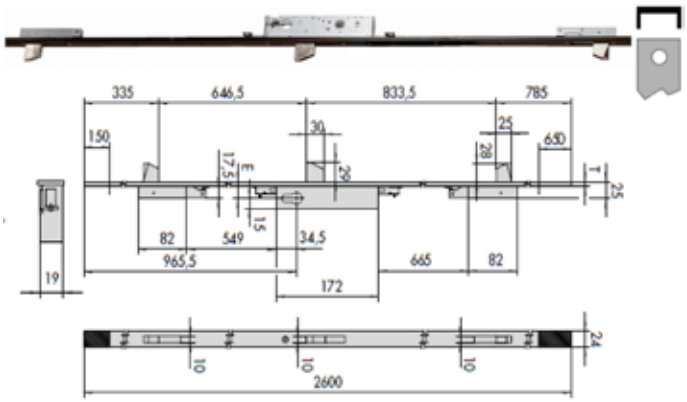

Articolo	Codice	Entrata	Cf
CI46420250	00265546	25 mm	1
CI46420300	00370646	30 mm	1
CI46420350	00370653	35 mm	1

SERRATURA MULTIPUNTO

Serratura a cilindro europeo a tre punti di chiusura con catenaccio a ghigliottina più scrocco. Con quadro maniglia interasse 85 mm. Frontale in acciaio verniciato nero ad U da 24 mm, altezza 2600 mm.

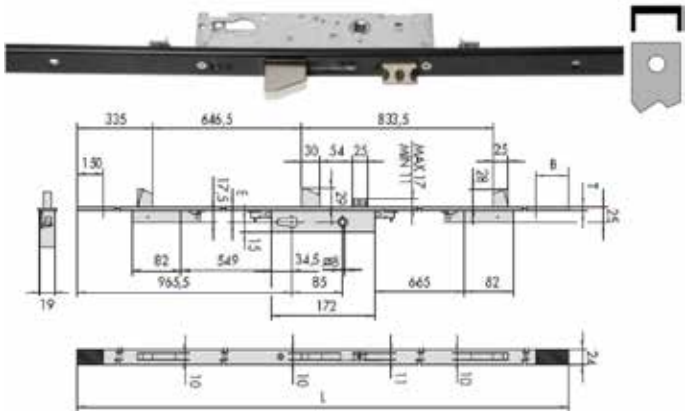

Articolo	Codice	Entrata	Cf
CI46425250	00202558	25 mm	1
CI46425300	00035774	30 mm	1
CI46425350	00338493	35 mm	1

SERRATURA MULTIPUNTO

Serratura a cilindro europeo a tre punti di chiusura con catenaccio a ghigliottina più rullo regolabile. Frontale in acciaio verniciato nero ad U da 24 mm, altezza 2600 mm.

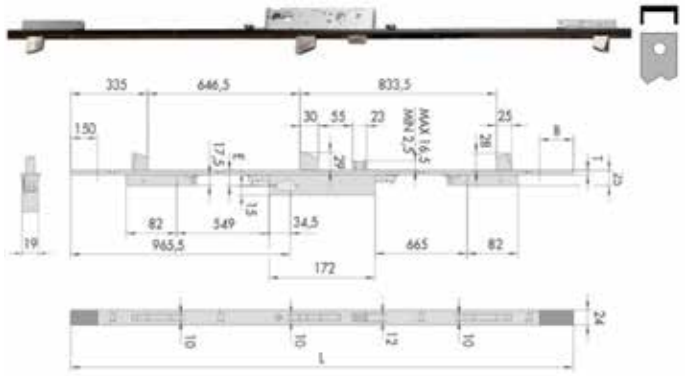

Articolo	Codice	Entrata	Cf
CI46450250	00312264	25 mm	1
CI46450300	00338486	30 mm	1
CI46450350	00370660	35 mm	1

SERRATURA MULTIPUNTO DA INFILARE

Serratura con frontale rasabile "piatto" da 24 x 3 mm in acciaio verniciato nero con altezza di 2600 mm. Rasabilità superiore di 650 mm. Rasabilità inferiore di 150 mm. Rullo regolabile da 2,5 a 16,5 mm. 3 catenacci laterali. Tappi in nylon coprifrontale.

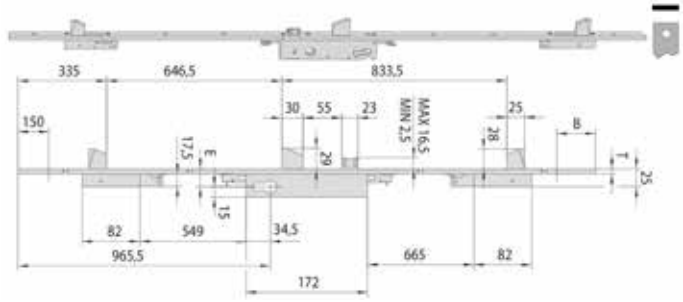

Articolo	Codice	Entrata	Cf
CI46550300	00408141	30 mm	1

SERRATURA INFILARE MULTIPUNTO

Serratura a cilindro europeo a tre punti di chiusura con catenaccio a ghigliottina; con quadro maniglia interasse 85 mm. Frontale rasabile 'piatto' da 24 x 3 mm; in acciaio verniciato nero con altezza 2.600 mm. Rasabilita' superiore 650 mm. Rasabilita' inferiore 150 mm. Scrocco regolabile da 11 a 17 mm. 3 catenacci laterali. Tappi in nylon coprifrontale. Mandate 1.

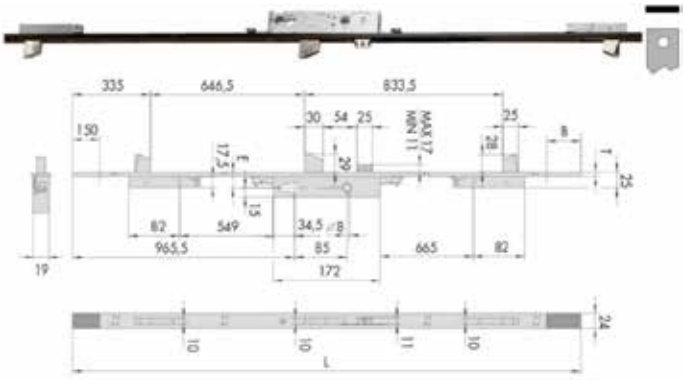

Articolo	Codice	Entrata	Cf
CI46525250	00373906	25 mm	1
CI46525300	00338509	30 mm	1
CI46525350	00338684	35 mm	1

SERRATURA MULTIPUNTO ELETTRICHE

Elettroserratura serie Multitop Pro ad ingranaggi a cilindro europeo con catenaccio più scrocco, da 12 v. Con quadro maniglia interasse 85 mm. Frontale in acciaio inox da 22 mm.

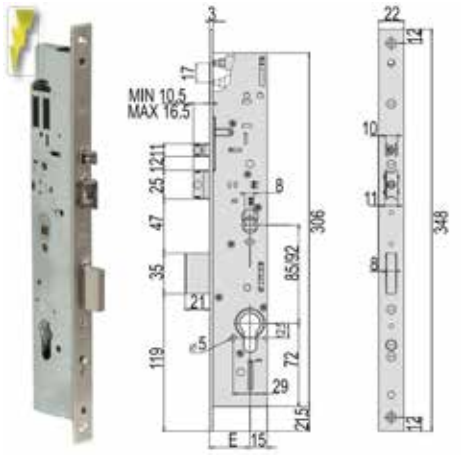

Articolo	Codice	Entrata	Cf
CI19225250	00338301	25 mm	1
CI19225300	00338370	30 mm	1
CI19225350	00322201	35 mm	1

SERRATURA MULTIPUNTO ELETTRICHE

Elettroserratura ad ingranaggi a cilindro europeo a due mandate con catenaccio più scrocco, con quadro maniglia interasse 85 mm, a 12 v. Frontale piatto in acciaio inox da 24 mm, altezza 2300 mm.

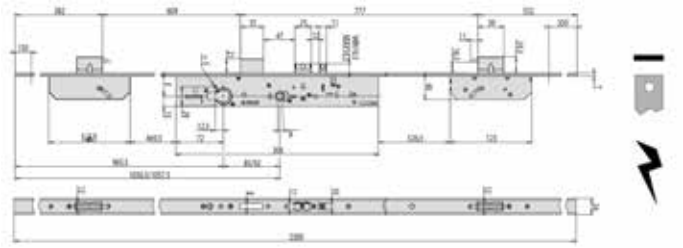

Articolo	Codice	Entrata	Cf
CI19526250	00352680	25 mm	1
CI19526300	00352697	30 mm	1
CI19526350	00335249	35 mm	1

CONTROPIASTRA IN METALLO

Contropiastra che sostituisce ART.1.06463.24.0. Verniciato nero. Con regolazione laterale di 2,5 mm. Vaschetta in nylon. Per le serrature a rullo usare l'inserto in nylon ART.1.06141.70.0. Per serie 16000-46000.

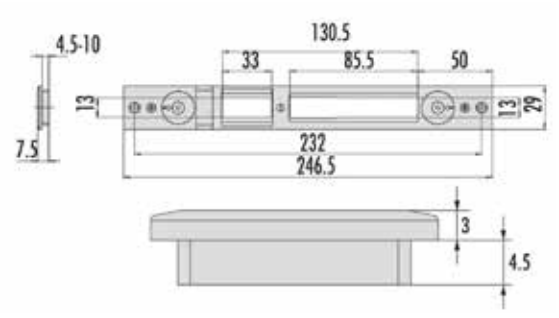

Articolo	Codice	Pz
CI06463740	00391030	*12

CONTROPIASTRA IN METALLO

Contropiastra che Sostituisce ART.1.06465.24.0. Verniciato nero. Con regolazione laterale 2,5 mm. Vaschetta in nylon. Per le serrature a rullo usare l'inserto in nylon ART.1.06141.70.0. Per serie 1.06443.00.21/31-1.06443.00.0.26/36-1.06443.00.0-1 06443.05.0-17300, 56300-57300, 43200-43700, 43800-19000, 49000-16000, 46000-4A000,4A010-4A110, 4A120-4A200, 4A210.

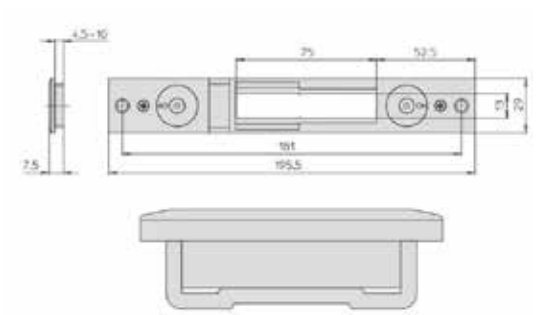

Articolo	Codice	Pz
CI06465740	00391047	*12

CONTROPIASTRA IN METALLO

Contropiastra che Sostituisce ART.1.06463.32.0. Verniciato nero. Con regolazione laterale 2,5 mm. Vaschetta in nylon. Per le serrature a rullo usare l'inserto in nylon ART.1.06141.71.0. Per serie 19000-49000-43200-43700-43800-4A000-4A010-4A100-4A120-4A200-4A210.

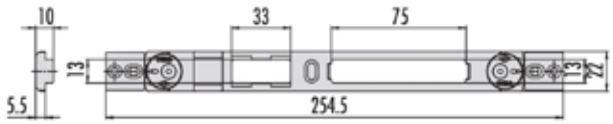

Articolo	Codice	Pz
CI06463820	00378635	*12

CONTROPIASTRA IN METALLO

Contropiastra che Sostituisce ART.1.06465.22.0. Verniciato nero. Con regolazione laterale 2,5 mm. Vaschetta in nylon. Per le serrature a rullo usare l'inserto in nylon ART.1.06141.71.0. Per serie 1.06443.00.21/31-1.06443.00.0.26/36-1.06443.00.0-1 06443.05.0-17300, 56300-57300, 43200-43700, 43800-19000, 49000-16000, 46000-4A000, 4A010-4A110, 4A120-4A200, 4A210.

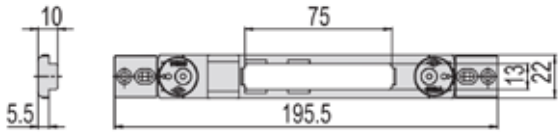

Articolo	Codice	Pz
CI06465720	00378642	*12

CONTROPIASTRA

Contropiastra che Sostituisce ART.1.06463.22.0. Verniciato nero. Con regolazione laterale 2,5 mm. Vaschetta in nylon. Per le serrature a rullo usare l'inserto in nylon ART.1.06141.71.0. Per serie 16000-46000.

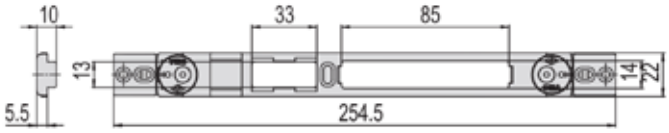

Articolo	Codice	Pz
CI06463720	00377393	*12

ACCESSORI SERRATURE PER ALLUMINIO

Gruppo rullo "modulare" di ricambio regolabile da 2,5 a 15,5 mm. Per serrature serie 49000 (inteso come anche multipunto), 49225 e 49228. In dotazione: inserti in nylon art. 1.06141.70/71/86.0.

Articolo	Codice	Pz
CI06000000	00322690	*12

Canese Dante
DAL 1959 PROFESSIONISTI NELLA DISTRIBUZIONE

COPPIA CONTATTI

CISA

Coppia contatti in nylon per serrature elettriche completo di spessori da 2 mm per serrature serie 11000, 12000,13000.

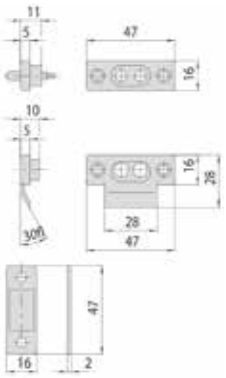

Articolo	Codice	Pz
CI06510000	00029537	*6

COPPIA CONTATTI

CISA

Coppia contatti elettrici in nylon per serrature serie 15000-17000.

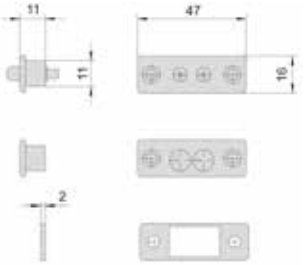

Articolo	Codice	Pz
CI06510100	00029544	*6

COPPIA CONTATTI

CISA

Coppia contatti in nylon per serrature elettriche completa di spessori: 2 mm. (pz.6) 5 mm. (pz.1).

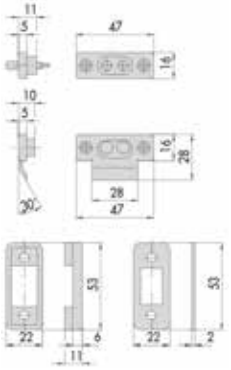

Articolo	Codice	Pz
CI06511000	00029551	*6

CONTROPIASTRA

CISA

Contropiastra piana in acciaio inox 25 X 3 mm con pattino in nylon. Per articoli 16205, 16207, 16215, 16217, 16225, 16227, 16425, 16435, 16445, 16525, 16625, 16725. Dimensioni totali 200 X 25 mm.

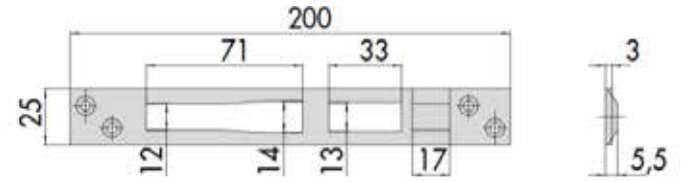

Articolo	Codice	Pz
CI06462010	00356954	*12

CONTROPIASTRA

CISA

Contropiastra piana in acciaio con rivestimento in zinco, per articoli 45010, 45110. Dimensioni totali 98 X 20 mm.

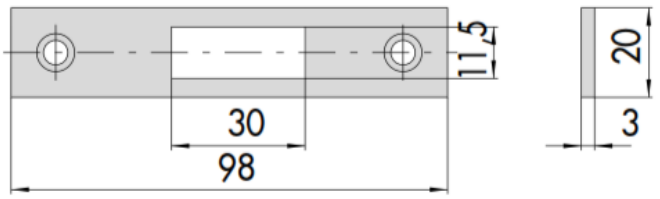

Articolo	Codice	Pz
CI07028000	00356961	*25

CONTROPIASTRA

CISA

Contropiastra in nylon per serrature 06443000, 06443050, 06453050, 17352, 17357, 46200, 46210, 46220, 57312, 57317, 57330, 57335, 57352, 57357, 57370, 57375.

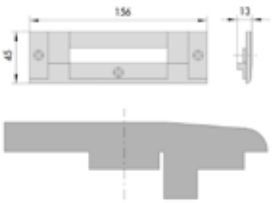

Articolo	Codice	Pz
CI06141370	00029001	*25

BORCHIA

CISA

Borchia in nylon per intercambiabilità con serrature serie 57300.

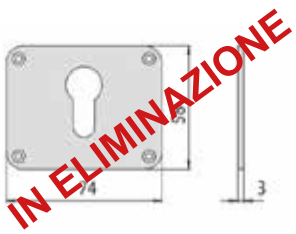

Articolo	Codice	Pz
CI06141560	00338462	*12

FRONTALE

CISA

Frontale in acciaio inox da 25 mm per serrature 46215, 46217, 46225, 46227.

Articolo	Codice	Pz
CI06233000	00327206	*12

FRONTALE

CISA

Frontale in acciaio inox da 25 mm per serrature 46230, 46250, 46252.

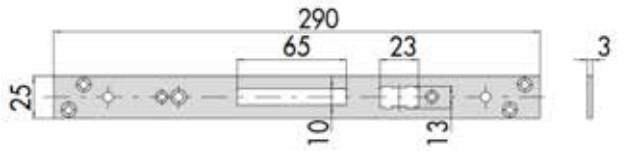

Articolo	Codice	Pz
CI06233020	00250696	*12

FRONTALE

CISA

Frontale in acciaio inox da 25 mm per serrature 46200, 46210, 46212, 46220, 46222, 46240, 46260, 46265.

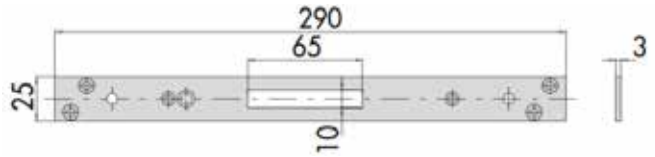

Articolo	Codice	Pz
CI06233030	00263825	*12

CONTROPIASTRA

CISA

Contropiastra in nylon per serie 44219, 44221, 44224, 44226.

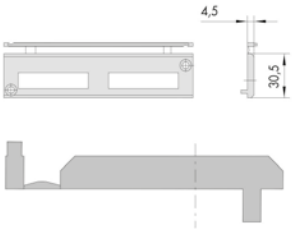

Articolo	Codice	Pz
CI06278260	00396936	*25

CONTROPIASTRA

CISA

Contropiastra in nylon per serrature 44220, 44221, 44225, 44226.

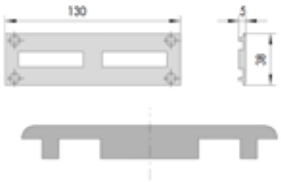

Articolo	Codice	Pz
CI06277010	00029100	*25

CONTROPIASTRA

CISA

Contropiastra in nylon per serrature 44130, 44230, 44235, 44236, 44237, 44238, 44370, 44371, 44470, 44471.

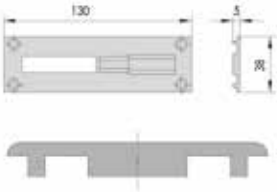

Articolo	Codice	Pz
CI06277030	00029124	*25

CONTROPIASTRA

CISA

Contropiastra in nylon per serrature 14460, 44120, 44360, 44460.

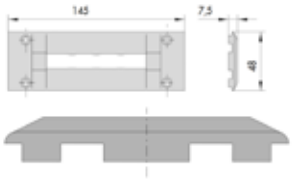

Articolo	Codice	Pz
CI06277140	00246835	*25

CONTROPIASTRA

CISA

Contropiastra in nylon per serrature 44130, 44230, 44235, 44237, 44370, 44470.

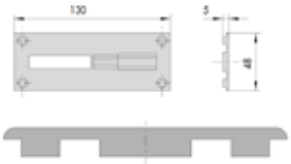

Articolo	Codice	Pz
CI06277150	00029155	*25

Canese Dante
DAL 1959 PROFESSIONISTI NELLA DISTRIBUZIONE

CONTROPIASTRA

Contropiastra in nylon.

Articolo	Codice	Cf
CI06277260	00349895	1
CI06277270	00349901	1

CONTROPIASTRA

Contropiastra in nylon per serrature 44221, 44226.

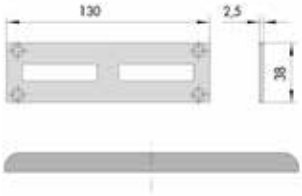

Articolo	Codice	Pz
CI06277280	00029179	*25

CONTROPIASTRA

Contropiastra in nylon per serrature 14461, 44121, 44361, 44461.

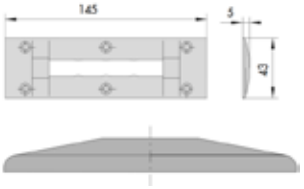

Articolo	Codice	Pz
CI06277320	00029186	*25

CONTROPIASTRA

Contropiastra in nylon per serrature serie: 14461-14462-44121-44361-44362-44461-44462.

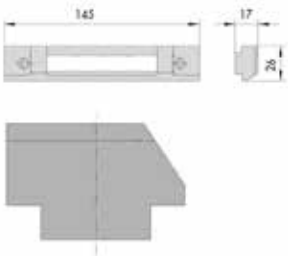

Articolo	Codice	Pz
CI06277800	00327268	*25

CONTROPIASTRA

Contropiastra in nylon per serrature 14461, 44121, 44361, 44461.

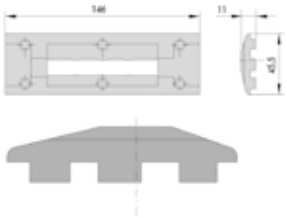

Articolo	Codice	Pz
CI06277920	00029193	*25

CONTROPIASTRA

Contropiastra in nylon per serrature 06443000, 06443050, 06453050, 46200, 46210, 46220, 46420, 46520.

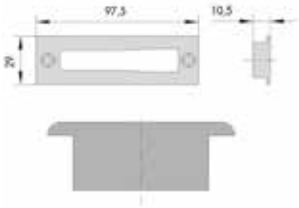

Articolo	Codice	Pz
CI06285370	00327220	*25

CONTROPIASTRA

Contropiastra in nylon per serrature 14010, 14011, 14012, 14017, 14020, 14021, 14350, 14351, 14450, 14451, 14510, 14511, 44110, 44111, 44115, 44116, 44140, 44141, 44145, 44146, 44150, 44151, 44155, 44156, 44160, 44161, 44227, 44228, 44240, 44241, 44245, 44246, 44350, 44351, 44450, 44451.

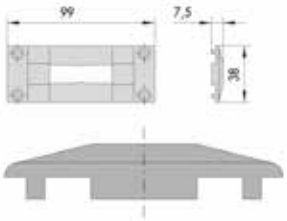

Articolo	Codice	Pz
CI06287020	00029223	*25

CONTROPIASTRA

Contropiastra in nylon per serrature 14011, 14012, 14017, 14020, 14350, 14450, 14510, 44110, 44115, 44140, 44145, 44150, 44155, 44160, 44227, 44240, 44245, 44350, 44450.

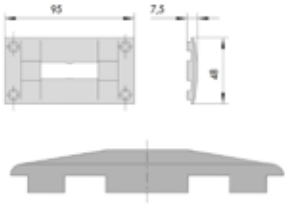

Articolo	Codice	Pz
CI06287140	00029230	*25

CONTROPIASTRA

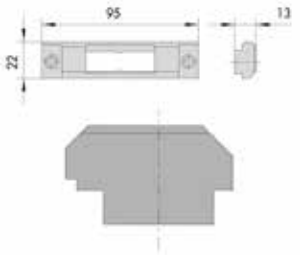

Contropiastra in nylon per serrature 14010, 14011, 14012, 14017, 14020, 14021, 14350, 14351, 14352, 14450, 14451, 14452, 14510, 14511, 14512, 44110, 44111, 44115, 44116, 44140, 44141, 44145, 44146, 44150, 44151, 44152, 44155, 44156, 44157, 44160, 44161, 44162, 44227, 44228, 44240, 44241, 44245, 44246, 44350, 44351, 44450, 44451.

Articolo	Codice	Pz
CI06287260	00029247	*25

CONTROPIASTRA

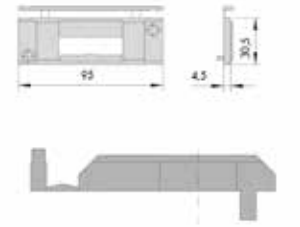

Contropiastra in nylon per serrature 14010, 14011, 14012, 14017, 14020, 14021, 14350, 14351, 14352, 14450, 14451, 14452, 14510, 14511, 14512, 44110, 44111, 44115, 44116, 44140, 44141, 44145, 44146, 44150, 44151, 44152, 44155, 44156, 44157, 44160, 44161, 44162, 44227, 44228, 44240, 44241, 44245, 44246, 44350, 44351, 44450, 44451.

Articolo	Codice	Pz
CI06287270	00214773	*25

CONTROPIASTRA

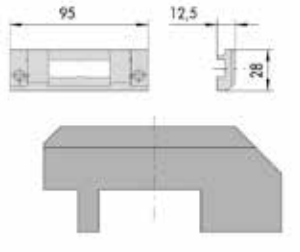

Contropiastra in nylon per serrature 14011, 14021, 14351, 14352, 14451, 14452, 14511, 14512, 44111, 44116, 44141, 44146, 44151, 44152, 44156, 44157, 44161, 44162, 44228, 44241, 44246, 44351, 44451.

Articolo	Codice	Pz
CI06287650	00236997	*25

CONTROPIASTRA

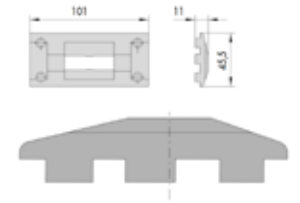

Contropiastra in nylon per serrature 114011, 14021, 14351, 14451, 14511, 44111, 44116, 44141, 44146, 44151, 44156, 44161, 44228, 44241, 44246, 44351, 44451.

Articolo	Codice	Pz
CI06287920	00029254	*25

PUNTALE

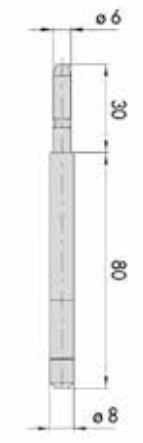

Puntale con anello rotante antisega diametro 8 mm in acciaio con rivestimento in zinco. Resistenza alla spinta laterale 8 KN. Per serrature serie: 06441 00 0-06441 10 0-06441 20 0-06451 00 0-06451 10 0-07088 00 0.

Articolo	Codice	Pz
CI06291010	00292818	*12

PROLUNGHE ASTE

Prolunghe aste interne zancate con rivestimento in zinco per serrature serie 16225, 16227, 17357, 19225, 46200, 46220, 46222, 46225, 46227, 46250, 46252, 46260, 46265, 46270, 46275, 49225, 49228, 49250, 56357, 57357, 57365, 57375, 56378.

Articolo	Codice	Pz
CI06441000	00319232	*12

PROLUNGHE ASTE

Prolunghe aste interne dritte con rivestimento in zinco per serrature serie 16225, 16227, 17357, 19225, 46200, 46220, 46222, 46225, 46227, 46250, 46252, 46260, 46265, 46270, 49225, 49228, 49250, 57357, 57365, 57375, 56378.

Articolo	Codice	Pz
CI06441100	00029414	*12

PROLUNGHE ASTE

Prolunghe aste interne dritte con rivestimento in zinco. In dotazione: coppia aste con diametro 8 mm; puntale monoblocco da 8 mm (2 pz); bocchetta a pavimento; spinotto di giunzione; pinza guida aste (2 pz); boccole anti-rumore. Per serrature serie: 16225-16227-17357-19225-46200-46220-46222-46225-46227-46250-46252-46260-46265-46270-49225-49228-49250-57357-57365-57375-56378.

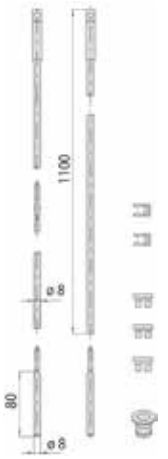

Articolo	Codice	Pz
CI06442000	00325493	*12

PUNTI DI CHIUSURA

Coppia punti di chiusura laterali azionati da aste interne. Catenacci basculanti. Frontale in acciaio inox 22 x 3 mm. In dotazione: coppia aste con diametro 8 mm; coppia aste sottofrontale; pinza guida aste (2 pz); spinotto. Per serrature serie: 16225-16227-17357-46200-46220-46222-46225-46227-46250-46252-46260-46265-46270-46275-56357-57357-57365-57375-56378.

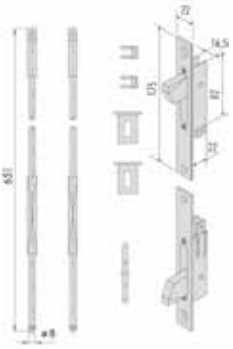

Articolo	Codice	Pz
CI06443000	00029421	*12

PROLUNGHE ASTE

Prolunghe aste interne zancate con rivestimento in zinco per serrature serie 57317, 57325, 57335.

Articolo	Codice	Pz
CI06451000	00319201	*12

CONTROPIASTRA

Contropiastra piana in acciaio inox 25 x 3 mm. Per serrature serie: 06443 00 0-06443 05 0-06453 05 0- 46200-46210-46212-46220-46222-46240-46260-46265-46420-46520.

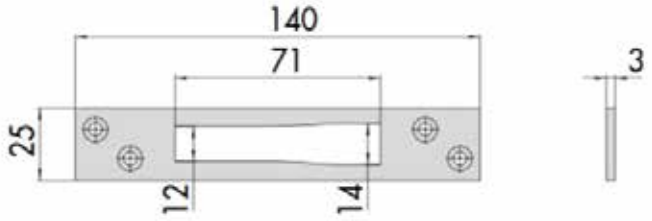

Articolo	Codice	Pz
CI06459010	00207034	*12

CONTROPIASTRA

Contropiastra piana in acciaio inox 25 x 3 mm per serrature serie 46215, 46217, 46225, 46227, 46425, 46435, 46445, 46525, 46625, 46725.

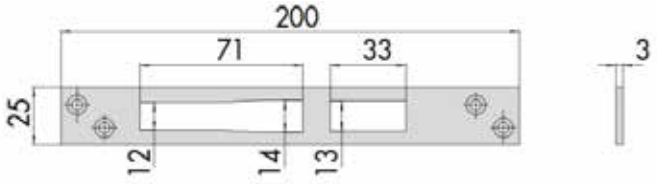

Articolo	Codice	Pz
CI06461010	00029452	*12

CONTROPIASTRA

Contropiastra piana in acciaio inox 25 x 3 mm per serrature serie 46230, 46250, 46252, 46450, 46550, 46650, 46750.

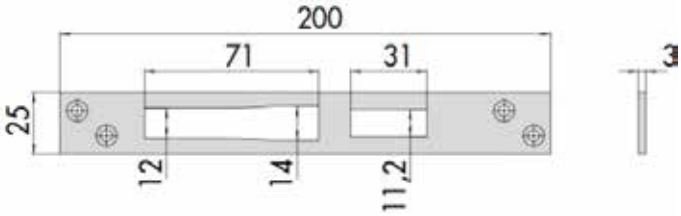

Articolo	Codice	Pz
CI06461110	00250665	*12

CONTROPIASTRA

Contropiastra piana in acciaio inox 25 x 3 mm. Per serrature serie: 56357-57312-57317-57330-57335-57352-57357-57370-57375.

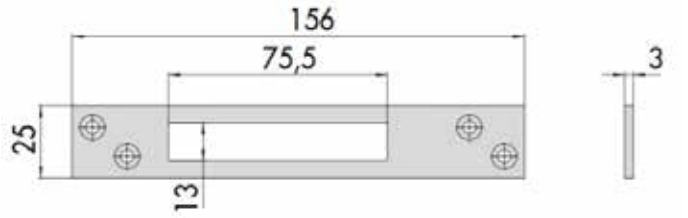

Articolo	Codice	Pz
CI06461210	00280402	*12

CONTROPIASTRA

Contropiastra piana in acciaio inox 25 x 3 mm. con pattino in nylon per serrature serie 17352, 17357, 57352, 57357, 57370, 57375.

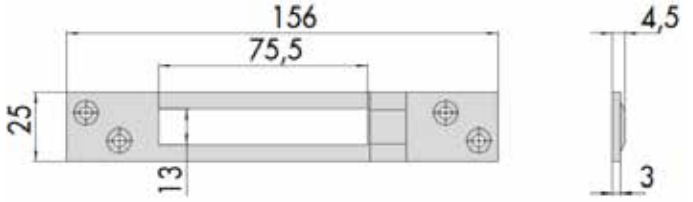

Articolo	Codice	Pz
CI06462200	00269865	*12

CONTROPIASTRA

Contropiastra regolabile in metallo, regolazione laterale 2,5 mm, per serrature serie 16205, 16215, 16225, 16425, 16525, 16625, 16725, 46200, 46210, 46215, 46220, 46225, 46230, 46250, 46420, 46425, 46435, 46445, 46450, 46520, 46525, 46550, 46625, 46650, 46725, 46750.

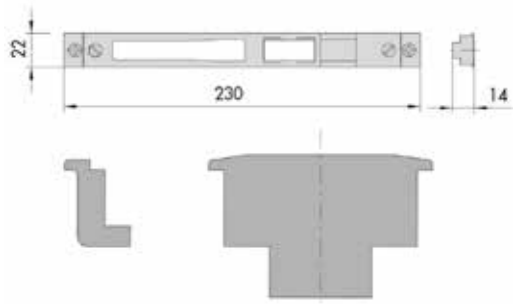

Articolo	Codice	Pz
CI06463050	00029476	*12

CONTROPIASTRA

Contropiastra regolabile in metallo, regolazione laterale 2,5 mm, per serrature serie 16205, 16215, 16225, 16425, 16525, 16625, 16725, 46200, 46210, 46215, 46220, 46225, 46230, 46250, 46420, 46425, 46435, 46445, 46450, 46520, 46525, 46550, 46625, 46650, 46725, 46750.

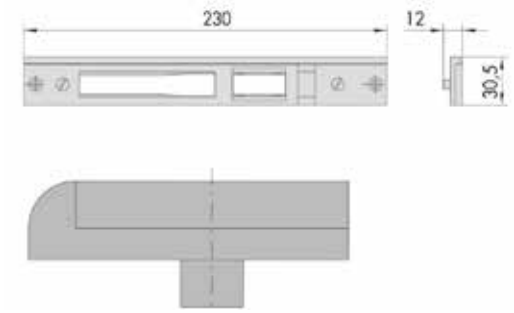

Articolo	Codice	Pz
CI06463060	00029483	*12

CONTROPIASTRA

Contropiastra regolabile in metallo, regolazione laterale 2,5 mm. Vaschetta in nylon. Verniciato nero. Per serrature serie 16000 e 46000. Sostituisce articolo: 1.06436.07.0 e 1.06463.21.0.

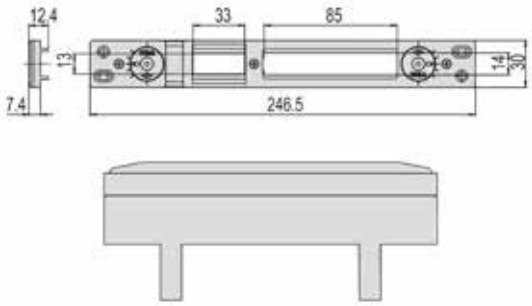

Articolo	Codice	Pz
CI06463570	00029490	*12

Canese Dante
DAL 1959 PROFESSIONISTI NELLA DISTRIBUZIONE

CONTROPIASTRA

CISA

Contropiastra regolabile in metallo per serrature serie 16205, 16215, 16225, 16425, 16525, 16625, 16725, 46200, 46210, 46215, 46220, 46225, 46230, 46250, 46420, 46425, 46435, 46445, 46450, 46520, 46525, 46550, 46625, 46650, 46725, 46750.

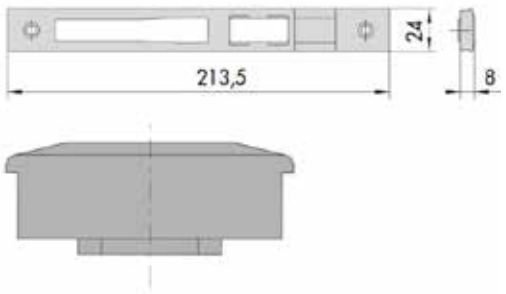

Articolo	Codice	Pz
CI06463090	00029513	*12

CONTROPIASTRA

CISA

Contropiastra regolabile in metallo, regolazione laterale 2,5 mm, per serrature serie 19000, 49000, 43200, 43700, 43800.

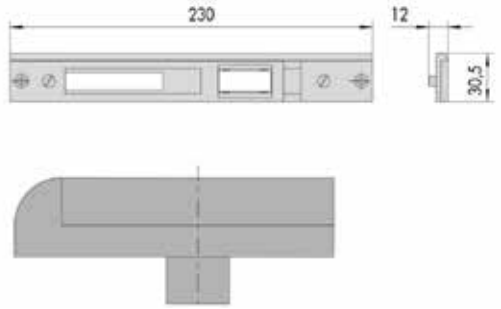

Articolo	Codice	Pz
CI06463160	00233712	*12

CONTROPIASTRA

CISA

Contropiastra regolabile in metallo per serrature serie 06443000, 06443050, 06453050, 46200, 46210, 46220, 46420, 46520, 56357, 57330, 57335, 57370, 57375.

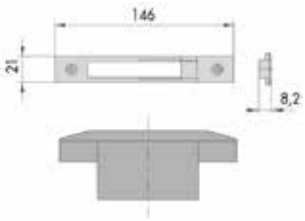

Articolo	Codice	Pz
CI06465020	00284165	*12

CONTROPIASTRA

CISA

Contropiastra regolabile in metallo, regolazione laterale 2,5 mm, per serrature serie 06443000, 06443050, 06453050, 17352, 17357, 19000, 43700, 43800, 46200, 46210, 46220, 46420, 46520, 49000, 56357, 57312, 57317, 57320, 57325, 57330, 57335, 57352, 57357, 57360, 57365, 57370, 57375.

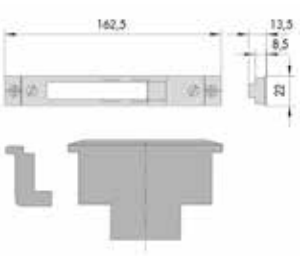

Articolo	Codice	Pz
CI06465050	00207041	*12

CONTROPIASTRA

CISA

Contropiastra regolabile in metallo con regolazione laterale di 2,5 mm. Vaschetta in nylon. Per serrature serie 06443.00.21/31, 06443.00.0/26/36, 06443.00.0, 06443.05.0, 17300, 56300, 57300, 43200, 43700, 43800, 19000, 49000, 16000, 46000, 4A000, 4A010, 4A100, 4A120, 4A200, 4A210.

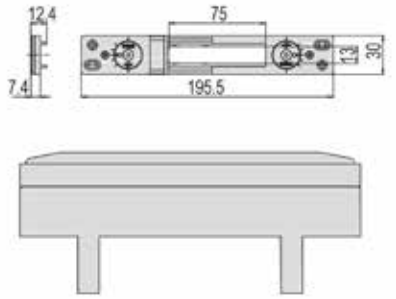

Articolo	Codice	Colore	Pz
CI06465570	00318273	Nero	*12

CONTROPIASTRA

CISA

Contropiastra regolabile in metallo con eccentrico verniciata nera. Regolazione laterale di 2,5 mm. Vaschetta in nylon. Sostituisce articolo 1.06463.17.0 e 1.06463.31.0. Per serie articolo 19000, 49000, 43200, 43700, 43800, 4A000, 4A010, 4A100, 4A120, 4A200, 4A210.

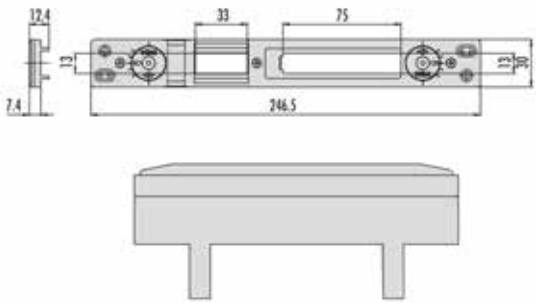

Articolo	Codice	Pz
CI06463670	00401081	*12

CONTROPIASTRA

Contropiastra piana in acciaio con rivestimento in zinco per serrature serie 44210.

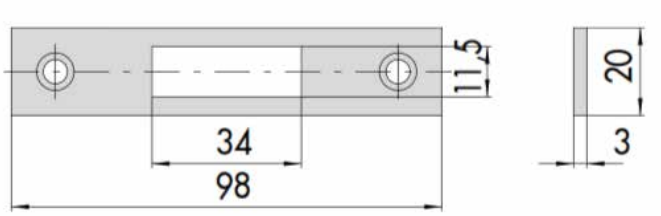

Articolo	Codice	Pz
CI07027000	00304603	*25

GRUPPO BOBINE

Gruppo bobine tensione 12 v ca CE per serrature serie 14350, 14351, 14352, 14450, 14451, 14452, 14460, 14461, 14462, 14510, 14511, 14512, 15500, 16000, 17500, 19000.

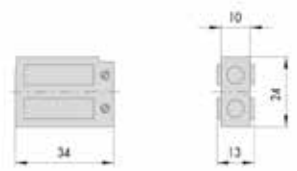

Articolo	Codice	Pz
CI07086000	00029674	*6

CONTROPIASTRA

Contropiastra in nylon per serrature serie 14010, 14020, 14350, 14450, 14510, 44110, 44115, 44150, 44155, 44160, 44210, 44227, 44240, 44245, 44350, 44450.

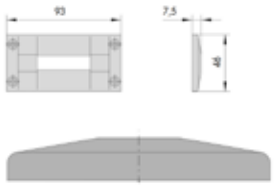

Articolo	Codice	Pz
CI06062000	00028790	*25

CONTROPIASTRA

Contropiastra in nylon per serrature serie 14010, 14020, 14350, 14450, 14510, 44110, 44115, 44150, 44155, 44160, 44210, 44227, 44240, 44245, 44350, 44450.

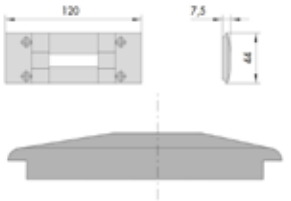

Articolo	Codice	Pz
CI06072000	00028806	*25

CONTROPIASTRA

Contropiastra piana in acciaio con rivestimento in zinco per serrature 44230, 44231, 44235, 44236.

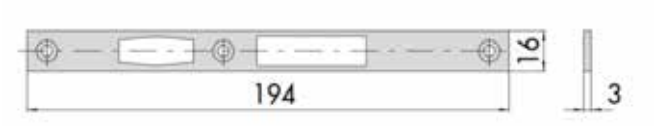

Articolo	Codice	Pz
CI06078160	00345088	*25

Canese Dante
DAL 1959 PROFESSIONISTI NELLA DISTRIBUZIONE

SERRATURA DA APPLICARE A CILINDRO

CISA

Serratura triplice a cilindro europeo con 5 pistoni senza scrocco. Senza quadro maniglia. Catenacci avanzati di 13 mm. Interasse 28 mm. 2 Mandate.

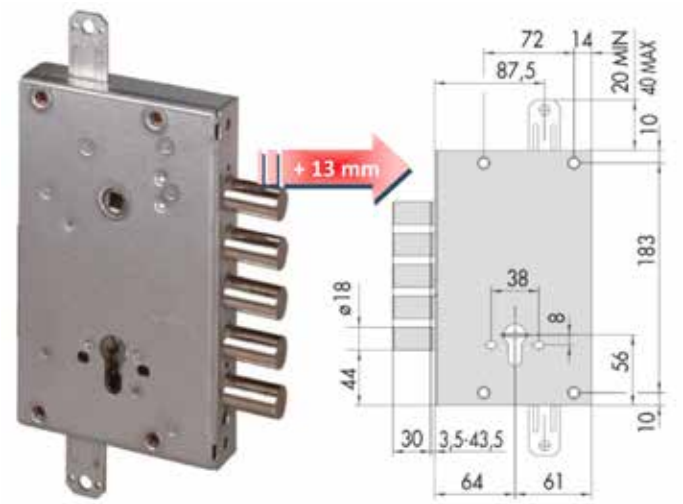

Articolo	Codice	Entrata	Mano	Cf
CI5650548000DH	00345880	64 mm	Ambi	1

SERRATURA DA APPLICARE A CILINDRO

CISA

Serratura triplice a cilindro europeo con 4 pistoni più scrocco in alto interasse 25 mm. Con quadro maniglia interasse 85 mm. Dimensioni scatola 125 X 203 mm.

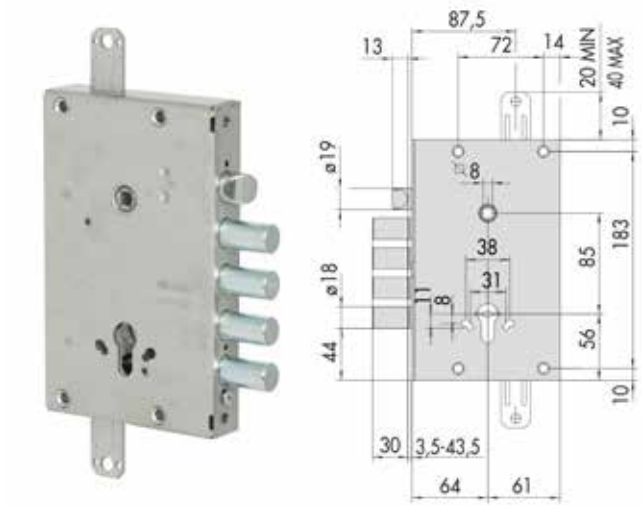

Articolo	Codice	Entrata	Mano	Cf
CI56515250	00292580	64 mm	Ambi	1

SERRATURA DA APPLICARE A CILINDRO

CISA

Serratura triplice a cilindro europeo con 4 pistoni più scrocco in alto interasse 28 mm. Con quadro maniglia interasse 85 mm. Dimensioni scatola 125 X 203 mm. In alternativa codice 00408097.

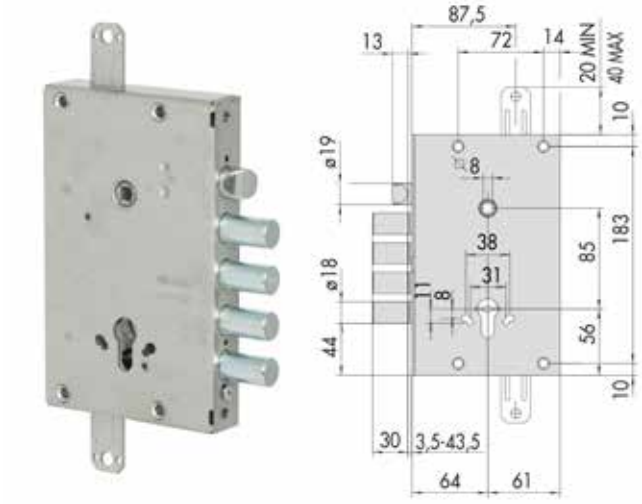

Articolo	Codice	Entrata	Mano	Caratteristiche	Cf
CI56515280	00037174	64 mm	Ambi	Senza Blocco	1
CI56515280B	00345552	64 mm	Ambi	Con Blocco	1

SERRATURA DA APPLICARE A CILINDRO

Serratura triplice a cilindro europeo con 3 pistoni più scrocco in alto interasse 38 mm. Con quadro maniglia interasse 85 mm. Dimensioni scatola 125 X 203 mm. In alternativa codice 00411301.

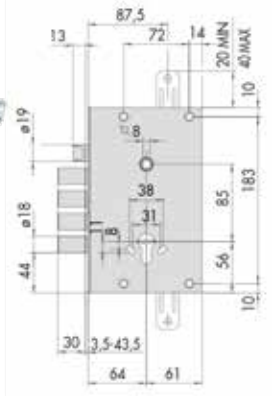

Articolo	Codice	Entrata	Mano	Cf
CI56515380	00285049	64 mm	Ambi	1

SERRATURA DA APPLICARE A CILINDRO

Serratura ad ingranaggi a cilindro europeo con 3 pistoni più scrocco in alto. Interasse 38 mm. Sporgenza catenacci/scrocco maggiorata di 4 mm. Catenacci avanzati di 7,5 mm. 2 Mandate. Con quadro maniglia interasse 85 mm. Per BLINFORT.

Articolo	Codice	Entrata	Mano	Cf
CI5651558000CA	00329552	64 mm	Ambi	1

SERRATURA DA APPLICARE A CILINDRO

Serratura triplice a 2 pistoni più scrocco in alto interasse 50 mm, con quadro maniglia interasse 85 mm. Sporgenza catenacci e scrocco maggiorata di 10 mm. Catenacci avanzati di 13,5 mm. Per DIGIEMME.

Articolo	Codice	Entrata	Mano	Cf
CI56515450CD	00332866	64 mm	Ambi	1

SERRATURA DA APPLICARE A CILINDRO

Serratura triplice a cilindro europeo con 3 pistoni più scrocco in alto interasse 38 mm. Con quadro maniglia interasse 85 mm. Dimensioni scatola 125 X 203 mm, pistoni avanzati 21,5 mm. Per ALIAS.

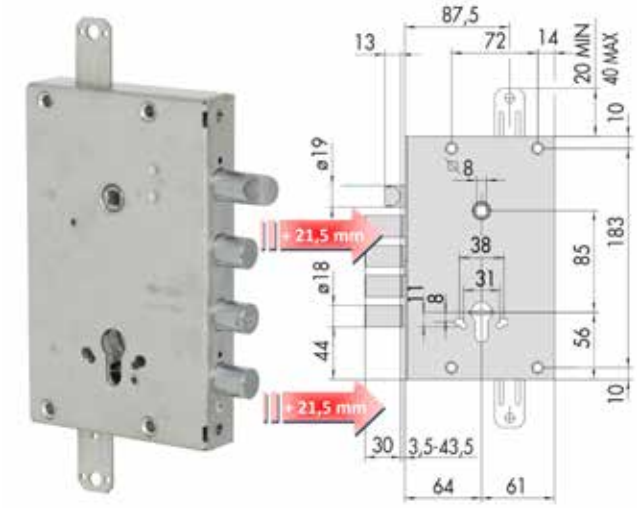

Articolo	Codice	Entrata	Mano	Cf
CI5651558000PG	00304320	64 mm	Ambi	1

Canese Dante
DAL 1959 PROFESSIONISTI NELLA DISTRIBUZIONE

SERRATURA DA APPLICARE A CILINDRO

Serratura triplice a cilindro europeo con 3 pistoni più scrocco in alto interasse 38 mm. Con quadro maniglia interasse 85 mm. Dimensioni scatola 125 X 203 mm, in acciaio con rivestimento in zinco. Dispositivo di azionamento tramite sistema ad ingranaggi che riduce lo sforzo sulla chiave. Scrocco reversibile zincato alta resistenza. Catenacci in acciaio zincato alta resistenza. Tensione 12V ca. Corrente assorbita 3,1 A. Con blocco.

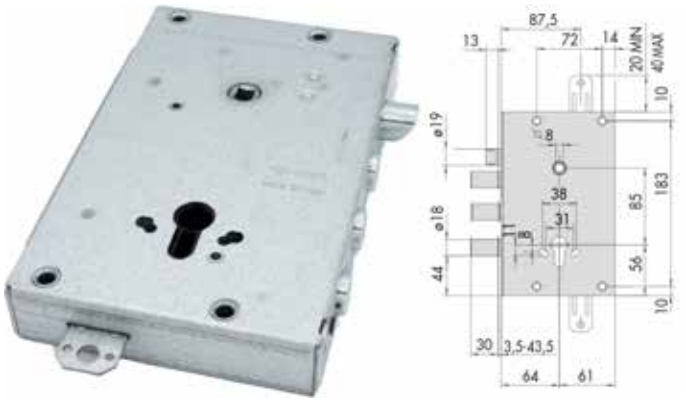

Articolo	Codice	Entrata	Mano	Cf
CI5651558B00PG	00417204	64 mm	Ambi	*5

SERRATURA DA APPLICARE A CILINDRO

Serratura triplice ad ingranaggi a cilindro europeo con 4 pistoni più scrocco in basso interasse 25 mm. Con quadro maniglia interasse 85 mm. Dimensioni scatola 125 X 203 mm.

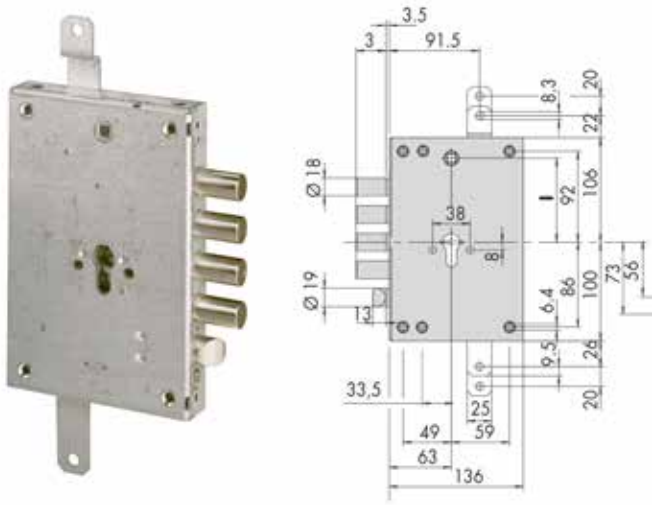

Articolo	Codice	Entrata	Mano	Cf
CIB6515250	00287913	64 mm	Ambi	1

SERRATURA DA APPLICARE A CILINDRO

Serratura triplice ad ingranaggi a cilindro europeo con 4 pistoni più scrocco in basso interasse 28 mm. Con quadro maniglia interasse 85 mm. Dimensioni scatola 125 X 203 mm.

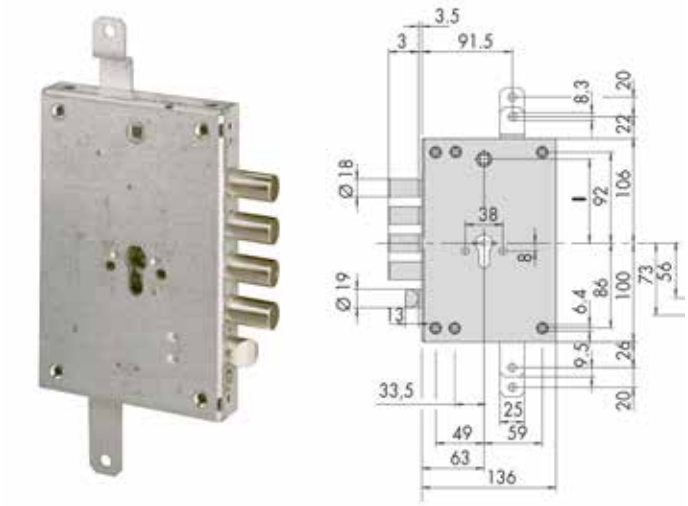

Articolo	Codice	Entrata	Mano	Cf
CIB6515280	00295093	64 mm	Ambi	1

SERRATURA DA APPLICARE A CILINDRO

Serratura triplice ad ingranaggi a cilindro europeo con 3 pistoni più scrocco in alto interasse 38 mm. Con quadro maniglia interasse 85 mm. Dimensioni scatola 125 X 203 mm.

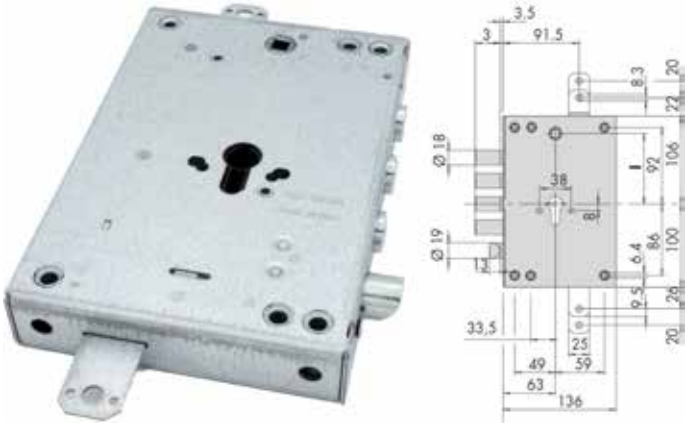

Articolo	Codice	Entrata	Mano	Cf
CIB6515380	00287920	64 mm	Ambi	1

SERRATURA DA APPLICARE A CILINDRO

Serratura triplice ad ingranaggi a cilindro europeo con 4 pistoni più scrocco in basso interasse 28 mm. Con quadro maniglia interasse 85 mm. Dimensioni scatola 125 X 203 mm. Venduta in confezione industriale.

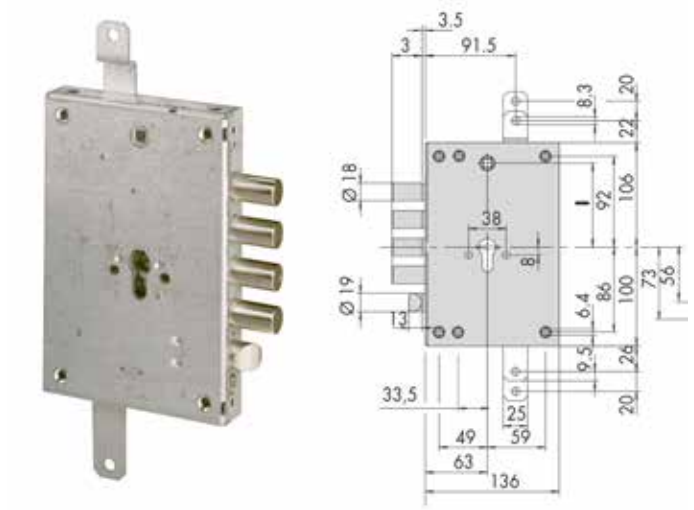

Articolo	Codice	Entrata	Mano	Cf
CIB6515480	00306300	64 mm	Ambi	1

SERRATURA DA APPLICARE DOPPIA MAPPA

Serratura triplice a cinque pistoni senza scrocco interasse 28 mm. Dimensione scatola 125 X 203 mm. In dotazione tre chiavi Cisa 00123001.

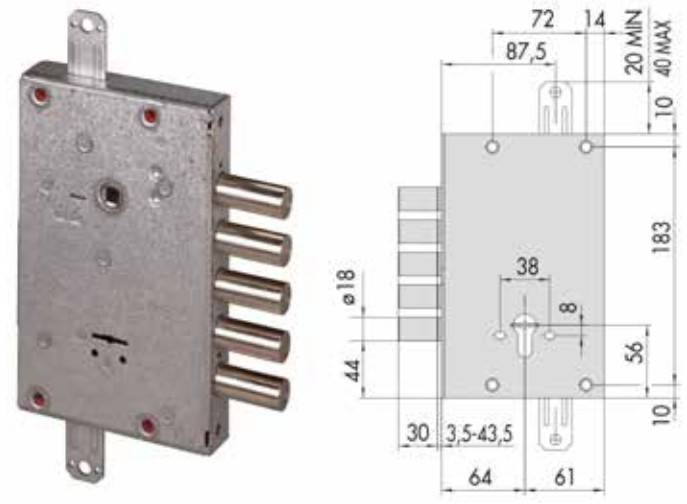

Articolo	Codice	Entrata	Mano	Cf
CI57505280	00038171	64 mm	Ambi	1

SERRATURA DA APPLICARE A CILINDRO

Serratura triplice con doppio cilindro e 3 pistoni più scrocco in basso. Interasse pistone inferiore 45 mm.

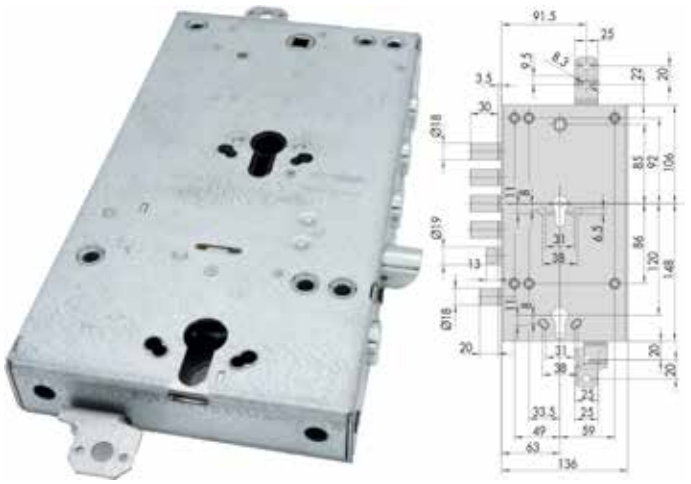

Articolo	Codice	Entrata	Mano	Cf
CIB6764380	00306201	64 mm	Ambi	1

SERRATURA DA APPLICARE DOPPIA MAPPA

Serratura triplice a quattro pistoni più scrocco in alto interasse 25 mm. Con quadro maniglia interasse 85 mm. Dimensione scatola 125 X 203 mm. In dotazione tre chiavi Cisa 00123001.

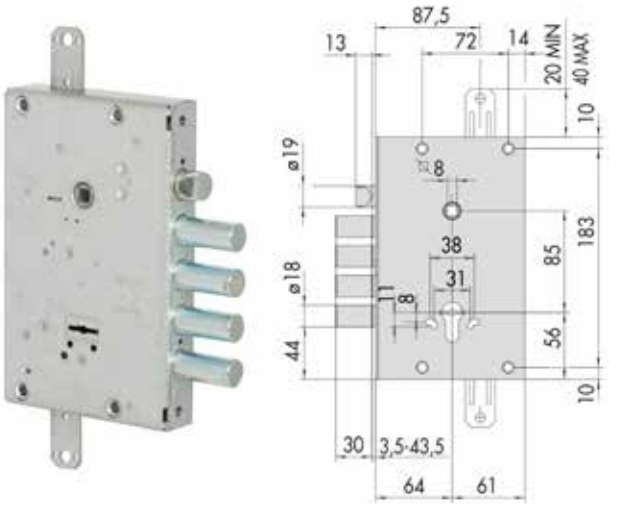

Articolo	Codice	Entrata	Mano	Confezione	Cf
CI57515250	00283304	64 mm	Ambi	Standard	1
CI5751525000CD	00299589	64 mm	Ambi	Industriale	1

Canese Dante
DAL 1959 PROFESSIONISTI NELLA DISTRIBUZIONE

SERRATURA DA APPLICARE DOPPIA MAPPA

CISA

Serratura triplice a quattro pistoni più scrocco in alto interasse 28 mm, con quadro maniglia interasse 85 mm. Dimensione scatola 125 X 203 mm. In dotazione tre chiavi Cisa 00123001. Il codice CI57515680 contiene in più una chiave cantiere.

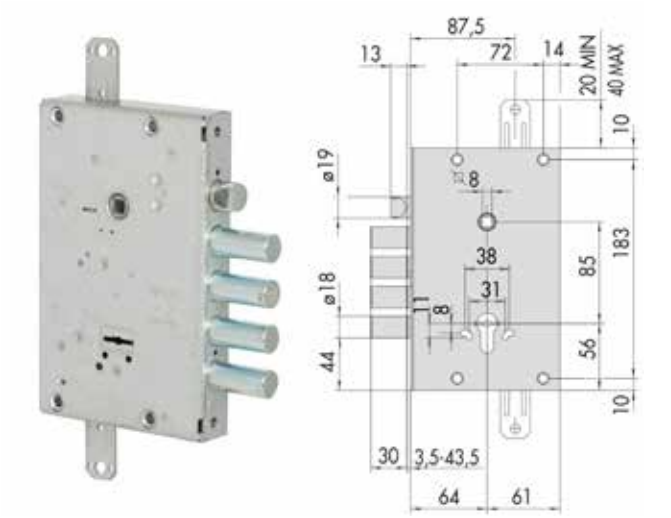

Articolo	Codice	Entrata	Mano	Cf
CI57515280	00038188	64 mm	Ambi	1
CI57515680	00206211	64 mm	Ambi	1

SERRATURA DA APPLICARE DOPPIA MAPPA

CISA

Serratura triplice a tre pistoni più scrocco in alto interasse 38 mm, con quadro maniglia interasse 85 mm. Dimensione scatola 125 X 203 mm. In dotazione tre chiavi corte Cisa 00122001 più 1 chiave di servizio corta articolo 00121001. 4 Mandate. Sporgenza catenacci e scrocco maggiorati di 18 mm. Catenacci avanzati di 21,5 mm. Per ALIAS.

Articolo	Codice	Entrata	Mano	Cf
CI5751658000PG	00306089	64 mm	Ambi	1

SERRATURA DA APPLICARE DOPPIA MAPPA

CISA

Serratura triplice a tre pistoni più scrocco in alto interasse 38 mm, con quadro maniglia interasse 85 mm. Dimensione scatola 125 X 203 mm. In dotazione tre chiavi Cisa 00123001.

Articolo	Codice	Entrata	Mano	Cf
CI57515380	00215237	64 mm	Ambi	1

SERRATURA DA APPLICARE DOPPIA MAPPA

CISA

Serratura triplice a quattro pistoni più scrocco in alto interasse 28 mm, con quadro maniglia interasse 85 mm. Dimensione scatola 125 X 203 mm. In dotazione tre chiavi Cisa 00163001, con chiave di cantiere.

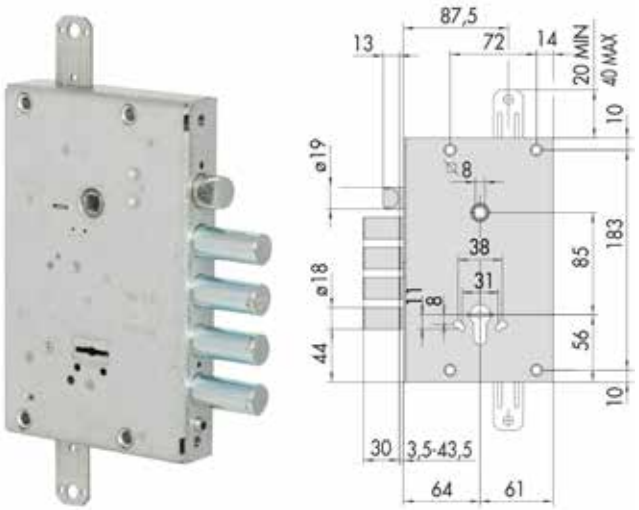

Articolo	Codice	Entrata	Mano	Cf
CI57665480A	00350112	64 mm	Ambi	1

SERRATURA DA APPLICARE RICIFRABILE A DOPPA MAPPA

Serratura caratterizzata dal sistema NEW CAMBIO FACILE consente di cambiare le chiavi di utilizzo senza smontare la serratura o parti di essa, ma esclusivamente con le chiavi. Scatola in acciaio con rivestimento in zinco. Scrocco reversibile zincato alta resistenza. Catenacci in acciaio zincato alta resistenza. Predisposizione per chiusure supplementari. Serratura triplice a quattro pistoni più scrocco in alto interasse 28 mm, con quadro maniglia interasse 85 mm, dimensione scatola 125 X 203 mm, tre chiavi Cisa 00163001, con chiave di cantiere.

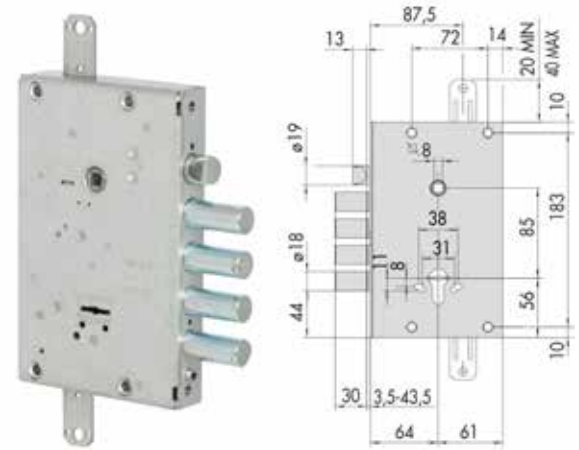

Articolo	Codice	Entrata	Mano	Cf
CI5766525A	00418645	64 mm	Ambi	1

SERRATURA DA APPLICARE DOPPIA MAPPA

Serratura triplice a tre pistoni più scrocco in alto interasse 38 mm, con quadro maniglia interasse 85 mm. Dimensione scatola 125 X 203 mm. In dotazione tre chiavi Cisa 00163001, con chiave di cantiere e new cambio facile.

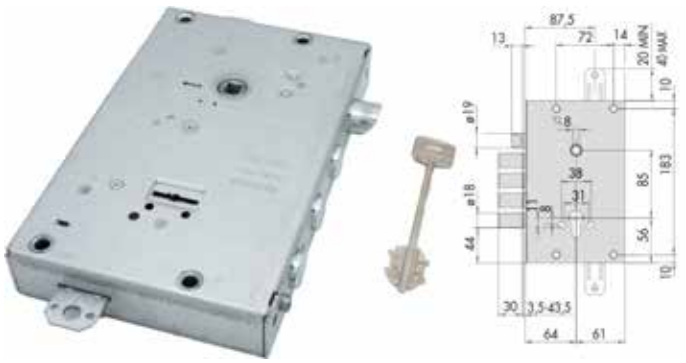

Articolo	Codice	Entrata	Mano	Cf
CI57665380	00304801	64 mm	Ambi	1
CI5766558A	00296663	64 mm	Ambi	1

SERRATURA DA INFILARE A DOPPIA MAPPA

Serratura triplice a quattro pistoni più scrocco in alto interasse 28 mm. Con quadro maniglia interasse 85 mm e frontale da 35 mm.

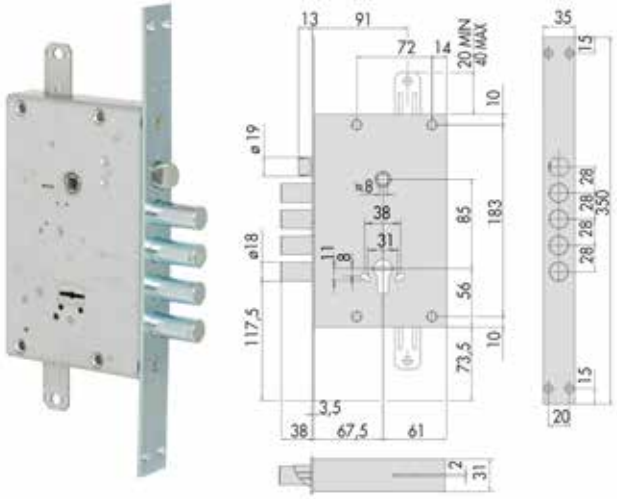

Articolo	Codice	Entrata	Mano	Cf
CI57535480	00306294	67 mm	Ambi	1

SERRATURA ELETTRICA

Serratura triplice a cilindro europeo a quattro pistoni più scrocco in alto interasse 28 mm. Con quadro maniglia interasse 85 mm. Dimensioni scatola 125 X 203 mm. Chiave originale art. 00163001.

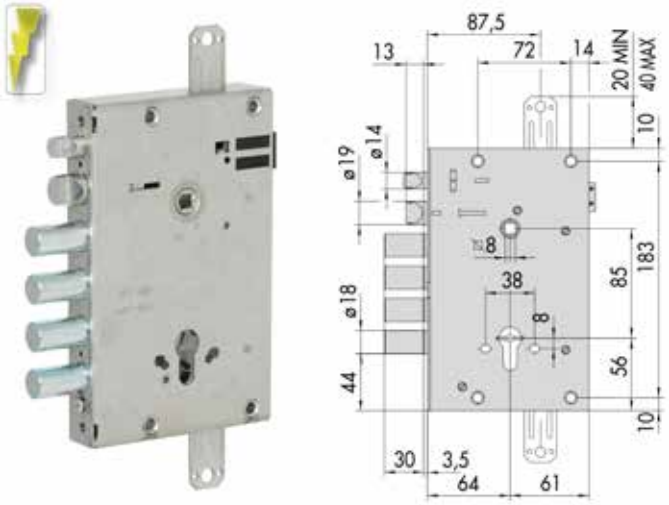

Articolo	Codice	Entrata	Mano	Cf
CI15515280	00337410	64 mm	Ambi	1

SERRATURA ELETTRICA

Serratura triplice a doppia mappa a quattro pistoni più scrocco in alto interasse 28 mm. Con quadro maniglia interasse 85 mm. Dimensioni scatola 125 X 203 mm. Chiave originale art. 00163001.

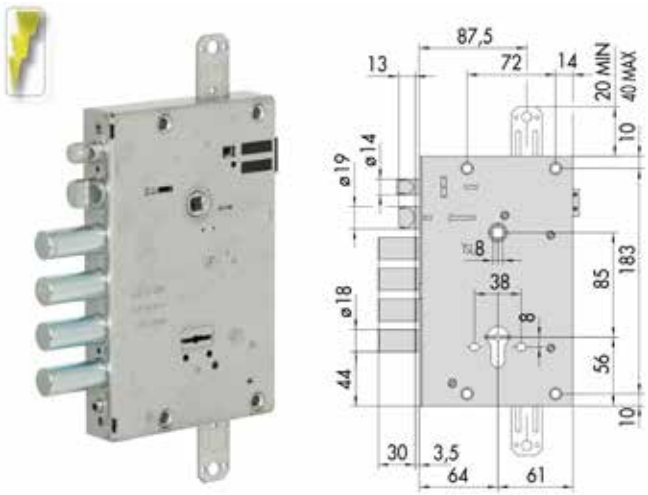

Articolo	Codice	Entrata	Mano	Cf
CI1766528A	00297059	64 mm	Ambi	1

CONTROPIASTRA PER BLINDATO

Contropiastra piana in acciaio nichelato per serrature con catenacci interasse 28 mm.

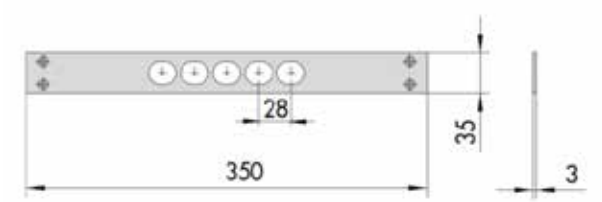

Articolo	Codice	Pz
CI06220020	00296847	*6

CONTROPIASTRA PER BLINDATO

Contropiastra con testata in acciaio zincato alta resistenza per serrature con interasse catenacci 28 mm. Per serrature serie 56500.

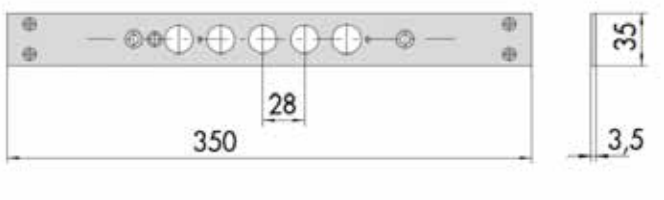

Articolo	Codice	Pz
CI06221010	00296328	*6

ACCESSORI SERRATURE PER BLINDATO

Passacavo a scomparsa con flessibile a molla.

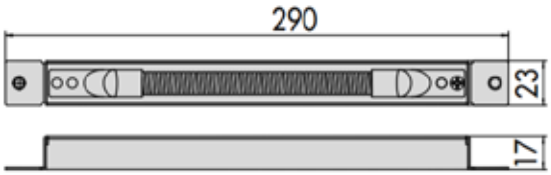

Articolo	Codice	Pz
CI06515150	00268509	*6

COMUNELLO

L'azienda fondata nel 1965 da Vittorio Comunello, ha intrapreso la sua avventura pionieristica creando un' azienda produttrice di componenti per cancelli scorrevoli che in breve conquista, e tuttora mantiene, una posizione di leader sul mercato per innovazione e ricerca della qualità assoluta.

COMUNELLO
LIFE MADE EASY

SERRATURE DA INFILARE A CILINDRO

Serratura ad un punto di chiusura a cilindro europeo con chiavistello a gancio più scrocco, con quadro maniglia.

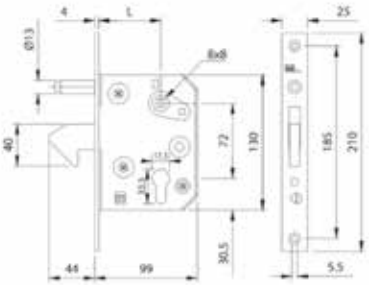

Articolo	Codice	Entrata	Cf
COM0215050	00226714	50 mm	1
COM0215060	00039772	60 mm	1

CONTROPIASTRA

Per serratura serie 215. Finitura zincata.

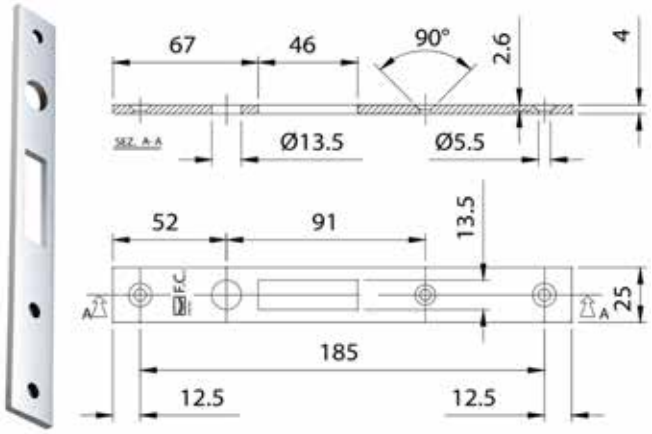

Articolo	Codice	Cf
COM0216	00039789	25

Canese Dante
DAL 1959 PROFESSIONISTI NELLA DISTRIBUZIONE

CORNI

Fermo Corni nell'agosto del 1907 inaugurò una fabbrica di ferramenta, Fabbrica Modenese Utensileria e Ferramenta Corni Bassani & C. La fabbrica nel 1921 assunse il nome di Fabbrica Italiana Serrature Corni & C. Attualmente fa parte del gruppo ASSA ABLOY.

SERRATURA PER MONTANTI

Serratura a cilindro ovale con solo catenaccio, ad una mandata, frontale da 16 mm.

Articolo	Codice	Entrata	Cf
C914.00.15	00046091	15 mm	1

SERRATURA PER MONTANTI MP

Serratura meccanica a cilindro europeo con scrocco e catenaccio alto/basso a 3 punti di chiusura. Con quadro maniglia e interasse 85 mm, frontale piatto da 24 x 3 mm.

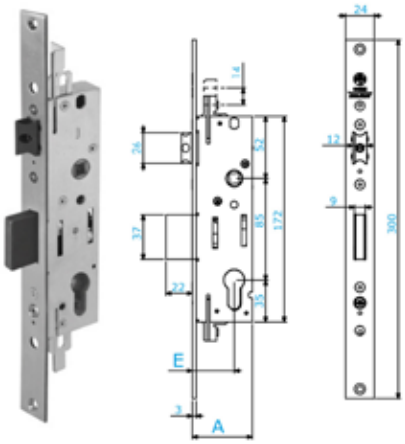

Articolo	Codice	Entrata	Cf
C996.00.25	00319843	25 mm	*12
C996.00.30	00319850	30 mm	*12
C996.00.35	00321273	35 mm	*12
C996.00.40	00319867	40 mm	*12

SERRATURA PER MONTANTI MP

Serratura meccanica a cilindro europeo solo alto/basso a 2 punti di chiusura. Con quadro maniglia e frontale piatto da 24 x 3 mm.

Articolo	Codice	Entrata	Cf
C996.30.25	00320344	25 mm	*12
C996.30.30	00319874	30 mm	*12
C996.30.35	00319881	35 mm	*12
C996.30.40	00320351	40 mm	*12

SERRATURA PER MONTANTI MP ELETTRICA

Serratura elettrica a cilindro europeo con scrocco e catenaccio alto/basso a 3 punti di chiusura. Con quadro maniglia e interasse 85 mm. Frontale piatto 24 x 3 mm.

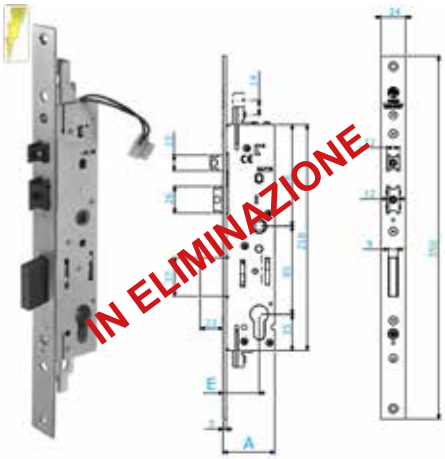

Articolo	Codice	Entrata	Cf
C997.00.25	00320054	25 mm	*12
C997.00.30	00320061	30 mm	*12
C997.00.35	00320078	35 mm	*12
C997.00.40	00320085	40 mm	*12

SERRATURA PER MONTANTI MP ELETTRICA

CORNI ASSA ABLOY

Serratura elettrica a cilindro europeo con solo scrocco a 1 punto di chiusura. Con quadro maniglia e interasse 85 mm. Frontale piatto 24 x 3 mm.

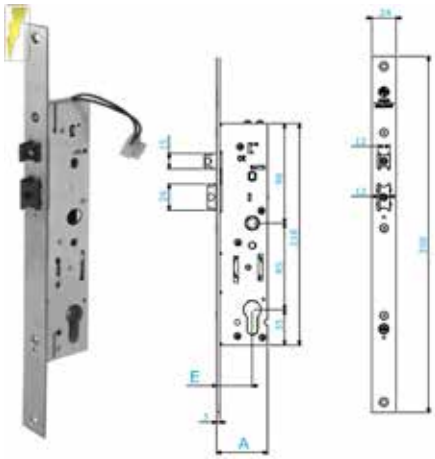

Articolo	Codice	Entrata	Cf
C997.50.30	00320108	30 mm	*12
C997.50.35	00320115	35 mm	*12
C997.50.40	00320122	40 mm	*12

SERRATURA MULTIPUNTO AD INGRANAGGI

CORNI ASSA ABLOY

Serratura multipunto con scrocco e rullo intercambiabili, occludendo il foro con il tappo in dotazione, si trasforma in solo catenaccio. Regolazione della profondità dello scrocco da 8 a 15 mm e del rullo da 6 a 15 mm. Catenacci avanzati. Frontale a U da 24 x 6 mm; lunghezza fissa di 1606 mm. Interasse 85 mm. Abbinabile a cilindro standard DIN.

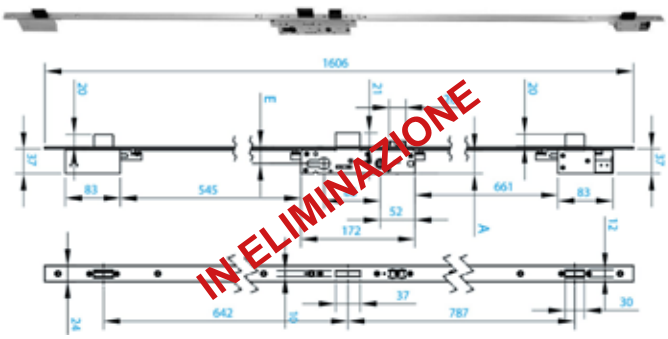

Articolo	Codice	Entrata	Cf
C991.11.30.080	00397223	30 mm	1

ACCESSORI PER ALLUMINIO

CORNI ASSA ABLOY

Rullo MP3 per tutta la piattaforma MP.

Articolo	Codice	Finitura	Cf
C0399110000	00319898	Zincato	1

CONTROPIASTRA

CORNI ASSA ABLOY

Per corni TRAL e Yale Y8T. In acciaio zincato. Frontale da 25 x 3 mm.

Articolo	Codice	Cf
C0221001000	00331449	*12

CONTROPIASTRA INIVERSALE MP1

CORNI ASSA ABLOY

Kit contropiastre per porte in alluminio. Per serrature MP1. Finitura inox nero.

Articolo	Codice	Informazioni	Cf
C0299640000	00320139	Kit per camera europea	*12
C0299641000	00331302	Kit contropiastre in ferro	*12

CONTROPIASTRA INIVERSALE MP1

CORNI ASSA ABLOY

Kit contropiastre per porte in alluminio. Per serrature MP1. Finitura inox nero.

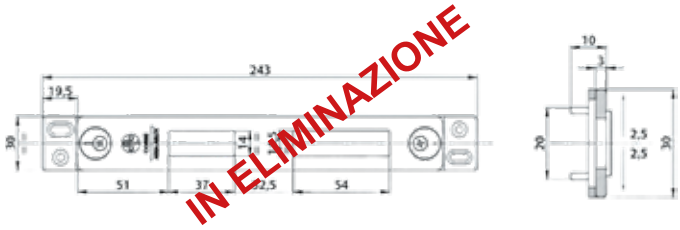

Articolo	Codice	Informazioni	Cf
C0299643000	00320146	kit per R40-R50	*12

50D | Dierre

YOUR HOME, YOUR LIFE

Dierre è il Player mondiale che vanta la più ampia gamma di chiusure per i settori residenziale, commerciale, industriale, civile e alberghiero. Produce in Italia porte blindate ed interne, porte e portoni tagliafuoco, portoni per garage, porte per cantine, grate e persiane blindate. Dierre realizza in modo autonomo tutti i componenti nel settore ferramenta, per la sua produzione e per tutte le esigenze della sua clientela.

DIERRE SPA - Strada Statale per Chieri 66/15
14019 Villanova d'Asti (AT) - Italy
tel +39 0141.949411
www.dierre.com

SERRATURE

A DOPPIA MAPPA

A CILINDRO

CILINDRI DI ALTA SICUREZZA

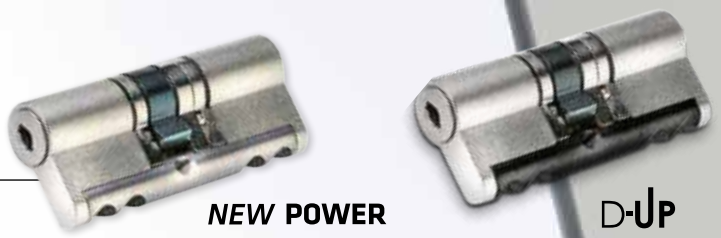

NEW **POWER**

D-UP

CHIAVI

Jack KEY

Easy KEY

DEFENDER MAGNETICO

DIERRE

Fondata nel 1975, Dierre è la società leader nel mondo nella produzione di porte blindate e leader in Italia nella produzione e vendita di porte per interni e serramenti per esterni.

THE ITALIAN STYLE DOOR

Dierre

YOUR HOME, YOUR LIFE

SERRATURA AD APPLICARE A CILINDRO

Serratura triplice con scrocco azionato dal quadro maniglia 8 mm. Con pomolo a frizione, esso aziona i catenacci che si bloccano girando la chiave, una volta bloccati il pomolo gira a vuoto. In dotazione mostrina interna ed esterna in alluminio anodizzato bronzo.

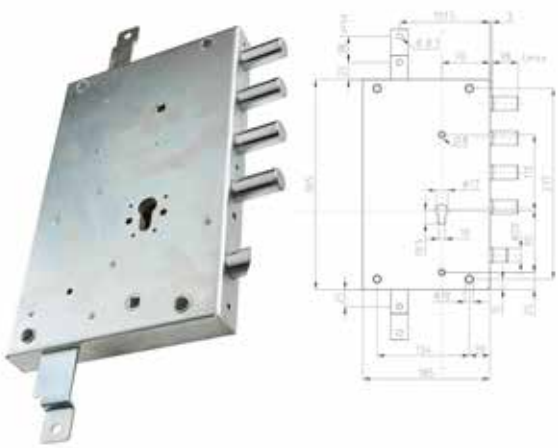

Articolo	Codice	Entrata	Mano	Cf
ATRASERNE04DX	00396981	70 mm	Dx	1
ATRASERNE04SX	00396998	70 mm	Sx	1

SERRATURA DA APPLICARE A CILINDRO

Serratura senza scrocco. Entrata chiave 70 mm e corsa 36 mm. Montaggio cilindro con viti passanti e staffa di bloccaggio. Interasse 37 mm.

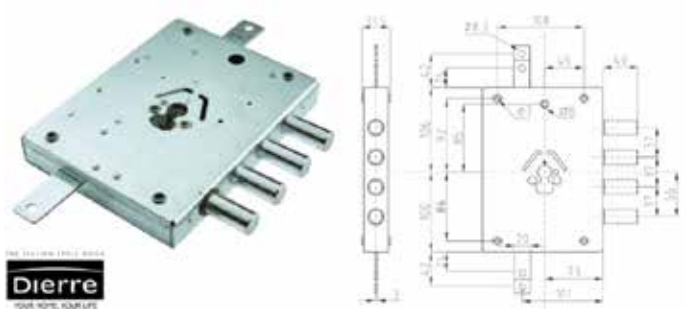

Articolo	Codice	Entrata	Mano	Cf
ATRASERNE457SX	00360920	70 mm	Sx	1
ATRASERNE457DX	00360920	70 mm	Dx	1

SERRATURA DA APPLICARE A CILINDRO

Serratura triplice a 3 catenacci senza scrocco, interasse 56. Dimensione scatola 150,5 X 206 mm. 3 mandate.

Articolo	Codice	Entrata	Mano	Cf
ATRASERNE44567DX	00362597	73 mm	Dx	1
ATRASERNE44567SX	00362603	73 mm	Sx	1

SERRATURA DA APPLICARE A CILINDRO

Serratura triplice a cilindro europeo con 3 pistoni senza scrocco interasse 56 mm, dimensioni scatola 142 X 206. Con chiave cantiere e kit di fissaggio cilindro.

Articolo	Codice	Entrata	Mano	Cf
ATRASER32YDX	00314831	63 mm	dx	1
ATRASER32YSX	00314848	63 mm	sx	1

Canese Dante
DAL 1959 PROFESSIONISTI NELLA DISTRIBUZIONE

SERRATURA DA APPLICARE A CILINDRO

Serratura triplice a cilindro europeo con rinforzo al manganese con quattro pistoni più scrocco in basso interasse 28 mm, con quadro maniglia interasse 85 mm, dimensione scatola 150,5 X 206 mm.

Articolo	Codice	Entrata	Mano	Cf
ATRASER436ID	00290968	73 mm	dx	1
ATRASER436IS	00287951	73 mm	sx	1

SERRATURA DA APPLICARE A CILINDRO

Serratura triplice a cilindro europeo con 4 pistoni più scrocco in basso interasse 28 mm, dimensione scatola 152 X 206 mm.

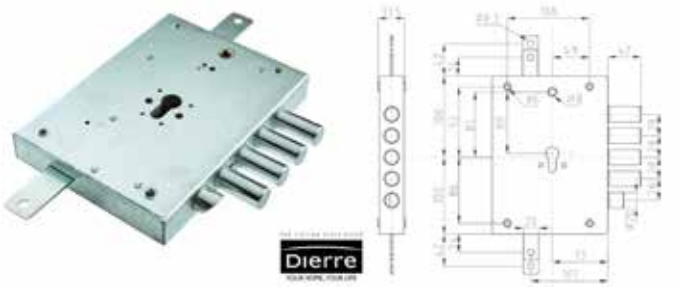

Articolo	Codice	Entrata	Mano	Cf
ATRASERNE01DX	00281256	73 mm	dx	1
ATRASERNE01SX	00281263	73 mm	sx	1

SERRATURA DA APPLICARE A CILINDRO

Serrature triplice a cilindro europeo con 4 pistoni più scrocco in basso interasse 28 mm, con quadro maniglia interasse 85 mm, dimensione scatola 150,5 X 206 mm. Per conversione Serrature Art. 7111-7112.

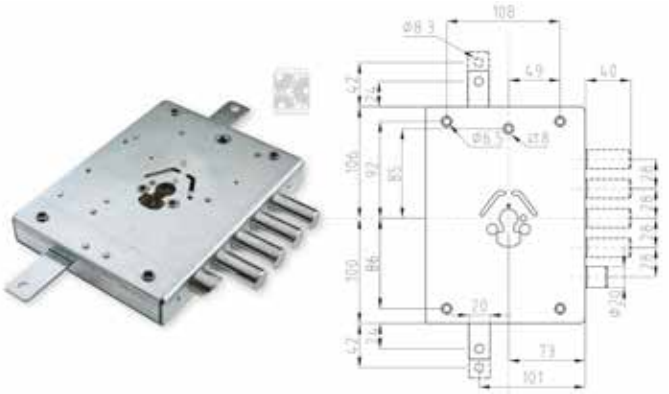

Articolo	Codice	Entrata	Mano	Confez.	Cf
ATRASERNE42/7DX	00290661	73 mm	dx	Scatola	1
ATRASERNE42/7SX	00290678	73 mm	sx	Scatola	1
ATRASERNE42/7DXIND	00372831	73 mm	Dx	Sacchetto	1
ATRASERNE42/7SXIND	00372848	73 mm	Sx	Sacchetto	1

SERRATURA DA APPLICARE A CILINDRO

Serrature triplice a cilindro europeo con 4 pistoni più scrocco in basso interasse 28 mm, con quadro maniglia interasse 85 mm, dimensione scatola 150,5 X 206 mm. Per conversione serrature Art. 6111-6112.

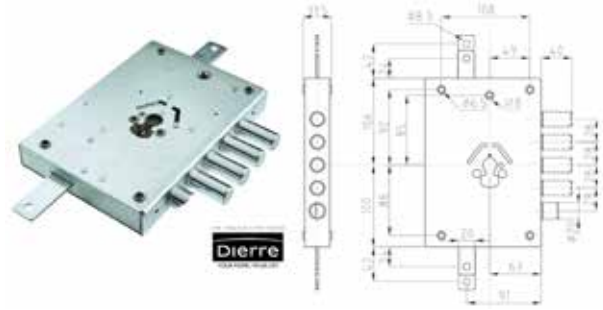

Articolo	Codice	Entrata	Mano	Cf
ATRASERNE42DX	00327541	63 mm	dx	1
ATRASERNE42SX	00327558	63 mm	sx	1

SERRATURA DA APPLICARE A CILINDRO

Serratura triplice a cilindro europeo con 3 pistoni più scrocco in basso interasse 37 mm, con quadro maniglia interasse 85 mm, dimensione scatola 152 X 206.

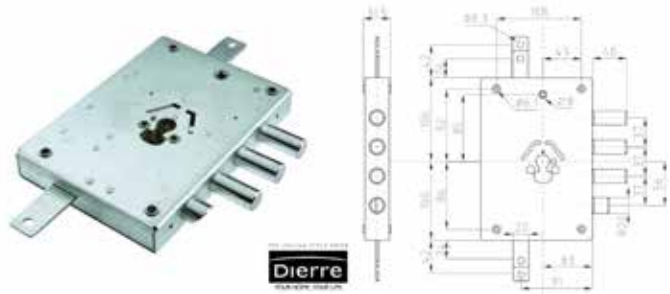

Articolo	Codice	Entrata	Mano	Cf
ATRASERNE43DX	00318648	63 mm	dx	1
ATRASERNE43SX	00320979	63 mm	sx	1
ATRASERNE43/7DX	00290685	73 mm	dx	1
ATRASERNE43/7SX	00290692	73 mm	sx	1

SERRATURA DA APPLICARE A DOPPIA MAPPA

Serratura ferroglietto, corsa catenaccio 44 mm.

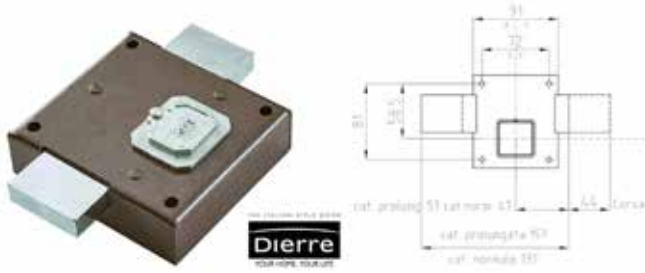

Articolo	Codice	Entrata regolabile	Cf
ATRAFER0100	00218603	45/60 mm	1

SERRATURA DA APPLICARE A CILINDRO

Serratura triplice a cilindro europeo con 5 pistoni senza scrocco interasse 28, dimensione scatola 142 X 206 mm.

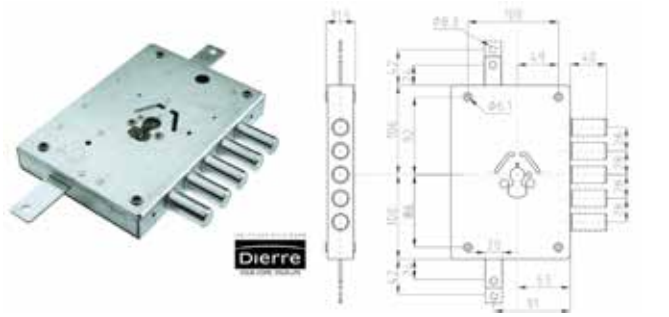

Articolo	Codice	Entrata	Mano	Cf
ATRASERNE44DX	00346429	63 mm	dx	1
ATRASERNE44SX	00346436	63 mm	sx	1

SERRATURA AD APPLICARE A CILINDRO

Serratura triplice a 5 catenacci interasse 28 mm senza scrocco; con comando catenacci ed aste tramite quadro maniglia Q.8 e blocco serratura con chiave cilindro.

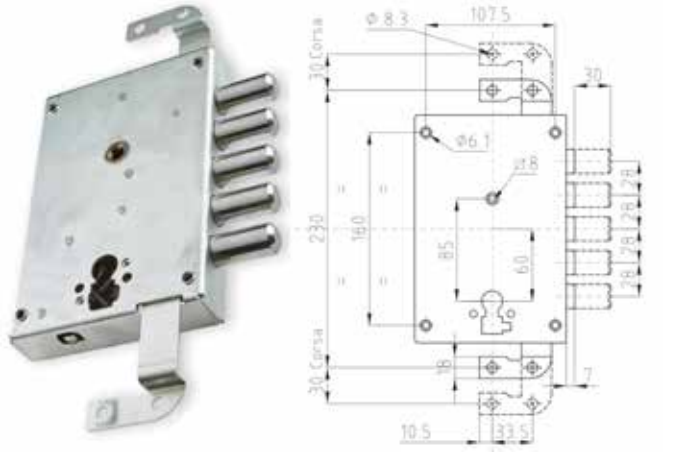

Articolo	Codice	Entrata	Mano	Cf
ATRASERNS50DX	00372626	63 mm	Dx	1
ATRASERNS50SX	00372633	63 mm	Sx	1

SERRATURA DA APPLICARE A DOPPIA MAPPA

Serratura triplice a tre pistoni senza scrocco interasse 56 mm, dimensione scatola 142 X 205 mm, rif. Chiave Silca 5AT7. Con blocchetto Atra Mia e chiave cantiere.

Articolo	Codice	Entrata	Mano	Cf
ATRASER6031	00236317	63 mm	dx	1
ATRASER6032	00236324	63 mm	sx	1

SERRATURA DA APPLICARE A DOPPIA MAPPA

Serratura triplice a quattro pistoni più scrocco interasse 28 mm, con quadro maniglia interasse 85 mm, dimensione scatola 142 X 206 mm, rif. Chiave Silca 5AT7.

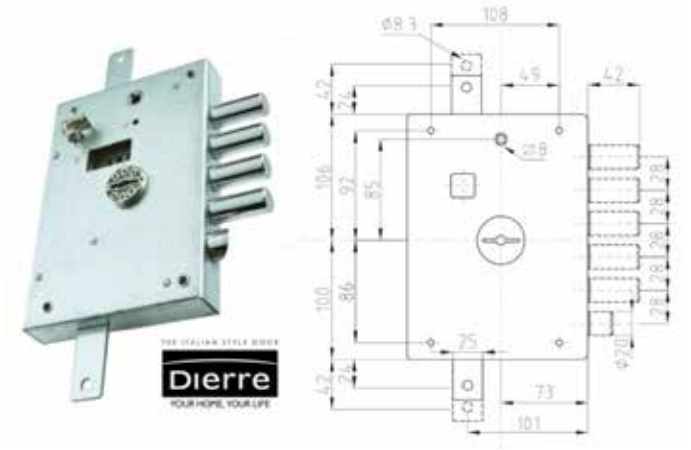

Articolo	Codice	Entrata	Mano	Cf
ATRASER6111	00210171	63 mm	dx	1
ATRASER6112	00210188	63 mm	sx	1
ATRASER7111	00007023	73 mm	dx	1
ATRASER7112	00007030	73 mm	sx	1

SERRATURA DA APPLICARE A DOPPIA MAPPA

Serratura triplice a tre pistoni più scrocco in basso interasse 37 mm, con quadro maniglia interasse 85 mm, dimensione scatola 150 X 206 mm, rif. Chiave Silca 5AT7.

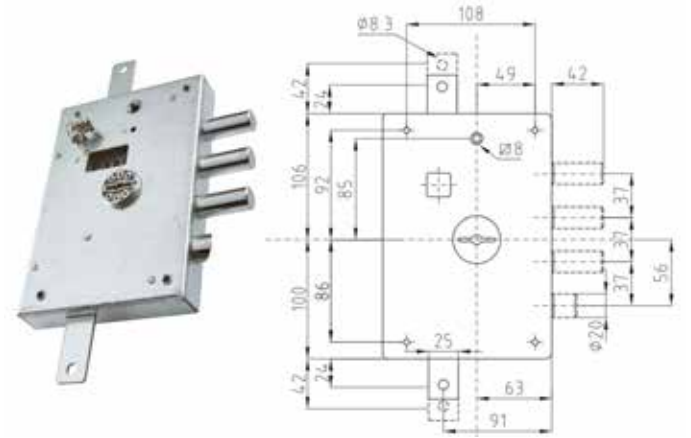

Articolo	Codice	Entrata	Mano	Cf
ATRASER6141	00370554	63 mm	Dx	1
ATRASER6142	00370561	63 mm	Sx	1
ATRASER7141	00290708	73 mm	dx	1
ATRASER7142	00290715	73 mm	sx	1

Canese Dante
DAL 1959 PROFESSIONISTI NELLA DISTRIBUZIONE

SERRATURE INFILARE DOPPIA MAPPA

Dierre

Serratura triplice con 3 catenacci interasse 37 mm più scrocco in alto interasse 120 mm. I catenacci sono azionati dal quadro maniglia in fondo interasse 120 mm. Lo scrocco è azionato da chiave e da quadro maniglia in alto interasse 80 mm. Frontale da 30 mm. Dimensioni scatola 265 x 75 mm.

Articolo	Codice	Entrata	Cf
ATRASERNS31	00359030	45 mm	1

SERRATURA PLURISISTEMA

Dierre

Serratura doppia triplice a doppia mappa con 4 pistoni più scrocco in basso interasse 28; con cilindro in fondo con ulteriori due catenacci interasse 37. Misura scatola 142 x 258. Con quadro maniglia interasse 85. Con blocchetto Atra MIA. Con chiave cantiere e kit di fissaggio cilindro. La serratura inferiore a cilindro chiude l'entrata chiave superiore con l'uscita laterale dei catenacci.

Articolo	Codice	Entrata	Mano	Cf
ATRASERNE18DX	00321563	73 mm	dx	1
ATRASERNE18SX	00321570	73 mm	sx	1

SERRATURA PLURISISTEMA

Dierre

Serratura doppia triplice a doppia mappa con 4 pistoni più scrocco in basso interasse 28; con cilindro in fondo con ulteriori due catenacci interasse 37. Misura scatola 142 x 258. Con quadro maniglia interasse 85. Con blocchetto Atra MIA. Con chiave cantiere e kit di fissaggio cilindro. La serratura inferiore a cilindro chiude l'entrata chiave superiore con l'uscita laterale dei catenacci.

Articolo	Codice	Entrata	Mano	Cf
ATRASERNE19DX	00314855	73 mm	dx	1
ATRASERNE19SX	00314862	73 mm	sx	1

SERRATURA PLURISISTEMA

Dierre

Doppia serratura triplice a 3 pistoni più scrocco in basso interasse 37 mm, con quadro maniglia interasse 85 mm. Con doppia mappa supplementare in fondo interasse 112 mm. Dimensioni scatola 152 x 254 mm. In dotazione blocchetto Atra Mia e chiuditoppa.

Articolo	Codice	Entrata	Mano	Cf
ATRASER7171	00298254	73 mm	Dx	1

SERRATURA PLURISISTEMA

Dierre

Serratura triplice a doppia serratura a doppia mappa con quattro pistoni più scrocco in basso interasse 28 mm e due ulteriori pistoni in fondo interasse 28 mm. Dimensione scatola 152 X 154 mm.

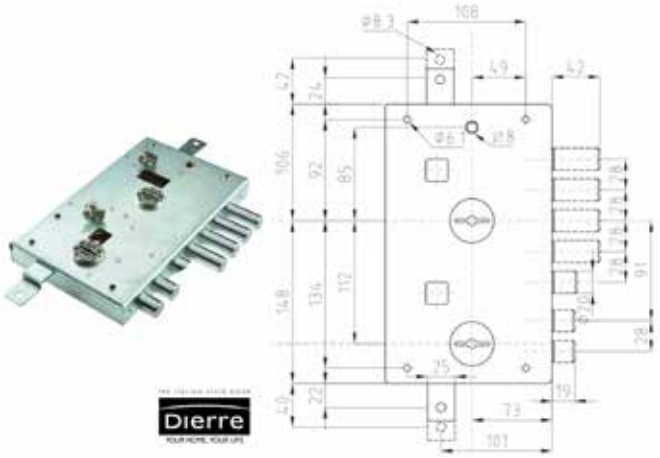

Articolo	Codice	Entrata	Mano	Cf
ATRASER7191	00249034	73 mm	dx	1
ATRASER7192	00249041	73 mm	sx	1

SERRATURA A DOPPIO CILINDRO

Dierre

Serratura triplice a doppio cilindro europeo con 4 pistoni più scrocco in basso interasse 28 mm più due pistoni in fondo, con quadro maniglia interasse 85 mm. La serratura inferiore aziona i catenacci inferiori e blocca la serratura superiore. Dimensione scatola 152 X 258 mm.

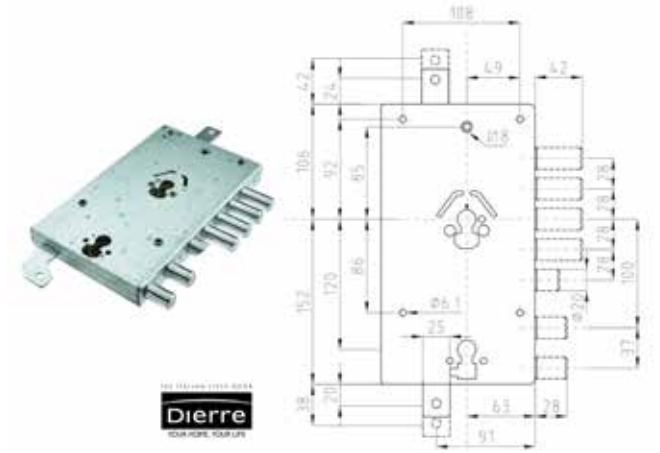

Articolo	Codice	Entrata	Mano	Cf
ATRASERNE467DX	00308540	73 mm	dx	1
ATRASERNE467SX	00308557	73 mm	sx	1

DOM CR

Fondata nel 1955, DOM CR S.p.A. (ex CR Serrature) ha conquistato e consolidato nel corso degli anni una posizione di rilievo sul mercato nazionale e rappresenta oggi una delle società più importanti e prestigiose del settore. Una qualità costante ed un approccio professionale hanno permesso di consolidare un'alta reputazione presso tutti i clienti del marchio.

SERRATURA DA APPLICARE A CILINDRO

Serratura laterale ad un punto di chiusura, a 5 catenacci senza scrocco. Dimensione scatola 130 X 164 mm.

Articolo	Codice	Entrata	Interasse	Mano	Cf
CR2000PENSX	00341127	60,5 mm	28 mm	Sx	1

SERRATURA DA APPLICARE A CILINDRO

Serratura laterale ad un punto di chiusura, a 4 catenacci più lo scrocco al centro con levetta interna. Dimensione scatola 130 X 164 mm.

Articolo	Codice	Entrata	Interasse	Mano	Cf
CR2050PENDX	00323253	60,5 mm	28 mm	Dx	1
CR2050PENSX	00323260	60,5 mm	28 mm	Sx	1

SERRATURA DA APPLICARE A CILINDRO

Serratura triplice, a 5 catenacci senza scrocco. Dimensione scatola 130 X 164 mm.

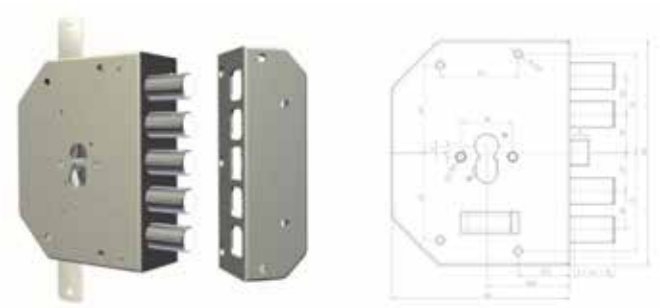

Articolo	Codice	Entrata	Interasse	Mano	Cf
CR2200PENDX	00318013	60,5 mm	28 mm	Dx	1

SERRATURA DA APPLICARE A CILINDRO

Serratura triplice, a 4 catenacci più lo scrocco al centro con levetta interna. Dimensione scatola 130 X 164 mm.

Articolo	Codice	Entrata	Interasse	Mano	Cf
CR2250PENDX	00317399	60,5 mm	28 mm	Dx	1
CR2250PENSX	00317405	60,5 mm	28 mm	Sx	1

SERRATURA DA APPLICARE A CILINDRO

Serratura quintuplice a 5 catenacci senza scrocco. Dimensione scatola 130 X 164 mm.

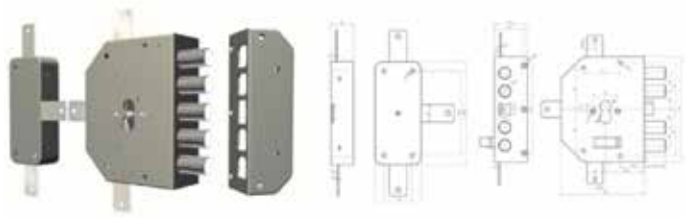

Articolo	Codice	Entrata	Interasse	Mano	Cf
CR2300PENDX	00299657	60,5 mm	28 mm	Dx	1

Canese Dante
DAL 1959 PROFESSIONISTI NELLA DISTRIBUZIONE

SERRATURA DA APPLICARE A CILINDRO

Serratura quintuplice a 4 catenacci più scrocco al centro con levetta interna. Dimensione scatola 130 X 164 mm.

Articolo	Codice	Entrata	Interasse	Mano	Cf
CR2350PENDX	00341134	60,5 mm	28 mm	Dx	1
CR2350PENSX	00341141	60,5 mm	28 mm	Sx	1

SERRATURA DA APPLICARE DOPPIA MAPPA

Serratura laterale ad un punto di chiusura, a 5 pistoni senza scrocco. Dimensione scatola 130 X 164 mm.

Articolo	Codice	Entrata	Interasse	Mano	Cf
CR2000DX	00044134	60,5 mm	28 mm	Dx	1
CR2000SX	00044141	60,5 mm	28 mm	Sx	1

SERRATURA DA APPLICARE DOPPIA MAPPA

Serratura laterale ad un punto di chiusura, a 3 pistoni senza scrocco. Dimensone scatola 130 X 100 mm.

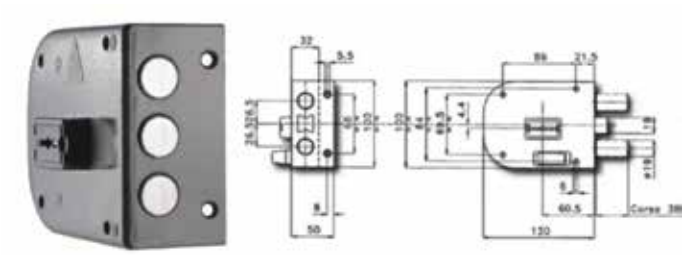

Articolo	Codice	Entrata	Interasse	Mano	Cf
CR1800DX	00044042	60,5 mm	26,5 mm	Dx	1
CR1800SX	00044059	60,5 mm	26,5 mm	Sx	1

SERRATURA DA APPLICARE DOPPIA MAPPA

Serratura laterale ad un punto di chiusura, a 5 pistoni senza scrocco, con sicurezza MRX. Dimensione scatola 130 X 164 mm.

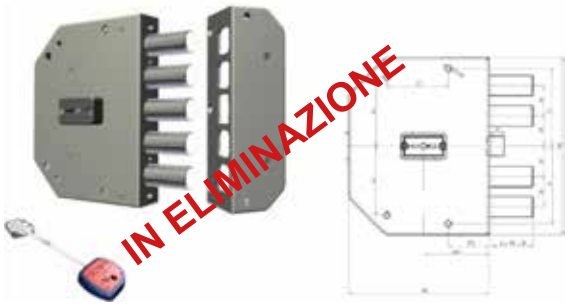

Articolo	Codice	Entrata	Interasse	Mano	Cf
CR2000MRX-01N	00327107	60,5 mm	28 mm	Dx	1
CR2000MRX-51N	00327114	60,5 mm	28 mm	Sx	1

SERRATURA DA APPLICARE DOPPIA MAPPA

Serratura laterale ad un punto di chiusura, a 2 pistoni più scrocco centrale azionabile da levetta interna. Dimensione scatola 130 X 100 mm.

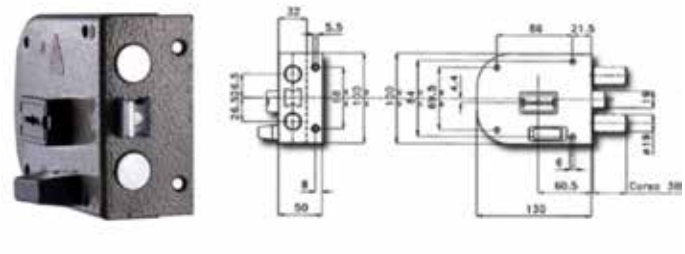

Articolo	Codice	Entrata	Interasse	Mano	Cf
CR1850DX	00044066	60,5 mm	26,5 mm	Dx	1
CR1850SX	00044073	60,5 mm	26,5 mm	Sx	1

SERRATURA DA APPLICARE DOPPIA MAPPA

Serratura laterale ad un punto di chiusura, a 4 pistoni più scrocco centrale azionabile da levetta interna. Dimensione scatola 130 X 164 mm.

Articolo	Codice	Entrata	Interasse	Mano	Cf
CR2050DX	00044158	60,5 mm	28 mm	Dx	1
CR2050SX	00044165	60,5 mm	28 mm	Sx	1

SERRATURA DA APPLICARE DOPPIA MAPPA

Serratura laterale triplice, a 5 pistoni senza scrocco. Dimensione scatola 130 X 164 mm.

Articolo	Codice	Entrata	Interasse	Mano	Cf
CR2200DX	00044288	60,5 mm	28 mm	Dx	1
CR2200SX	00044295	60,5 mm	28 mm	Sx	1

SERRATURA DA APPLICARE DOPPIA MAPPA

Serratura laterale triplice, a 5 pistoni senza scrocco, con sicurezza MRX. Dimensione scatola 130 X 164 mm.

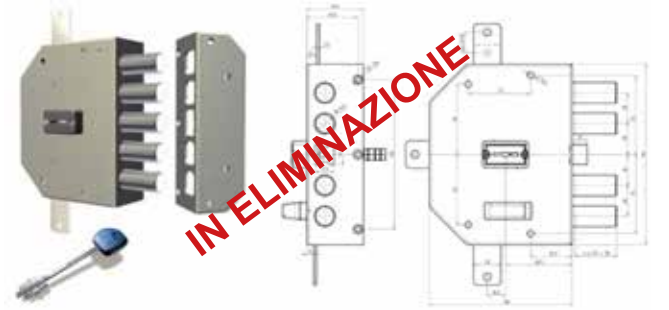

Articolo	Codice	Entrata	Interasse	Mano	Cf
CR2200MRX-01N	00327121	60,5 mm	28 mm	Dx	1
CR2200MRX-51N	00327138	60,5 mm	28 mm	Sx	1

SERRATURA DA APPLICARE DOPPIA MAPPA

Serratura laterale triplice, a 4 pistoni più scrocco centrale azionabile da levetta interna. Dimensione scatola 130 X 164 mm.

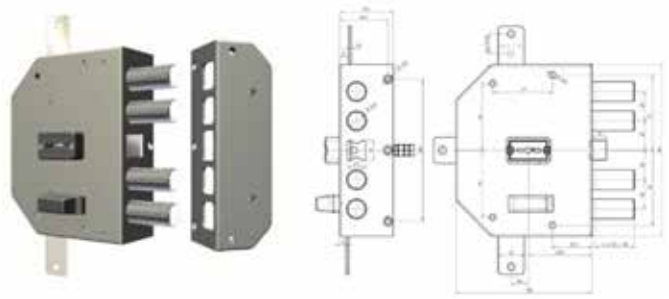

Articolo	Codice	Entrata	Interasse	Mano	Cf
CR2250DX	00044370	60,5 mm	28 mm	Dx	1

SERRATURA DA APPLICARE DOPPIA MAPPA

Serratura laterale triplice, a 4 pistoni più scrocco centrale azionabile da levetta interna, con sicurezza MRX. Dimensione scatola 130 X 164 mm.

Articolo	Codice	Entrata	Interasse	Mano	Cf
CR2250MRXSX	00317054	60,5 mm	28 mm	Sx	1

SERRATURA DA APPLICARE DOPPIA MAPPA

Serratura laterale quintuplice, a 5 pistoni senza scrocco. Dimensione scatola 130 X 164 mm.

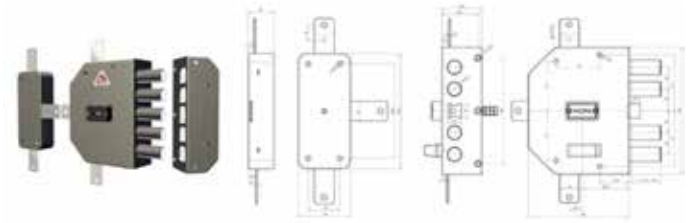

Articolo	Codice	Entrata	Interasse	Mano	Cf
CR2300DX	00044554	60,5 mm	28 mm	Dx	1
CR2300SX	00044561	60,5 mm	28 mm	Sx	1

SERRATURA DA APPLICARE DOPPIA MAPPA

Serratura laterale quintuplice, a 4 pistoni più scrocco centrale azionabile da levetta interna. Dimensione scatola 130 X 164 mm.

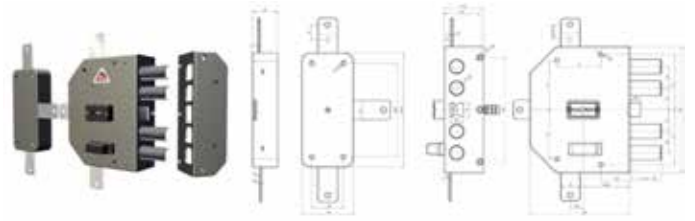

Articolo	Codice	Entrata	Interasse	Mano	Cf
CR2350DX	00044578	60,5 mm	28 mm	Dx	1
CR2350SX	00044585	60,5 mm	28 mm	Sx	1

Canese Dante
DAL 1959 PROFESSIONISTI NELLA DISTRIBUZIONE

SERRATURA A POMPA DA APPLICARE

Serratura laterale con cilindro a pompa sul lato esterno. Ad un punto di chiusura con pomolo interno. Corsa catenaccio 38 mm. In dotazione 3 chiavi articolo 12. Dimensione scatola 91 X 109 mm.

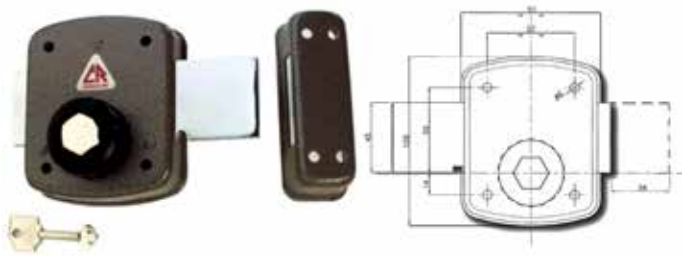

Articolo	Codice	Lung cil.	Mano	Cf
CR1500	00043960	50 mm	Ambi	1

SERRATURA DA APPLICARE A CILINDRO

Serratura con cilindro tondo K55 con protezione anti-picking e canotto in acciaio temprato. Senza scrocco. Con 1 punto di chiusura. Reversibile. Chiave piatta reversibile con testa ergonomica in plastica e carta di proprietà. Con trattamento anticorrosione applicato a tutti i componenti della serratura. Dimensione scatola 91 x 109 mm.

Articolo	Codice	Lung cil.	Mano	Cf
CR1500-01/K5529	00391313	50 mm	Ambi	1

SERRATURA A POMPA DA APPLICARE

Serratura laterale con cilindro a pompa sul lato esterno. Ad un punto di chiusura con pomolo interno. Corsa catenaccio 152 mm. In dotazione 3 chiavi articolo 12. Dimensione scatola 91 X 109 mm.

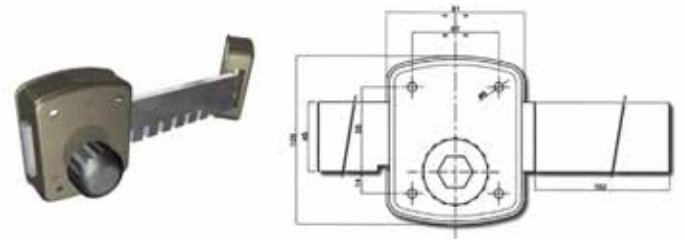

Articolo	Codice	Lung cil.	Mano	Cf
CR1500L	00043977	50 mm	Ambi	1

SERRATURA DA APPLICARE A CILINDRO

Serratura con cilindro tondo K55 con protezione anti-picking e canotto in acciaio temprato. Senza scrocco. Con 1 punto di chiusura. Reversibile. Chiave piatta reversibile con testa ergonomica in plastica e carta di proprietà. Con trattamento anticorrosione applicato a tutti i componenti della serratura. Dimensione scatola 91 x 109 mm.

Articolo	Codice	Lung cil.	Mano	Cf
CR1500L-51K55/29	00392372	50 mm	Sx	1
CR1500L-01K55/29	00391320	50 mm	Dx	1

SERRATURA A POMPA DA APPLICARE

Serratura laterale ad un punto di chiusura, a 3 catenacci senza scrocco interasse 26,5 mm, con pomolo interno. Dimensione scatola 130 X 100 mm.

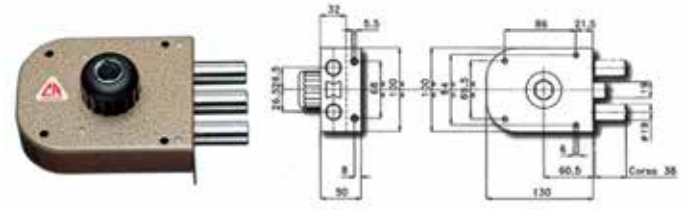

Articolo	Codice	Lung cil.	Mano	Cf
CR1600DX	00043991	50 mm	Dx	1
CR1600SX	00044004	50 mm	Sx	1

SERRATURA DA APPLICARE A CILINDRO

Serratura con cilindro tondo K55 con protezione anti-picking e canotto in acciaio temprato. Con 3 catenacci senza scrocco. Con 1 punto di chiusura. Reversibile. Chiave piatta reversibile con testa ergonomica in plastica e carta di proprietà. Con trattamento anticorrosione applicato a tutti i componenti della serratura. Dimensione scatola 100 x 130 mm.

Articolo	Codice	Lung cil.	Interasse	Mano	Cf
CR1600-51K55/29	00392389	50 mm	26,5 mm	Sx	1
CR1600-01K55/29	00391337	50 mm	26,5 mm	Dx	1

SERRATURA A POMPA DA APPLICARE

Serratura laterale ad un punto di chiusura, a 2 catenacci più scrocco centrale interasse 26,5 mm, con pomolo interno. Dimensione scatola 130 X 100 mm.

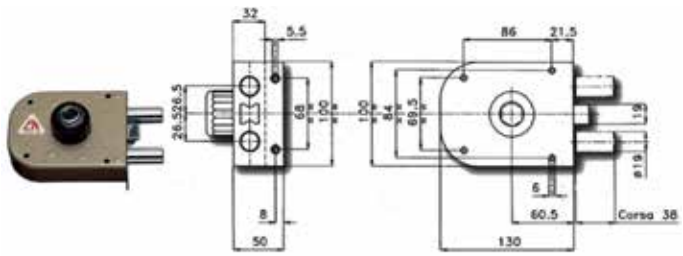

Articolo	Codice	Lung cil.	Mano	Cf
CR1650DX	00044011	50 mm	Dx	1
CR1650SX	00044028	50 mm	Sx	1
CR165060SX	00267670	60 mm	Sx	1

SERRATURA DA APPLICARE A CILINDRO

Serratura con cilindro tondo K55 con protezione anti-picking e canotto in acciaio temprato. Con 2 catenacci e scrocco. Con 1 punto di chiusura. Reversibile. Chiave piatta reversibile con testa ergonomica in plastica e carta di proprietà. Con trattamento anticorrosione applicato a tutti i componenti della serratura. Dimensione scatola 100 x 130 mm.

Articolo	Codice	Lung cil.	Interasse	Mano	Cf
CR1650-51K55/29	00392396	50 mm	53 mm	Sx	1
CR1650-01K55/29	00391344	50 mm	53 mm	Dx	1

SERRATURA DA APPLICARE A CILINDRO

Serratura con cilindro brevettato T200 con protezione anti-picking e canotto in acciaio temprato. Con 2 catenacci e scrocco. Con 1 punto di chiusura. Reversibile. Chiave piatta reversibile con testa ergonomica in plastica e carta di proprietà. Con trattamento anticorrosione applicato a tutti i componenti della serratura. Dimensione scatola 100 x 130 mm.

Articolo	Codice	Lung cil.	Interasse	Mano	Cf
CR1650-02T200/29DX	00422369	50 mm	53 mm	Dx	1

SERRATURA A POMPA DA APPLICARE

Serratura verticale a due punti di chiusura sopra e sotto senza cilindro con pomolo interno. Dimensione scatola 66 X 146 mm. Corsa aste 24 mm. Aste a parte Art. 90.

Articolo	Codice	Corsa Aste	Mano	Cf
CR110	00043878	24 mm	Ambi	1

Canese Dante
DAL 1959 PROFESSIONISTI NELLA DISTRIBUZIONE

SERRATURA A POMPA DA APPLICARE

Serratura verticale a due punti di chiusura sopra e sotto, apertura interna con falsa chiave. Dimensione scatola 66 X 146 mm.

Articolo	Codice	Corsa Aste	Lung Cil	Mano	Cf
CR220C	00044264	24 mm	50 mm	Ambi	1

SERRATURA A POMPA DA APPLICARE

Serratura verticale a due punti di chiusura sopra e sotto, con pomolo interno. Dimensione scatola 66 X 146 mm.

Articolo	Codice	Corsa Aste	Lung Cil	Mano	Cf
CR220P	00044271	24 mm	50 mm	Ambi	1

SERRATURA A POMPA DA APPLICARE

Serratura verticale a tre punti di chiusura, apertura interna con falsa chiave. Avanzamento catenacci laterali 24 mm. Dimensione scatola 66 X 146 mm.

Articolo	Codice	Corsa Aste	Lung Cil	Mano	Cf
CR230CDX	00044516	24 mm	50 mm	Dx	1
CR230CSX	00044523	24 mm	50 mm	Sx	1

SERRATURA A POMPA DA APPLICARE

Serratura verticale a tre punti di chiusura, con pomolo interno. Avanzamento catenacci laterali 24 mm. Dimensione scatola 66 X 146 mm.

Articolo	Codice	Corsa Aste	Lung Cil	Mano	Cf
CR230PDX	00044530	24 mm	50 mm	Dx	1
CR230PSX	00044547	24 mm	50 mm	Sx	1

SERRATURA A POMPA DA APPLICARE

Serratura laterale ad un punto di chiusura, a 5 catenacci senza scrocco interasse 28 mm, con pomolo interno. Entrata 60,5 mm. Dimensione scatola 130 X 164 mm.

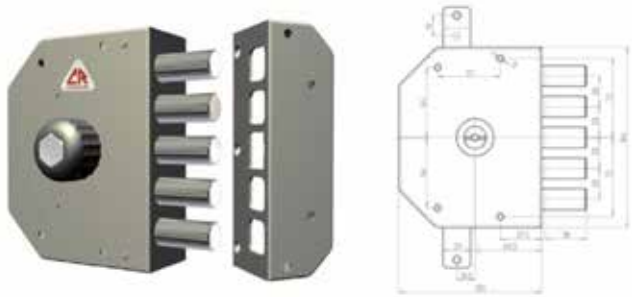

Articolo	Codice	Lung cil.	Diam.	Mano	Cf
CR3000DX	00044677	50 mm	29 mm	Dx	1
CR3000SX	00044684	50 mm	29 mm	Sx	1

SERRATURA DA APPLICARE A CILINDRO

Serratura con cilindro tondo K55 con protezione anti-picking e canotto in acciaio temprato. Con 5 catenacci interasse 28 mm senza scrocco. Con 1 punto di chiusura. Reversibile. Chiave piatta reversibile con testa ergonomica in plastica e carta di proprietà. Con trattamento anticorrosione applicato a tutti i componenti della serratura. Dimensione scatola 130 x 164 mm.

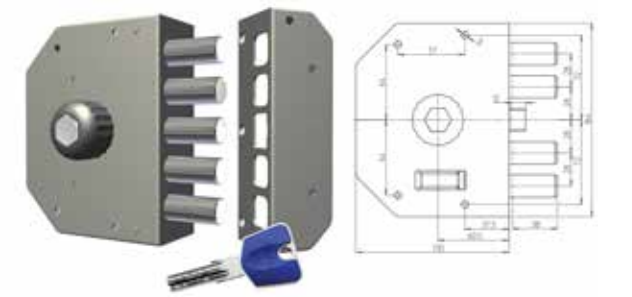

Articolo	Codice	Lung cil.	Entrata	Mano	Cf
CR3000-51NK55/29	00392402	50 mm	60,5 mm	Sx	1
CR3000-01NK55/29	00391375	50 mm	60,5 mm	Dx	1

SERRATURA A POMPA DA APPLICARE

Serratura laterale ad un punto di chiusura, a 4 catenacci più scrocco interasse 28 mm, con pomolo interno. Entrata 60,5 mm. Dimensione scatola 130 X 164 mm.

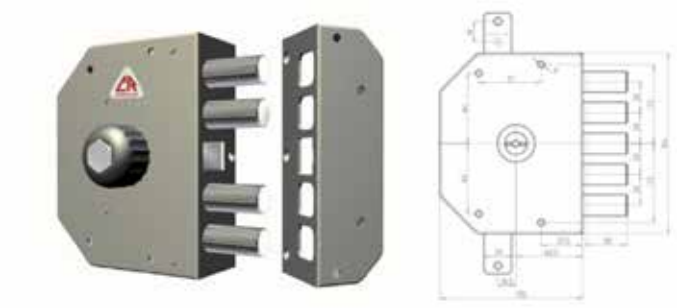

Articolo	Codice	Lung cil.	Diam.	Mano	Cf
CR3050DX	00044691	50 mm	29 mm	Dx	1
CR3050SX	00044707	50 mm	29 mm	Sx	1

SERRATURA DA APPLICARE A CILINDRO

Serratura con cilindro tondo K55 con protezione anti-picking e canotto in acciaio temprato. Con 4 catenacci con interasse 28 mm e scrocco. Con 1 punto di chiusura. Reversibile. Chiave piatta reversibile con testa ergonomica in plastica e carta di proprietà. Con trattamento anticorrosione applicato a tutti i componenti della serratura. Dimensione scatola 130 x 164 mm.

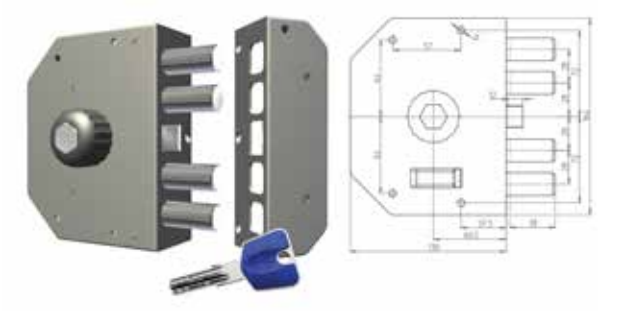

Articolo	Codice	Lung cil.	Entrata	Mano	Cf
CR3050-51NK55/29	00392419	50 mm	60,5 mm	Sx	1
CR3050-01NK55/29	00391382	50 mm	60,5 mm	Dx	1

SERRATURA A POMPA DA APPLICARE

Serratura laterale triplice, a 5 catenacci senza scrocco interasse 28 mm, con pomolo interno. Entrata 60,5 mm. Dimensione scatola 130 X 164 mm.

Articolo	Codice	Lung cil.	Diam.	Mano	Cf
CR3200PDX	00044752	50 mm	29 mm	Dx	1
CR3200PSX	00044769	50 mm	29 mm	Sx	1
CR320060PDX	00267601	60 mm	29 mm	Dx	1

SERRATURA A POMPA DA APPLICARE

Serratura laterale triplice, a 5 catenacci senza scrocco interasse 28 mm, apertura interna con falsa chiave. Entrata 60,5 mm. Dimensione scatola 130 X 164 mm.

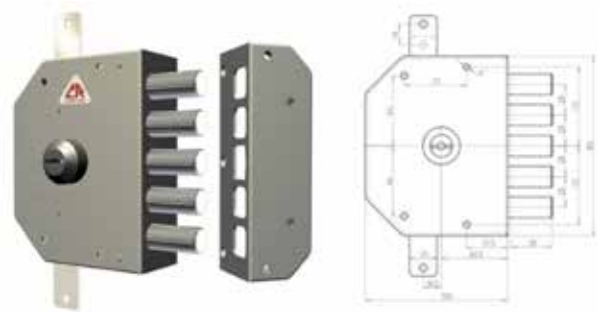

Articolo	Codice	Lung cil.	Diam.	Mano	Cf
CR3200CDX	00044738	50 mm	29 mm	Dx	1
CR3200CSX	00044745	50 mm	29 mm	Sx	1

Canese Dante
DAL 1959 PROFESSIONISTI NELLA DISTRIBUZIONE

SERRATURA DA APPLICARE A CILINDRO

Serratura con cilindro tondo K55 diametro 29 mm con protezione anti-picking e canotto in acciaio temprato. Con 5 catenacci interasse 28 mm senza scrocco. Con 3 punti di chiusura. Reversibile. Chiave piatta reversibile con testa ergonomica in plastica e carta di proprietà. Con trattamento anticorrosione applicato a tutti i componenti della serratura. Dimensione scatola 130 x 164 mm.

Articolo	Codice	Lung cil.	Entrata	Mano	Cf
CR3200C-51NK55/29	00392426	50 mm	60,5 mm	Sx	1
CR3200C-01NK55/29	00391399	50 mm	60,5 mm	Dx	1

SERRATURA A POMPA DA APPLICARE

Serratura laterale triplice, a 4 catenacci interasse 28 mm più scrocco azionabile direttamente dal pomolo interno. Entrata 60,5 mm. Dimensione scatola 130 x 164 mm.

Articolo	Codice	Lung cil.	Diam.	Mano	Cf
CR3250PDX	00044790	50 mm	29 mm	Dx	1
CR3250PSX	00044806	50 mm	29 mm	Sx	1
CR325060PDX	00267625	60 mm	29 mm	Dx	1
CR325060PSX	00267632	60 mm	29 mm	Sx	1

SERRATURA A POMPA DA APPLICARE

Serratura laterale triplice, a 4 catenacci interasse 28 mm più scrocco azionabile da levetta, apertura interna con falsa chiave. Entrata 60,5 mm. Dimensione scatola 130 X 164 mm.

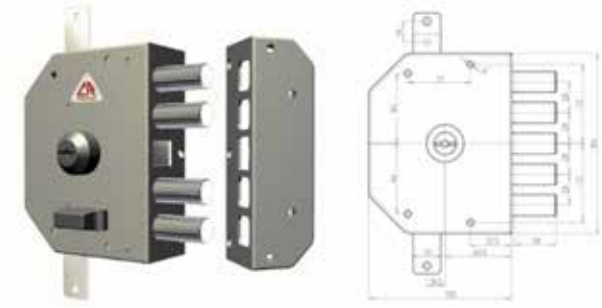

Articolo	Codice	Lung cil.	Diam.	Mano	Cf
CR3250CDX	00044776	50 mm	29 mm	Dx	1
CR3250CSX	00044783	50 mm	29 mm	Sx	1

SERRATURA DA APPLICARE A CILINDRO

Serratura con cilindro tondo K55 diametro 29 mm con protezione anti-picking e canotto in acciaio temprato. Con 4 catenacci interasse 25 mm e scrocco. Con 1 punto di chiusura. Reversibile. Chiave piatta reversibile con testa ergonomica in plastica e carta di proprietà. Con trattamento anticorrosione applicato a tutti i componenti della serratura. Dimensione scatola 132 x 146 mm.

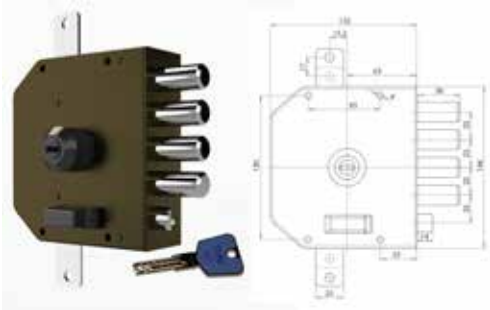

Articolo	Codice	Lung cil.	Entrata	Mano	Cf
CR3250C-51NK55/29	00392433	50 mm	63 mm	Sx	1
CR3250C-01NK55/29	00391405	50 mm	63 mm	Dx	1

SERRATURA A POMPA DA APPLICARE

Serratura laterale quintuplice, a 5 catenacci interasse 28 mm senza scrocco, apertura interna con falsa chiave. Entrata 60,5 mm. Dimensione scatola 130 X 164 mm.

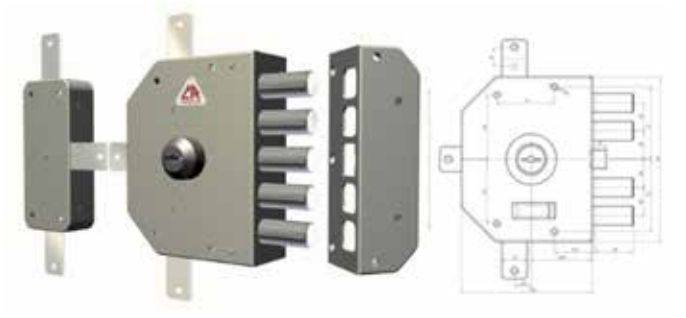

Articolo	Codice	Lung cil.	Diam.	Mano	Cf
CR3300CDX	00044837	50 mm	29 mm	Dx	1
CR3300CSX	00044844	50 mm	29 mm	Sx	1

SERRATURA A POMPA DA APPLICARE

Serratura laterale quintuplice, a 5 catenacci interasse 28 mm senza scrocco, con pomolo interno. Entrata 60,5 mm. Dimensione scatola 130 X 164 mm.

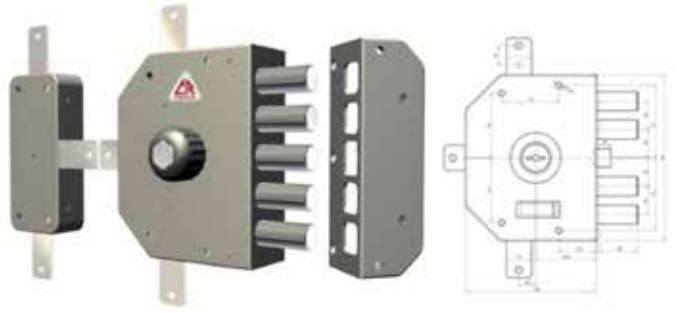

Articolo	Codice	Lung cil.	Diam.	Mano	Cf
CR3300PDX	00044851	50 mm	29 mm	Dx	1
CR3300PSX	00044868	50 mm	29 mm	Sx	1

SERRATURA DA APPLICARE A CILINDRO

Serratura con cilindro tondo K55 diametro 29 mm con protezione anti-picking e canotto in acciaio temprato. Con 5 catenacci interasse 63 mm senza scrocco. Con 5 punti di chiusura. Reversibile. Chiave piatta reversibile con testa ergonomica in plastica e carta di proprietà. Con trattamento anticorrosione applicato a tutti i componenti della serratura. Dimensione scatola 130 x 164 mm.

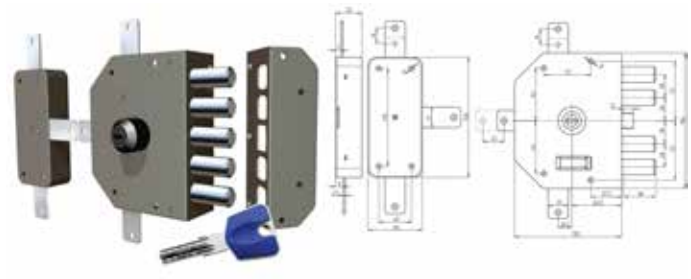

Articolo	Codice	Lung cil.	Entrata	Mano	Cf
CR3300C-51NK55/29	00392440	50 mm	60,5 mm	sx	1

SERRATURA A POMPA DA APPLICARE

Serratura laterale quintuplice, a 4 catenacci più scrocco interasse 28 mm azionabile da levetta, apertura interna con falsa chiave. Entrata 60,5 mm. Dimensione scatola 130 X 164 mm.

Articolo	Codice	Lung cil.	Diam.	Mano	Cf
CR3350CDX	00044875	50 mm	29 mm	Dx	1
CR3350CDX60	00323284	60 mm	29 mm	Dx	1

Canese Dante
DAL 1959 PROFESSIONISTI NELLA DISTRIBUZIONE

SERRATURA A POMPA DA APPLICARE

Serratura laterale quintuplice, a 4 catenacci più scrocco interasse 28 mm, azionabile direttamente dal pomolo interno. Entrata 60,5 mm. Dimensione scatola 130 x 164 mm.

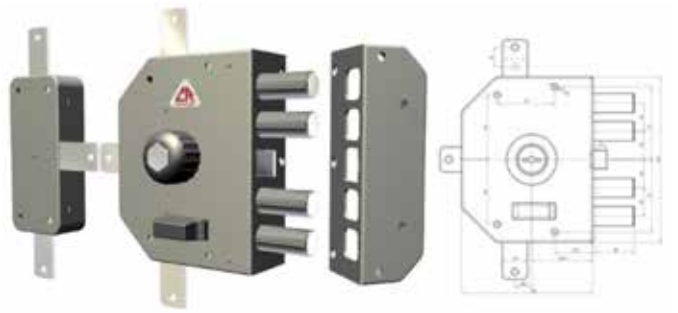

Articolo	Codice	Lung cil.	Diam.	Mano	Cf
CR3350PDX	00044899	50 mm	29 mm	Dx	1
CR3350PSX	00044905	50 mm	29 mm	Sx	1
CR3350PSX60	00287876	60 mm	29 mm	Sx	1

SERRATURA A POMPA DA APPLICARE

Serratura laterale ad un punto di chiusura, misura 190 X 94,5 mm con corsa catenaccio 78 mm, con pomolo interno.

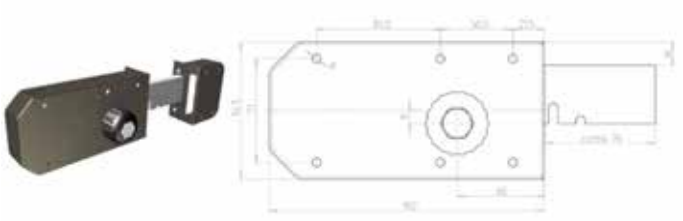

Articolo	Codice	Lung cil.	Diam.	Mano	Cf
CR3700DX	00044950	50 mm	29 mm	Dx	1
CR3700SX	00044967	50 mm	29 mm	Sx	1

SERRATURA DA APPLICARE A CILINDRO

Serratura con cilindro tondo K55 con protezione anti-picking e canotto in acciaio temprato. Senza scrocco. Con 1 punto di chiusura. Reversibile. Chiave piatta reversibile con testa ergonomica in plastica e carta di proprietà. Con trattamento anticorrosione applicato a tutti i componenti della serratura. Dimensione scatola 94,5 x 190 mm.

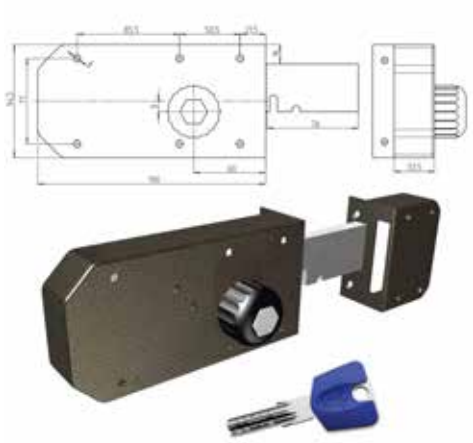

Articolo	Codice	Lung cil.	Mano	Cf
CR3700-51K55/29	00392457	50 mm	Sx	1

SERRATURA A POMPA DA APPLICARE

Serratura laterale triplice, a 4 catenacci interasse 28 mm più scrocco azionabile da levetta, con doppio cilindro a pompa. Entrata 60,5 mm. Dimensione scatola 130 X 164 mm.

Articolo	Codice	Lung cil.	Diam.	Mano	Cf
CR3850SX	00045018	50 mm	29 mm	Sx	1

SERRATURA A POMPA DA APPLICARE

Serratura laterale quintuplice a 5 catenacci senza scrocco interasse 28 mm con doppio cilindro a pompa. Dimensioni deviatore 118,5 x 66 mm. Entrata 60,5 mm. Dimensioni scatola 130 X 164 mm.

Articolo	Codice	Lung cil.	Diam.	Mano	Cf
CR3900SX	00045032	50 mm	29 mm	Sx	1

SERRATURA A POMPA DA APPLICARE

Serratura laterale quintuplice a 4 catenacci con scrocco interasse 28 mm con doppio cilindro a pompa. Dimensioni deviatore 118,5 x 66 mm. Entrata 60,5 mm. Dimensioni scatola 130 X 164 mm.

Articolo	Codice	Lung cil.	Diam.	Mano	Cf
CR3950DX	00045049	50 mm	29 mm	Dx	1
CR3950SX	00045056	50 mm	29 mm	Sx	1

SERRATURA AD INFILARE A DOPPIA MAPPA

Serratura laterale a quattro mandate senza scrocco, finitura zincata. Dimensione scatola 112 X 94 mm. Frontale da 194 X 25 mm.

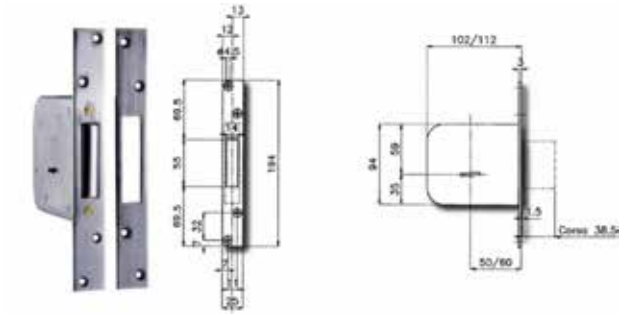

Articolo	Codice	Entrata	Cf
CR400060	00045087	60 mm	1

SERRATURA AD INFILARE A DOPPIA MAPPA

Serratura triplice con un catenaccio più scrocco in alto, con quadro maniglia interasse 85 mm, lunghezza catenaccio 55 mm, dimensioni scatola 112 X 172 mm. Frontale da 302 X 25 mm.

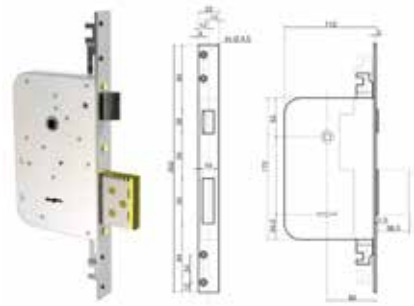

Articolo	Codice	Entrata	Mano	Cf
CR8000	00045261	60 mm	ambi	1

SERRATURA AD INFILARE A CILINDRO

Serratura triplice con un catenaccio più scrocco in alto, con quadro maniglia interasse 85 mm, lunghezza catenaccio 55 mm, dimensioni scatola 112 X 172 mm. Frontale da 302 X 25 mm.

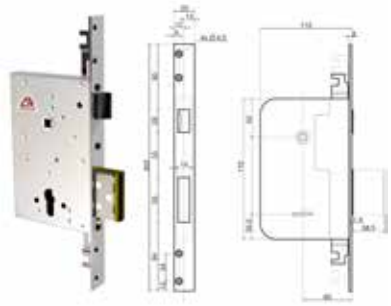

Articolo	Codice	Entrata	Mano	Cf
CR8000PEN	00337229	60 mm	ambi	1

SCATOLA DI DERIVAZIONE

Scatola di derivazione per serrature quintuple. Dimensioni 118,5 x 66 mm.

Articolo	Codice	Cf
CR100	00043816	1

Canese Dante
DAL 1959 PROFESSIONISTI NELLA DISTRIBUZIONE

MOSTRINA

Mostrina interna per doppia mappa finitura cromo lucido per serrature 1700-1710-1755-1765-5000-8000.

Articolo	Codice	Cf
CR34D	00044912	1

FERROGLIERA

Ferrogliera per serrature serie 2000 - 3000. Verniciata.

Articolo	Codice	Cf
CR42VR-N	00377409	1

MOSTRINA

Mostrina per cilindro a pompa mm 27 finitura cromo lucido.

Articolo	Codice	Cf
CR35C	00044929	1

CAVALLOTTO

Cavallotto terminale superiore per aste finitura verniciata.

Articolo	Codice	Cf
CR71	00045193	1

MOSTRINA

Mostrina per cilindro a pompa mm 27 con incavo mm 12 finitura ottonata.

Articolo	Codice	Cf
CR36	00044936	1

GUIDA PASSANTE

Passante guida per aste finitura verniciata.

Articolo	Codice	Cf
CR73	00045223	1

FERROGLIERA

Ferrogliera per serrature serie 1600-1650-1800-1850 finitura verniciata.

Articolo	Codice	Cf
CR41	00045094	1

ASTE TELESCOPICHE

Aste telescopiche dritte con terminale cementato e rotante complete di accessori.

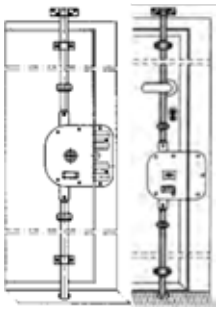

Articolo	Codice	Cf
CR90	00045292	1

ASTE TELESCOPICHE

Aste telescopiche curve con terminale cementato e rotante complete di accessori.

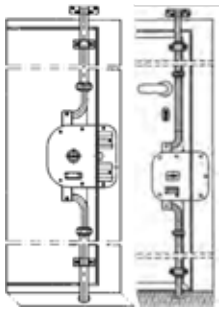

Articolo	Codice	Cf
CR91	00045391	1

ASTE TELESCOPICHE

Aste telescopiche sbilanciate con terminale cementato e rotante complete di accessori.

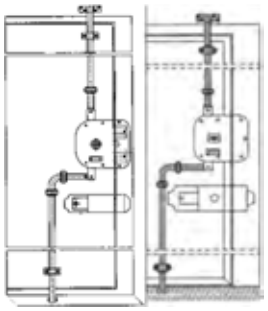

Articolo	Codice	Cf
CR92	00045407	1

ASTE TELESCOPICHE

Aste telescopiche per quintuplice conterminale cementato e rotante complete di accessori.

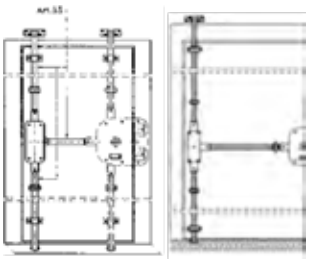

Articolo	Codice	Cf
CR93	00045421	1

Canese Dante
DAL 1959 PROFESSIONISTI NELLA DISTRIBUZIONE

SERRATURA PER SERRANDA

Serratura centrale per serranda a doppia mappa, finitura zincata, con catenacci dritti. Dimensione scatola 157 X 56 mm.

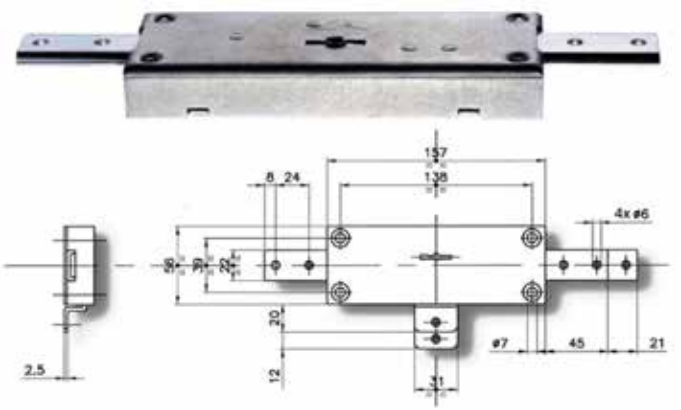

Articolo	Codice	Ch	Cf
CR9000	00045308		1
CR9000KA	00045339	in ka	1

SERRATURA PER SERRANDA

Coppia di serratura laterali per serranda a doppia mappa, finitura zincata, con catenacci dritti. Dimensione scatola 157 X 56 mm.

Articolo	Codice	Cf
CR9000D-S	00045315	1

SERRATURA PER SERRANDA

Serratura laterale per serranda a doppia mappa, finitura zincata, con catenacci dritti. Nella foto è presente la versione DESTRA. Dimensione scatola 157 X 56 mm.

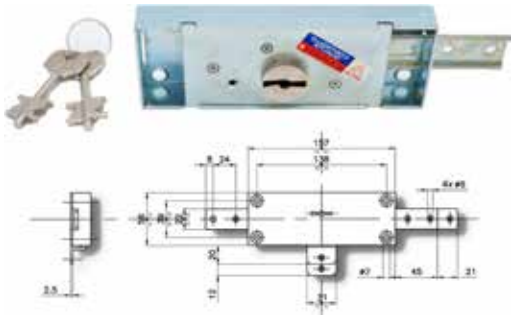

Articolo	Codice	Mano	Cf
CR9000DX	00045322	Dx	1
CR9000SX	00045346	Sx	1

SERRATURA PER SERRANDA

Serratura centrale a te punti di chiusura per serranda a doppia mappa, finitura zincata, con catenacci dritti. Dimensione scatola 157 X 56 mm.

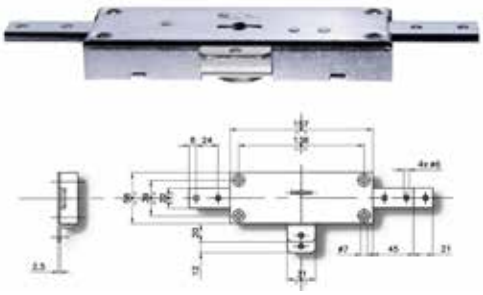

Articolo	Codice	Cf
CR9200	00045414	1

SERRATURA DA APPLICARE A CILINDRO

Serratura triplice a cilindro europeo a cinque catenacci senza scrocco interasse 28, dimensione scatola 130 X 164 mm, modello nuovo.

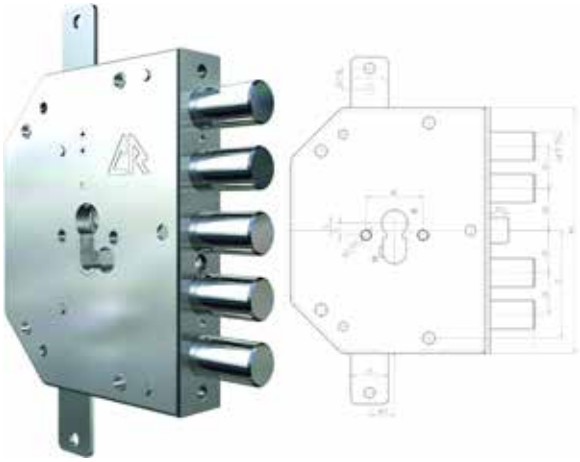

Articolo	Codice	Entrata	Mano	Cf
CR210528PENDX	00320917	60,5 mm	Dx	1

SERRATURA DA APPLICARE A CILINDRO

Serratura triplice a cilindro europeo a tre catenacci senza scrocco interasse 56, dimensione scatola 130 X 164 mm, modello nuovo.

Articolo	Codice	Entrata	Mano	Cf
CR210556PENDX	00341097	60,5 mm	Dx	1
CR210556PENSX	00341103	60,5 mm	Sx	1

SERRATURA DA APPLICARE A CILINDRO

Serratura triplice a cilindro europeo con 4 pistoni più scrocco in mezzo interasse 22 mm, con quadro maniglia in basso, dimensione scatola 130 X 164 mm.

Articolo	Codice	Entrata	Mano	Cf
CR215522PENDX	00338851	60,5 mm	Dx	1
CR215522PENSX	00338868	60,5 mm	Sx	1

SERRATURA DA APPLICARE A CILINDRO

Serratura triplice a cilindro europeo con 4 pistoni più scrocco in mezzo interasse 28 mm, con quadro maniglia in basso interasse 72 mm, dimensione scatola 130 X 164 mm.

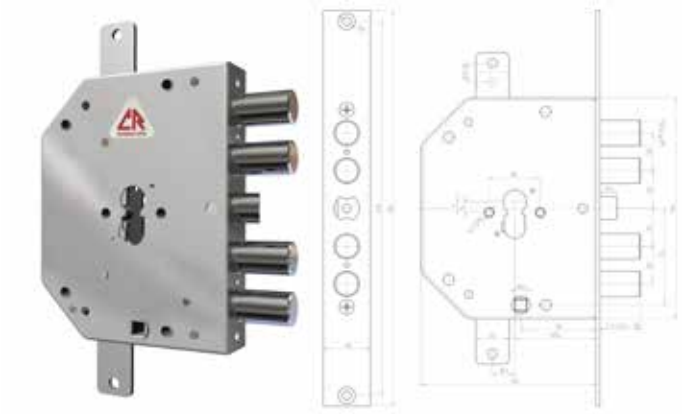

Articolo	Codice	Entrata	Mano	Cf
CR215528PENDX	00044233	60,5 mm	Dx	1
CR215528PENSX	00204088	60,5 mm	Sx	1

Canese Dante
DAL 1959 PROFESSIONISTI NELLA DISTRIBUZIONE

SERRATURA DA APPLICARE A CILINDRO

Serratura triplice a cilindro europeo con 2 pistoni più scrocco in mezzo interasse 56 mm, con quadro maniglia in basso interasse 72 mm, dimensione scatola 130 X 164 mm.

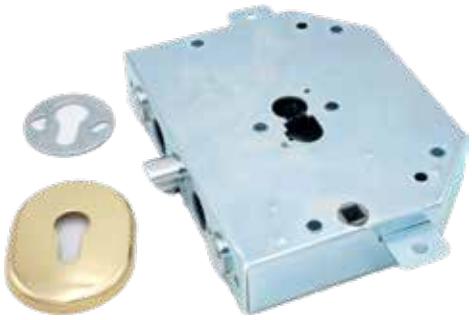

Articolo	Codice	Entrata	Mano	Cf
CR215556PENDX	00323895	60,5 mm	Dx	1
CR215556PENSX	00297745	60,5 mm	Sx	1

SERRATURA DA APPLICARE A DOPPIA MAPPA

Serratura triplice a due pistoni più scrocco al centro interasse 56 mm, con quadro maniglia in basso interasse 72 mm, dimensione scatola 130 X 164 mm. Versione con sistema MRX

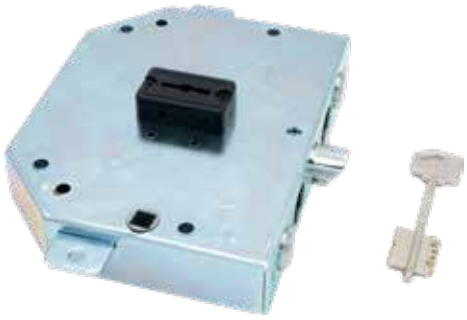

Articolo	Codice	Entrata	Mano	Cf
CR215556DX	00204095	60,5 mm	Dx	1
CR215556SX	00044240	60,5 mm	Sx	1

SERRATURA DA APPLICARE A DOPPIA MAPPA

Serratura triplice a quattro pistoni più scrocco al centro interasse 28 mm, con quadro maniglia in basso interasse 72 mm, dimensione scatola 130 X 164 mm. Versione con sistema MRX

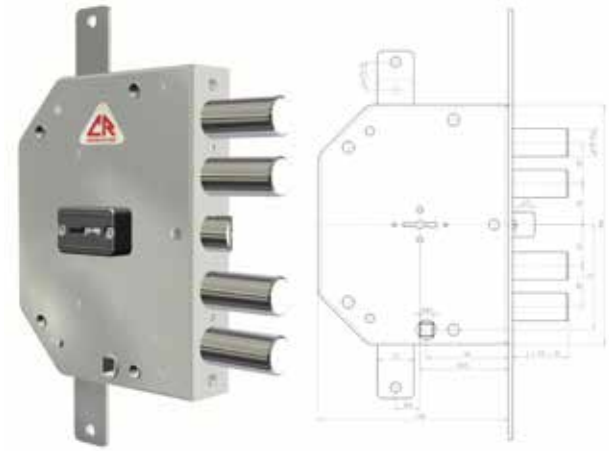

Articolo	Codice	Entrata	Mano	Cf
CR215528DX	00044226	60,5 mm	Dx	1
CR215528SX	00214360	60,5 mm	Sx	1

SERRATURA DA APPLICARE A DOPPIA MAPPA

Serratura triplice con corsoi centrali e dispositivo no entry a 4 pistoni più scrocco in mezzo interasse 28 mm, con quadro maniglia in basso interasse 72 mm. Dimensione scatola 130X164 mm.

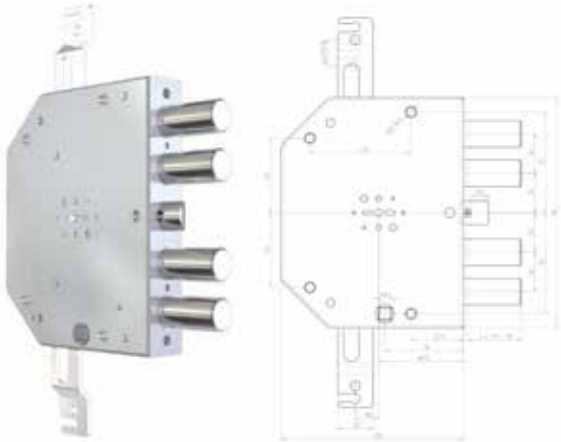

Articolo	Codice	Entrata	Mano	Cf
CR216028	00290890	60,5 mm	ambi	1

SERRATURA DA APPLICARE A DOPPIA MAPPA

Serratura triplice a cinque pistoni senza scrocco interasse 28 mm, dimensione scatola 130 X 164 mm.

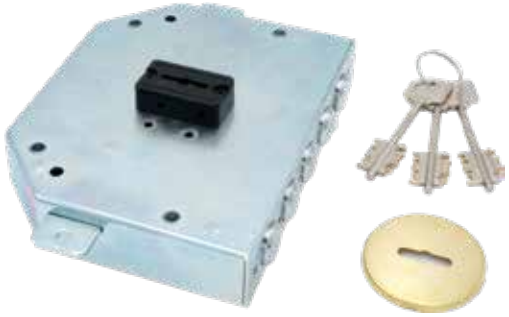

Articolo	Codice	Entrata	Mano	Cf
CR220528DX	00044332	60,5 mm	Dx	1
CR220528SX	00044349	60,5 mm	Sx	1

SERRATURA DA APPLICARE A DOPPIA MAPPA

Serratura triplice a tre pistoni senza scrocco interasse 56 mm, dimensione scatola 130 X 164 mm.

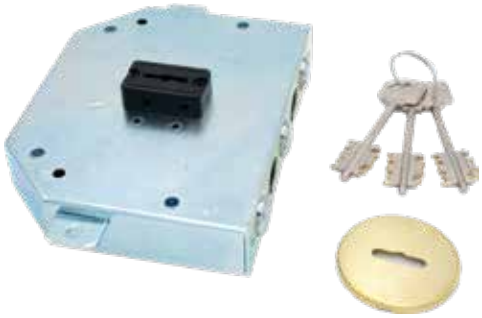

Articolo	Codice	Entrata	Mano	Cf
CR220556DX	00044356	60,5 mm	Dx	1
CR220556SX	00044363	60,5 mm	Sx	1

SERRATURA DA APPLICARE A DOPPIA MAPPA

Serratura triplice a cinque pistoni senza scrocco interasse 28 mm, dimensione scatola 130 X 164 mm, con sistema di sicurezza MRX.

Articolo	Codice	Entrata	Mano	Cf
CR2205MRX53N	00327077	60,5 mm	ambi	1

SERRATURA DA APPLICARE A DOPPIA MAPPA

Serratura triplice a quattro pistoni più scrocco al centro interasse 28 mm, con quadro maniglia in basso interasse 72 mm, dimensione scatola 130 X 164 mm, con piastra corazzata sulla foderina.

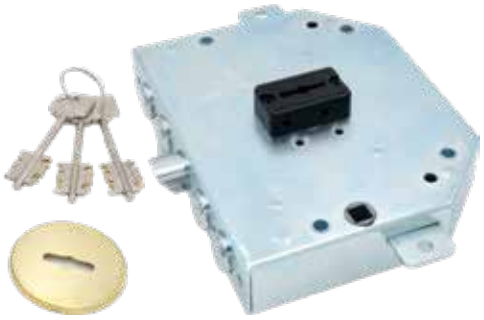

Articolo	Codice	Entrata	Mano	Cf
CR225528DX	00044431	60,5 mm	Dx	1
CR225528SX	00044448	60,5 mm	Sx	1

SERRATURA DA APPLICARE A DOPPIA MAPPA

Serratura triplice a due pistoni più scrocco al centro interasse 56 mm, con quadro maniglia in basso interasse 72 mm, dimensione scatola 130 X 164 mm, con piastra corazzata sulla foderina.

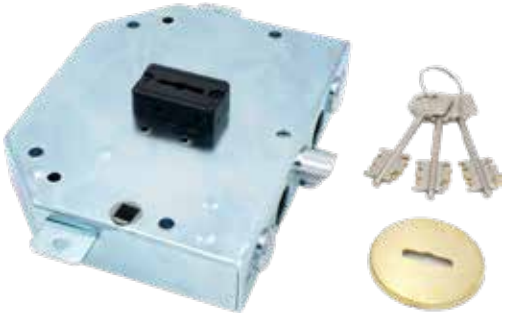

Articolo	Codice	Entrata	Mano	Cf
CR225556DX	00044455	60,5 mm	Dx	1
CR225556SX	00044462	60,5 mm	Sx	1

Canese Dante
DAL 1959 PROFESSIONISTI NELLA DISTRIBUZIONE

SERRATURA DA APPLICARE A DOPPIA MAPPA

Serratura triplice a quattro pistoni più scrocco al centro interasse 28 mm, con quadro maniglia in basso interasse 72 mm, dimensione scatola 130 X 164 mm. Versione con sistema MRX.

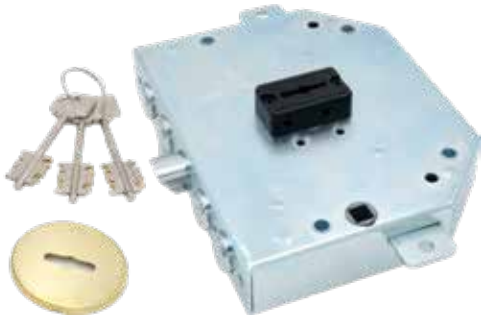

Articolo	Codice	Entrata	Mano	Lungh. Ch.	Cf
CR2155MRX03N	00328722	60,5 mm	Dx	116 mm	1

SERRATURA DA APPLICARE A DOPPIA MAPPA

Serratura triplice a due pistoni più scrocco al centro interasse 56 mm, con quadro maniglia in basso interasse 72 mm, dimensione scatola 130 X 164 mm. Versione con sistema MRX.

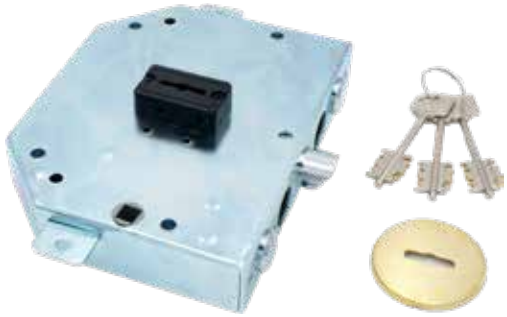

Articolo	Codice	Entrata	Mano	Lungh. Ch.	Cf
CR2155MRX51N	00319218	60,5 mm	dx	92 mm	1

SERRATURA DA APPLICARE A DOPPIA MAPPA

Serratura triplice a quattro pistoni più scrocco in alto interasse 28 mm, con quadro maniglia interasse 85 mm, dimensione scatola 142 X 227 mm.

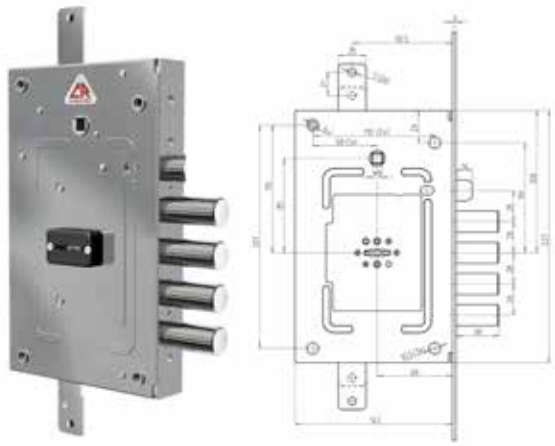

Articolo	Codice	Entrata	Mano	Cf
CR265528AMB	00044592	68 mm	ambi	1

SERRATURA DA APPLICARE A DOPPIA MAPPA

Serratura triplice plurisistema con dispositivo no entry e piastra corazzata a 4 pistoni più scrocco in alto interasse 28 mm, con quadro maniglia interasse 85 mm. Dimensione scatola 142 X 227 mm.

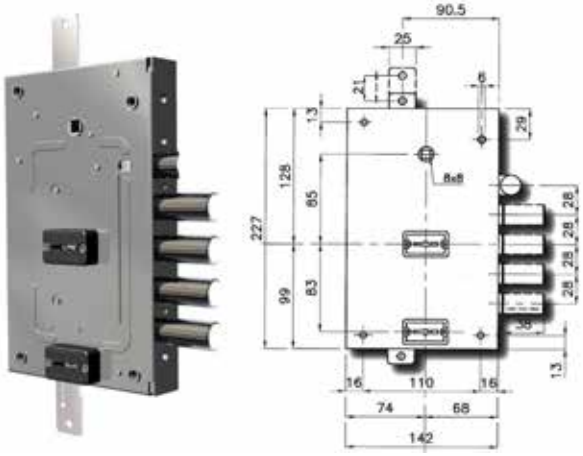

Articolo	Codice	Entrata	Mano	Cf
CR275628	00228480	68 mm	ambi	1

SERRATURA DA APPLICARE A DOPPIA MAPPA

Serratura triplice con dispositivo no entry a 4 pistoni più scrocco in basso interasse 28 mm, con quadro maniglia interasse 85 mm. Dimensione scatola 136 X 206 mm.

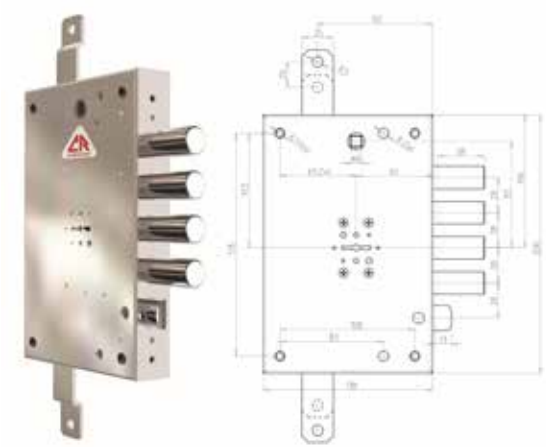

Articolo	Codice	Entrata	Mano	Cf
CR705603	00317382	61 mm	ambi	1
CR705603A73	00326759	73 mm	ambi	1

SERRATURA AD INFILARE A CILINDRO

Serratura triplice a cilindro europeo a quattro pistoni più scrocco in mezzo interasse 28 mm, con quadro maniglia in basso interasse 72 mm. Dimensione scatola 130 X 164 mm. Frontale da 294 X 35 mm.

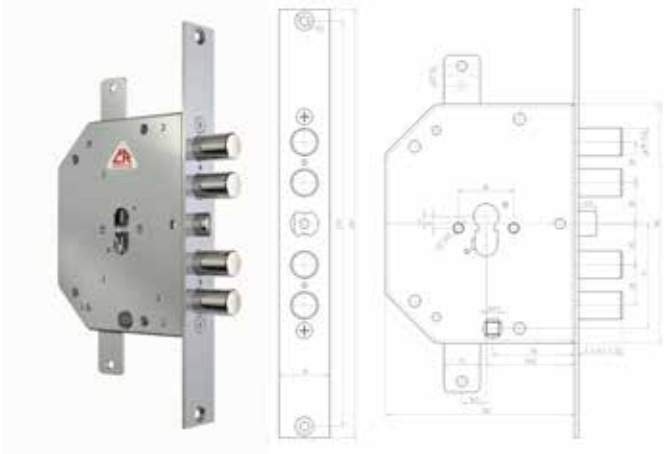

Articolo	Codice	Entrata	Mano	Cf
CR215128PENDX	00341066	60,5 mm	Dx	1
CR215128PENSX	00341073	60,5 mm	Sx	1

SERRATURA DA APPLICARE A DOPPIA MAPPA

Serratura triplice con dispositivo no entry a 4 pistoni più scrocco in basso interasse 28 mm, con quadro maniglia interasse 85 mm. Versione con sistema MRX. Dimensione scatola 136 X 206 mm.

Articolo	Codice	Entrata	Mano	Cf
CR7056MRX01	00317078	61 mm	ambi	1

SERRATURA AD INFILARE A CILINDRO

Serratura triplice a cilindro europeo a due pistoni più scrocco in mezzo interasse 56 mm, con quadro maniglia in basso interasse 72 mm. Dimensione scatola 130 X 164 mm. Frontale da 294 X 35 mm.

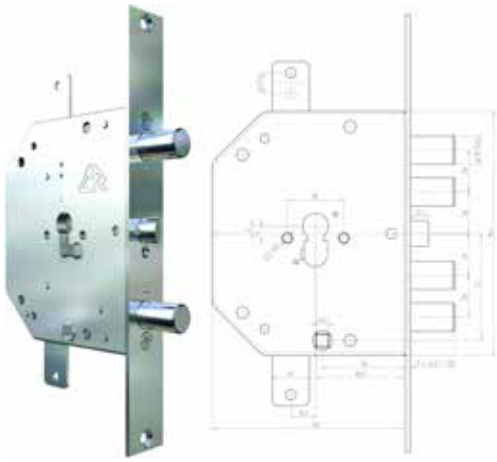

Articolo	Codice	Entrata	Mano	Cf
CR215156PENSX	00323291	60,5 mm	Sx	1

SERRATURA AD INFILARE A DOPPIA MAPPA

Serratura triplice con tre pistoni senza scrocco interasse 56 mm, dimensioni scatola 130 X 164 mm, frontale da 294 X 35 mm.

Articolo	Codice	Entrata	Mano	Cf
CR210156SX	00309363	60,5 mm	Sx	1

SERRATURA AD INFILARE A DOPPIA MAPPA

Serratura triplice con quattro pistoni più scrocco in mezzo interasse 28 mm con quadro maniglia in basso interasse 72 mm, dimensioni scatola 130 X 164 mm, frontale da 249 X 35 mm.

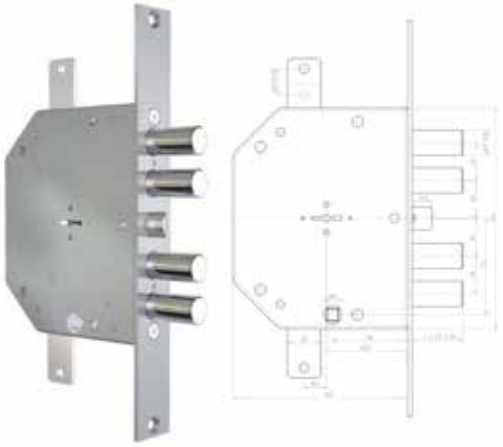

Articolo	Codice	Entrata	Mano	Cf
CR2151	00283083	60,5 mm	ambi	1

SERRATURA AD INFILARE A DOPPIA MAPPA

Serratura triplice con due pistoni più scrocco in mezzo interasse 56 mm con quadro maniglia in basso interasse 72 mm, dimensioni scatola 130 X 164 mm, frontale da 249 X 35 mm.

Articolo	Codice	Entrata	Mano	Cf
CR215156AMB	00323246	60,5 mm	ambi	1

SERRATURA AD INFILARE A DOPPIA MAPPA

Serratura triplice con quattro pistoni più scrocco in mezzo interasse 28 mm, con quadro maniglia in basso interasse 72 mm. Con piastra corazzata. Dimensioni scatola 130 X 164 mm, frontale da 249 X 35 mm.

Articolo	Codice	Entrata	Mano	Cf
CR225128DX	00044394	60,5 mm	Dx	1
CR225128SX	00044400	60,5 mm	Sx	1

SERRATURA AD INFILARE A DOPPIA MAPPA

Serratura triplice con due pistoni più scrocco in mezzo interasse 56 mm, con quadro maniglia in basso interasse 72 mm. Con piastra corazzata. Dimensioni scatola 130 X 164 mm, frontale da 249 X 35 mm.

Articolo	Codice	Entrata	Mano	Cf
CR225156DX	00044417	60,5 mm	Dx	1
CR225156SX	00044424	60,5 mm	Sx	1

SERRATURA AD INFILARE A DOPPIA MAPPA

Serratura triplice con quattro pistoni più scrocco in basso interasse 28 mm, con quadro maniglia 85 mm, dimensioni scatola 136 X 206 mm.

Articolo	Codice	Entrata	Mano	Cf
CR7051MRX03	00319225	61 mm	ambi	1

FERROGLIERA

Ferrogliera 2951/28 per CR.

Articolo	Codice	Cf
CR49C	00319591	1

LIMITATORE DI APERTURA

Limitatore d'apertura.

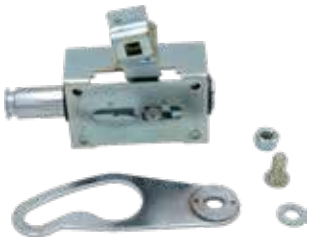

Articolo	Codice	Cf
CR330	00044820	1

SERRATURE AD INGRANAGGI

Il nuovo sistema ad ingranaggi rende il funzionamento della serratura molto più morbido e silenzioso grazie ad un sistema di demoltipicazione che attenua lo sforzo meccancio sulla chiave durante l'azionamento. Inoltre le serrature hanno il meccanismo gear stop che, dal primo giro di chiave, protegge il cilindro su entrambi i lati in caso di rottura.

SERRATURA DA APPLICARE A CILINDRO

Serratura triplice a cilindro europeo AD INGRANAGGI CON TRAPPOLA a 5 pistoni senza scrocco interasse 28, dimensione scatola 130 X 164 mm, modello nuovo.

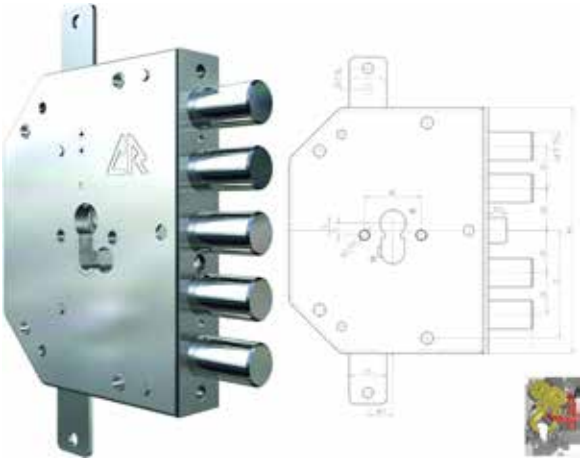

Articolo	Codice	Entrata	Mano	Cf
CR2105G-01	00367868	60,5 mm	dx	1

SERRATURA DA APPLICARE A CILINDRO

Serratura triplice a cilindro europeo AD INGRANAGGI CON TRAPPOLA a 3 pistoni senza scrocco interasse 56, dimensione scatola 130 X 164 mm, modello nuovo.

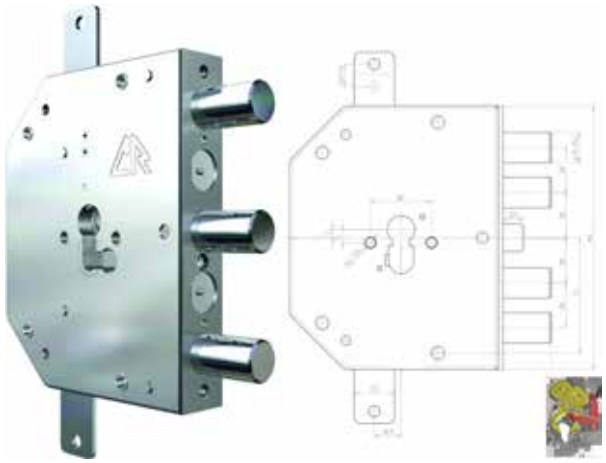

Articolo	Codice	Entrata	Mano	Cf
CR2105G-51	00367882	60,5 mm	dx	1
CR2105G-61	00367899	60,5 mm	sx	1

SERRATURA DA APPLICARE A CILINDRO

Serratura triplice a cilindro europeo AD INGRANAGGI CON TRAPPOLA con 2 pistoni più scrocco in mezzo interasse 56 mm, con quadro maniglia in basso interasse 72 mm, dimensione scatola 130 X 164 mm.

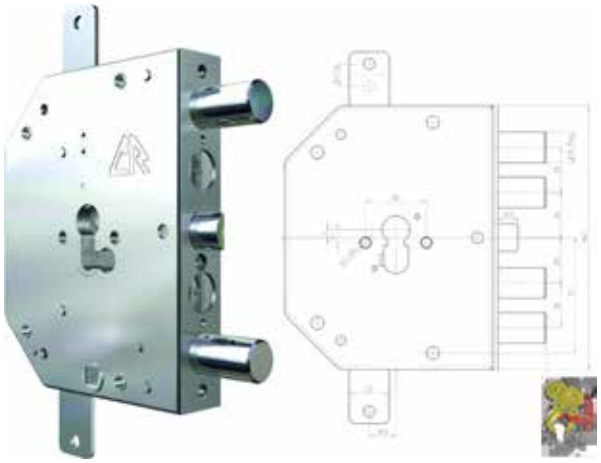

Articolo	Codice	Entrata	Mano	Cf
CR2155G-51	00367929	60,5 mm	dx	1
CR2155G-61	00367936	60,5 mm	sx	1

SERRATURA DA APPLICARE A CILINDRO

Serratura triplice a cilindro europeo AD INGRANAGGI CON TRAPPOLA con 4 pistoni più scrocco in mezzo interasse 28 mm, con quadro maniglia in basso interasse 72 mm, dimensione scatola 130 X 164 mm.

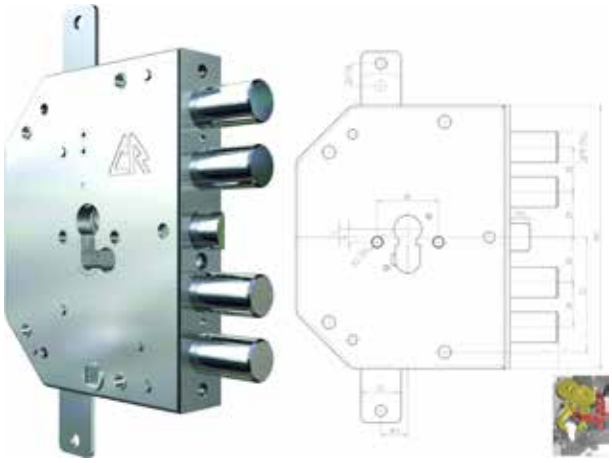

Articolo	Codice	Entrata	Mano	Cf
CR2155G-11	00367912	60,5 mm	sx	1

SERRATURA DA APPLICARE A CILINDRO

Serratura triplice a cilindro europeo AD INGRANAGGI CON TRAPPOLA con 4 pistoni più scrocco in alto interasse 28 mm, con quadro maniglia interasse 85 mm, dimensione scatola 227 X 142 mm. Versione ex Torterolo.

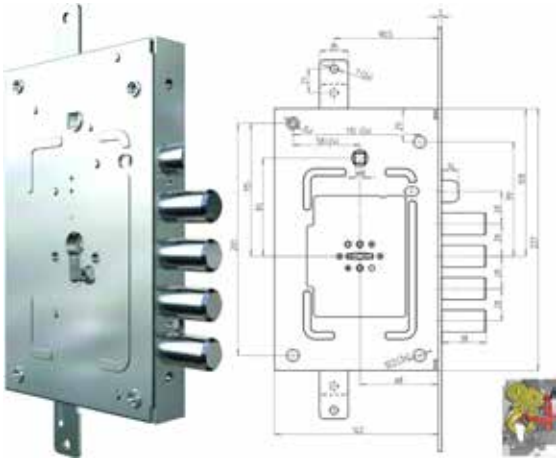

Articolo	Codice	Entrata	Mano	Cf
CR2655G-02	00367967	63 mm	ambi	1

SERRATURA DA APPLICARE A CILINDRO

Serratura triplice a cilindro europeo AD INGRANAGGI CON TRAPPOLA con 3 pistoni più scrocco in alto interasse 37 mm, con quadro maniglia interasse 85 mm, dimensione scatola 227 X 142 mm. Versione ex Torterolo.

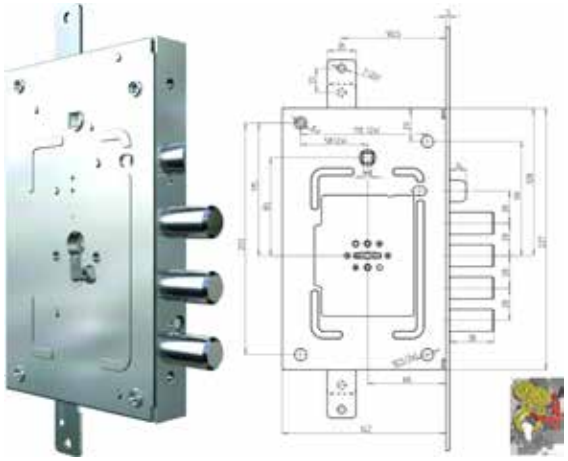

Articolo	Codice	Entrata	Mano	Cf
CR2655G-52	00367974	63 mm	ambi	1

SERRATURA DA APPLICARE A CILINDRO

Serratura triplice a cilindro europeo AD INGRANAGGI CON TRAPPOLA con 3 pistoni più scrocco in alto interasse 37 mm AVANZATI +36 mm, con quadro maniglia interasse 85 mm, dimensione scatola 227 X 142 mm. Versione ex Torterolo.

Articolo	Codice	Entrata	Mano	Cf
CR2655G-52+36	00370837	63 mm	ambi	1

SERRATURA DA APPLICARE A CILINDRO

Serratura triplice a cilindro europeo AD INGRANAGGI CON TRAPPOLA con 4 pistoni più scrocco in alto interasse 28 mm AVANZATI +36 mm, con quadro maniglia interasse 85 mm, dimensione scatola 227 X 142 mm. Versione ex Torterolo.

Articolo	Codice	Entrata	Mano	Cf
CR2655G-02+36	00370820	63 mm	ambi	1

SERRATURA DA APPLICARE A CILINDRO

Serratura triplice a cilindro europeo AD INGRANAGGI CON TRAPPOLA con 4 pistoni più scrocco in basso interasse 28 mm, con quadro maniglia interasse 85 mm, dimensione scatola 136 X 206 mm.

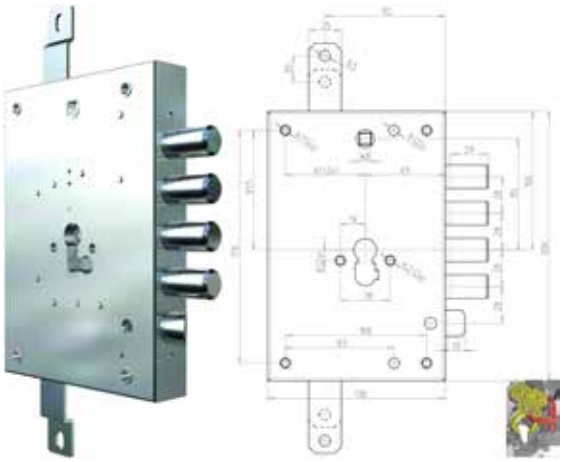

Articolo	Codice	Entrata	Mano	Cf
CR7056G-01A73	00368001	73 mm	ambi	1

EFFE - TI TARONI

Effe-Ti Taroni è un'azienda attiva nella progettazione e produzione di sistemi di chiusura e sicurezza. Inizialmente nata come fabbrica di lucchetti, nel corso di più di mezzo secolo si è gradualmente sviluppata arrivando a presentare oggi in catalogo molteplici categorie di prodotti tutti quanti accumunati dallo stesso obiettivo: garantire sicurezza e protezione.

FERROGLIETTO AD APPLICARE A CILINDRO

Ferroglietto a 6 mandate con cilindro fisso, verniciato nero. Dimensione scatola 215 X 90 mm. Spessore 20 mm. Cilindro fisso da 50 mm.

Articolo	Codice	Entrata	Cf
FT1350/506	00362955	50 mm	*2
FT1350/606	00362962	60 mm	*2

FERROGLIETTO DA APPLICARE

Ferroglietto solo catenaccio a 6 mandate. Con cilindro staccato. Dimensioni scatola 216 x 90 mm. Spessore 20 mm.

Articolo	Codice	Entrata	Cf
FT1360/506SC	00379885	50 mm	*2
FT1360/606SC	00379892	60 mm	*2

FACCHINETTI

La società è nata a Lumezzane nel 1949. Inizialmente a conduzione familiare, con personale capace che operava manualmente, è cresciuta grazie all'investimento costante in macchinari all'avanguardia, raggiungendo già dagli anni '60 una posizione internazionale di rilievo. Prodotti 100 % MADE IN ITALY e garantiti fino a 10 anni.

Facchinetti
ITALIAN SECURITY SINCE 1949

SERRATURA DA APPLICARE A CILINDRO

Serratura con pomolo interno e cilindro esterno a 5 pistoncini (2 antimanipolazione). Verniciata elettrostaticamente con polvere epossidica colore nocciola. Con scrocco e catenaccio a due mandate. Cilindro esterno fisso con sporgenza di 50 mm. In dotazione: 3 chiavi in ottone nichelato, bocchetta, borchia e viti di fissaggio. Compatibile con Cisa 50111.

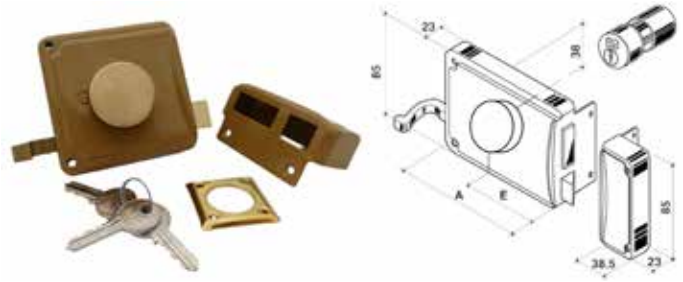

Articolo	Codice	Entrata	A	Mano	Cf
FF2030140271	00426404	40 mm	85	Destra	1
FF2030340271	00426411	40 mm	85	Sinistra	1
FF2030150271	00426527	50 mm	100	Destra	1
FF2030350271	00426541	50 mm	100	Sinistra	1
FF2030160271	00426534	60 mm	120	Destra	1
FF2030360271	00426558	60 mm	120	Sinistra	1

SERRATURA DA APPLICARE A CILINDRO

Serratura a doppio cilindro, interno fisso a 3 pistoncini e cilindro esterno a 5 pistoncini (2 antimanipolazione). Zincata. Con scrocco e catenaccio a due mandate. Cilindro esterno fisso con sporgenza di 50 mm. In dotazione: 3 chiavi in ottone nichelato, bocchetta e borchia. Compatibile con Cisa 50421.

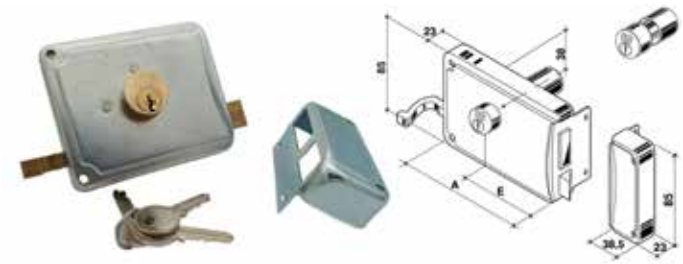

Articolo	Codice	Entrata	A	Mano	Cf
FFP2750100	00426466	50 mm	100	Destra	1
FFP2750300	00426473	50 mm	100	Sinistra	1

SERRATURA DA APPLICARE A CILINDRO

Serratura con pomolo interno e cilindro esterno a 5 pistoncini (2 antimanipolazione). Verniciata elettrostaticamente con polvere epossidica colore nocciola. Con scrocco e catenaccio a due mandate. Cilindro esterno staccato regolabile con sporgenza da 35 a 90 mm. In dotazione: 3 chiavi in ottone nichelato, bocchetta, borchia e viti di fissaggio. Compatibile con Cisa 50111.

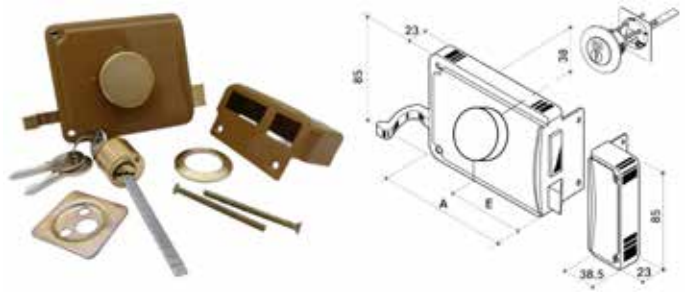

Articolo	Codice	Entrata	A	Mano	Cf
FF2030240271	00426428	40 mm	85	Destra	1
FF2030440271	00426435	40 mm	85	Sinistra	1
FF2030250271	00426442	50 mm	100	Destra	1
FF2030450271	00426459	50 mm	100	Sinistra	1

SERRATURA DA INFILARE A CILINDRO

Serratura con frontale in acciaio inox da 240 x 22 mm con bordo quadro. Scrocco con spigolo dritto reversibile azionato da chiave. Catenaccio a due mandate. Scatola e coperchio verniciato di colore nero. In dotazione contropiastra piana leggera in acciaio inox. Interasse 85 mm e quadro maniglia da 8 mm. Compatibile con Cisa 5C110.

Articolo	Codice	Entrata	A	Cf
FFI5040100	00426480	40 mm	67	1
FFI5045100	00426497	45 mm	72	1
FFI5050100	00426503	50 mm	77	1
FFI5060100	00426510	60 mm	87	1

Canese Dante
DAL 1959 PROFESSIONISTI NELLA DISTRIBUZIONE

FASEM

Nata nel 1928 la Ditta FA.SE.M. S.r.l. è una azienda con ormai più di 70 anni di esperienza nel campo della fabbricazione di serrature.

FA. SE. M. S
FABBRICA SERRATURE

SERRATURA DA INFILARE A CILINDRO

Serratura a fascio da infilare con cilindro europeo in dotazione da 54 mm con 3 chiavi. Con scrocco. Interasse 55 mm. Con quadro maniglia 8 mm. Frontale da 18 x 130 mm. Scatola con dimensioni di 131 x 65 mm.

Articolo	Codice	Entrata	Cf
FASEM911/2235	00400817	60 mm	1

SERRATURA DA INFILARE A CILINDRO

Serratura a fascia con cilindro tondo centrale. Entrata 60 mm.

Articolo	Codice	Lunghezza cilindro	Cf
FASEM901/54	00228992	54 tot. 22-10-22 mm	1
FASEM901/62	00365642	62 tot. 30-10-22 mm	1

SERRATURA DA INFILARE A CILINDRO

Serratura a fascia con cilindro europeo da 62 mm centrale.

Articolo	Codice	Entrata	Cf
FASEM911/62	00304528	60 mm	1

SERRATURA A FASCIA DA APPLICARE

Serratura a fascia per porte di transito con scrocco tondo reversibile lunghezza 22 mm circa, cilindro tondo diam. 25 X 24 mm. Dimensione scatola 55 X 155 mm. Interasse cilindro-quadro maniglia 60 mm.

Articolo	Codice	Cf
FASEM106/25	00310703	1

SERRATURA A FASCIA DA APPLICARE

Serratura a fascia per porte di transito con scrocco tondo reversibile lunghezza 42 mm circa, cilindro fisso diam. 25 X 13 mm. Dimensione scatola 55 X 155 mm. Interasse cilindro-quadro maniglia 60 mm.

Articolo	Codice	Cf
FASEM106/S45	00228954	1

SERRATURA PER BASCULANTI

FA. SE. M. FABBRICA SERRATURE

Serratura verticale a cilindro tondo diametro 25 mm per 13 mm, con catenaccio e quadro maniglia, interasse 73 mm. Chiave riferimento Silca FM1.

Articolo	Codice	Cf
FASEM108	00228961	1

SERRATURA PER BASCULANTI

FA. SE. M. FABBRICA SERRATURE

Serratura verticale a cilindro tondo diametro 25 mm, con catenaccio e quadro maniglia, interasse 66 mm. Con funzione di blocco e sblocco. Chiave riferimento Silca FM1.

Articolo	Codice	Lunghezza cilindro	Cf
FASEM109	00228985	15 mm	1

SERRATURA PER SERRANDA

FA. SE. M. FABBRICA SERRATURE

Serratura modello centrale con cilindro tondo da 25 mm per 13 mm, con due chiavi in dotazione.

Articolo	Codice	Corsa catenacci	Cf
FASEM112	00236256	22-46 mm	1

Canese Dante
DAL 1959 PROFESSIONISTI NELLA DISTRIBUZIONE

SERRATURE FEB

Nuova FEB è un'azienda che produce serrature e articoli di sicurezza. Attualmente il marchio fa parte del gruppo ASSA ABLOY.

NUOVA FEB ASSA ABLOY

SERRATURE PER PORTE IN LEGNO

SERRATURA DA APPLICARE ELETTRICA

Elettroserratura triplice, a 4 catenacci più scrocco al centro, voltaggio 8-12 V. Pompa di ricambio articolo serie YA0AE83.

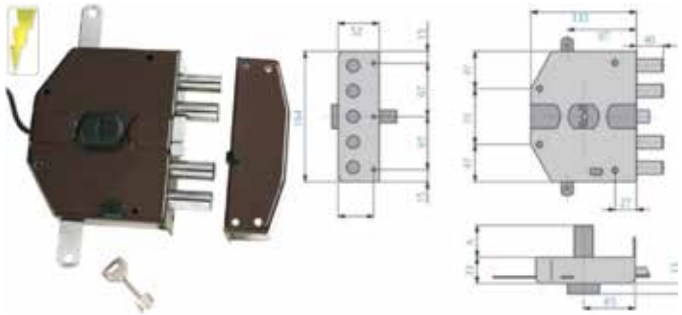

Articolo	Codice	Misura pompa	Mano	Cf
YA6823560	00271486	60 mm	Dx	1
YA6823660	00271493	60 mm	Sx	1
YA6823570	00303552	70 mm	Dx	1
YA6823670	00329019	70 mm	Sx	1
YA6823580	00326735	80 mm	Dx	1
YA6823680	00358293	80 mm	Sx	1

SERRATURA DA APPLICARE ELETTRICA

Apriporta elettrico voltaggio 8-12 V, misura 128 X 88 mm.

Articolo	Codice	Mano	Cf
FEB500/6	00344234	Sx	1
FEB500/5	00002559	Dx	1

ASTE TELESCOPICHE

Aste telescopiche per 3 punti di chiusura, ogni asta verticale si può estendere fino a 1470 mm. Diametro 18 mm.

Articolo	Codice	Cf
YA0AE8318	00281010	1

ASTE TELESCOPICHE

Aste telescopiche per 5 punti di chiusura.

Articolo	Codice	Cf
YA0AE8321	00293853	1

SERRATURE PER PORTE IN FERRO

SERRATURE ELETTRICA A CILINDRO

Serratura elettrica reversibile senza pulsante, con doppio cilindro, quello esterno misura 50 mm, incontro regolabile in altezza, scrocco autobloccante, alimentazione 8/12 volts.

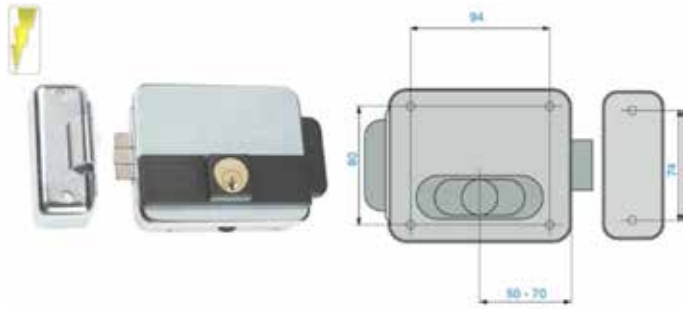

Articolo	Codice	Entrata regolabile	Finitura	Cf
FEB5011	00052627	Da 50 a 70 mm	Zincata	1

SERRATURE ELETTRICA A CILINDRO

Serratura elettrica reversibile con pulsante, con cilindro fisso esterno da 50 mm, incontro regolabile in altezza, scrocco autobloccante, alimentazione 8/12 volts.

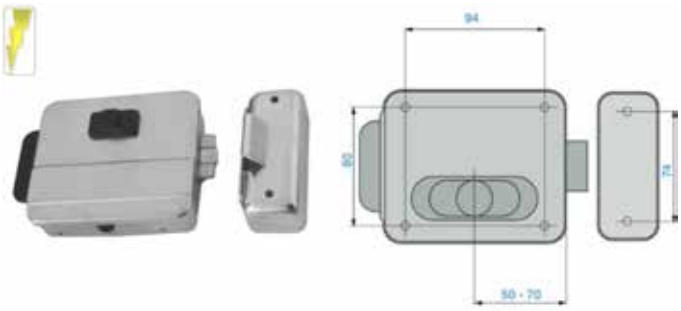

Articolo	Codice	Entrata regolabile	Cf
FEB5013	00294515	Da 50 a 70 mm	1

SERRATURE ELETTRICA A CILINDRO

Serratura elettrica reversibile con pulsante, con doppio cilindro, quello esterno misura 50 mm, incontro regolabile in altezza, scrocco autobloccante, alimentazione 8/12 volts.

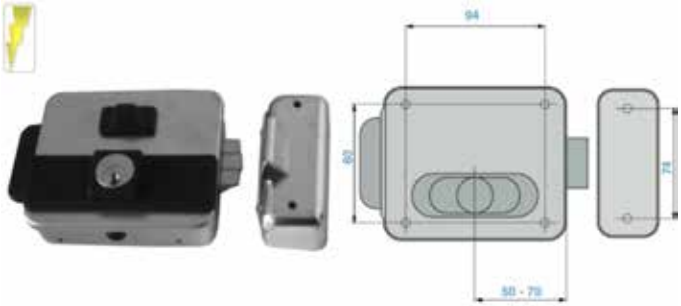

Articolo	Codice	Entrata regolabile	Cf
FEB5015	00296489	Da 50 a 70 mm	1

ELETTROSERRATURA DA APPLICARE A CILINDRO

Elettroserratura con scrocco rovesciato autobloccante, incontro regolabile in altezza. Fori di fissaggio unificati. Cilindro esterno fisso nichelato da 50 mm. Alimentazione 8-12 VAC. In dotazione bocchetta, viti di fissaggio, scivolo per lo scrocco e 3 chiavi.

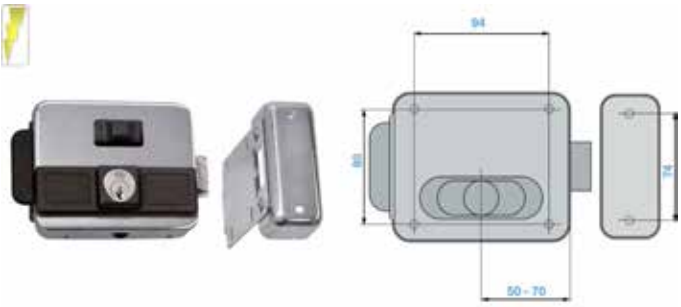

Articolo	Codice	Entrata regolabile	Cf
FEB5025	00386487	Da 50 a 70 mm	1

BOBINA

Bobina per multipla Feb.

Articolo	Codice	Cf
FEB804	00329026	1

TETTUCCIO

Tettuccio copri serratura zincato, per serrature Feb 5011-5011V-5013-5015-5021.

Articolo	Codice	Cf
FEB5050	00293860	1

SERRATURE PORTE ALLUMINIO

SERRATURA PER MONTANTI

Serratura laterale con catenaccio, chiave art. 520, rif. Silca 5FEB1, frontale inox da 360 X 26 mm. Dimensione scatola 296 x 37 mm.

Articolo	Codice	Entrata	Descrizione	Cf
FEB6601	00052672	23 mm	Con scrocco	1
FEB6601R	00331265	23 mm	Con Rullo	1

Canese Dante
DAL 1959 PROFESSIONISTI NELLA DISTRIBUZIONE

SERRATURA PER MONTANTI

Serratura triplice con catenaccio, chiave art. 520, rif. Silca 5FEB1, frontale inox da 26 mm.

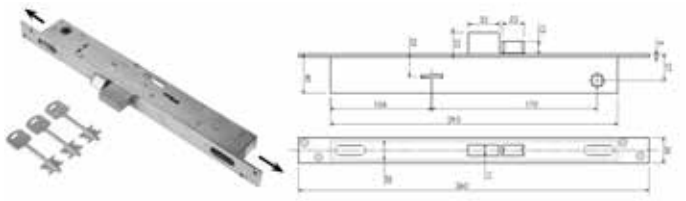

Articolo	Codice	Entrata	Descrizione	Cf
FEB6603	00052689	23 mm	Con scrocco	1
FEB6603C	00302173	23 mm	Con catenaccio	1
FEB6603R	00266772	23 mm	Con Rullo	1

SERRATURA ELETTRICA PER MONTANTI

Elettroserratura laterale con catenaccio più scrocco, chiave art. 520, rif. Silca 5FEB1, frontale inox da 26 mm.

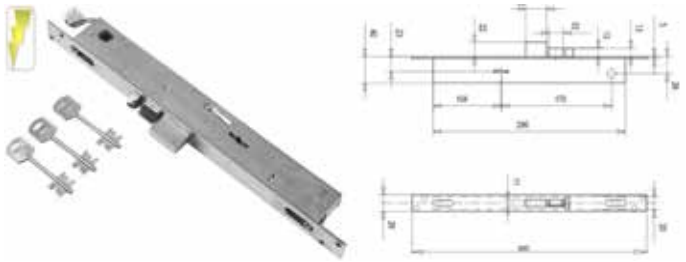

Articolo	Codice	Entrata	Cf
FEB6701	00052696	23 mm	1

SERRATURA ELETTRICA PER MONTANTI

Elettroserratura triplice con catenaccio più scrocco, chiave art. 520, rif. Silca 5FEB1, frontale inox da 26 mm.

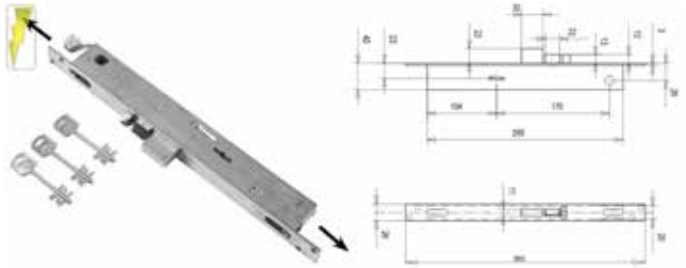

Articolo	Codice	Entrata	Cf
FEB6703	00052702	23 mm	1

SERRATURA INFILARE DOPPIA MAPPA

Serratura laterale per fascia a 4 mandate con catenaccio più scrocco, con quadro maniglia interasse 66 mm, altezza scatola 81 mm, chiave art. 520, rif. Silca 5FEB1, frontale inox da 25 mm.

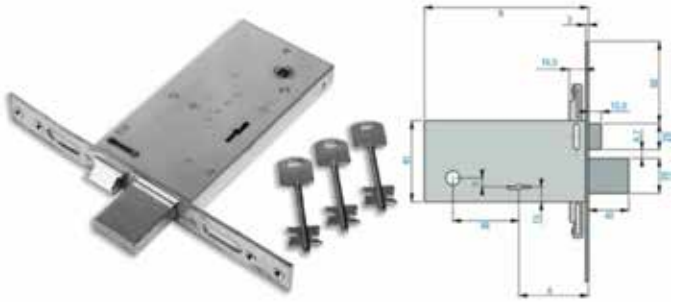

Articolo	Codice	Entrata	Cf
FEB6871	00052719	70 mm	1
FEB6891	00288040	90 mm	1

SERRATURA INFILARE DOPPIA MAPPA

Serratura triplice per fascia a 4 mandate con catenaccio, con quadro maniglia interasse 66 mm, altezza scatola 81 mm, chiave art. 520, rif. Silca 5FEB1, frontale inox da 25 mm.

Articolo	Codice	Entrata	Descrizione	Cf
FEB6873	00052726	70 mm	Con scrocco	1
FEB6893	00259378	90 mm	Con scrocco	1
FEB6873R	00293136	70 mm	Con Rullo	1

SERRATURA ELETTRICA DOPPIA MAPPA

Serratura laterale per fascia a 4 mandate con catenaccio più scrocco, con quadro maniglia interasse 66 mm, altezza scatola 81 mm, chiave art. 520, rif. Silca 5FEB1, frontale inox da 25 mm tipo nuovo.

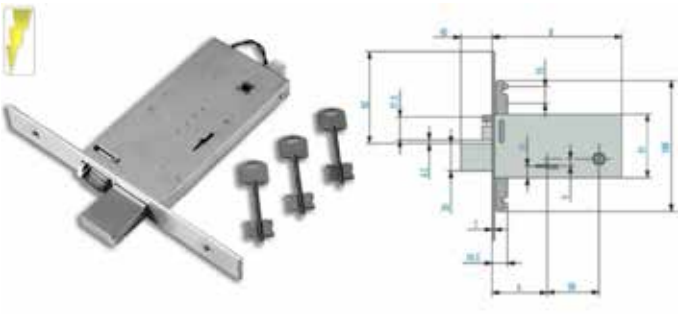

Articolo	Codice	Entrata	Cf
FEB6971	00296885	70 mm	1
FEB6991	00296502	80 mm	1

SERRATURA ELETTRICA DOPPIA MAPPA

Serratura laterale per fascia a 4 mandate con catenaccio più scrocco, con quadro maniglia interasse 66 mm, altezza scatola 81 mm, chiave art. 520, rif. Silca 5FEB1, frontale inox da 28 mm tipo vecchio. Ad tre punti di chiusura.

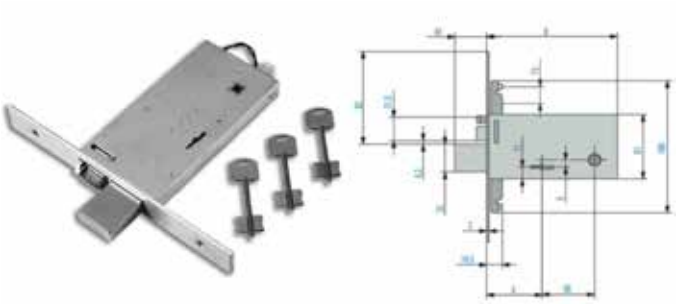

Articolo	Codice	Entrata	Cf
FEB6903SA	00302180	70 mm	1

SERRATURA ELETTRICA DOPPIA MAPPA

Serratura laterale per fascia a 4 mandate con catenaccio più scrocco, con quadro maniglia interasse 66 mm, altezza scatola 81 mm, chiave art. 520, rif. Silca 5FEB1, frontale inox da 28 mm tipo vecchio. Ad un punto di chiusura.

Articolo	Codice	Entrata	Cf
FEB6901SA	00296472	70 mm	1

SERRATURA ELETTRICA DOPPIA MAPPA

Serratura triplice per fascia a 4 mandate con catenaccio più scrocco, con quadro maniglia interasse 66 mm, altezza scatola 81 mm, chiave art. 520, rif. Silca 5FEB1, frontale inox da 28 mm tipo nuovo.

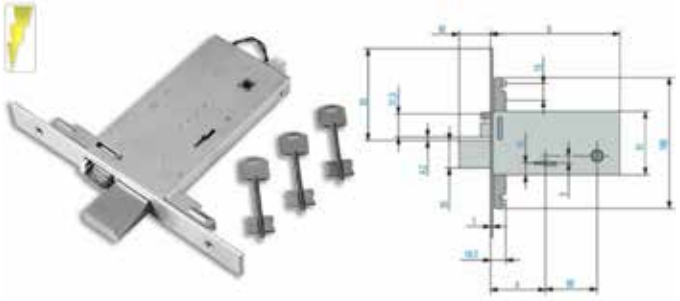

Articolo	Codice	Entrata	Cf
FEB6973	00296496	70 mm	1
FEB6993	00284189	80 mm	1

Canese Dante
DAL 1959 PROFESSIONISTI NELLA DISTRIBUZIONE

FIAM

Fondata nel 1948 come una piccola azienda artigianale dedicata alla produzione dedicata alla produzione di serrature. Dal 2004 Fiam serrature viene acquistata da Iseo. Dal 2004 Fiam serrature viene acquistata da Iseo.

SERRATURA DA INFILARE CILINDRO

Serratura triplice accoppiata a 3 mandate, ambidestra, senza scrocco

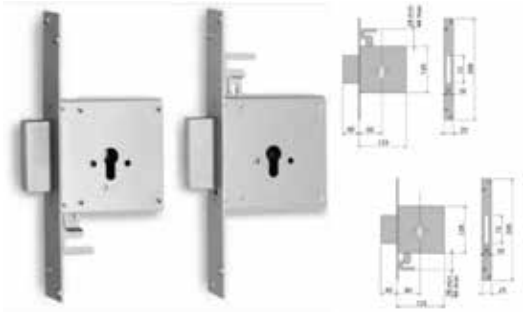

Articolo	Codice	Entrata	Cf
FIAM3165.01.60	00350150	60 mm	1

SERRATURA DA INFILARE A CROCE

Serratura laterale a 4 mandate senza scrocco, frontale in ottone satinato verniciato, bordo quadro 22 mm. In dotazione 3 chiavi articolo 91.01.75.

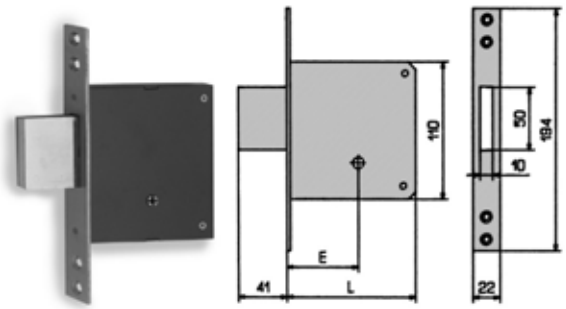

Articolo	Codice	Entrata	L	Cf
FIAM1301.00.40	00054294	40 mm	91	1
FIAM1301.00.50	00054300	50 mm	99	1
FIAM1301.00.60	00054317	60 mm	109	1
FIAM1301.00.70	00054324	70 mm	119	1

SERRATURA DOPPIA MAPPA AD INFILARE

Serratura laterale a quattro mandate senza scrocco, frontale e contropiastra in ottone satinato verniciato, bordo quadro da 23 mm. In dotazione 3 chiavi articolo 31.00.65.

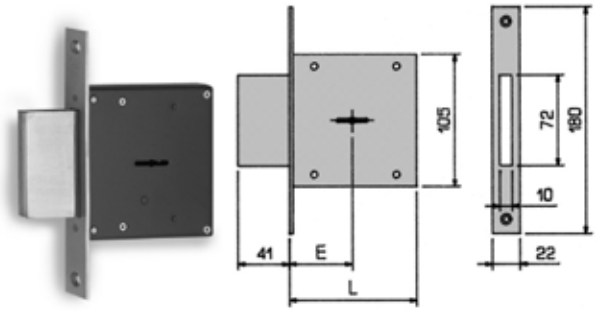

Articolo	Codice	Entrata	L	Cf
FIAM3131.00.40	00215176	40 mm	92	1
FIAM3131.00.50	00054539	50 mm	102	1
FIAM3131.00.60	00054546	60 mm	112	1
FIAM3131.00.70	00054553	70 mm	122	1

SERRATURA DOPPIA MAPPA AD INFILARE

Serratura laterale a quattro mandate senza scrocco, frontale e contropiastra in ottone satinato verniciato, bordo quadro da 25 mm. In dotazione 3 chiavi(tranne versione in KA che ne ha solo 1) articolo 40.00.75.

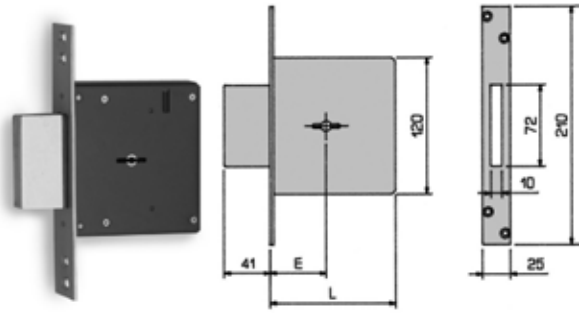

Articolo	Codice	Entrata	Ch	L	Cf
FIAM3132.10.60	00352086	60 mm	In ka	123	1

SERRATURA DOPPIA MAPPA AD INFILARE

Serratura laterale a tre mandate senza scrocco, frontale e contropiastra in ottone satinato verniciato, bordo quadro da 25 mm. In dotazione 3 chiavi articolo 40.00.75.

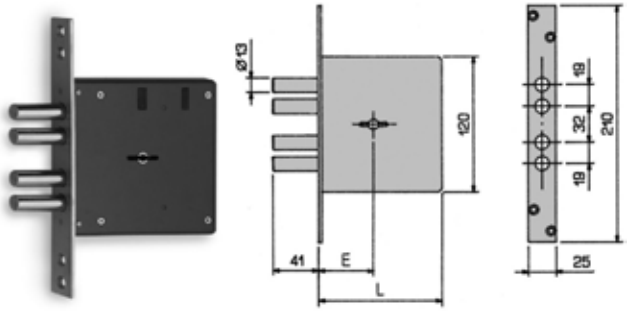

Articolo	Codice	Entrata	L	Cf
FIAM3133.00.60	00054591	60 mm	123	1
FIAM3133.00.70	00054607	70 mm	133	1

SERRATURE PER CABINE ELETTRICHE

FIAM

Serratura omologata ENEL tabella DS 988-225091 in acciaio inox e ottone, cilindro a spillo con cifratura libera. In dotazione 3 chiavi articolo 910175.

Articolo	Codice	Cf
FIAM81.8811.33	00324618	1

SERRATURE PER CABINE ELETTRICHE

FIAM

Serratura omologata ENEL tabella DS 988-22509 in acciaio zincato, cilindro a spillo con cifratura libera. In dotazione 2 chiavi articolo 910175.

Articolo	Codice	Versione	Cf
FIAM86.8811.23	00352109	Acciaio zincato	1

SERRATURE DA INFILARE A CILINDRO

FIAM

Serratura ad un punto di chiusura a cilindro europeo, con scrocco e catenaccio a ghigliottina, in acciaio Zincato. In confezione industriale.

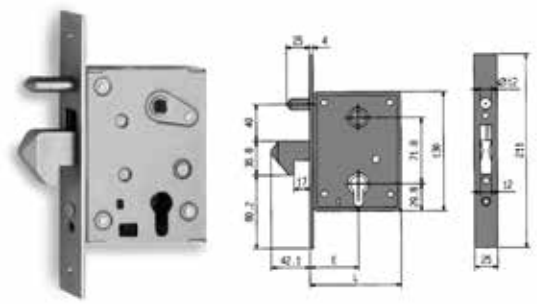

Articolo	Codice	Entrata	L	Cf
FIAM770.04.00	00288927	50 mm	99	1
FIAM770.04.60	00264174	60 mm	100	1

SERRATURE DA INFILARE A CILINDRO

FIAM

Serratura ad un punto di chiusura a cilindro europeo, a tre mandate, con ganci rientranti sul catenaccio, frontale in acciaio tropicalizzato

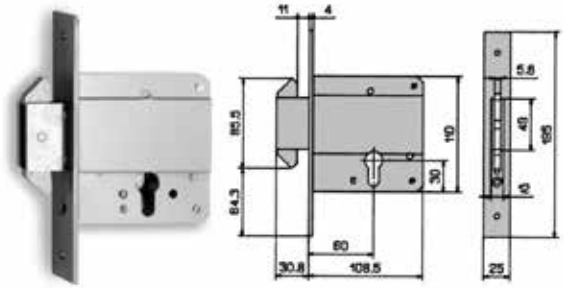

Articolo	Codice	Entrata	Cf
FIAM778.00.00	00054621	60 mm	1

SERRATURA DA INFILARE A CROCE

FIAM

Serratura ad una mandata con un chiavistello senza scrocco, frontale in acciaio nichelato da 21 mm. In dotazione 3 chiavi(tranne la versione in KA che ne ha solo una) articolo 91.01.75.

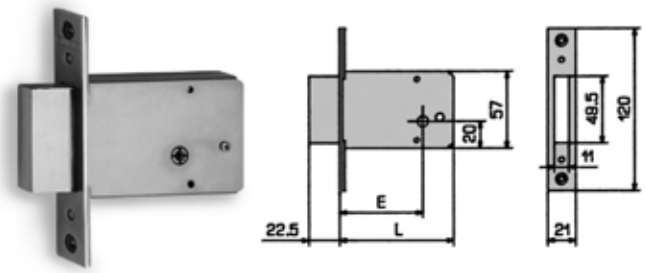

Articolo	Codice	Entrata	Ch	L	Cf
FIAM1501.00.40	00054423	40 mm		70	1
FIAM1501.10.40	00286794	40 mm	In ka	70	1
FIAM1501.00.50	00054430	50 mm		75	1
FIAM1501.10.50	00286800	50 mm	In ka	75	1
FIAM1501.00.60	00054447	60 mm		85	1
FIAM1501.10.60	00286817	60 mm	In ka	85	1

SERRATURA DA INFILARE A CROCE

FIAM

Serratura con catenaccio basculante a ghigliottina, frontale in acciaio nichelato da 20 mm

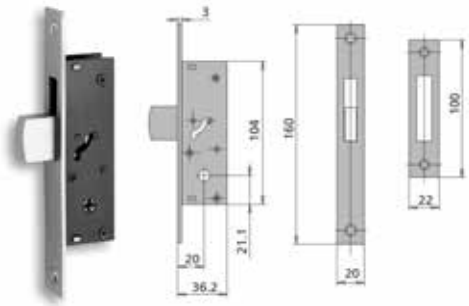

Articolo	Codice	Entrata	Cf
FIAM303.14.20	00215152	20 mm	1

Canese Dante
DAL 1959 PROFESSIONISTI NELLA DISTRIBUZIONE

SERRATURA DA INFILARE A CROCE

FIAM

Serratura con gancio basculante, frontale in acciaio nichelato da 20 mm

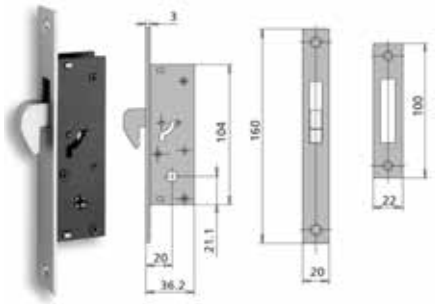

Articolo	Codice	Entrata	Ch	Cf
FIAM304.14.20	00215169	20 mm		1
FIAM304.34.21	00343725	20 mm	in ka	1

SERRATURA DA INFILARE A CROCE

FIAM

Serratura ad una mandata con scrocco reversibile e quadro maniglia, frontale in acciaio nichelato da 16 mm. In dotazione 3 chiavi articolo 91.01.75.

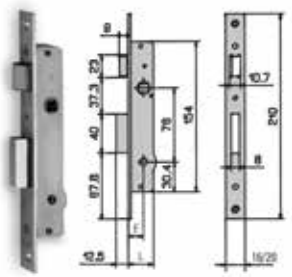

Articolo	Codice	Entrata	L	Cf
FIAM901.11.16	00054645	16 mm	26	1

SERRATURA DA INFILARE A CROCE

FIAM

Serratura ad una mandata con rullo, frontale in acciaio nichelato da 16 mm.

Articolo	Codice	Entrata	Cf
FIAM902.11.16	00054669	16 mm	1

SERRATURA DA INFILARE A CROCE

FIAM

Serratura ad una mandata senza scrocco, con frontale in acciaio nichelato da 16 mm. In dotazione 3 chiavi(tranne la versione in KA che ne ha solo una) articolo 91.01.75.

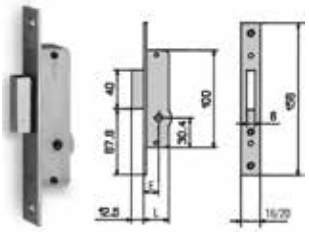

Articolo	Codice	Entrata	Ch	L	Cf
FIAM903.11.16	00054683	16 mm		26	1
FIAM903.34.16	00260558	16 mm	in ka	26	1

SERRATURA ELETTRICA DA INFILARE

FIAM

Elettroserratura a cilindro europeo per cancelli scorrevoli con chiavistello a gancio. Con controbordo in acciaio zincato e coppia copritoppa in nylon

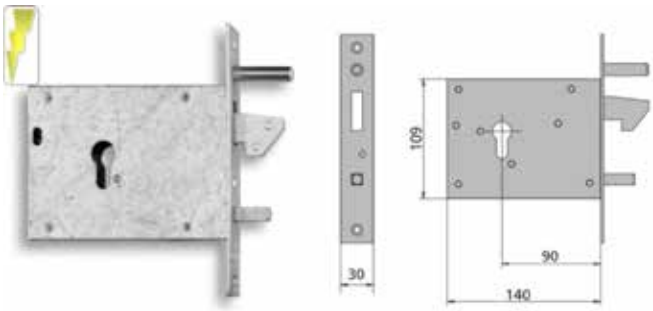

Articolo	Codice	Entrata	Cf
FIAM381.90.00	00051682	90 mm	1

ASTE

FIAM

Aste con attacco filettato M8 per serrature Fiam serie 746

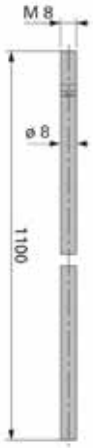

Articolo	Codice	Cf
FIAM9999.00.11	00252713	1

SERRATURA DA APPLICARE A CILINDRO FIAM

Serratura a cilindro europeo a tre pistoni più scrocco in alto, interasse 38 mm

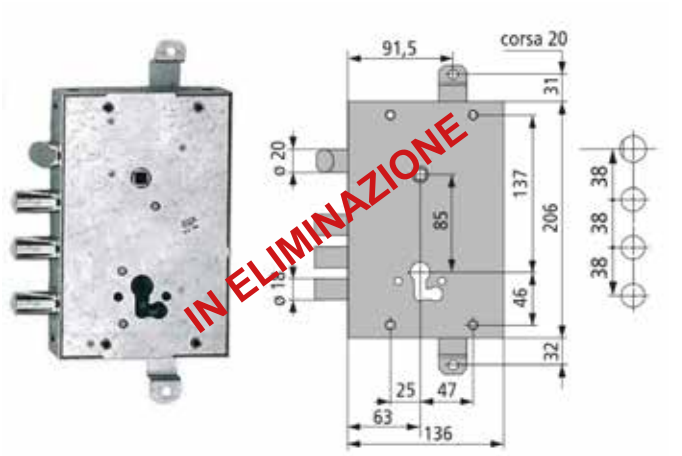

Articolo	Codice	Entrata	Mano	Cf
FIAM66803380GF0A1	00329057	63 mm	dx	1
FIAM66803380GF0A2	00329064	63 mm	sx	1

SERRATURA DA APPLICARE A CILINDRO FIAM

Serratura triplice a doppio cilindro europeo con due catenacci più scrocco in alto interasse 38 mm, più ulteriore catenaccio di servizio in fondo. Con quadro maniglia interasse 85 mm. Dimensione scatola 137 X 237 mm

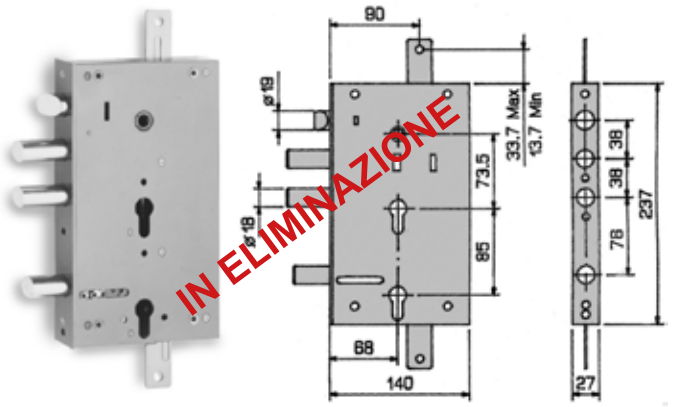

Articolo	Codice	Entrata	Sporgenza cat.	Cf
FIAM8684005	00364904	68 mm	40 mm	1

GRETSH-UNITAS ITALIA

Fondata nel 1907 il gruppo GU è un fornitore di tecnologie per porte e finestre e sistemi automatici di gestione degli ingressi. Il motto aziendale è “progettiamo sicurezza”.

INCONTRO PER SERRATURA MULTIPUNTO R4

Piastra di scontro per porte e finestre in legno aria 4 a fresare da abbinare a serrature multipunto GU Secury R4 con frontale di 16 mm. Lunghezza 205 mm. Larghezza 18 mm. Aria: 4 mm. Interasse: 9 mm. Profondità: 8 mm. Registrabile.

Articolo	Codice	Cf
GUX9402150001	00417174	*5

SCONTRI PER RULLINI SERRATURA MULTIPUNTO R4

Scontro R a incasso per porte e finestre in legno. Aria battuta di 4 mm, per chiusure con frontale di 16 mm.

Articolo	Codice	Cf
GUE153320001	00417181	*100

SERRATURA MULTIPUNTO GU SECURY R4

Serratura a 4 punti di chiusura e 4 nottolini regolabili. Frontale da 16 mm. Altezza totale 2.285 mm. Profondità cassa di 43 mm. Interasse cilindro-foro maniglia pari a 85 mm. Quadro maniglia da 8 mm. Altezza maniglia di 1050 mm. ADATTABILE CON LE PRINCIPALI MARCHE DI SERRATURE PER PVC E LEGNO CON MECCANICA A FUNGHI E NASTRO. **INTERASSE: 85 mm.**

Articolo	Codice	Entrata	Interasse	Cf
GU6271972101	00417099	25 mm	85 mm	1
GU6319980201	00417105	35 mm	85 mm	1
GU6319980301	00417129	40 mm	85 mm	1
GU6319980401	00417136	45 mm	85 mm	1
GU6319980601	00417143	50 mm	85 mm	1
GU6319980801	00417150	55 mm	85 mm	1
GU6319981001	00417167	60 mm	85 mm	1

SERRATURA MULTIPUNTO GU SECURY R4

GRETSCH-UNITAS

Serratura a 4 punti di chiusura e 4 nottolini regolabili. Frontale da 16 mm. Altezza totale 2.285 mm. Profondità cassa di 43 mm. Interasse cilindro-foro maniglia pari a 85 mm. Quadro maniglia da 8 mm. Altezza maniglia di 1050 mm. ADATTABILE CON LE PRINCIPALI MARCHE DI SERRATURE PER PVC E LEGNO CON MECCANICA A FUNGHI E NASTRO. **INTERASSE: 92 mm.**

Articolo	Codice	Entrata	Interasse	Cf
GU6264590101	00424431	35 mm	92 mm	1
GU6264600101	00424448	40 mm	92 mm	1
GU6264610101	00424455	45 mm	92 mm	1
GU6264620101	00424462	50 mm	92 mm	1

SOLUZIONI PER PORTE E FINESTRE NEL MONDO DELL'EDILIZIA

Come filiali del Gruppo GU leader nei sistemi di gestione degli accessi per edifici, Gretsch-unitas Italia e BKS guidano l'evoluzione dell'edilizia moderna. Attraverso soluzioni innovative e appassionate, coniughiamo l'affidabilità ingegneristica tedesca con la qualità e l'eccellenza italiane.

BKS

GU
GRETSCH-UNITAS ITALIA

ANTIPANICO - SERRATURE - CHIUDIPORTA CILINDRI - CONTROLLO ACCESSI - FERRAMENTA PER IMPOSTE

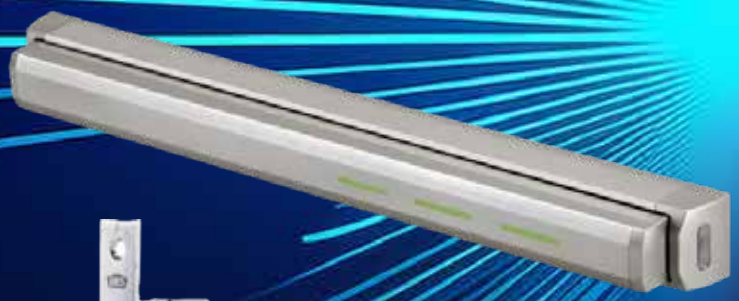

Per informazioni contatta i nostri uffici a numero 0187-697056 o scrivi a ordini@caneseferramenta.it

INDUSTRIA BRIANTEA FERRAMENTA E MINUTERIE

Nata nel 1947 come impresa a carattere artigianale nella città di Monza, IBFM è da più di 60 anni presente sul mercato della minuteria e degli articoli per ferramenta.

CREMONESI DA INFILARE

Cremonese ad infilare a giro completo 180°.

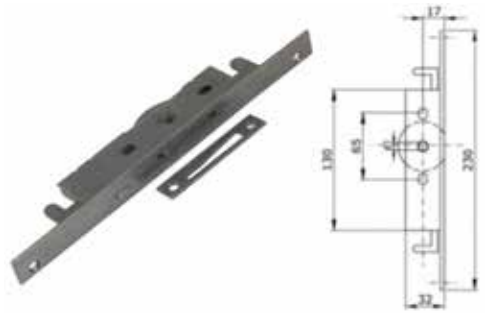

Articolo	Codice	Rifinitura	Cf
CRE169B	00352208	Bronzata	*10
CRE169FO	00043595	Ottonata	*10

CREMONESI DA INFILARE

Cremonese per finestre tipo "mignon".

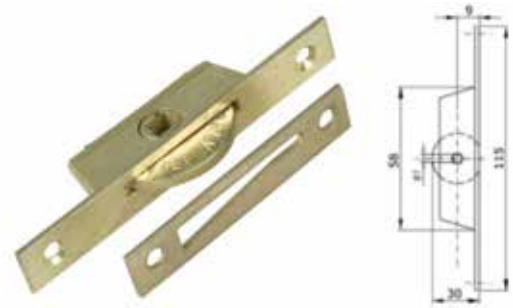

Articolo	Codice	Rifinitura	Cf
CRE172FB	00203517	Bronzata	*10
CRE172FO	00043601	Ottonata	*10

CREMONESI DA INFILARE

Cremonese ad infilare per finestre tipo "spostabile".

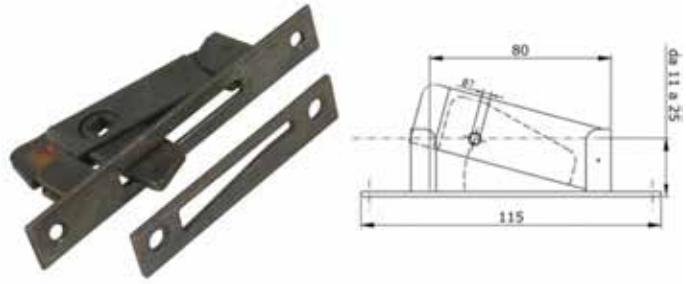

Articolo	Codice	Rifinitura	Cf
CRE173FO	00311069	Ottonata	*10

CREMONESI DA INFILARE

Cremonese predisposta per aste con quadro maniglia Q. 7 mm. Movimento 180°. Misura scatola 104 x 32 mm. Frontale da 208 x 20 mm.

Articolo	Codice	Entrata	Rifinitura	Cf
CRE125FB	00043571	15 mm	Ottonata	*10
CRE125FO	00043588	15 mm	Bronzata	*10

ARRESTO PER PORTA

Arresto per porta va e vieni.

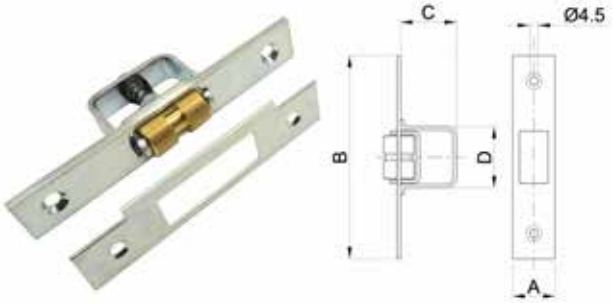

Articolo	Codice	A	B	C	D	Pz
SCROCCORULLO100	00312813	16	100	22	32	*12
SCROCCORULLO120	00312820	25	120	32	36,5	*12

IFAM

Fondata nel 1948 a Mondragón (Gipuzkoa), IFAM è leader nel mercato spagnolo. La compagnia ha iniziato la sua attività con la produzione di lucchetti ed ha ottenuto una grande reputazione. Progressivamente, IFAM ha ampliato la sua linea di prodotti con la produzione e vendita di serrature, cilindri per porte, antifurti per moto e biciclette e complimenti di sicurezza.

SERRATURA DA APPLICARE PER LEGNO

Serratura con corpo e incontro in acciaio. Finitura in vernice epossidica. Molla in acciaio inossidabile. Cilindro a 5 pistoncini con diametro di 23 mm. Leva in acciaio cromato da 110 mm e 2 mandate. In dotazione 3 chiavi. Ambidestra.

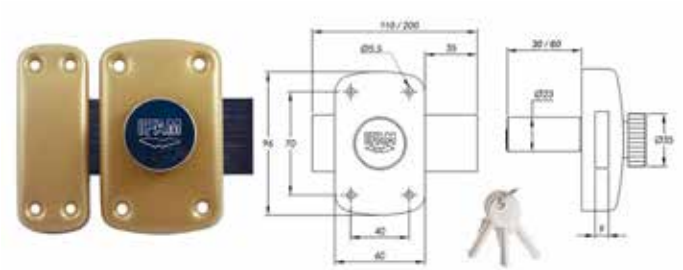

Articolo	Codice	Lunghezza cilindro	Cf
VERROUCILPOM	00418393	50 mm	1

SERRATURA DA APPLICARE

Serratura con nottolino con apertura con chiave su entrambi i lati della porta. Corpo e incontro in acciaio con finitura in vernice epossidica. Molla in acciaio inossidabile. Cilindro a 5 pistoni con diametro di 23 mm. Leva in acciaio cromato da 110 mm e 2 giri. Utilizzabile per porte con apertura a sinistra o a destra. Finitura in ottone. In dotazione 3 chiavi.

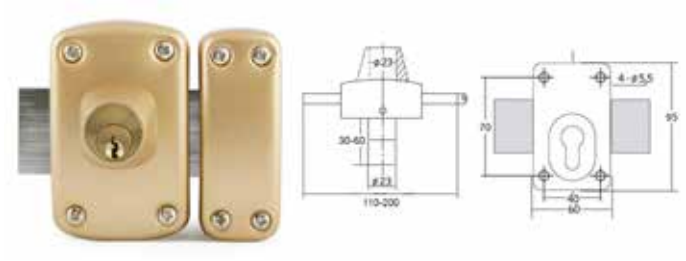

Articolo	Codice	Lunghezza cilindro	Cf
VERROUCILCIL	00421430	50 mm	1

ISEO

Nata nel 1969 da parte dell'imprenditore Giuseppe Facchinetti, situata a Pisogene sul Lago D'Iseo.

FERROGLIETTI DA APPLICARE A CILINDRO

Ferroglietto con catenaccio e scrocco separati a 6 mandate con anello tiracatena e cilindro fisso esterno Diam 26 X 50 mm.

Articolo	Codice	Entrata	Mano	Cilindro	Cf
ISE340606	00366960	60 mm	Dx	Staccato	1
ISE350606	00352284	60 mm	Dx	Fisso	1

FERROGLIETTI DA APPLICARE A CILINDRO

Ferroglietto solo catenaccio a due mandate da 10 mm con doppio cilindro Diam 26 mm. Chiave art. 020259.

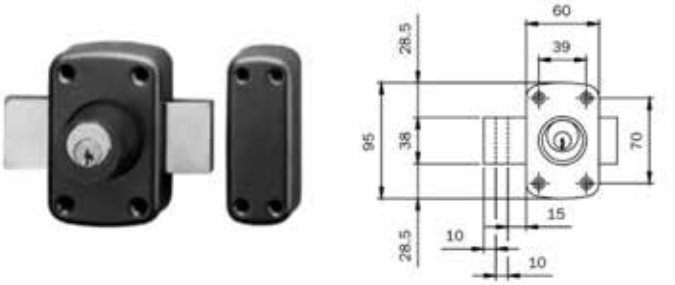

Articolo	Codice	Entrata	Corsa cat	Mano	Cf
ISE4705000	00271592	15 mm	20 mm	Ambi	1

SERRATURA DA APPLICARE A DOPPIA MAPPA

Serratura da applicare di sicurezza reversibile VIS. Con chiusura laterale a due pistoni con diametro 16 mm. Una mandata da 27 mm. Con bussola guida e chiave interna. Una impugnatura chiave in ABS. Cannotto antistrappo verniciato con diametro 33 mm per cilindro. Ghiera in ottone nichelato con diametro 33 mm. Incontro senza aletta. Viti di fissaggio. 3 chiavi a pompa.

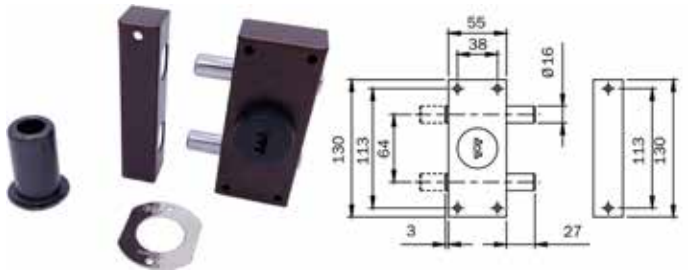

Articolo	Codice	Cilindro	Rifinitura	Cf
ISE910215	00377607	50 mm	Bronzata	1

SERRATURA DA APPLICARE

Serratura da applicare di sicurezza reversibile VIS. Con chiura laterale a due pistoni con diametro 16 mm. Una mandata da 27 mm. Pomolo interno, senza cilindro esterno e senza chiavi. Incontro senza aletta. Viti di fissaggio.

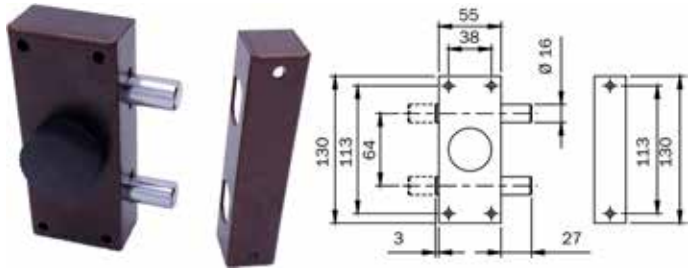

Articolo	Codice	Rifinitura	Cf
ISE9103150	00377614	Bronzata	1

Canese Dante
DAL 1959 PROFESSIONISTI NELLA DISTRIBUZIONE

SERRATURA AD APPLICARE A CILINDRO

Serratura da applicare per ferro senza aletta, zincata. Con cilindro interno e cilindro fisso con diametro 26 x 50 mm esterno, scrocco separato reversibile. Quadro maniglia da 8 mm. Catenaccio a 3 mandate. 3 Chiavi codice 020259. Bocchetta. Ghiera.

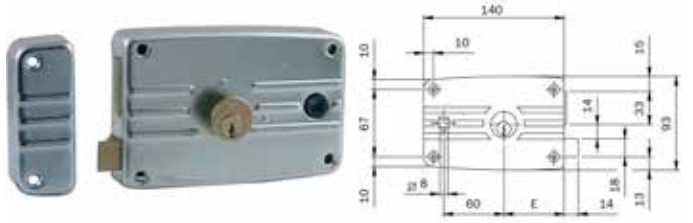

Articolo	Codice	Entrata	Mano	Cf
ISE485604	00372565	60 mm	Dx	1
ISE486604	00372572	60 mm	Sx	1

SERRATURE DA INFILARE A CILINDRO

Serratura per cancelli con cilindro tondo sfaccettato da 26 mm, con scrocco incorporato nel chiavistello, frontale da 22 mm.

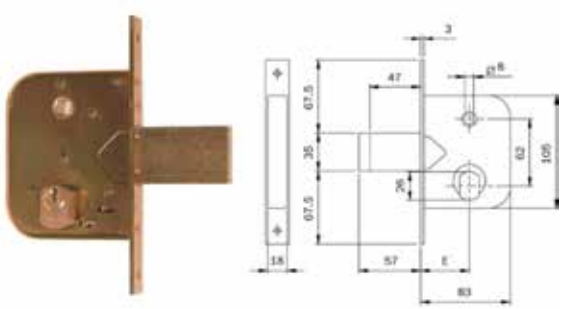

Articolo	Codice	Entrata	Cf
ISE600450	00271738	45 mm	1

SERRATURE DA INFILARE A CILINDRO

Serratura per cancelli con cilindro tondo sfaccettato da 26 mm, a due mandate da 10 mm, frontale da 22 mm.

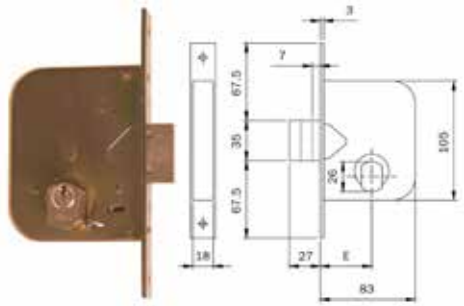

Articolo	Codice	Entrata	Cf
ISE601450	00271523	45 mm	1

SERRATURE DA INFILARE A CILINDRO

Serratura per cancelli con cilindro tondo sfaccettato da 26 mm, con scrocco incorporato nel chiavistello, richiamo scrocco mediante chiave o pomolo frontale da 22 mm.

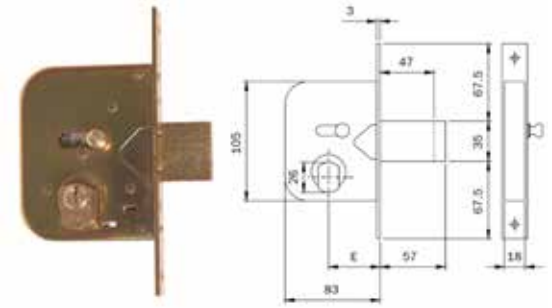

Articolo	Codice	Entrata	Cf
ISE604451	00299527	45 mm	1

SERRATURE DA INFILARE A CILINDRO

Serratura per cancelli con cilindro tondo sfaccettato da 26 mm, con scrocco incorporato nel chiavistello, ad una sola mandata, frontale da 22 mm.

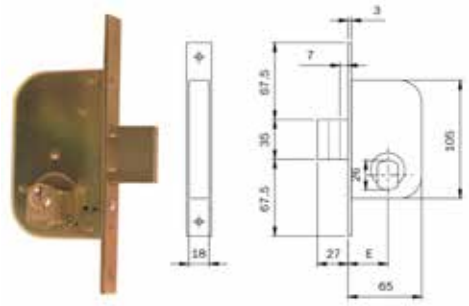

Articolo	Codice	Entrata	Cf
ISE605350	00271530	35 mm	1

SERRATURE DA INFILARE A CILINDRO

Serratura per cancelli con cilindro tondo sfaccettato da 26 mm, a due mandate più scrocco separato, frontale da 22 mm.

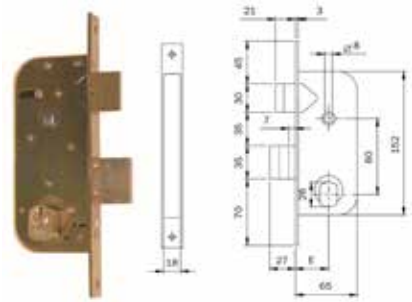

Articolo	Codice	Entrata	Cf
ISE620350	00271547	35 mm	1

SERRATURE DA INFILARE A CILINDRO

Serratura per cancelli a cilindro europeo, a due mandate più scrocco separato, frontale da 22 mm.

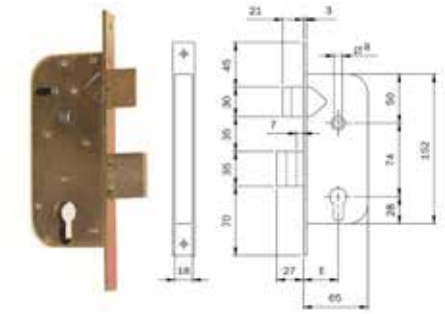

Articolo	Codice	Entrata	Cf
ISE630350	00271554	35 mm	1

SERRATURE DA INFILARE A CILINDRO

Serratura per fascia con cilindro tondo sfaccettato da 22 mm, catenaccio a due mandate con scrocco incorporato, con quadro maniglia.

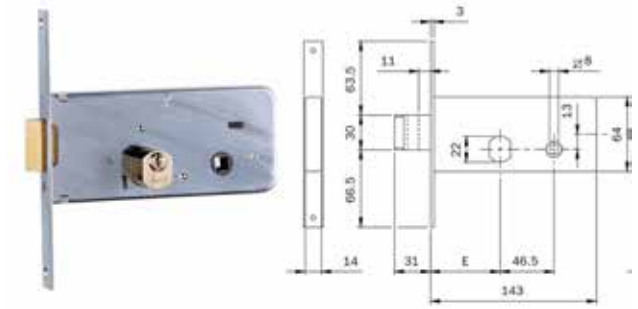

Articolo	Codice	Entrata	Frontale	Cf
ISE712601	00271660	60 mm	16 mm	1
ISE712701 IN ELIMINAZIONE	00271677	70 mm	16 mm	1
ISE712602	00271684	60 mm	20 mm	1
ISE712702 IN ELIMINAZIONE	00271691	70 mm	20 mm	1

SERRATURE DA INFILARE A CILINDRO

Serratura per fascia a cilindro europeo, catenaccio ad una mandata con scrocco incorporato, con quadro maniglia, frontale 160 X 22 X 3 mm.

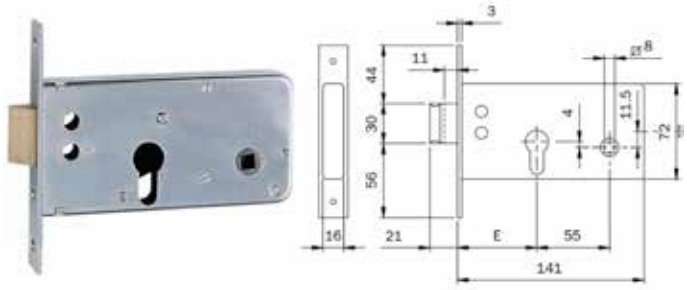

Articolo	Codice	Entrata	Cf
ISE720600	00271707	60 mm	1

SERRATURE DA INFILARE A CILINDRO

Serratura per fascia con cilindro tondo sfaccettato da 26 mm, catenaccio ad una mandata con scrocco incorporato, con quadro maniglia, frontale da 22 mm.

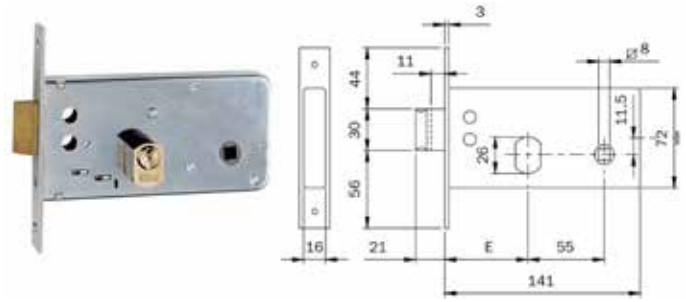

Articolo	Codice	Entrata	Cf
ISE725600	00271714	60 mm	1

SERRATURE FERRO INFILARE DM

Serratura triplice con raccordo M8 per inferriate e porte in ferro con catenaccio, frontale zincato 240 X 25 X 3 mm.

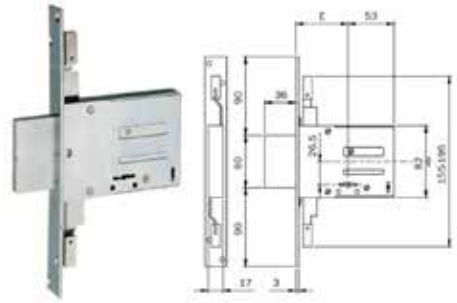

Articolo	Codice	Entrata	Cf
ISE663301704	00288972	70 mm	1

SERRATURE FERRO INFILARE DM

Serratura triplice per inferriate e porte in ferro con catenaccio, aggancio per aste ad incastro, frontale zincato 240 X 25 X 3 mm.

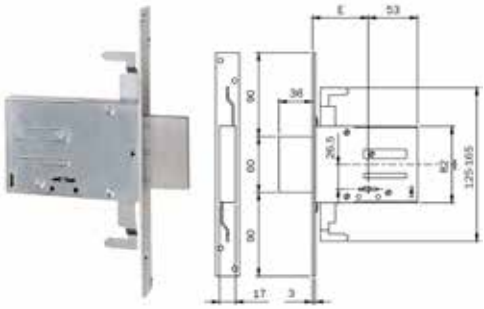

Articolo	Codice	Entrata	Cf
ISE663604N	00271578	60 mm	1

Canese Dante
DAL 1959 PROFESSIONISTI NELLA DISTRIBUZIONE

SERRATURE FERRO INFILARE DM

Serratura laterale per inferriate e porte in ferro con catenaccio, frontale zincato 240 X 25 X 3 mm.

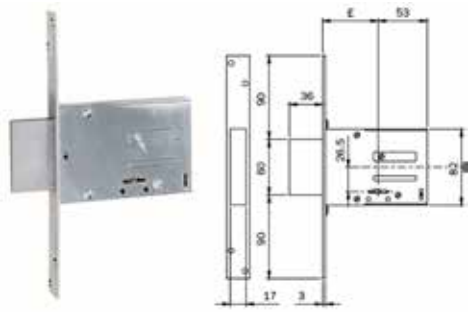

Articolo	Codice	Entrata	Cf
ISE661604N	00271561	60 mm	1

SERRATURA DA INFILARE A CILINDRO

Serratura per cancello. Scatola e frontale zincati tropicalizzato. Funzionante con cilindro Ø 26 mm sfaccettato. CATENACCIO E SCROCCO incorporato. Una mandata da 10 mm. Richiamo scrocco con chiave o pomolo interno Cilindro in dotazione 842028287 con 3 CHIAVI. 2 ghiere in nylon per cilindro. chiave grezza codice 020259.

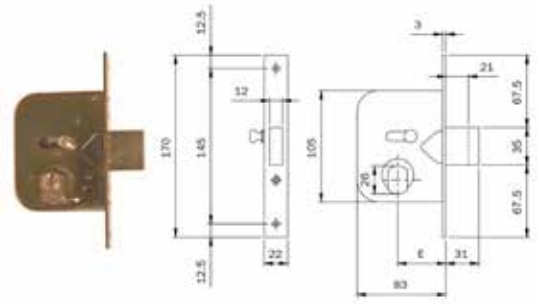

Articolo	Codice	Entrata	Cf
ISE604450	00377560	45 mm	2

SERRATURE ELETTRICA A CILINDRO

Serratura elettrica inox per cancelli 12V-15W C.A. Cilindro interno e fisso D. 26 X 50 mm esterno. Scrocco autobloccante. Pistone di ricarica separato forza regolabile. Con bocchetta regolabile, ghiera, senza pulsante.

Articolo	Codice	Entrata	Mano	Cf
ISE520010702	00285940	70 mm	Dx	1

SERRATURE ELETTRICA A CILINDRO

Serratura elettrica per cancelli 12V. Doppio cilindro fisso esterno Diam. 26 X 50 mm. Scrocco autobloccante. Con tettuccio.

Articolo	Codice	Entrata	Mano	Cf
ISE525010805	00352246	80 mm	Dx	1

SERRATURE ELETTRICHE A CILINDRO

Elettroserratura da applicare per cancelli a due mandate azionabili da cilindro interno e cilindro fisso esterno. Scrocco autobloccante, con bocchetta regolabile e ghiera. Con tre chiavi in dotazione, tensione 12 V.

Articolo	Codice	Entrata	Mano	Cf
ISE535020605	00357739	60 mm	Sx	1

ELETTROSERRATURA DA APPLICARE

Elettroserratura ambidestra, multifunzione, universale e regolabile. Dotata di ampio gioco verticale (+/- 7 mm). Bocchetta regolabile (+/- 1,5 mm) con apposito scivolo antifrizione , anziché a rotella. Pistone di carica con alleggerimento della molla. Scrocco autobloccante. Alimentazione 12 Vac - 15 W. 1,25 A. Con pulsante sul carter inseribile e disinseribile.

Articolo	Codice	Entrata regolabile	Cf
ISE52N515	00372725	Da 50 a 80 mm	1

ELETTROSERRATURA INOX DA APPLICARE

Elettroserratura ambidestra, multifunzione, universale e regolabile. Dotata di ampio gioco verticale (+/- 7 mm). Bocchetta regolabile (+/- 1,5 mm) con apposito scivolo antifrizione , anziché a rotella. Pistone di carica con alleggerimento della molla. Scrocco autobloccante. Alimentazione 12 Vac - 15 W. 1,25 A. Con pulsante sul carter inseribile e disinseribile.

Articolo	Codice	Entrata regolabile	Cf
ISE52N012	00372749	Da 50 a 80 mm	1

ELETTROSERRATURA DA APPLICARE

Elettroserratura ambidestra, multifunzione, universale e regolabile. Dotata di ampio gioco verticale (+/- 7 mm). Bocchetta regolabile (+/- 1,5 mm) con apposito scivolo antifrizione , anziché a rotella. Pistone di carica con alleggerimento della molla. Scrocco autobloccante. Alimentazione 12 Vac - 15 W. 1,25 A. Versione con solo scrocco per apertura esterna. Con pulsante sul carter inseribile e disinseribile.

Articolo	Codice	Entrata regolabile	Cf
ISE51N015	00372732	Da 50 a 80 mm	1

SERRATURA DA INFILARE A CILINDRO

Serratura laterale a cilindro europeo con chiavistello a ghigliottina e scrocco, frontale inox 290 X 24 X 3 mm.

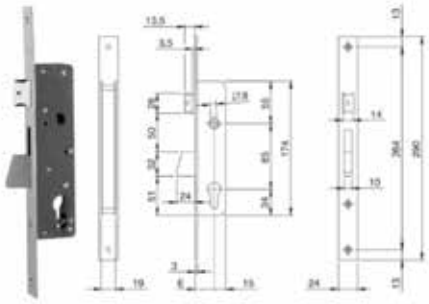

Articolo	Codice	Entrata	Cf
ISE781251B	00289054	25 mm	1
ISE781301B	00289061	30 mm	1
ISE781351B	00271745	35 mm	1

Canese Dante
DAL 1959 PROFESSIONISTI NELLA DISTRIBUZIONE

SERRATURA DA INFILARE A CILINDRO

Serratura triplice a cilindro europeo con chiavistello a ghigliottina e rullo, frontale inox da 290 X 22 X 3 mm.

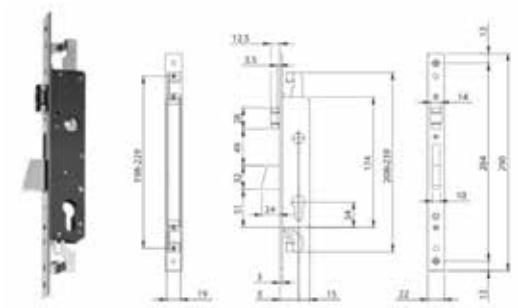

Articolo	Codice	Entrata	Cf
ISE783202252	00293488	25 mm	1
ISE783202302	00293495	30 mm	1
ISE783202352	00293501	35 mm	1

SERRATURA DA INFILARE A CILINDRO

Serratura a cilindro ovale ad una mandata, con scrocco incorporato nel catenaccio, con quadro maniglia interasse 67, frontale da 160 X 16 X 3 mm.

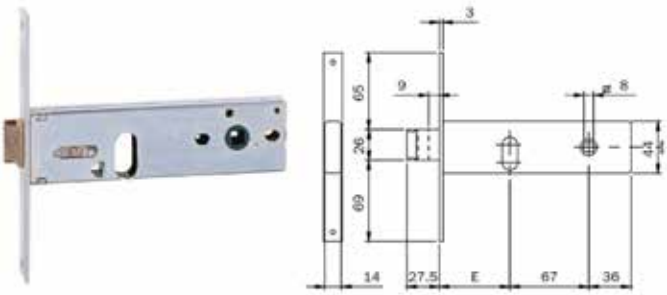

Articolo	Codice	Entrata	Cf
ISE704601S	00350396	60 mm	1
ISE7047010	00271622	70 mm	1

SERRATURA DA INFILARE A CILINDRO

Serratura triplice a cilindro europeo con chiavistello a ghigliottina e scrocco reversibile e regolabile, frontale inox 290 X 24 X 3 mm.

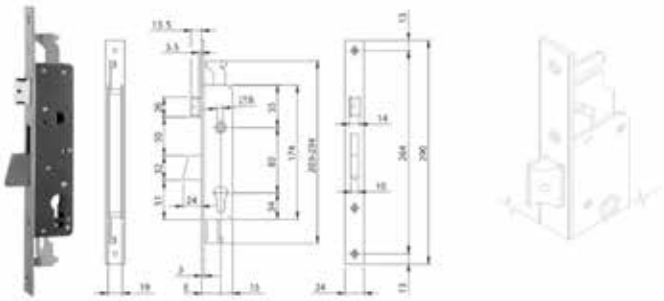

Articolo	Codice	Entrata	Cf
ISE783251B	00298933	25 mm	1
ISE783301B	00298940	30 mm	1
ISE783351B	00272247	35 mm	1

SERRATURA DA INFILARE A CILINDRO

Serratura a cilindro ovale a due mandate con scrocco incorporato nel catenaccio, con quadro maniglia interasse 46, frontale da 160 X 16 X 3 mm.

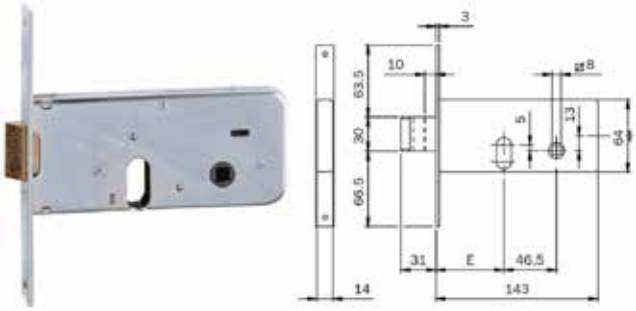

Articolo	Codice	Entrata	Cf
ISE7106010	00271639	60 mm	1
ISE7107010	00271646	70 mm	1

SERRATURA DA INFILARE A CILINDRO

Serratura a cilindro ovale a due mandate con scrocco incorporato nel catenaccio, con quadro maniglia interasse 46, frontale da 160 X 20 X 3 mm.

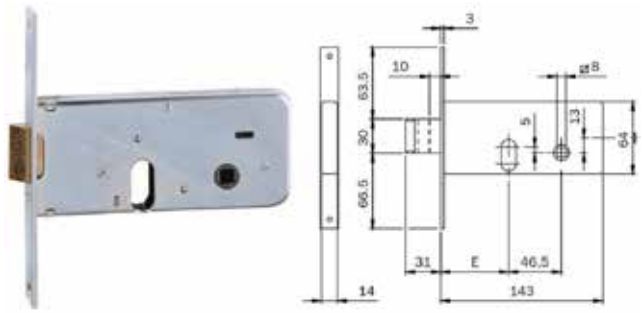

Articolo	Codice	Entrata	Cf
ISE7107020	00271653	70 mm	1

SERRATURA DA INFILARE A CILINDRO

Serratura triplice a cilindro europeo per fascia, con catenaccio più scrocco, con quadro maniglia interasse 67 mm, frontale inox da 240 X 22 X 3 mm.

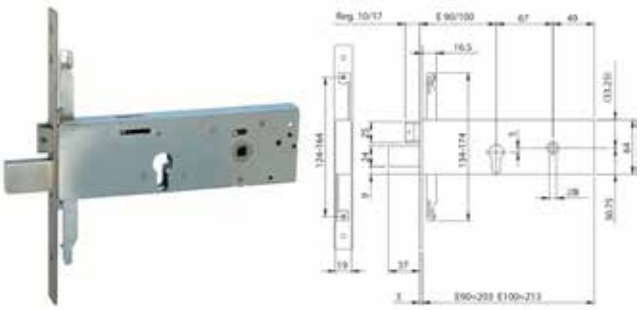

Articolo	Codice	Entrata	Cf
ISE963120102	00298995	100 mm	1
ISE963120902	00299008	90 mm	1

SERRATURA DA INFILARE A CILINDRO

Serratura laterale a cilindro europeo per fascia, con catenaccio più scrocco, con quadro maniglia interasse 67 mm, frontale inox da 240 X 22 X 3 mm.

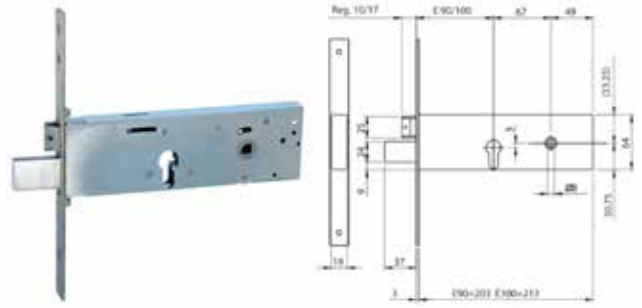

Articolo	Codice	Entrata	Cf
ISE961120102	00332323	100 mm	1
ISE961120902	00332330	90 mm	1

SERRATURA DA INFILARE ELETTRICA A CILINDRO

Serratura elettrica triplice a cilindro europeo a 12 v. con catenaccio più scrocco, frontale da 22 mm.

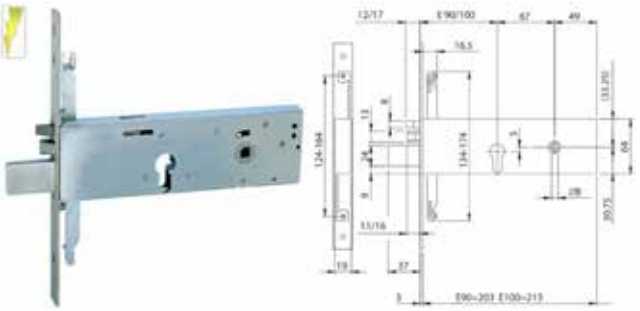

Articolo	Codice	Entrata	Cf
ISE963920102	00289009	100 mm	1
ISE963920902	00314626	90 mm	1

SERRATURA DA INFILARE ELETTRICA A CILINDRO

Serratura elettrica a cilindro europeo ad un punto di chiusura a 12 v. con catenaccio più scrocco, frontale da 240 X 22 X 3 mm.

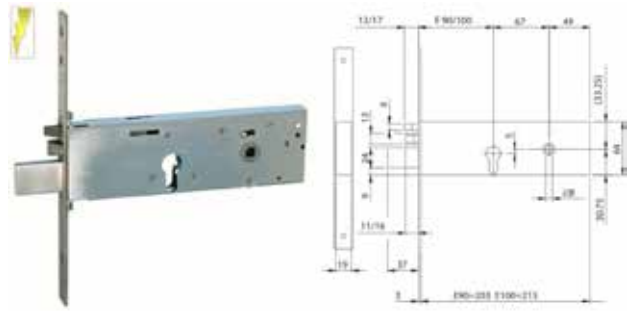

Articolo	Codice	Entrata	Cf
ISE961920902	00314619	90 mm	1

Canese Dante
DAL 1959 PROFESSIONISTI NELLA DISTRIBUZIONE

SERRATURA PER MONTANTI

Serratura a cilindro ovale con catenaccio più scrocco, con quadro maniglia interasse 75 mm, frontale da 200 X 16 X 3 mm.

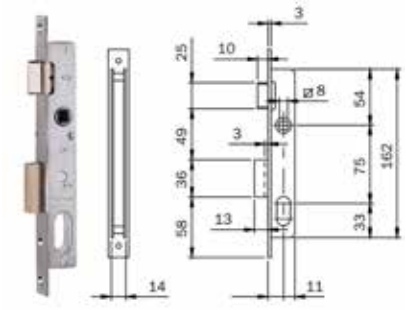

Articolo	Codice	Entrata	Cf
ISE7501510	00271752	15 mm	1

SERRATURA PER MONTANTI

Serratura con solo scrocco senza catenaccio, con quadro maniglia, frontale da 122 X 16 X 3 mm.

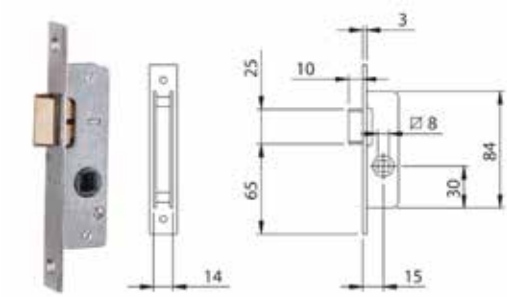

Articolo	Codice	Entrata	Cf
ISE762001	00271776	15 mm	1

SERRATURA PER MONTANTI

Serratura a cilindro ovale con catenaccio più rullo, frontale da 200 X 16 X 3 mm.

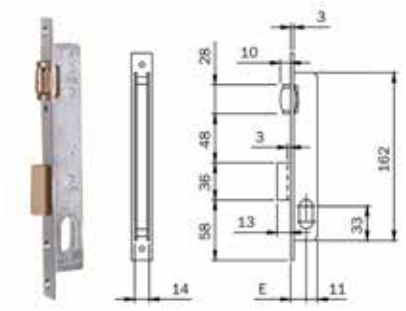

Articolo	Codice	Entrata	Cf
ISE7521510	00271769	15 mm	1

SERRATURA PER MONTANTI

Serratura da infilare per montanti a scatola aperta. Frontale in acciaio cromato. Rullo regolabile. Frontale da 122 x 16 x 3 mm.

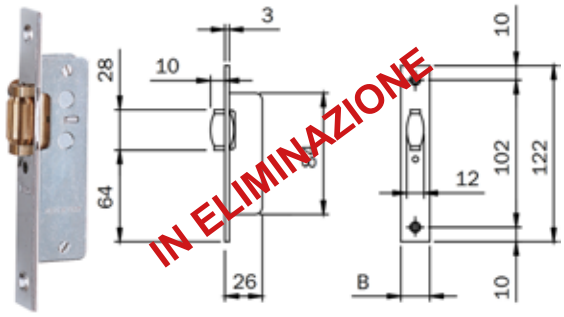

Articolo	Codice	Cf
ISE764001	00271783	1

SERRATURA PER MONTANTI

Serratura a cilindro ovale con solo catenaccio senza scrocco, frontale da 127 X 16 X 3 mm.

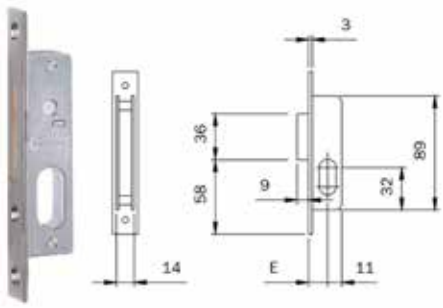

Articolo	Codice	Entrata	Cf
ISE7581510	00271790	15 mm	1

SERRATURA PER MONTANTI

Serratura elettrica serie Electa a cilindro europeo a 12 v. con solo scrocco autobloccante. Richiamo scrocco con impulso elettrico, chiave o quadro maniglia, frontale da 346 X 22 X 3 mm.

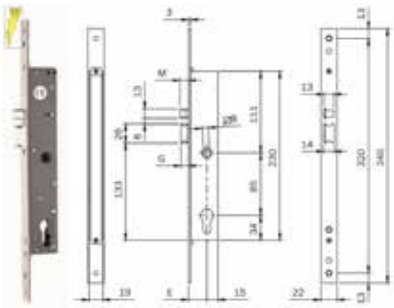

Articolo	Codice	Entrata	Cf
ISE781702252	00298902	25 mm	1
ISE781702302	00296519	30 mm	1
ISE781702352	00296526	35 mm	1

SERRATURA PER MONTANTI

ISEO

Serratura elettrica serie Electa a cilindro europeo a 12 v. con catenaccio a ghigliottina e scrocco autobloccante. Richiamo scrocco con impulso elettrico, chiave o quadro maniglia, frontale da 346 X 22 X 3 mm.

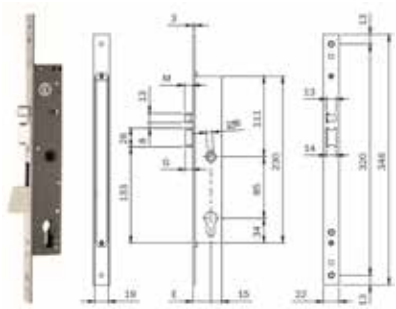

Articolo	Codice	Entrata	Cf
ISE781802252	00298919	25 mm	1
ISE781802302	00299015	30 mm	1
ISE781802352	00299022	35 mm	1

SERRATURA PER MONTANTI

ISEO

Serratura Blindo ad infilare. Chiusura laterale con catenaccio rotante interasse 92 mm. Con mandata da 27 mm; con placche di rivestimento in acciaio carboniturato antitrapano e antitaglio. Scrocco reversibile e regolabile.

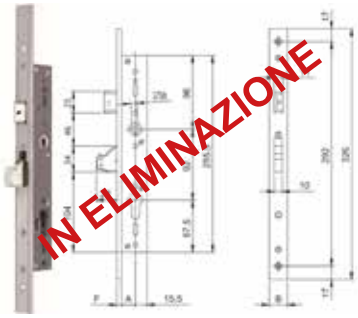

Articolo	Codice	Entrata	Cf
ISE791112402	00351188	40 mm	1

SERRATURA PER MONTANTI

ISEO

Serratura elettrica triplice serie Electa a cilindro europeo a 12 v. con catenaccio a ghigliottina e scrocco prolungato di 5 mm autobloccante. Richiamo scrocco con impulso elettrico, chiave o quadro maniglia, frontale da 22 mm.

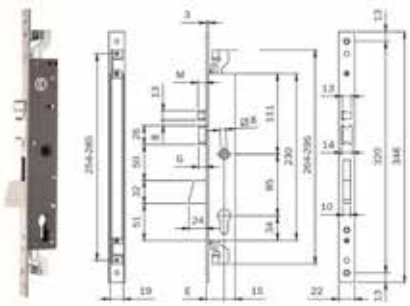

Articolo	Codice	Entrata	Cf
ISE783802252	00298957	25 mm	1
ISE783802302	00298964	30 mm	1
ISE783802352	00298971	35 mm	1

SERRATURA INFILARE DOPPIA MAPPA

ISEO

Serratura laterale per fascia con catenaccio più scrocco, con quadro maniglia interasse 67, frontale inox da 22 mm. Riferimento chiave Silca 5IE11.

Articolo	Codice	Entrata	Cf
ISE961110102	00284806	100 mm	1
ISE961110902	00287579	90 mm	1

Canese Dante
DAL 1959 PROFESSIONISTI NELLA DISTRIBUZIONE

SERRATURA INFILARE DOPPIA MAPPA

Serratura triplice per fascia con 2 pistoni diametro 13 mm più scrocco separato e reversibile, con quadro maniglia interasse 67 mm. Frontale in acciaio zincato da 240 x 24 x 3 mm. Richiamo scrocco con chiave o quadro maniglia. In dotazioni 3 chiavi da 79 mm, viti di fissaggio e 2 ghiere. Riferimento chiave Silca 5IE9.

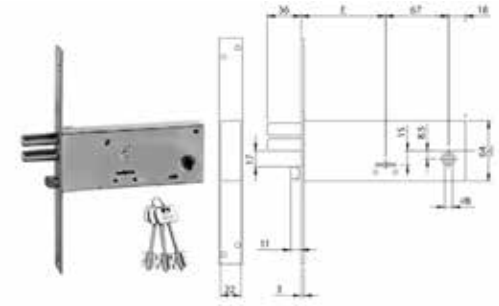

Articolo	Codice	Entrata	Cf
ISE961701B4	00287586	70 mm	1

SERRATURA INFILARE DOPPIA MAPPA

Serratura triplice per fascia con 2 pistoni diametro 13 mm più scrocco separato e reversibile, con quadro maniglia interasse 67 mm. Frontale in acciaio zincato da 240 x 24 x 3 mm. Richiamo scrocco con chiave o quadro maniglia. In dotazioni 3 chiavi da 79 mm, viti di fissaggio e 2 ghiere. Riferimento chiave Silca 5IE9.

Articolo	Codice	Entrata	Cf
ISE963701B4	00288989	70 mm	1
ISE963901B4	00288996	90 mm	1

SERRATURA INFILARE DOPPIA MAPPA

Serratura triplice per fascia con catenaccio più scrocco, con quadro maniglia interasse 67, frontale inox da 22 mm. Riferimento chiave Silca 5IE11.

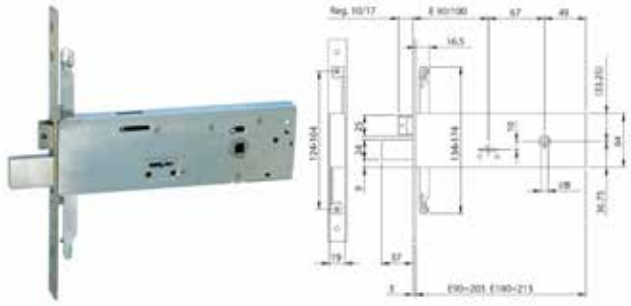

Articolo	Codice	Entrata	Cf
ISE963110902	00287593	90 mm	1

SERRATURA INFILARE DOPPIA MAPPA

Serratura laterale per fascia con catenaccio più scrocco, con quadro maniglia interasse 67, frontale zincato da 240 X 25 X 3 mm. Riferimento chiave Silca 5IE9.

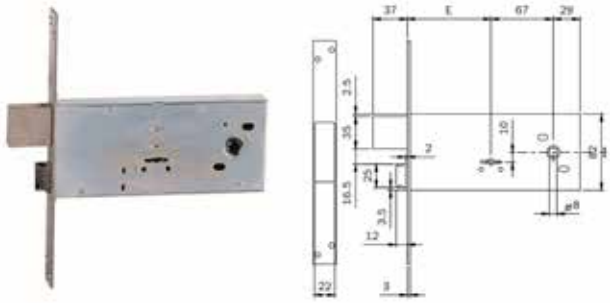

Articolo	Codice	Entrata	Cf
ISE981901BFZ	00271721	90 mm	1

SERRATURA INFILARE DOPPIA MAPPA

Serratura triplice per fascia con catenaccio più scrocco, con quadro maniglia interasse 67, frontale zincato da 240 X 25 X 3 mm. Riferimento chiave Silca 5IE9.

Articolo	Codice	Entrata	Cf
ISE983901BFZ	00271608	90 mm	1

SERRATURA ELETTRICA DOPPIA MAPPA

Elettroserratura triplice per fascia ad infilare a 4 mandate con scrocco e pistone di ricarica separato reversibile e regolabile, a 12 V, altezza scatola 64 mm, con quadro maniglia interasse 67 mm, tre chiavi art. 990802, frontale inox da 240 X 22 X 3 mm.

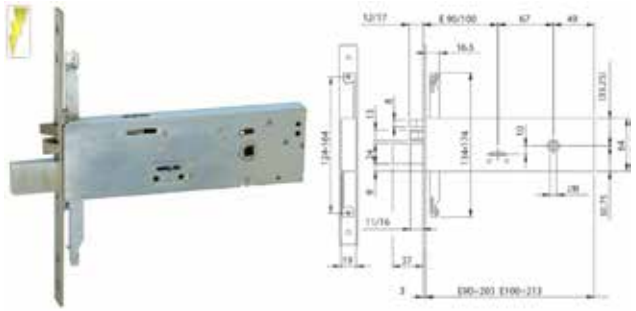

Articolo	Codice	Entrata	Cf
ISE963900902	00299503	90 mm	1

SERRATURA ELETTRICA DOPPIA MAPPA

Elettroserratura laterale per fascia a 4 mandate con scrocco e pistone di ricarica separato e regolabile, frontale inox da 240 X 22 X 3 mm.

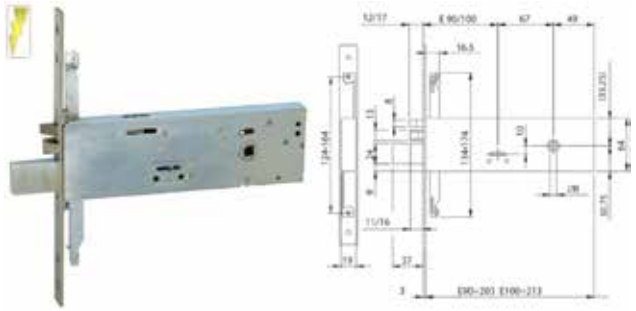

Articolo	Codice	Entrata	Cf
ISE961900902	00299497	90 mm	1

SERRATURA MULTIPUNTO

Serratura a cilindro europeo con catenaccio a ghigliottina e scrocco, con quadro maniglia interasse 85 mm, frontale a U in acciaio da 24 X 6 mm.

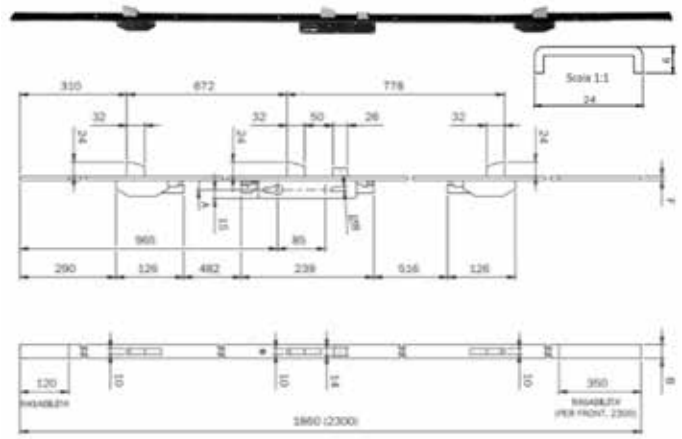

Articolo	Codice	Entrata	Cf
ISE785100250	00366779	25 mm	1
ISE785100300	00366762	30 mm	1
ISE785100350	00344111	35 mm	1

SERRATURA MULTIPUNTO

Serratura a cilindro europeo con catenaccio a ghigliottina e scrocco, con quadro maniglia interasse 85 mm, frontale piatto in acciaio da 24 X 3 mm.

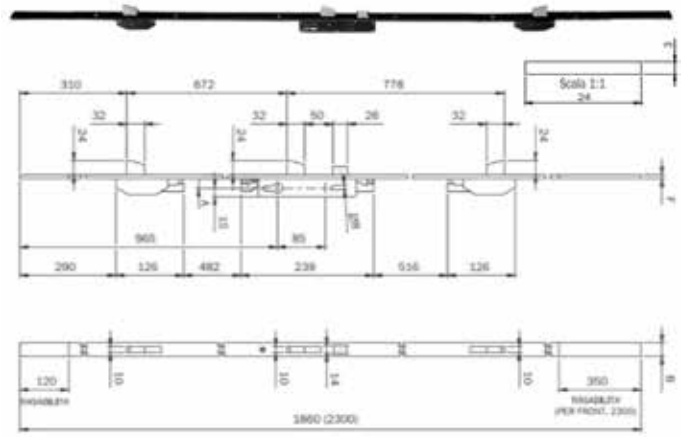

Articolo	Codice	Entrata	Cf
ISE785110300	00286015	30 mm	1
ISE785110350	00286022	35 mm	1

Canese Dante
DAL 1959 PROFESSIONISTI NELLA DISTRIBUZIONE

SERRATURE PER BASCULANTI

ISEO

Serratura verticale a cilindro tondo Diam. 25 mm X 30 mm, con catenaccio e quadro maniglia interasse 66 mm, spessore cilindro 30 mm.

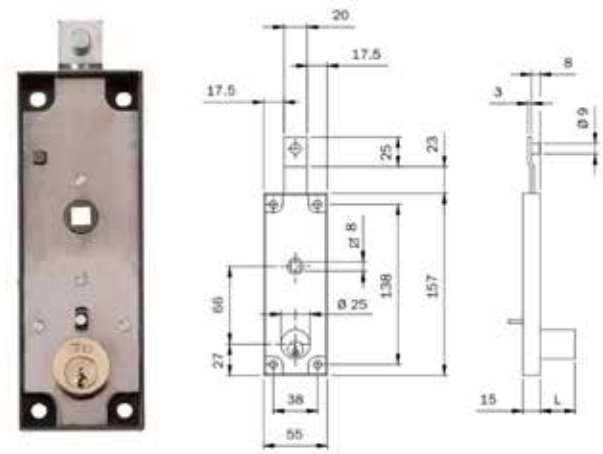

Articolo	Codice	Cf
ISE643300	00313308	1

RULLO

ISEO

Rullo per fascia doppia mappa modulare. Con inserto in nylon per contropiastre regolabili. Molla per regolazione forza.

Articolo	Codice	Cf
ISE040820	00288934	1

TAPPO

ISEO

Tappo per fascia doppia mappa MODULARE. In zama NICHELATO. Da inserire al posto dello scrocco per versione solo CATENACCIO.

Articolo	Codice	Cf
ISE040830	00288941	1

COPPIA DI BOBINE

ISEO

Coppia di bobine da 12 V - 15 W per elettroserrature. Per serie 52-53.

Articolo	Codice	Cf
ISE050035	00288958	1

COPPIA DI BOBINE

ISEO

Coppia di bobine standard 12 Vac 15 W per elettroserrature da montate e fascia doppia mappa serie 78**-96**.

Articolo	Codice	Cf
ISE050024	00391191	10

COPPIA DI CONTATTI

ISEO

Coppia contatti elettrici a pressione per elettroserrature a 12 v, 6 spessori da 2 x 22 mm ,4 spessori da 2x 16 mm e 1 con spessore da 5 mm.

Articolo	Codice	Cf
ISE050060	00298926	1

CONTROPIASTRA

ISEO

Contropiastra chiusa regolabile per serratura centrale multiblindo, per versioni serie 78 e 79, in acciaio verniciato nero, frontale piatto 229 X 22 mm.

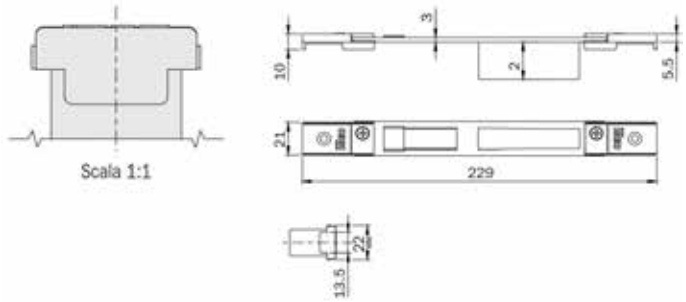

Articolo	Codice	Cf
ISE0386011	00286039	1

PIASTRA PER SERIE 52**-53**

ISEO

Piastra porta per elettroserratura ambidestra INOX. Tettuccio per serratura e piastra porta boccchetta in acciaio INOX. Viti in dotazione.

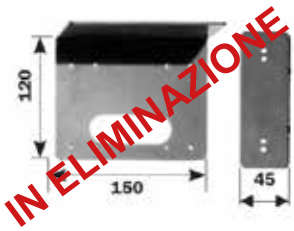

Articolo	Codice	Cf
ISE052012	00384988	*6

JUWEL

JUWEL

Nasce in provincia di Milano nel 1922; produce casseforti e serrature. E' certificata EN ISO 9001:2008. I suoi prodotti sono fabbricati interamente in Italia.

JUWEL

SERRATURA DA INFILARE A DOPPIA MAPPA JUWEL

Serratura laterale con 3 pistoni ad interasse 30 mm, senza quadro maniglia, frontale cromato da 25 mm. Corpo cromozincato. Chiavi nichelate. Con coppia copritoppa.

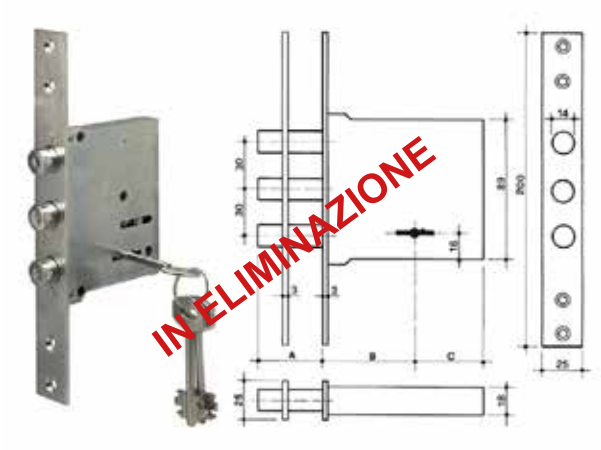

Articolo	Codice	Entrata	Mandate	Cf
JU1806	00210744	60 mm	2	1

MERONI

Nel 1945 Giulio Andrea Meroni fonda Serrature Meroni, una piccola officina nel cuore pulsante del settore del mobile italiano, a Lissone.

SERRATURA PREMI-APRI IN MK

Serratura Premiapri per uffici bloccabile e sbloccabile dall'esternocon chiave, dall'interno con girevole. Entrata 60. Rifinitura Verniciato Argento. Con chiave master.

Articolo	Codice	Entrata	Rifinitura	Cf
ME13NATB60MK	00407779	60 mm	Verniciato argento	1

SERRATURE PREMIAPRI

Serratura Premiapri per bagno, bloccaggio con girevole che aziona il segnalatore di occupato se utilizzato. Apertura esterna con chiave, cacciavite o attrezzo simile

Articolo	Codice	Entrata	Rifinitura	Cf
ME12NATB60	00076142	60 mm	Verniciato Argento	1
ME12NATB80	00076159	80 mm	Verniciato Argento	1

SERRATURE PREMIAPRI

Serratura Premiapri per uffici bloccabile e sbloccabile dall'esterno con chiave, dall'interno con girevole

Articolo	Codice	Entrata	Rifinitura	Cf
ME13BLTB60	00076166	60 mm	Nero	1
ME13BLTB80	00076173	80 mm	Nero	1
ME13NATB60	00076180	60 mm	Verniciato Argento	1
ME13NATB80	00076197	80 mm	Verniciato Argento	1
ME13US3TB60	00076227	60 mm	Ottone lucido	1
ME13US3TB80	00076234	80 mm	Ottone lucido	1

SERRATURE PREMIAPRI

Serratura Premiapri per uffici bloccabile e sbloccabile con chiave sia dall'interno che dall'esterno

Articolo	Codice	Entrata	Rifinitura	Cf
ME15BLTB60	00076241	60 mm	Nero	1
ME15NATB80	00076272	80 mm	Verniciato Argento	1

SERRATURA PREMI APRI NOVA

Serratura premiapri per uffici. Pomolo interno girevole, bloccabile e sbloccabile dall'esterno con chiave.

Articolo	Codice	Rifinitura	Cf
ME13NESC	00422253	Nero	1
ME13NA/GRSC	00422260	Verniciato argento	1

ACCESSORIO PREMIAPRI

MERONI SERRATURE

Segnalatore di occupato per Premiapri serie Nova.

Articolo	Codice	Rifinitura	Cf
MENSGNE	00332958	Verniciato nero	1

ACCESSORI PREMIAPRI

MERONI SERRATURE

Scrocco tubolare semplice con bordo in ottone per Premiapri.

Articolo	Codice	Entrata	Cf
METB60	00075633	60 mm	1
METB7015	00318198	70 mm	1
METB80	00075640	80 mm	1
METB127	00283267	127 mm	1

PROTETTORI PER FURGONATI

MERONI SERRATURE

Serratura aggiuntiva di sicurezza per furgonati.

Articolo	Codice	Descrizione	Cf
ME8080CD15	00287302	Singolo	1
ME8080X2CD15KA	00287319	Coppia In Ka	1

PROTETTORI PER FURGONATI

MERONI SERRATURE

Serratura aggiuntiva di sicurezza per furgonati versione aggiornata.

Articolo	Codice	Descrizione	Cf
ME8086H3122B	00324120	Singolo	1
ME8086H3232B	00324113	Coppia In Ka	1

Canese Dante
DAL 1959 PROFESSIONISTI NELLA DISTRIBUZIONE

MG

MG Serrature è presente in Italia dal 1957, anno in cui viene fondata a Lazzate su iniziativa dell'imprenditore Giovanni Monti.

SERRATURE DA APPLICARE A CILINDRO

Serratura a cilindro europeo a due mandate senza scrocco. Reversibile con catenaccio in ottone. In dotazione cilindro 015.56.0.

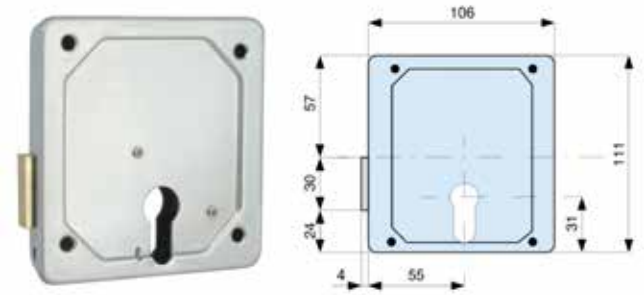

Articolo	Codice	Entrata	Mano	Cf
MG424.55.0	00076760	55 mm	Ambi	*2

SERRATURE DA APPLICARE A CILINDRO

Serratura a cilindro tondo singolo a due mandate senza scrocco. Catenaccio in acciaio. In dotazione cilindro 008.11.0.

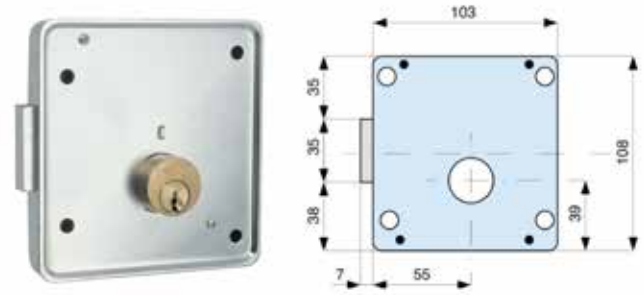

Articolo	Codice	Entrata	Mano	Cf
MG425.55.1	00076777	55 mm	Dx	*2
MG425.55.2	00076784	55 mm	Sx	*2

SERRATURE DA APPLICARE A CILINDRO

Serratura a cilindro tondo e fisso a due mandate senza scrocco. Catenaccio in acciaio. In dotazione cilindro 014.50.0.

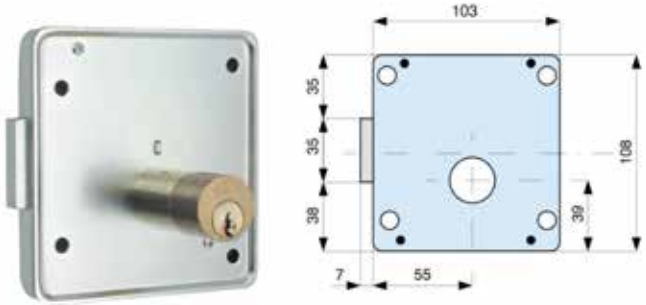

Articolo	Codice	Entrata	Mano	Cf
MG426.55.1	00076791	55 mm	Dx	*2
MG426.55.2	00076807	55 mm	Sx	*2

SERRATURE DA APPLICARE A CILINDRO

Serratura a cilindro tondo svasato a due mandate senza scrocco. Reversibile con catenaccio in ottone. Entrata serratura 55 mm. Ambidestra.

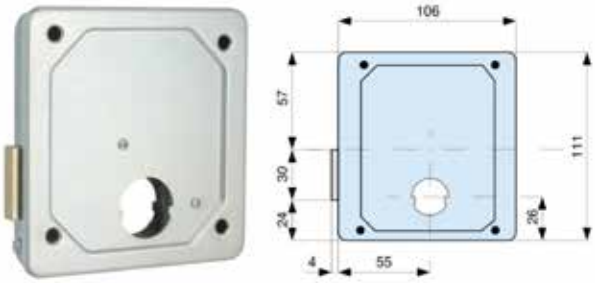

Articolo	Codice	Tipo cilindro	Cf
MG427.55.0	00076814	019.56.0 da 55 mm	*2
MG427.55.8 IN ELIMINAZIONE	00076821	019.80.0 da 80 mm	*2

SERRATURE DA APPLICARE A CILINDRO

Serratura a doppio cilindro tondo a due mandate con scrocco reversibile. Catenacci in ottone. Con quadro maniglia da 8 mm. In dotazione cilindro 013.20.0.

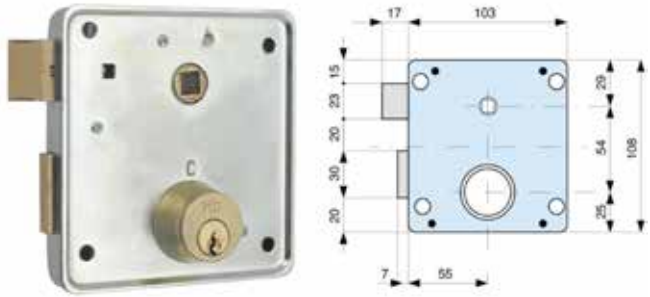

Articolo	Codice	Entrata	Mano	Cf
MG433.55.1	00076838	55 mm	Dx	*2
MG433.55.2	00076845	55 mm	Sx	*2

SERRATURE DA APPLICARE A CILINDRO

Serratura a cilindro europeo a due mandate con scrocco reversibile. Catenacci in ottone. Con quadro maniglia da 8 mm. In dotazione cilindro 015.56.0.

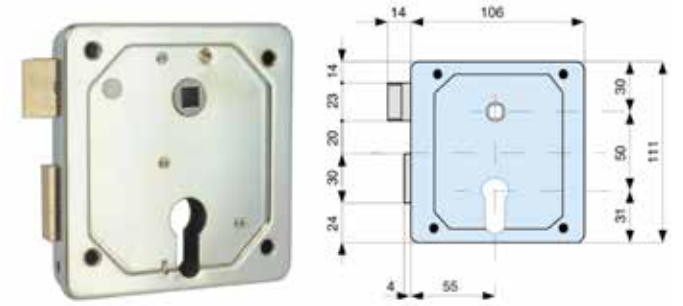

Articolo	Codice	Entrata	Mano	Cf
MG434.55.0	00076852	55 mm	Ambi	*2

SERRATURE DA APPLICARE A CILINDRO

Serratura a cilindro tondo singolo a due mandate con scrocco reversibile. Catenacci in ottone. Con quadro maniglia da 8 mm. In dotazione cilindro 008.11.0.

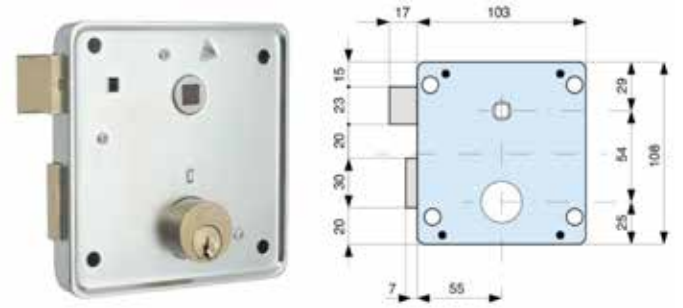

Articolo	Codice	Entrata	Mano	Cf
MG435.55.1	00076869	55 mm	Dx	*2
MG435.55.2	00076876	55 mm	Sx	*2

SERRATURE DA APPLICARE A CILINDRO

Serratura a cilindro tondo e fisso a due mandate con scrocco reversibile. Catenacci in ottone. Con quadro maniglia da 8 mm. In dotazione cilindro 014.50.0.

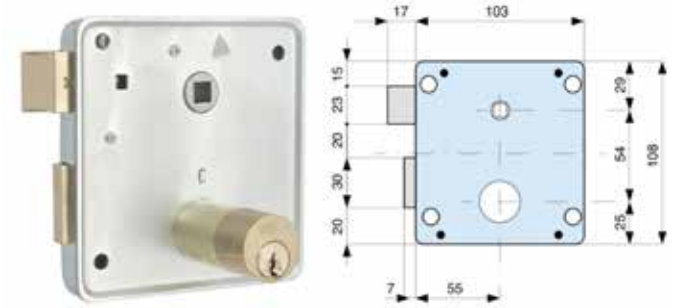

Articolo	Codice	Entrata	Mano	Cf
MG436.55.1	00076883	55 mm	Dx	*2
MG436.55.2	00076890	55 mm	Sx	*2

SERRATURE DA APPLICARE A CILINDRO

Serratura a cilindro tondo svasato a due mandate con scrocco reversibile. Catenacci in ottone. Quadro maniglia 8 mm. Entrata 55 mm. Ambidestra.

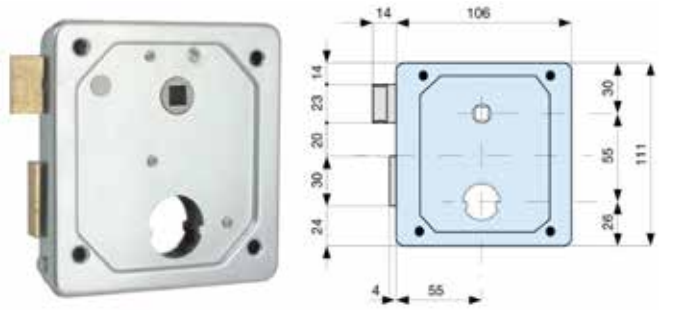

Articolo	Codice	Tipo cilindro	Cf
MG437.55.0	00076906	019.56.0 da 55 mm	*2
MG437.55.8	00076913	019.80.0 da 80 mm	*2

SERRATURE DA INFILARE A CILINDRO

Serratura con cilindro europeo a due mandate senza quadro maniglia. Frontale in acciaio zincato da 155 x 20 mm. Catenaccio in ottone. In dotazione cilindro 015.56.0.

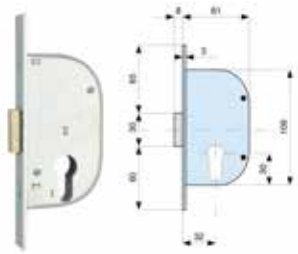

Articolo	Codice	Entrata	Cf
MG128.32	00208581	30 mm	*2

SERRATURE DA INFILARE A CILINDRO

Serratura con cilindro europeo con quadro maniglia da 8 mm. Con scrocco in acciaio e dispositivo di bloccaggio. In dotazione cilindro 015.56.0. Frontale in acciaio zincato da 145 x 20 mm.

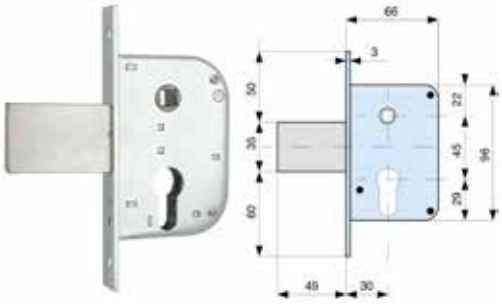

Articolo	Codice	Entrata	Cf
MG132.30	00076616	30 mm	*2

Canese Dante
DAL 1959 PROFESSIONISTI NELLA DISTRIBUZIONE

SERRATURE DA INFILARE A CILINDRO

Serratura con cilindro europeo con quadro maniglia da 8 mm. Con scrocco in acciaio e mandata. In dotazione cilindro 015.56.0. Frontale in acciaio zincato da 145 x 20 mm.

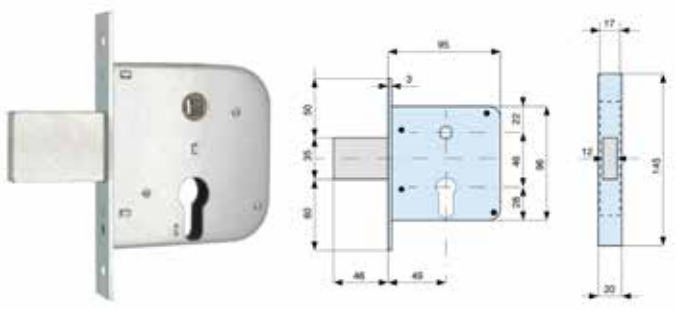

Articolo	Codice	Entrata	Cf
MG133.50	00076623	50 mm	*2

SERRATURE DA INFILARE A CILINDRO

Serratura con cilindro europeo con quadro maniglia da 8 mm. Con scrocco in ottone e mandata. In dotazione cilindro 015.56.0. Frontale in acciaio zincato da 145 x 20 mm.

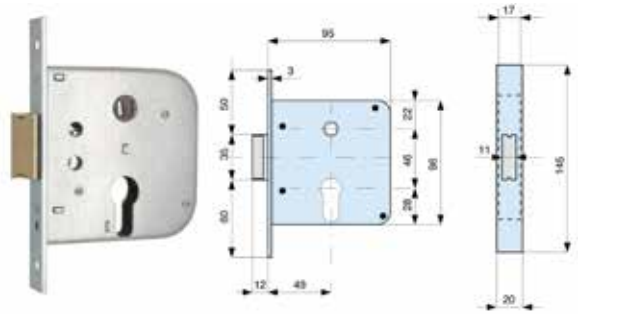

Articolo	Codice	Entrata	Cf
MG133.50.1	00283427	50 mm	*2

SERRATURE DA INFILARE A CILINDRO

Serratura con cilindro tondo sagomato. Con quadro maniglia da 8 mm. Con scrocco in acciaio e mandata. In dotazione cilindro 019.56.0. Frontale in acciaio zincato da 145 x 20 mm.

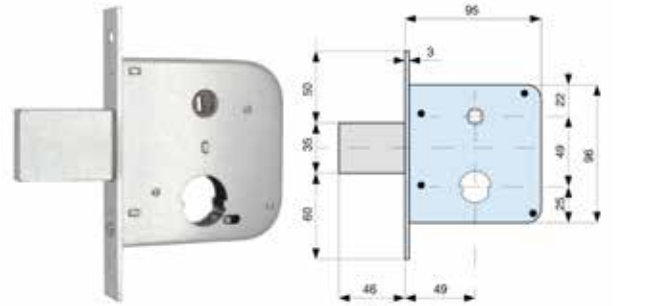

Articolo	Codice	Entrata	Cf
MG134.50	00076630	50 mm	*2

SERRATURE DA INFILARE A CILINDRO

Serratura con cilindro tondo sagomato, senza quadro maniglia. A due mandate con catenaccio in acciaio. In dotazione cilindro 019.56.0.

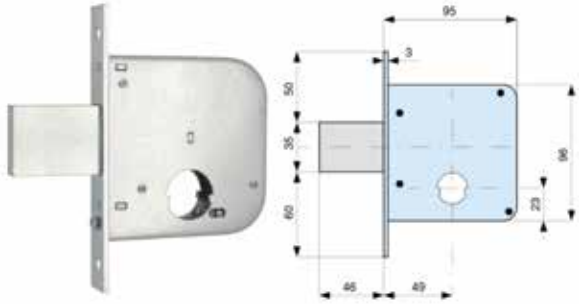

Articolo	Codice	Entrata	Cf
MG136.50	00076647	50 mm	*2

SERRATURE DA INFILARE A CILINDRO

Serratura con cilindro tondo sagomato, con pomolino per comandare lo scrocco. Con 2 mandate e catenaccio in acciaio. Frontale in acciaio zincato. In dotazione cilindro 019.56.0.

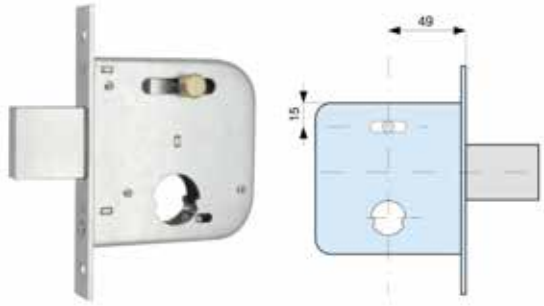

Articolo	Codice	Entrata	Cf
MG139.50	00208574	50 mm	*2

SERRATURE DA INFILARE A CILINDRO

Serratura patent con scrocco separato e quadro maniglia da 8 mm. Con due mandate e catenaci in ottone. Frontale in acciaio zincato da 192 x 20 mm. In dotazione una chiave K01.

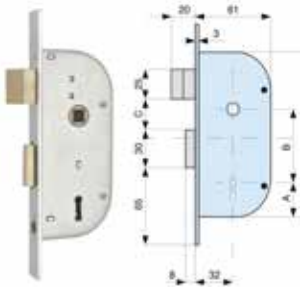

Articolo	Codice	Entrata	Cf
MG145.32	00076654	32 mm	*2

SERRATURE DA INFILARE A CILINDRO

Serratura con doppio cilindro tondo con scrocco separato e quadro maniglia da 8 mm. Con due mandate e catenacci in ottone. Frontale in acciaio zincato da 192 x 20 mm. In dotazione cilindro 013.20.0.

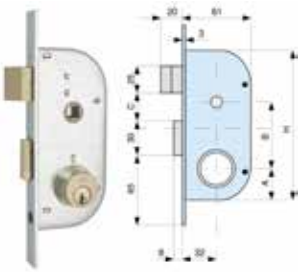

Articolo	Codice	Entrata	Cf
MG147.32	00076661	32 mm	*2

SERRATURE DA INFILARE A CILINDRO

Serratura con cilindro europeo con scrocco separato e quadro maniglia da 8 mm. Con due mandate e catenacci in ottone. Frontale in acciaio zincato da 192 x 20 mm. In dotazione cilindro 015.56.0.

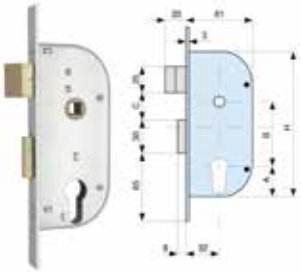

Articolo	Codice	Entrata	Cf
MG148.32	00076678	32 mm	*2

SERRATURE DA INFILARE A CILINDRO

Serratura con cilindro tondo sagomato, con scrocco separato e quadro maniglia da 8mm. Con due mandate e catenacci in ottone. Frontale in acciaio zincato da 192 x 20 mm. Entrata 32 mm.

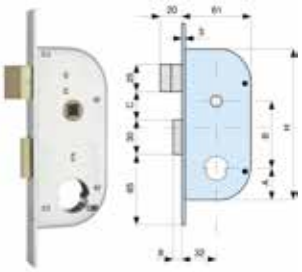

Articolo	Codice	Tipo cilindro	Cf
MG149.32.2	00076692	020.52.0 da 52 mm	*2
MG149.32	00076685	019.56.0 da 56 mm	*2

SERRATURE DA INFILARE A CILINDRO

Serratura con cilindro tondo sagomato, con scrocco separato a una mandata con pomolino. Con catenaccio in acciaio. Frontale in acciaio zincato da 146 x 20 mm. In dotazione cilindro 013.20.0.

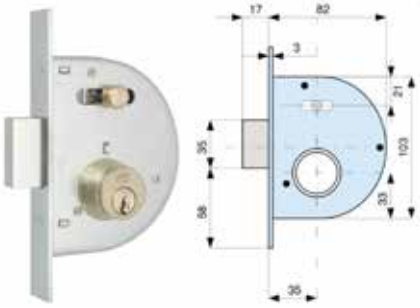

Articolo	Codice	Entrata	Cf
MG255.35	00076715	35 mm	*2

SERRATURE DA INFILARE A CILINDRO

Serratura con cilindro tondo sagomato con quadro maniglia da 8 mm. Ad una mandata con catenaccio in ottone. Frontale in acciaio zincato da 130 x 20 mm. In dotazione cilindro 019.56.0.

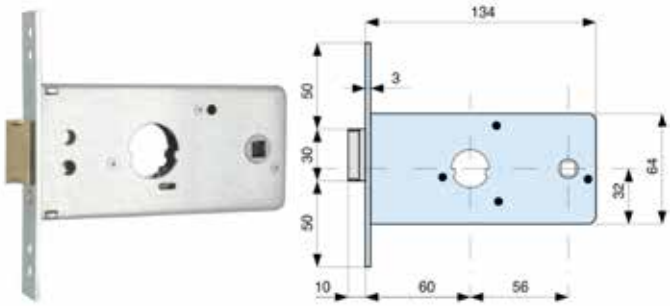

Articolo	Codice	Entrata	Cf
MG288.60	00076722	60 mm	*2

SERRATURE DA INFILARE A CILINDRO

Serratura con cilindro tondo sagomato con quadro maniglia da 8 mm. Ad una mandata con catenaccio in ottone. Frontale in acciaio zincato da 127 x 20 mm. In dotazione cilindro 019.56.0.

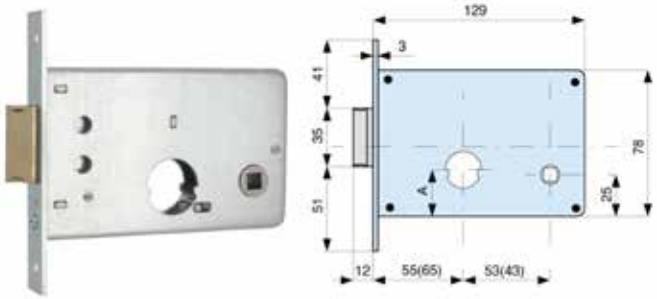

Articolo	Codice	Entrata	Cf
MG313.55.0	00076739	55 mm	*2
MG313.65.0	00310499	65 mm	*2

SERRATURE DA INFILARE A CILINDRO

Serratura con doppio cilindro tondo con quadro maniglia da 8 mm. Ad due mandate con catenaccio in ottone. Frontale in acciaio zincato da 183 x 20 mm. In dotazione cilindro 013.20.0.

Articolo	Codice	Entrata	Cf
MG343.55.0	00338912	55 mm	*2

Canese Dante
DAL 1959 PROFESSIONISTI NELLA DISTRIBUZIONE

SERRATURE DA INFILARE A CILINDRO

Serratura con cilindro tondo sagomato con quadro maniglia da 8 mm. Ad due mandate con catenaccio in ottone. Frontale in acciaio zincato da 183 x 20 mm. In dotazione cilindro 019.56.0.

Articolo	Codice	Entrata	Cf
MG345.55.0	00344968	55 mm	*2

SERRATURE DA INFILARE A CILINDRO

Serratura a cilindro europeo con doppio gancio rientrante in ottone sul chiavistello. Con tre mandate senza quadro maniglia. Frontale in acciaio zincato da 210 x 25 mm. In dotazione cilindro 015.56.0.

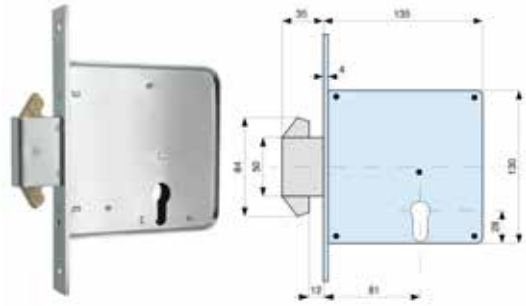

Articolo	Codice	Entrata	Cf
MG562.81	00257831	81 mm	*2

SERRATURE DA INFILARE A CILINDRO

Serratura con cilindro europeo con gancio rientrante in ottone. Senza quadro maniglia. Frontale in acciaio ottonato da 160 x 16 mm. In dotazione cilindro 015.56.0.

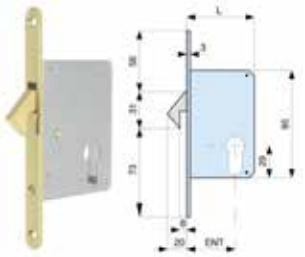

Articolo	Codice	Entrata	Cf
MG552.40	00076951	40 mm	*2
MG552.50	00076968	50 mm	*2

SERRATURE DA INFILARE A CILINDRO

Serratura per cancelli scorrevoli con cilindro europeo. Con gancio sporgente in acciaio zincato. Con quadro maniglia da 8 mm. Completa di contropiastra 065. Frontale in acciaio zincato da 210 x 25 mm. In dotazione cilindro 015.56.0.

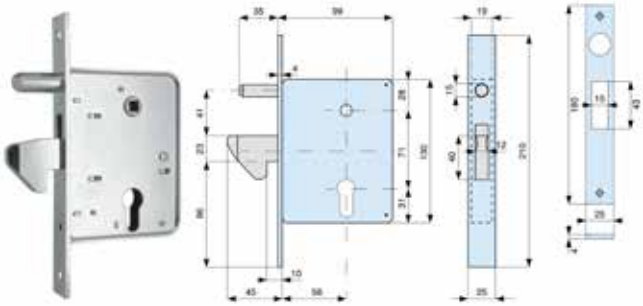

Articolo	Codice	Entrata	Cf
MG566.58	00208611	58 mm	*2

SERRATURE DA INFILARE A CILINDRO

Serratura con cilindro europeo con gancio sporgente in ottone. Con quadro maniglia. Frontale in acciaio ottonato da 165 x 20 mm. In dotazione cilindro 015.56.0.

Articolo	Codice	Entrata	Cf
MG555.30	00208598	30 mm	*2
MG555.40	00208604	40 mm	*2
MG555.50	00280280	50 mm	*2
MG555.60	00257848	60 mm	*2

SERRATURE DA INFILARE A CILINDRO

Serratura per cancelli scorrevoli con cilindro europeo. Con gancio sporgente in acciaio zincato. Con quadro maniglia da 8 mm. Completa di contropiastra 065. Frontale in acciaio zincato da 210 x 25 mm. In dotazione cilindro 015.56.0.

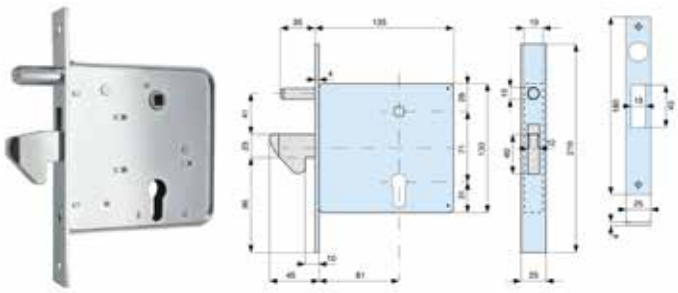

Articolo	Codice	Entrata	Cf
MG568.81	00254076	81 mm	*2

SERRATURE DA INFILARE A CILINDRO

Serratura per cancelli scorrevoli con cilindro tondo sagomato. Con gancio sporgente in acciaio zincato. Con quadro maniglia da 8 mm. Completa di contropiastra 065. Frontale in acciaio zincato da 210 x 25 mm. In dotazione cilindro 019.56.0.

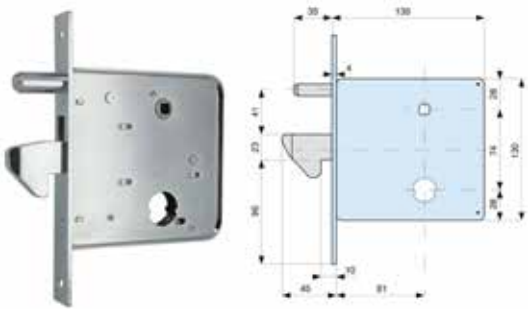

Articolo	Codice	Entrata	Cf
MG574.81	00076999	81 mm	*2

SERRATURE DA INFILARE A CILINDRO

Serratura da fascia con cilindro tondo sagomato da 22 mm. Con quadro maniglia da 8 mm. Con due mandate e catenaccio in ottone. Frontale in acciaio zincato da 160 x 16 mm. In dotazione cilindro 020.52.0.

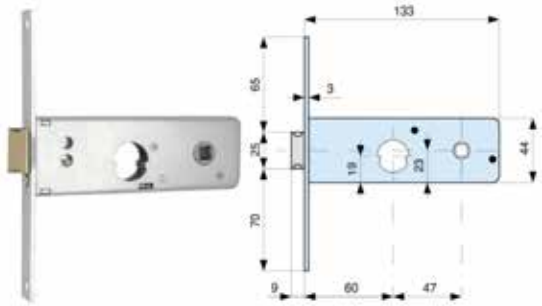

Articolo	Codice	Entrata	Cf
MG801.601	00077002	60 mm	*2

SERRATURE DA INFILARE A CILINDRO

Serratura da fascia con cilindro ovale. Con due mandate e scrocco regolabile. Con quadro maniglia da 8 mm. Frontale in acciaio zincato da 160 x 16 mm. In dotazione cilindro 018.56.0.

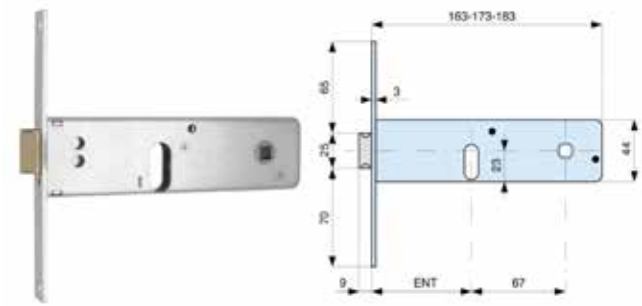

Articolo	Codice	Entrata	Cf
MG802.701	00208635	70 mm	*2

SERRATURE DA INFILARE A CILINDRO

Serratura da fascia con cilindro tondo sagomato da 22 mm. Con quadro maniglia da 8 mm. Con due mandate e scrocco regolabile. Frontale in acciaio zincato da 160 x 16 mm. In dotazione cilindro 020.52.0.

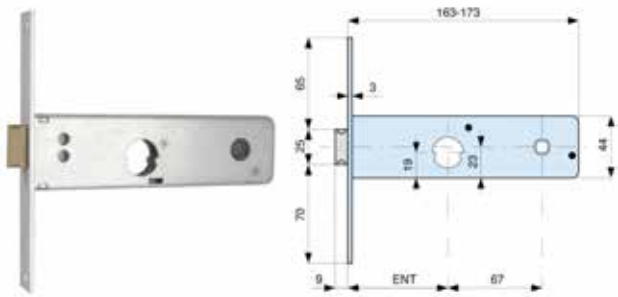

Articolo	Codice	Entrata	Cf
MG803.701	00337724	70 mm	*2

SERRATURE DA INFILARE A CILINDRO

Serratura da fascia con cilindro ovale. Con due mandate e scrocco regolabile. Catenaccio in ottone. Con quadro maniglia da 8 mm. Frontale in acciaio zincato da 160 x 16 mm. In dotazione cilindro 018.56.0.

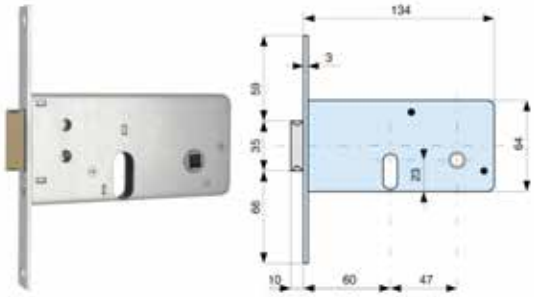

Articolo	Codice	Entrata	Cf
MG804.60.1	00077019	60 mm	*2

SERRATURE DA INFILARE A CILINDRO

Serratura da fascia con cilindro tondo sagomato. Con quadro maniglia da 8 mm. Con due mandate, scrocco e catenaccio in ottone. Frontale in acciaio zincato da 160 x 16 mm. In dotazione cilindro 020.52.0.

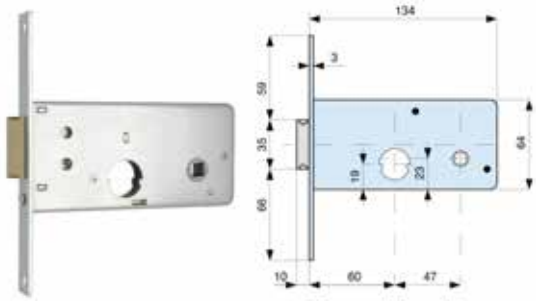

Articolo	Codice	Entrata	Cf
MG805.601	00208642	60 mm	*2

Canese Dante
DAL 1959 PROFESSIONISTI NELLA DISTRIBUZIONE

SERRATURE DA INFILARE A CILINDRO

Serratura da fascia con cilindro ovale. Con quadro maniglia da 8 mm. Con due mandate, scrocco e catenaccio in ottone. Frontale in acciaio zincato da 160 x 16 mm. In dotazione cilindro 018.56.0.

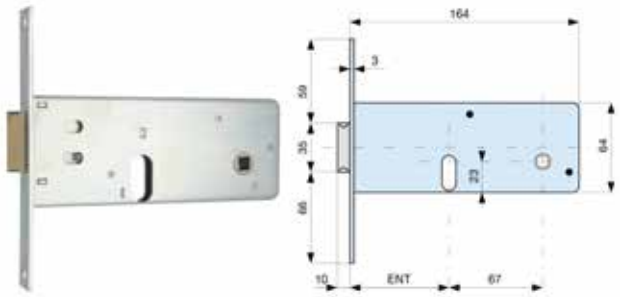

Articolo	Codice	Entrata	Cf
MG806.701	00208659	70 mm	*2
MG806.801 IN ELIMINAZIONE	00337731	80 mm	*2

SERRATURE DA INFILARE A CILINDRO

Serratura da fascia con cilindro ovale. Con quadro maniglia da 8 mm. Con due mandate e scrocco separato. Catenaccio in ottone. Frontale in acciaio zincato da 155 x 16 mm. In dotazione cilindro 018.56.0.

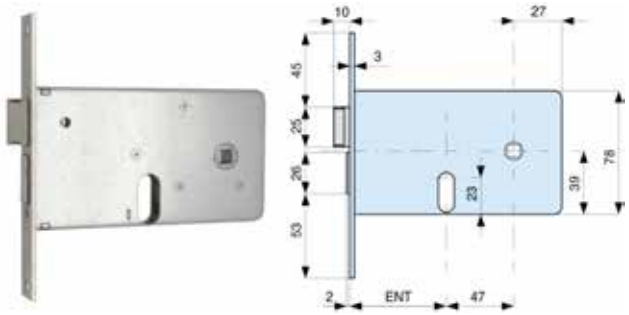

Articolo	Codice	Entrata	Cf
MG809.601	00077026	60 mm	*2
MG809.701	00208666	70 mm	*2
MG809.801	00337748	80 mm	*2

ELETTROSERRATURA DA INFILARE A CILINDRO

Elttroserratura a 2 mandate e scrocco. Con catenacci in ottone. Frontale in acciaio zincato da 155 x 16 mm. In dotazione cilindro ovale 018.56.0.

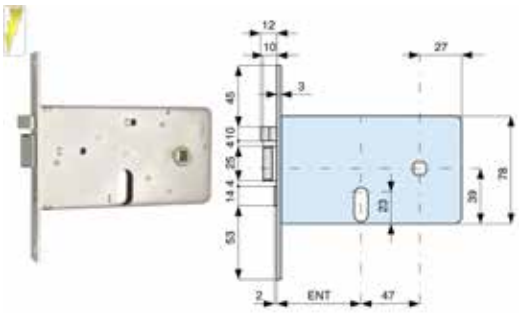

Articolo	Codice	Entrata	Cf
MG830.701	00395885	70 mm	*2
MG830.801	00337755	80 mm	*2

SERRATURE DA INFILARE A CILINDRO

Serratura a cilindro europeo con quadro maniglia da 8 mm e interasse 70 mm. Con due mandate e scrocco reversibile. Frontale in acciaio zincato da 20 x 230 mm con bordo tondo. In dotazione cilindro 015.56.0.

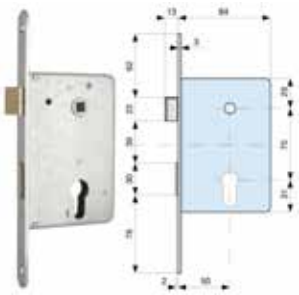

Articolo	Codice	Entrata	Finitura	Cf
MG461.50.0	00310505	50 mm		*2
MG461.50.0AXO	00310512	50 mm	Inox	*2

SERRATURA DA INFILARE A CILINDRO

Serratura a 2 mandate con scrocco. Catenaccio in ottone. Frontale in acciaio zincato da 16 x 160 mm. In dotazione cilindro 015.56.0.

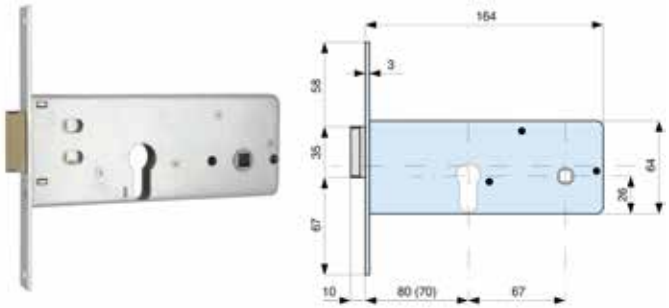

Articolo	Codice	Entrata	Cf
MG283.701	00379496	70 mm	*2

MOIA

MOIA è un'azienda presente sul mercato dal 1958 fondata nel torinese dal il Sig. Laguzzi, la "Laguzzi Lorenzo che produce serrature di sicurezza con marchio "Michel". Oggi è un marchio O.M.R.

SERRATURA DA APPLICARE A CILINDRO

Serratura per anta con due punti di chiusura, sopra e sotto. Con meccanismo a doppia gorge vincolata, e sistema anti-sollevamento della stessa. Piastra interna con spine anti-trapano. Saracinesca per blocco serratura. Porta cilindro anti-sfilamento. In dotazione 1 portacilindro, 1 mostrina in plastica nera, 1 ferrogliera, 1 piastra di fissaggio a protezione del cilindro, viteria di fisaggio.

Articolo	Codice	Entrata	Mano	Cf
MOIA252DX	00352819	30 mm	Dx	1
MOIA252SX IN ELIMINAZIONE	00397131	30 mm	Sx	1

SERRATURA DA APPLICARE A CILINDRO

Serratura laterale ad un punto di chiusura con blocco, a 5 catenacci senza scrocco. Compatibile Antonioli.

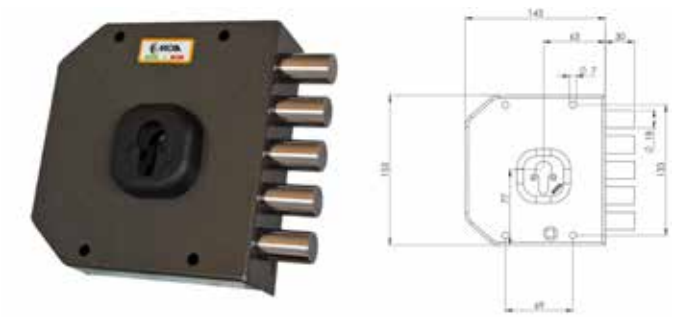

Articolo	Codice	Entrata	Interasse	Mano	Cf
MOIAA451DXB	00345606	63 mm	26 mm	Dx	1
MOIAA451SXB	00345613	63 mm	26 mm	Sx	1

SERRATURA DA APPLICARE A CILINDRO

Serratura laterale ad un punto di chiusura con blocco, a 4 catenacci più lo scrocco. Pomolino per quadro maniglia incluso. Compatibile Antonioli.

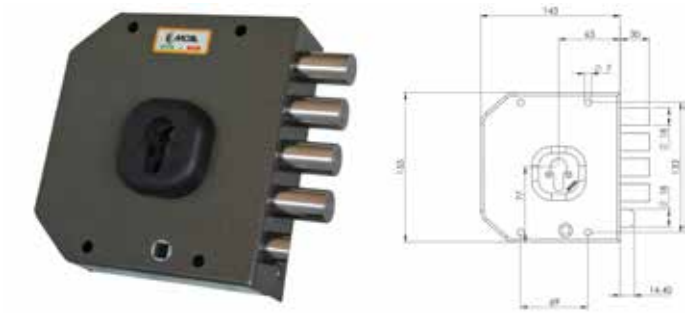

Articolo	Codice	Entrata	Interasse	Mano	Cf
MOIAA452DXB	00345620	63 mm	26 mm	Dx	1
MOIAA452SXB IN ELIM.	00345637	63 mm	26 mm	Sx	1

SERRATURA DA APPLICARE A CILINDRO

Serratura laterale triplice con blocco, a 5 catenacci senza scrocco. Compatibile Antonioli.

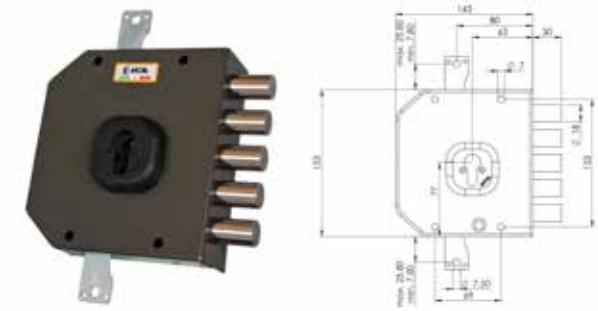

Articolo	Codice	Entrata	Interasse	Mano	Cf
MOIAA453DXB IN ELIM.	00345644	63 mm	26 mm	Dx	1
MOIAA453SXB	00345651	63 mm	26 mm	Sx	1

SERRATURA DA APPLICARE A CILINDRO

Serratura laterale triplice con blocco, a 4 catenacci più lo scrocco. Pomolino per quadro maniglia incluso. Compatibile Antonioli.

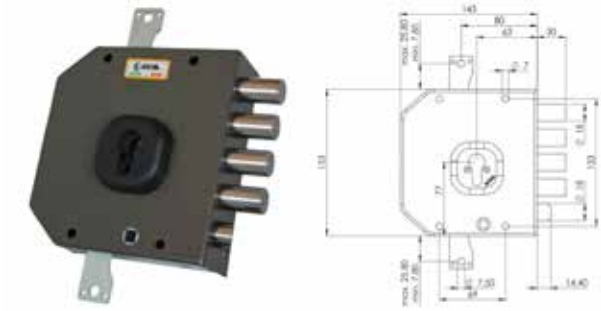

Articolo	Codice	Entrata	Interasse	Mano	Cf
MOIAA454DXB	00345668	63 mm	26 mm	Dx	1
MOIAA454SXB	00345675	63 mm	26 mm	Sx	1

Canese Dante
DAL 1959 PROFESSIONISTI NELLA DISTRIBUZIONE

SERRATURA DA APPLICARE A CILINDRO

Serratura laterale quintuplice con blocco, a 5 catenacci senza scrocco. Compatibile Antonioli.

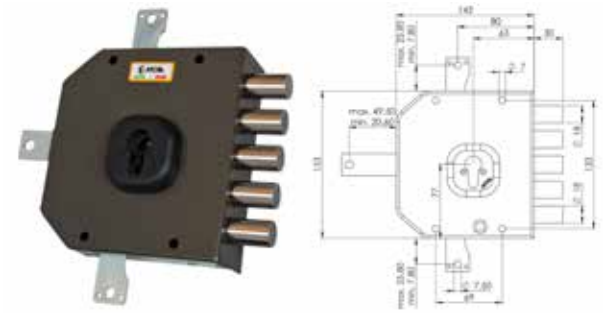

Articolo	Codice	Entrata	Interasse	Mano	Cf
MOIAA455DXB	00345682	63 mm	26 mm	Dx	1
MOIAA455SXB	00345699	63 mm	26 mm	Sx	1

SERRATURA DA APPLICARE A CILINDRO

Serratura laterale quintuplice con blocco, a 4 catenacci più lo scrocco. Pomolo per quadro maniglia incluso. Compatibile Antonioli.

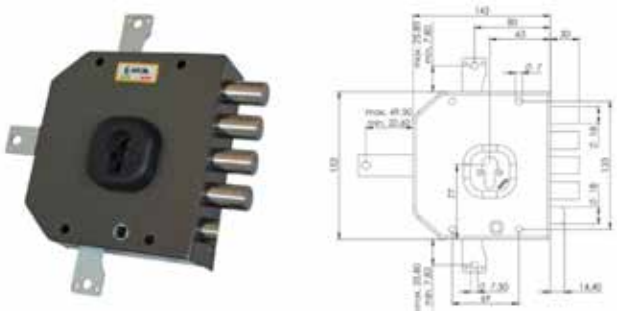

Articolo	Codice	Entrata	Interasse	Mano	Cf
MOIAA456DXB IN ELIM.	00345705	63 mm	26 mm	Dx	1
MOIAA456SXB	00345712	63 mm	26 mm	Sx	1

SERRATURA DA APPLICARE A CILINDRO

Serratura a cilindro europeo ad un catenaccio.

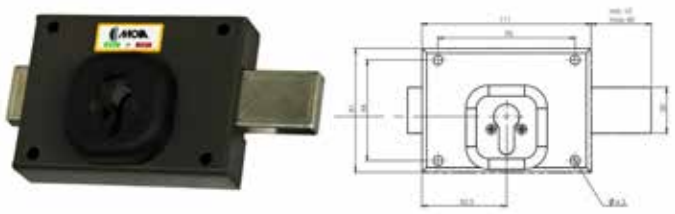

Articolo	Codice	Entrata	Cf
MOIA350	00355551	55,5 mm	1

SERRATURA AD APPLICARE A SPILLO

Serratura ad applicare con chiave a spillo.

Articolo	Codice	Ch	Cf
MOIA100870KA	00368698	In Ka	1

SERRATURA DA APPLICARE A CILINDRO

Serratura a cilindro tondo con diametro di 30 mm e lunghezza di 60 mm. Con chiave punzonata. Pomolo interno. Serratura con corazza in acciaio cromato posta all'esterno del corpo cilindro. Punti di chiusura laterali. Con 4 mandate e 5 catenacci senza scrocco. Con 3 chiavi padronali più 1 cantiere con tessera di sicurezza. Dimensioni scatola 143,5 x 153,5 mm. COMPATIBILE CON ANTONIOLI.

Articolo	Codice	Entrata	Interasse	Mano	Cf
MOIAJA421DX	00392280	63 mm	26 mm	Dx	1
MOIAJA421SX	00392297	63 mm	26 mm	Sx	1

SERRATURA DA APPLICARE A CILINDRO

Serratura a cilindro tondo con diametro di 30 mm e lunghezza di 60 mm. Con chiave punzonata. Pomolo interno. Serratura con corazza in acciaio cromato posta all'esterno del corpo cilindro. Punti di chiusura laterali. Con 4 mandate e 4 catenacci con scrocco reversibile. Con 3 chiavi padronali più 1 cantiere con tessera di sicurezza. Dimensioni scatola 143,5 x 153,5 mm. COMPATIBILE CON ANTONIOLI.

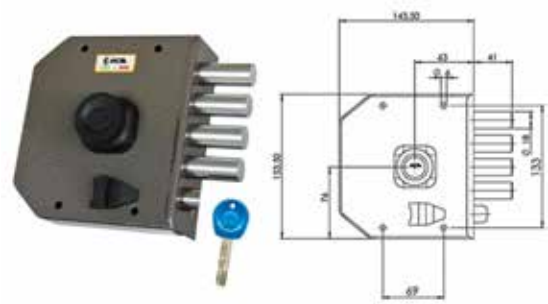

Articolo	Codice	Entrata	Interasse	Mano	Cf
MOIAJA422DX IN ELIMI.	00392303	63 mm	26 mm	Dx	1
MOIAJA422SX	00392310	63 mm	26 mm	Sx	1

SERRATURA DA APPLICARE A CILINDRO

Serratura a cilindro tondo con diametro di 30 mm e lunghezza di 60 mm. Con chiave punzonata. Pomolo interno. Serratura con corazza in acciaio cromato posta all'esterno del corpo cilindro. Punti di chiusura triplice. Con 4 mandate e 4 catenacci con scrocco reversibile. Con 3 chiavi padronali più 1 cantiere con tessera di sicurezza. Aste non comprese. Dimensioni scatola 143,5 x 153,5 mm. COMPATIBILE CON ANTONIOLI.

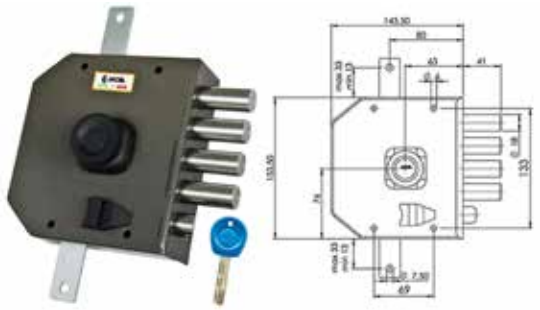

Articolo	Codice	Entrata	Interasse	Mano	Cf
MOIAJA424DX IN ELIMI.	00392341	63 mm	26 mm	Dx	1
MOIAJA424SX	00392358	63 mm	26 mm	Sx	1

SERRATURA DA APPLICARE A CILINDRO

Serratura a cilindro tondo con diametro di 30 mm e lunghezza di 60 mm. Con chiave punzonata. Pomolo interno. Serratura con corazza in acciaio cromato posta all'esterno del corpo cilindro. Punti di chiusura triplici. Con 4 mandate e 5 catenacci senza scrocco. Con 3 chiavi padronali più 1 cantiere con tessera di sicurezza. Aste non comprese. Dimensioni scatola 143,5 x 153,5 mm. COMPATIBILE CON ANTONIOLI.

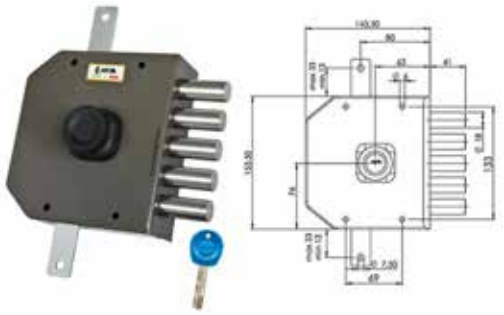

Articolo	Codice	Entrata	Interasse	Mano	Cf
MOIAJA423DX	00392327	63 mm	26 mm	Dx	1
MOIAJA423SX	00392334	63 mm	26 mm	Sx	1

SERRATURA DA APPLICARE A CILINDRO

Serratura a cilindro tondo con diametro di 30 mm e lunghezza di 60 mm. Con chiave punzonata. Pomolo interno. Serratura con corazza in acciaio cromato posta all'esterno del corpo cilindro. Punti di chiusura quintuplici. Con 4 mandate e 5 catenacci senza scrocco. Con 3 chiavi padronali più 1 cantiere con tessera di sicurezza. Aste e deviatori non compresi. Dimensioni scatola 143,5 x 153,5 mm. COMPATIBILE CON ANTONIOLI.

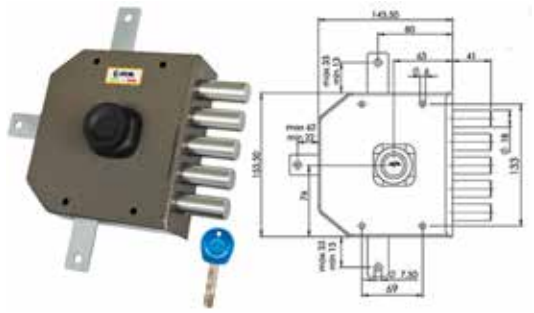

Articolo	Codice	Entrata	Interasse	Mano	Cf
MOIAJA425SX IN ELIMI.	00392464	63 mm	26 mm	Sx	1
MOIAJA425DX	00392365	63 mm	26 mm	Dx	1

Canese Dante
DAL 1959 PROFESSIONISTI NELLA DISTRIBUZIONE

SERRATURA DA APPLICARE A CILINDRO

Serratura a cilindro tondo con diametro di 30 mm e lunghezza di 60 mm. Con chiave punzonata. Pomolo interno. Serratura con corazza in acciaio cromato posta all'esterno del corpo cilindro. Punti di chiusura quintuplici. Con 4 mandate e 4 catenacci con scrocco reversibile. Con 3 chiavi padronali più 1 cantiere con tessera di sicurezza. Aste e deviatori non compresi. Dimensioni scatola 143,5 x 153,5 mm. COMPATIBILE CON ANTONIOLI.

Articolo	Codice	Entrata	Interasse	Mano	Cf
MOIAJA426DX	00392471	63 mm	26 mm	Dx	1
MOIAJA426SX	00392488	63 mm	26 mm	Sx	1

SERRATURA DA APPLICARE A CILINDRO

Serratura a cilindro tondo con diametro di 30 mm e lunghezza di 60 mm. Con chiave punzonata. Pomolo interno. Serratura con corazza in acciaio cromato posta all'esterno del corpo cilindro. Punti di chiusura laterali. Con 4 mandate e 5 catenacci senza scrocco. Con 3 chiavi padronali più 1 cantiere con tessera di sicurezza. Accessori compresi mostrina interna ed esterna, ferrogliera standard, pompa cilindro e viteria. Aste e deviatori non compresi. Dimensioni scatola 143,5 x 153,5 mm. COMPATIBILE CON MOTTURA SERIE 30.

Articolo	Codice	Entrata	Interasse	Mano	Cf
MOIAJM421DX	00392495	63 mm	25 mm	Dx	1
MOIAJM421SX	00392501	63 mm	25 mm	Sx	1

SERRATURA DA APPLICARE A CILINDRO

Serratura a cilindro tondo con diametro di 30 mm e lunghezza di 60 mm. Con chiave punzonata. Pomolo interno. Serratura con corazza in acciaio cromato posta all'esterno del corpo cilindro. Punti di chiusura laterali. Con 4 mandate e 4 catenacci con scrocco reversibile. Con 3 chiavi padronali più 1 cantiere con tessera di sicurezza. Accessori compresi mostrina interna ed esterna, ferrogliera standard, pompa cilindro e viteria. Aste e deviatori non compresi. Dimensioni scatola 143,5 x 153,5 mm. COMPATIBILE CON MOTTURA SERIE 30.

Articolo	Codice	Entrata	Interasse	Mano	Cf
MOIAJM422DX	00392518	63 mm	25 mm	Dx	1
MOIAJM422SX	00392525	63 mm	25 mm	Sx	1

SERRATURA DA APPLICARE A CILINDRO

Serratura a cilindro tondo con diametro di 30 mm e lunghezza di 60 mm. Con chiave punzonata. Pomolo interno. Serratura con corazza in acciaio cromato posta all'esterno del corpo cilindro. Punti di chiusura triplici. Con 4 mandate e 5 catenacci senza scrocco. Con 3 chiavi padronali più 1 cantiere con tessera di sicurezza. Accessori compresi mostrina interna ed esterna, ferrogliera standard, pompa cilindro e viteria. Aste e deviatori non compresi. Dimensioni scatola 143,5 x 153,5 mm. COMPATIBILE CON MOTTURA SERIE 30.

Articolo	Codice	Entrata	Interasse	Mano	Cf
MOIAJM423DX	00392532	63 mm	25 mm	Dx	1
MOIAJM423SX IN ELIMI.	00392549	63 mm	25 mm	Sx	1

SERRATURA DA APPLICARE A CILINDRO

Serratura a cilindro tondo con diametro di 30 mm e lunghezza di 60 mm. Con chiave punzonata. Pomolo interno. Serratura con corazza in acciaio cromato posta all'esterno del corpo cilindro. Punti di chiusura triplici. Con 4 mandate e 4 catenacci con scrocco reversibile. Con 3 chiavi padronali più 1 cantiere con tessera di sicurezza. Accessori compresi mostrina interna ed esterna, ferrogliera standard, pompa cilindro e viteria. Aste e deviatori non compresi. Dimensioni scatola 143,5 x 153,5 mm. COMPATIBILE CON MOTTURA SERIE 30.

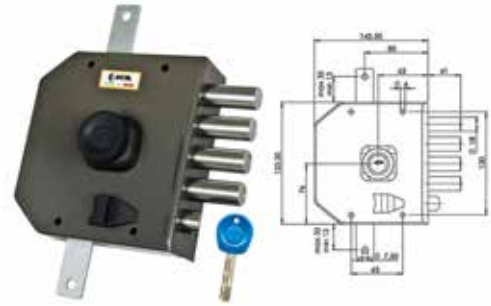

Articolo	Codice	Entrata	Interasse	Mano	Cf
MOIAJM424DX	00392556	63 mm	25 mm	Dx	1
MOIAJM424SX	00392563	63 mm	25 mm	Sx	1

SERRATURA DA APPLICARE A CILINDRO

Serratura a cilindro tondo con diametro di 30 mm e lunghezza di 60 mm. Con chiave punzonata. Pomolo interno. Serratura con corazza in acciaio cromato posta all'esterno del corpo cilindro. Punti di chiusura triplici. Con 4 mandate e 4 catenacci con scrocco reversibile. Con 3 chiavi padronali più 1 cantiere con tessera di sicurezza. Accessori compresi mostrina interna ed esterna, ferrogliera standard, pompa cilindro e viteria. Aste e deviatori non compresi. Dimensioni scatola 143,5 x 153,5 mm. COMPATIBILE CON MOTTURA SERIE 30.

Articolo	Codice	Entrata	Interasse	Mano	Cf
MOIAJM426DX	00392594	63 mm	25 mm	Dx	1
MOIAJM426SX	00392600	63 mm	25 mm	Sx	1

SERRATURA DA APPLICARE A CILINDRO

Serratura a cilindro tondo con diametro di 30 mm e lunghezza di 60 mm. Con chiave punzonata. Pomolo interno. Serratura con corazza in acciaio cromato posta all'esterno del corpo cilindro. Punti di chiusura triplici. Con 4 mandate e 5 catenacci senza scrocco. Con 3 chiavi padronali più 1 cantiere con tessera di sicurezza. Accessori compresi mostrina interna ed esterna, ferrogliera standard, pompa cilindro e viteria. Aste e deviatori non compresi. Dimensioni scatola 143,5 x 153,5 mm. COMPATIBILE CON MOTTURA SERIE 30.

Articolo	Codice	Entrata	Interasse	Mano	Cf
MOIAJM425DX	00392570	63 mm	25 mm	Dx	1
MOIAJM425SX	00392587	63 mm	25 mm	Sx	1

SERRATURA DA APPLICARE A DOPPIA MAPPA

Serratura doppia mappa ad applicare. Punti di chiusura triplici. Con 4 mandate e 4 catenacci con scrocco. Piastra antitrapano interna. Doppio perno di tenuta. Il meccanismo il perno di tenuta tradizionale supera, mandata dopo mandata, gli ostacoli delle gorges incostanti; il secondo perno, invece, raggiunge la sua sede al 4° giro, cioè nella condizione in cui si trova la serratura quando è totalmente chiusa e contro la quale agisce l'eventuale scassinatore. Sistema anti decodifica della chiave. 3 chiavi doppia mappa asimmetriche a passo ridotto. Coda chiavistello anti "chiave di forza". Aste non comprese.

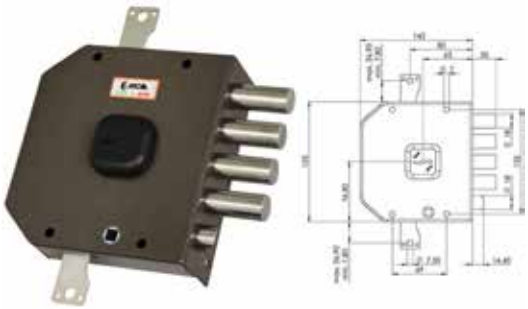

Articolo	Codice	Entrata	Interasse	Mano	Cf
MOIAA414DX IN ELIMI.	00393287	63 mm	26 mm	Dx	1
MOIAA414SX	00393294	63 mm	26 mm	Sx	1

Canese Dante
DAL 1959 PROFESSIONISTI NELLA DISTRIBUZIONE

SERRATURA DA APPLICARE A CILINDRO

Serratura da applicare con cilindro a chiave punzonata. Punti di chiusura laterali. Con 3 chiavi padronali più 1 cantiere con tessera di sicurezza. Accessori compresi mostrina interna ed esterna, ferrogliera standard, pompa cilindro e viteria. Aste e deviatori non compresi. Pomolo interno. REVERSIBILE. Finitura nero satinato. Dimensione scatola 160 x 60 mm.

Articolo	Codice	Entrata	Mano	Cf
MOIAJ222	00392617	30 mm	ambi	1

SERRATURA DA APPLICARE A CILINDRO

Serratura da applicare con cilindro a chiave punzonata. Punti di chiusura laterali. Con 3 catenacci interasse 85 mm. Accessori compresi mostrina interna ed esterna, ferrogliera standard, pompa cilindro e viteria. Aste e deviatori non compresi. Pomolo interno. REVERSIBILE. Finitura nero satinato. Dimensione scatola 160 x 60 mm.

Articolo	Codice	Entrata	Interasse	Mano	Cf
MOIAJ223	00392624	30 mm	85 mm	ambi	1

RINVIO CON CHIAVE

Rinvio per le aste con cilindro tondo Moia con chiave punzonata. Aste non comprese.

Articolo	Codice	Cf
MOIAJ140PP	00392631	1

SERRATURA DA APPLICARE A CILINDRO

Serratura da applicare con cilindro a chiave punzonata. Punti di chiusura laterali. Con 3 catenacci interasse 20 mm. Con 3 chiavi padronali più 1 cantiere con tessera di sicurezza. Accessori compresi mostrina interna ed esterna, ferrogliera standard, pompa cilindro e viteria. Aste e deviatori non compresi. Pomolo interno. Finitura marrone martellato. Dimensione scatola 110 x 80 mm.

Articolo	Codice	Entrata	Interasse	Mano	Cf
MOIAJ320DX	00392648	60 mm	20 mm	Dx	1
MOIAJ320SX	00392655	60 mm	20 mm	Sx	1

KIT ASTE

Kit aste per serrature Moia 252 e 253 verniciate nere. Contenuto 2 aste regolabili con anello e grano; 2 guida asta; 1 cavallotto; 1 pozzetto dorato.

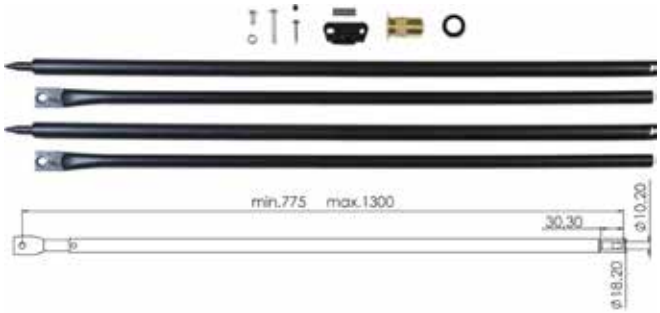

Articolo	Codice	Dimensioni	Cf
MOIA100A	00352826	Da 775 a 1300 mm	1

ASTE PER TRIPLICE

Aste per serrature da applicare esterne serie M. Terminale rinforzato anti-taglio. Nella confezione: 2 aste regolabili con anello e grano. 2 guide d'asta. 1 cavallotto. 1 pozzetto nichelato. Viteria.

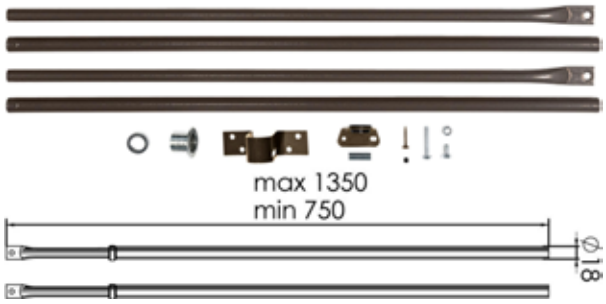

Articolo	Codice	Colore	Cf
MOIA100T	00392693	Marrone martellato	1

ASTE PER QUINTUPLICI

Aste per serrature da applicare esterne serie M. Terminale rinforzato anti-taglio. Nella confezione: 2 aste regolabili con anello e grano. 2 guide d'asta. 1 cavallotto. 1 pozzetto nichelato. Viteria.

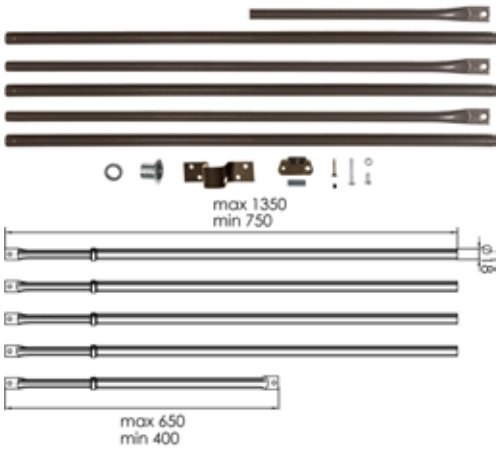

Articolo	Codice	Colore	Cf
MOIA100Q	00392709	Marrone martellato	1

DEVIATORE

Scatola deviatore per quintuplici.

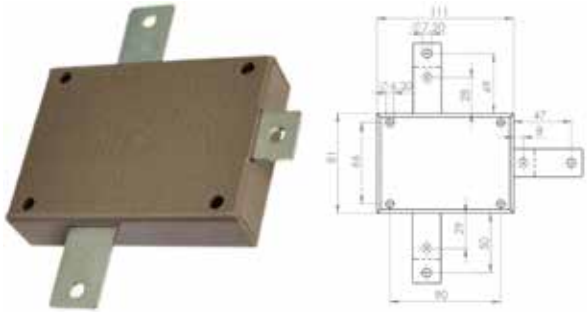

Articolo	Codice	Cf
MOIA140/40	00366809	1

Canese Dante
DAL 1959 PROFESSIONISTI NELLA DISTRIBUZIONE

SERRATURA DA APPLICARE A CILINDRO

Serratura ad applicare triplice a cilindro europeo ad ingranaggi con 5 catenacci interasse 28 senza scrocco. Dimensioni scatola 122X177 mm. Compatibile con Cerutti 9003 a 5 catenacci.

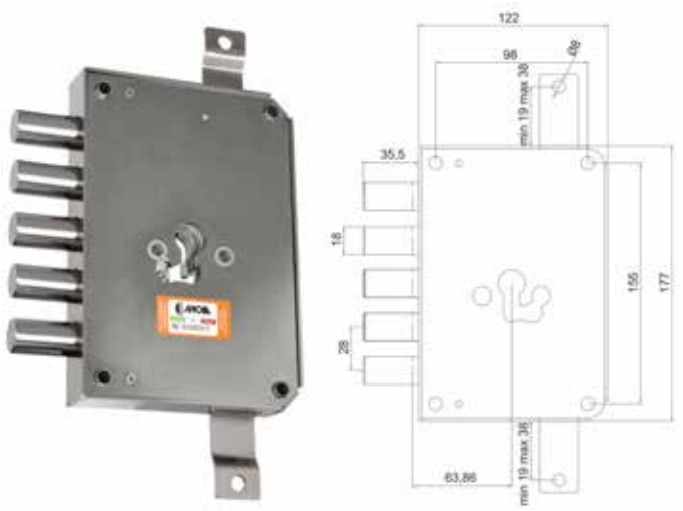

Articolo	Codice	Entrata	Mano	Cf
MOIA663/280RF	00357272	63 mm	ambi	1

SERRATURA DA APPLICARE A CILINDRO

Serratura a cilindro europeo ad ingranaggi con 5 pistoni senza scrocco, interasse 28 mm, con funzione saracinesca in caso di estrazione cilindro con serratura chiusa.

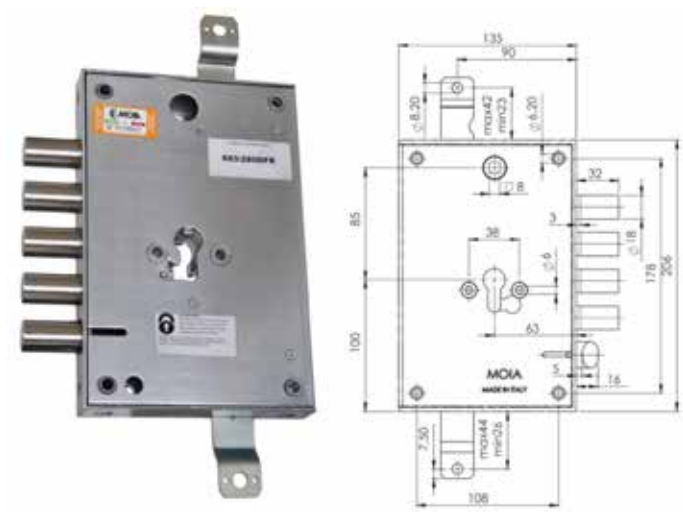

Articolo	Codice	Entrata	Mano	Cf
MOIA663/280DFB	00355544	63 mm	ambi	1

SERRATURA DA APPLICARE A CILINDRO

Serratura ad applicare triplice a cilindro europeo ad ingranaggi con 3 catenacci interasse 56 senza scrocco. Dimensioni scatola 122X177 mm. Compatibile con Cerutti 9003 a 3 catenacci.

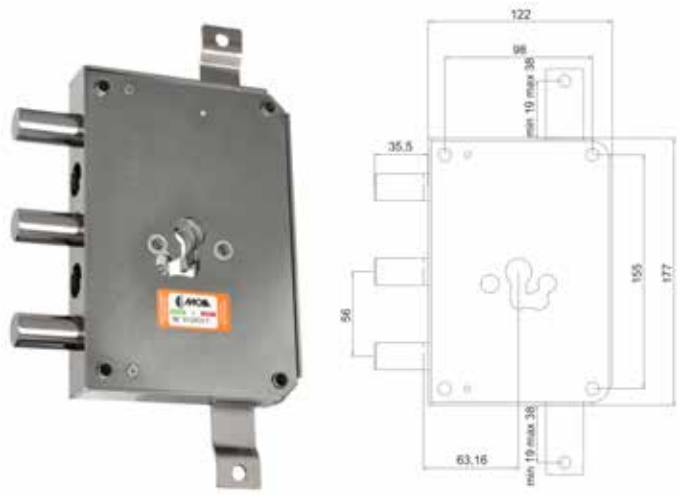

Articolo	Codice	Entrata	Mano	Cf
MOIA663/560RF	00357289	63 mm	ambi	1

SERRATURA DA APPLICARE A CILINDRO

Serratura a cilindro europeo ad ingranaggi con 3 pistoni senza scrocco, interasse 56 mm, con funzione saracinesca in caso di estrazione cilindro con serratura chiusa.

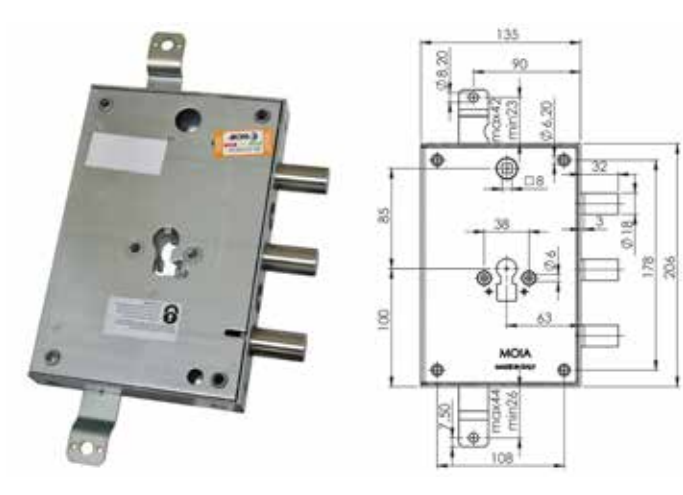

Articolo	Codice	Entrata	Mano	Cf
MOIA663/560DFB	00355537	63 mm	ambi	1

SERRATURA DA APPLICARE A CILINDRO

Serratura triplice a cilindro europeo ad ingranaggi con quattro pistoni più scrocco in basso interasse 28 mm, con quadro maniglia interasse 85 mm. Dimensioni scatola 135 X 206 mm.

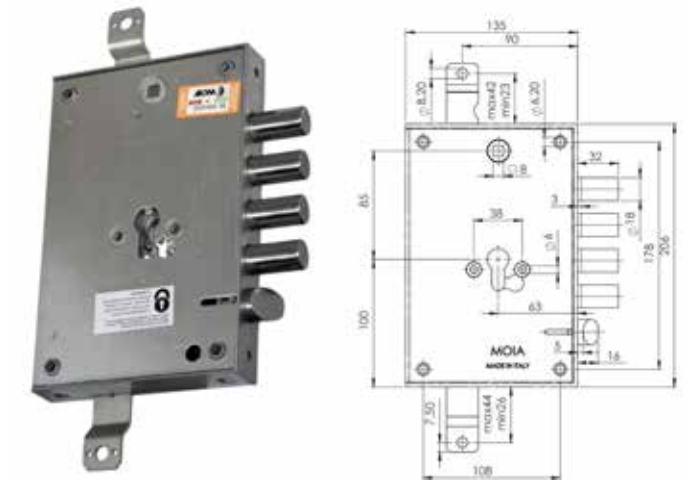

Articolo	Codice	Entrata	Mano	Cf
MOIA664/280DFB	00363211	63 mm	dx	1

SERRATURA DA APPLICARE A CILINDRO

Serratura a cilindro europeo con 5 pistoni senza scrocco, interasse 26 mm, sporgenza 9 mm, con funzione saracinesca in caso di estrazione cilindro con serratura chiusa. Compatibile con Antonioli Formula 978300.

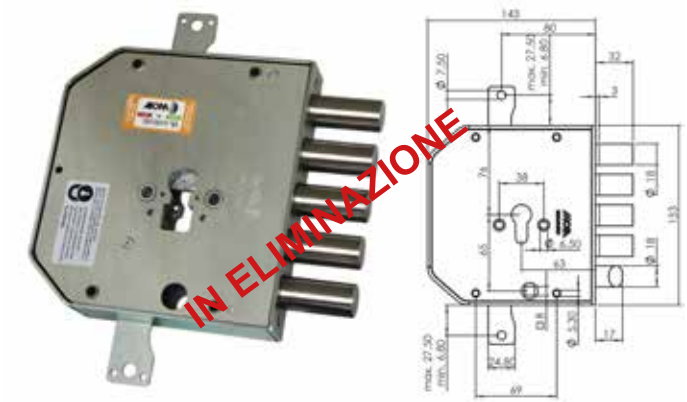

Articolo	Codice	Entrata	Mano	Cf
MOIAAP953DFB9	00347853	63 mm	dx	1

SERRATURA DA APPLICARE A CILINDRO

Serratura triplice a cilindro europeo ad ingranaggi con tre pistoni più scrocco in basso interasse 37 mm, con quadro maniglia interasse 85 mm. Dimensioni scatola 135 X 206 mm.

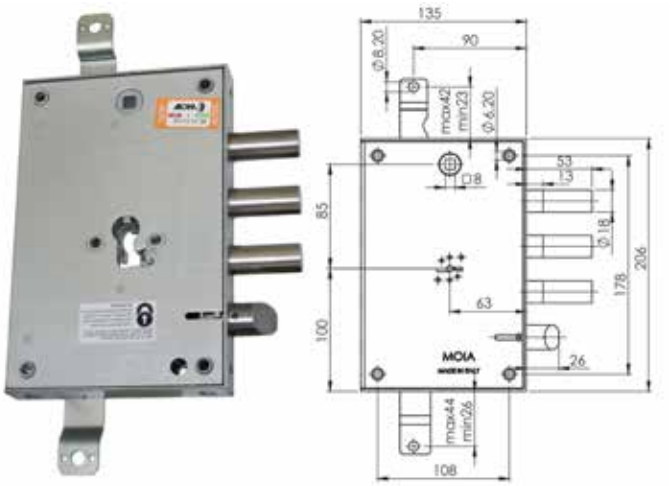

Articolo	Codice	Entrata	Mano	Cf
MOIA664/370DFB	00363228	63 mm	dx	1

SERRATURA DA APPLICARE A CILINDRO

Serratura a cilindro europeo con 4 pistoni con scrocco, interasse 26 mm, sporgenza 9 mm, con funzione saracinesca in caso di estrazione cilindro con serratura chiusa. Compatibile con Antonioli Formula 978312.

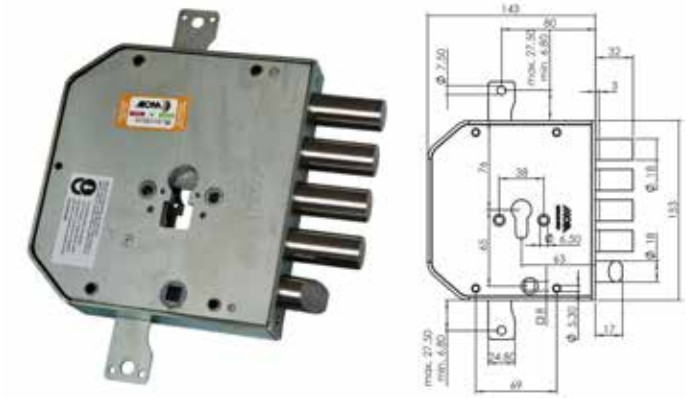

Articolo	Codice	Entrata	Mano	Cf
MOIAAP954DFB9	00347877	63 mm	dx	1
MOIAAP954SFB9 IN ELIMINAZIONE	00347884	63 mm	sx	1

Canese Dante
DAL 1959 PROFESSIONISTI NELLA DISTRIBUZIONE

SERRATURA DA APPLICARE A CILINDRO

Serratura a cilindro europeo con meccanismo a doppia gorges vincolata e contrapposta; e con 3 pistoni più scrocco in basso, interasse 37 mm. Dimensioni scatola 206 x 162 mm. Con quadro maniglia ø 8 mm e interasse 85 mm. Corsa chiavistelli 29 mm. Corsa aste 19 mm. Compatibile Gardesa.

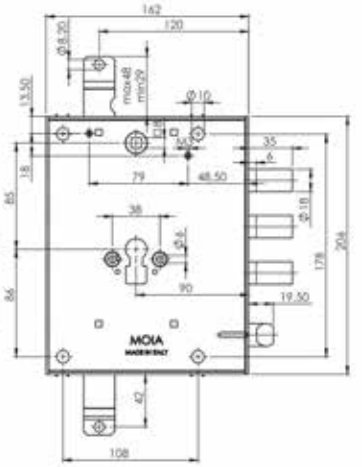

Articolo	Codice	Entrata	Mano	Cf
MOIARMGA664/373DFQB	00345729	90 mm	Dx	1
MOIARMGA664/373SFQB IN ELIMI.	00345736	90 mm	Sx	1

PIASTRA

Piastra per regolazione A/B. Mano reversibile. Per trasformazione Cerutti serie 4000 da doppia mappa a cilindro europeo.

Articolo	Codice	Cf
MOIASPIA00361	00345743	1

MOTTURA

Mottura nasce a Torino nel 1973, negli anni di maggior sviluppo industriale dell'Italia. Dal 2023 fa parte del gruppo Assa Abloy.

SERRATURA DA APPLICARE DOPPIA MAPPA

Serratura laterale ad un punto di chiusura, misura 132 X 146 mm, a 5 catenacci senza scrocco interasse 25 mm.

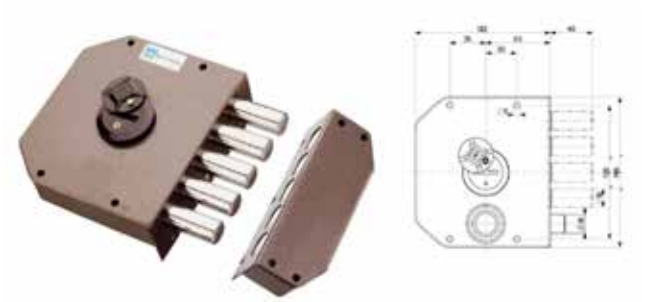

Articolo	Codice	Entrata	Corsa cat.	Mano	Cf
MO20500DX	00080491	63 mm	40 mm	Dx	1
MO20500SX	00080507	63 mm	40 mm	Sx	1

SERRATURA DA APPLICARE DOPPIA MAPPA

Serratura laterale piccola, misura 127 X 108 mm, ad un punto di chiusura a 3 catenacci senza scrocco interasse 29 mm.

Articolo	Codice	Entrata	Corsa cat.	Mano	Cf
MO20501DX	00080514	64 mm	36 mm	Dx	1
MO20501SX	00080521	64 mm	36 mm	Sx	1

SERRATURA DA APPLICARE DOPPIA MAPPA

Serratura laterale stretta, misura 80 X 152 mm, ad un punto di chiusura, a 5 catenacci senza scrocco interasse 25 mm.

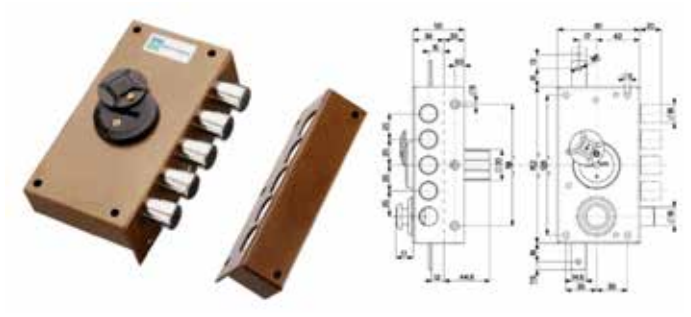

Articolo	Codice	Entrata	Corsa cat.	Mano	Cf
MO20507DX	00080538	42 mm	20 mm	Dx	1
MO20507SX	00080545	42 mm	20 mm	Sx	1

SERRATURA DA APPLICARE DOPPIA MAPPA

Serratura laterale ad un punto di chiusura, misura 132 X 146 mm a 4 catenacci più scrocco interasse 25 mm azionabile da pomello interno.

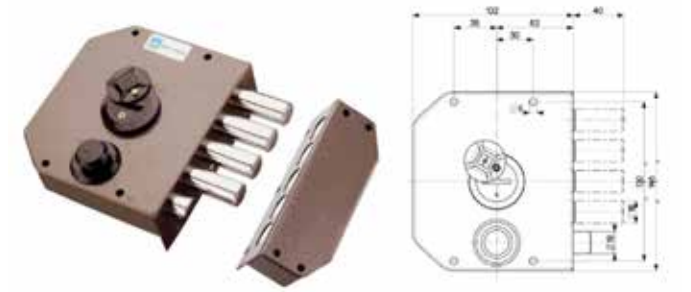

Articolo	Codice	Entrata	Corsa cat.	Mano	Cf
MO20510DX	00080552	63 mm	40 mm	Dx	1
MO20510SX	00080569	63 mm	40 mm	Sx	1

SERRATURA DA APPLICARE DOPPIA MAPPA

Serratura laterale piccola, misura 127 X 108 mm, ad un punto di chiusura a 2 catenacci più scrocco interasse 29 mm azionabile da pomello interno.

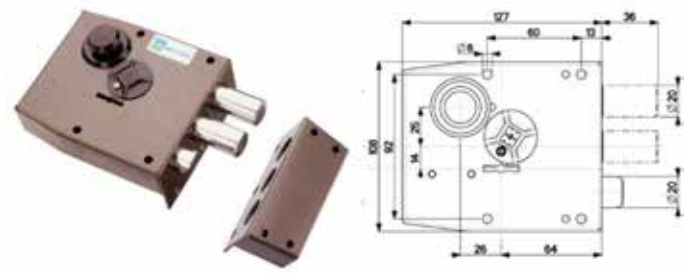

Articolo	Codice	Entrata	Corsa cat.	Mano	Cf
MO20511DX	00080576	64 mm	36 mm	Dx	1
MO20511SX	00080583	64 mm	36 mm	Sx	1

Canese Dante
DAL 1959 PROFESSIONISTI NELLA DISTRIBUZIONE

SERRATURA DA APPLICARE DOPPIA MAPPA

MOTTURA

Serratura laterale triplice, misura 132 X 146 mm, a 5 catenacci senza scrocco interasse 25 mm.

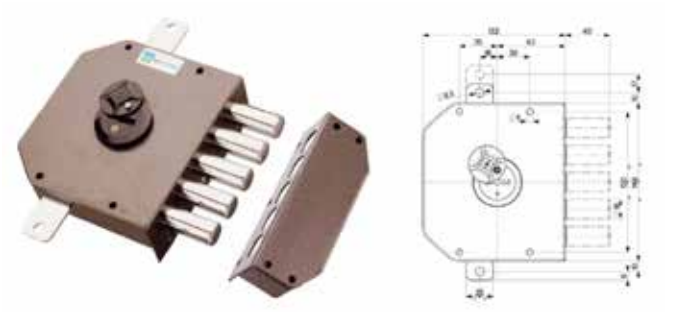

Articolo	Codice	Entrata	Corsa cat.	Mano	Cf
MO20520DX	00080613	63 mm	40 mm	Dx	1
MO20520SX	00080620	63 mm	40 mm	Sx	1

SERRATURA DA APPLICARE DOPPIA MAPPA

MOTTURA

Serratura laterale quintuplice, misura 132 X 146 mm a 5 catenacci senza scrocco, interasse 25 mm.

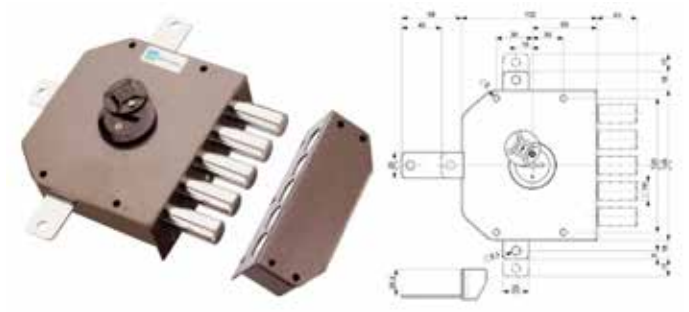

Articolo	Codice	Entrata	Corsa cat.	Mano	Cf
MO20540DX	00080699	63 mm	40 mm	Dx	1
MO20540SX	00080705	63 mm	40 mm	Sx	1

SERRATURA DA APPLICARE DOPPIA MAPPA

MOTTURA

Serratura laterale triplice, misura 132 X 146 mm a 4 catenacci più scrocco interasse 25 mm, azionabile da pomello interno.

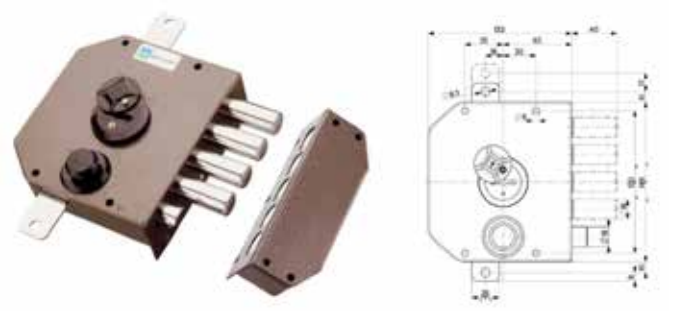

Articolo	Codice	Entrata	Corsa cat.	Mano	Cf
MO20530DX	00080651	63 mm	40 mm	Dx	1
MO20530SX	00080668	63 mm	40 mm	Sx	1

SERRATURA DA APPLICARE DOPPIA MAPPA

MOTTURA

Serratura laterale quintuplice, misura 132 X 146 mm, a 4 catenacci più scrocco interasse 25 mm azionabile da pomello interno.

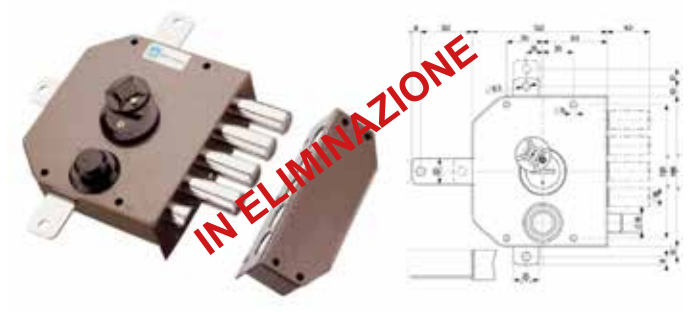

Articolo	Codice	Entrata	Corsa cat.	Mano	Cf
MO20550SX	00080729	63 mm	40 mm	Sx	1

SERRATURA DA APPLICARE DOPPIA MAPPA

MOTTURA

Serratura laterale stretta, misura 80 X 152 mm, quintuplice, a 4 catenacci con scrocco interasse 25 mm.

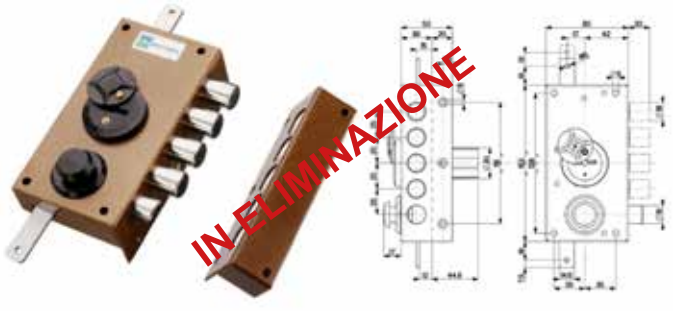

Articolo	Codice	Entrata	Corsa cat.	Mano	Cf
MO20537SX	00080682	42 mm	20 mm	Sx	1

SERRATURA DA APPLICARE CON POMPA CILINDRO

Serratura laterale piccola ad un punto di chiusura misura 127 X 108 mm, a 3 catenacci senza scrocco interasse 229 mm, con pomolo interno. Entrata 64 mm.

Articolo	Codice	Lung Cilindro	Diam.	Mano	Cf
MO30401DXE	00080965	50 mm	30 mm	Dx	1
MO30401SXE	00081009	50 mm	30 mm	Sx	1
MO30401DX60E	00216098	60 mm	30 mm	Dx	1
MO30401SX60E	00216104	60 mm	30 mm	Sx	1
MO30401DX	00080958	50 mm	34 mm	Dx	1
MO30401SX	00080996	50 mm	34 mm	Sx	1
MO30401DX60	00298889	60 mm	34 mm	Dx	1
MO30401SX60	00298896	60 mm	34 mm	Sx	1

SERRATURA DA APPLICARE CON POMPA CILINDRO

Serratura laterale piccola ad un punto di chiusura misura 127 x 108 mm, a 3 catenacci senza scrocco. Con interasse 29 mm, con pomolo interno e con chiave punzonata C10. Entrata 64 mm.

Articolo	Codice	Lung Cilindro	Diam.	Mano	Cf
MO30401VD5AE	00358514	50 mm	30 mm	dx	1
MO30401VS5AE	00358521	50 mm	30 mm	sx	1
MO30401VD5A	00354684	50 mm	34 mm	Dx	1
MO30401VS5A	00354707	50 mm	34 mm	Sx	1
MO30401VD6A	00391634	60 mm	34 mm	Dx	1
MO30401VS6A	00391641	60 mm	34 mm	Sx	1

SERRATURA DA APPLICARE CON POMPA CILINDRO

Serratura laterale piccola ad un punto di chiusura misura 127 X 108 mm, a 3 catenacci senza scrocco interasse 29 mm, con pomolo interno, con chiave punzonata C28 Plus. Entrata 64 mm.

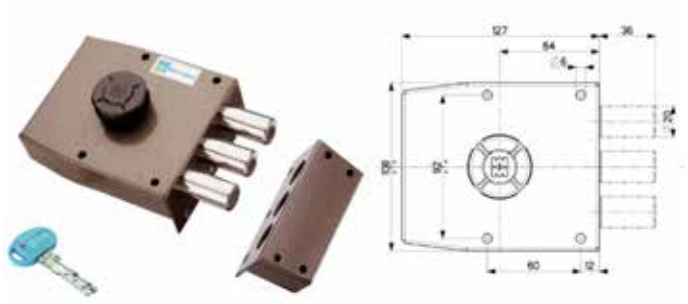

Articolo	Codice	Lung Cilindro	Diam.	Mano	Cf
MO30401VD5BE	00358477	50 mm	30 mm	dx	1
MO30401VS5BE IN E	00358484	50 mm	30 mm	Sx	1
MO30401VD5B	00354691	50 mm	34 mm	Dx	1
MO30401VS5B IN E	00354714	50 mm	34 mm	Sx	1
MO30401VD6B	00358491	60 mm	34 mm	dx	1
MO30401VS6B	00358507	60 mm	34 mm	sx	1

SERRATURA DA APPLICARE CON POMPA CILINDRO

Serratura laterale stretta misura 80X152 mm, entrata 42, ad un punto di chiusura, con 5 catenacci senza scrocco interasse 25 mm, apertura interna con chiave

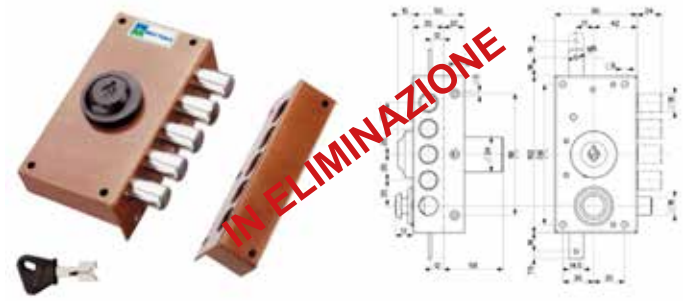

Articolo	Codice	Lung Cilindro	Diam.	Mano	Cf
MO30406DXE	00081016	50 mm	30 mm	Dx	1
MO30406SXE	00081023	50 mm	30 mm	Sx	1

Canese Dante
DAL 1959 PROFESSIONISTI NELLA DISTRIBUZIONE

SERRATURA DA APPLICARE CON POMPA CILINDRO

MOTTURA

Serratura laterale stretta misura 80 x 152 mm, ad un punto di chiusura, con 5 catenacci senza scrocco interasse 25 mm, apertura interna con chiave. Con chiave punzonata C10. Entrata 42 mm.

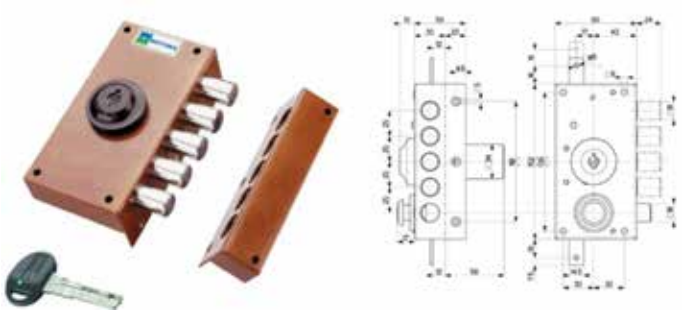

Articolo	Codice	Lung Cilindro	Diam.	Mano	Cf
MO30406VD6A IN E	00391696	60 mm	34 mm	Dx	1
MO30406VS6A	00391702	60 mm	34 mm	Sx	1

SERRATURA DA APPLICARE CON POMPA CILINDRO

MOTTURA

Serratura laterale stretta misura 80 X 152 mm, entrata 42, ad un punto di chiusura, con 5 catenacci senza scrocco interasse 25 mm, con pomolo interno.

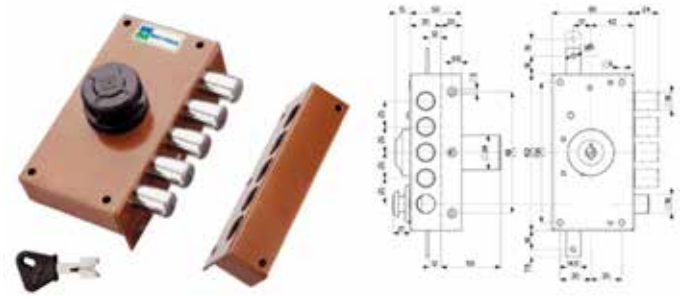

Articolo	Codice	Lung Cilindro	Diam.	Mano	Cf
MO30407DXE	00081030	50 mm	30 mm	Dx	1
MO30407SXE IN E	00081047	50 mm	30 mm	Sx	1
MO30407DX60	00261579	60 mm	34 mm	Dx	1

SERRATURA DA APPLICARE CON POMPA CILINDRO

MOTTURA

Serratura a pompa a due pistoni più scrocco in mezzo interasse 29 mm, apertura interna a pomolo, corsa pistoni 36 mm. Dimensione scatola 127 X 108 mm. Entrata 64 mm.

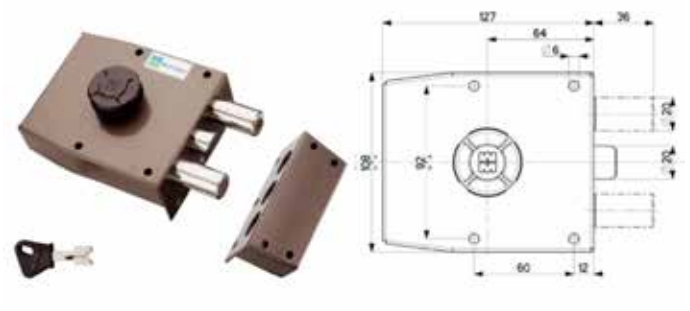

Articolo	Codice	Lung Cilindro	Diam.	Mano	Cf
MO30411SXE	00081108	50 mm	30 mm	Sx	1
MO30411DXE	00081061	50 mm	30 mm	Dx	1
MO30411DX60E	00216111	60 mm	30 mm	Dx	1
MO30411SX60E	00216128	60 mm	30 mm	Sx	1
MO30411DX	00081054	50 mm	34 mm	Dx	1
MO30411SX IN E	00081092	50 mm	34 mm	Sx	1
MO30411DX60	00300131	60 mm	34 mm	Dx	1
MO30411SX60	00295680	60 mm	34 mm	Sx	1

SERRATURA DA APPLICARE CON POMPA CILINDRO

MOTTURA

Serratura a pompa con chiave C10 a due pistoni più scrocco in mezzo interasse 29 mm, apertura interna a pomolo, corsa pistoni 36 mm. Dimensione scatola 127 X 108 mm. Entrata 64 mm

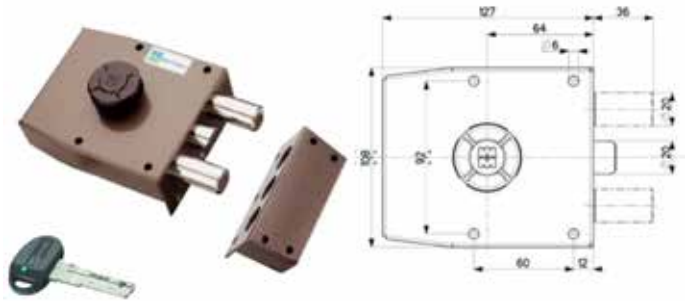

Articolo	Codice	Lung Cilindro	Diam.	Mano	Cf
MO30411VD5AE	00365581	50 mm	30 mm	Dx	1
MO30411VS5AE	00373753	50 mm	30 mm	Sx	1
MO30411VD6AE	00408851	60 mm	30 mm	Dx	1
MO30411VD5A	00365598	50 mm	34 mm	Dx	1
MO30411VS5A	00373760	50 mm	34 mm	Sx	1
MO30411VD6A	00391672	60 mm	34 mm	Dx	1
MO30411VS6A IN E	00391689	60 mm	34 mm	Sx	1

SERRATURA DA APPLICARE CON POMPA CILINDRO

Serratura a pompa con chiave C28 Plus a due pistoni più scrocco in mezzo interasse 29 mm, apertura interna a pomolo, corsa pistoni 36 mm. Dimensione scatola 127 X 108 mm. Entrata 64 mm.

Articolo	Codice	Lung Cilindro	Diam.	Mano	Cf
MO30411VD5BE	00365567	50 mm	30 mm	Dx	1
MO30411VD5B	00365574	50 mm	34 mm	Dx	1

SERRATURA DA APPLICARE CON POMPA CILINDRO

Serratura laterale a pompa a quattro pistoni più scrocco in basso interasse 25 mm, apertura interna con chiave, corsa chiavistelli 24 mm. Dimensione scatola 80 X 152 mm. Entrata 42 mm.

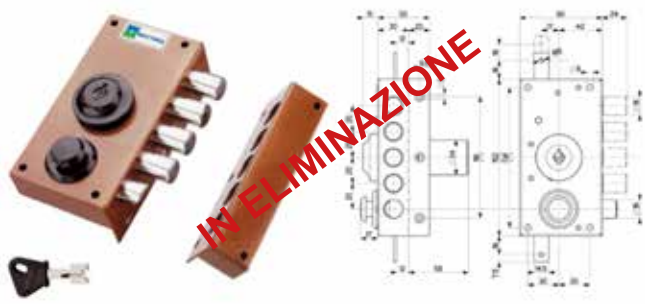

Articolo	Codice	Lung Cilindro	Diam.	Mano	Cf
MO30416DXE	00081115	50 mm	30 mm	Dx	1

SERRATURA DA APPLICARE CON POMPA CILINDRO

Serratura laterale a pompa con chiave C10 a quattro pistoni più scrocco in basso interasse 25 mm, apertura interna con chiave, corsa chiavistelli 24 mm. Dimensione scatola 80 X 152 mm. Entrata 42 mm.

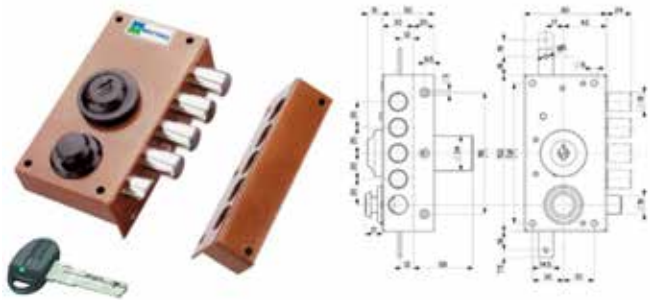

Articolo	Codice	Lung Cilindro	Diam.	Mano	Cf
MO30416VD6A	00359917	60 mm	34 mm	Dx	1

SERRATURA DA APPLICARE CON POMPA CILINDRO

Serratura triplice a pompa a cinque pistoni senza scrocco interasse 25 mm, apertura interna con chiave, corsa chiavistelli 24 mm. Dimensione scatola 80 x 152 mm. Entrata 42 mm.

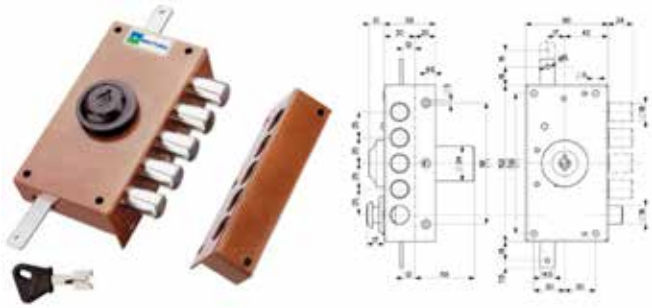

Articolo	Codice	Lung Cilindro	Diam.	Mano	Cf
MO30426DXE	00081139	50 mm	30 mm	Dx	1
MO30426SXE	00081146	50 mm	30 mm	Sx	1

SERRATURA DA APPLICARE CON POMPA CILINDRO

Serratura triplice a pompa a cinque pistoni senza scrocco interasse 25 mm, apertura interna con chiave, corsa chiavistelli 24 mm. Dimensione scatola 80 x 152 mm. Con chiave punzonata C10. Entrata 42 mm.

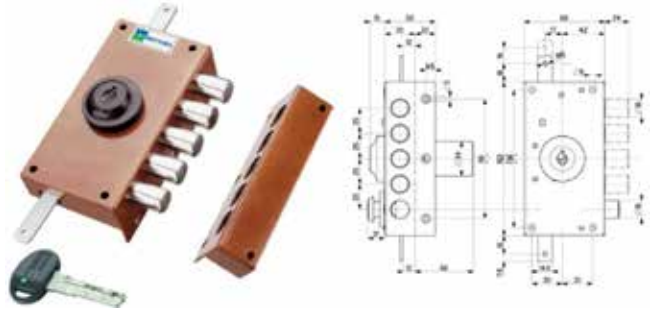

Articolo	Codice	Lung Cilindro	Diam.	Mano	Cf
MO30426VD6AX	00391719	60 mm	34 mm	Dx	1
MO30426VS6AX	00391726	60 mm	34 mm	Sx	1

Canese Dante
DAL 1959 PROFESSIONISTI NELLA DISTRIBUZIONE

SERRATURA DA APPLICARE CON POMPA CILINDRO

Serratura triplice a pompa a cinque pistoni senza scrocco interasse 25 mm, con pomolo interno, corsa chiavistelli 24 mm. Dimensione scatola 80 X 152 mm. Entrata 42 mm.

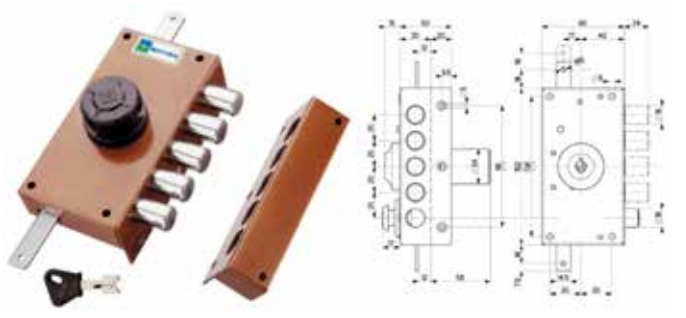

Articolo	Codice	Lung Cilindro	Diam.	Mano	Cf
MO30427DXE	00081153	50 mm	30 mm	Dx	1
MO30427SX60E IN E	00354790	60 mm	30 mm	Sx	1

SERRATURA DA APPLICARE CON POMPA CILINDRO

Serratura triplice a pompa a quattro pistoni più scrocco in basso interasse 25 mm, apertura interna con chiave, corsa chiavistelli 24 mm. Dimensione scatola 80 X 152 mm. Entrata 42 mm.

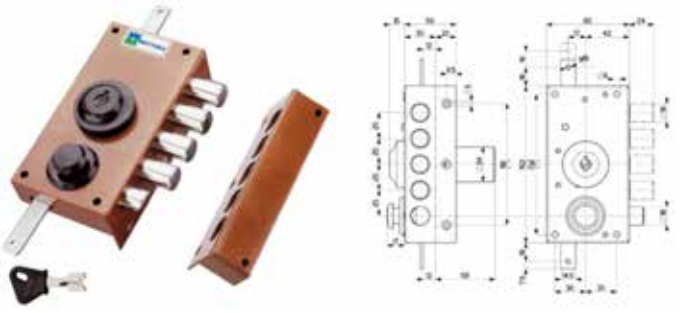

Articolo	Codice	Lung Cilindro	Diam.	Mano	Cf
MO30436DXE	00081177	50 mm	30 mm	Dx	1
MO30436SXE	00081184	50 mm	30 mm	Sx	1
MO30436DX60E	00362528	60 mm	30 mm	Dx	1
MO30436DX	00363051	50 mm	34 mm	Dx	1

SERRATURA DA APPLICARE CON POMPA CILINDRO

Serratura triplice a pompa con chiave C10 a quattro pistoni più scrocco in basso interasse 25 mm, apertura interna con chiave, corsa chiavistelli 24 mm. Dimensione scatola 80 x 152 mm. Entrata 42 mm.

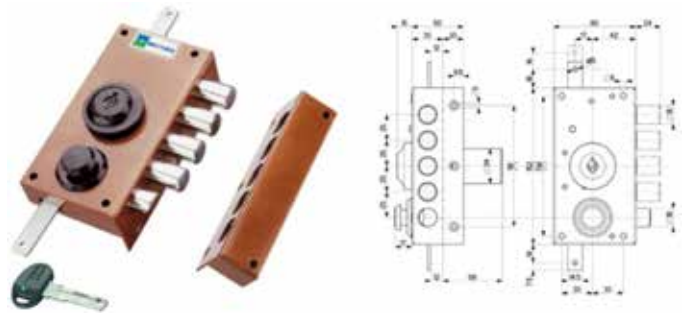

Articolo	Codice	Lung Cilindro	Diam.	Mano	Cf
MO30436VD5AX	00365628	50 mm	34 mm	Dx	1
MO30436VS5AX	00368155	50 mm	34 mm	Sx	1
MO30436VD6AX	00391733	60 mm	34 mm	Dx	1
MO30436VS6AX	00391740	60 mm	34 mm	Sx	1

SERRATURA DA APPLICARE CON POMPA CILINDRO

Serratura triplice a pompa a quattro pistoni più scrocco in basso interasse 25 mm, con pomolo interno, corsa chiavistelli 24 mm. Dimensione scatola 80 X 152 mm.

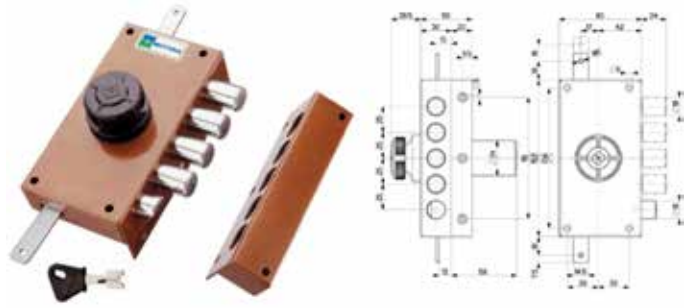

Articolo	Codice	Lung Cilindro	Diam.	Mano	Cf
MO30437DXE	00081191	50 mm	30 mm	Dx	1
MO30437SXE IN E	00215657	50 mm	30 mm	Sx	1
MO30437DX60	00354806	60 mm	34 mm	Dx	1
MO30437SX60	00354813	60 mm	34 mm	Sx	1

SERRATURA DA APPLICARE CON POMPA CILINDRO

Serratura laterale ad un punto di chiusura misura 132 X 146 mm, a 5 catenacci senza scrocco interasse 25 mm, apertura interna con chiave. Entrata 63 mm.

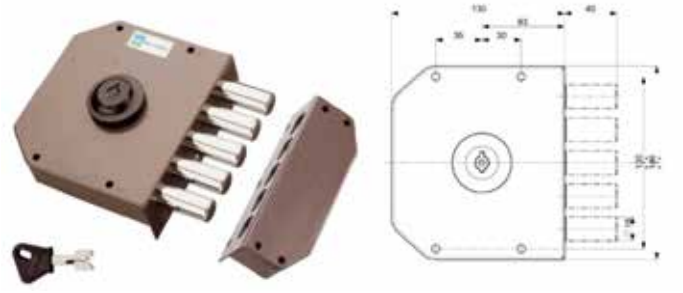

Articolo	Codice	Lung Cilindro	Diam.	Mano	Cf
MO30600DXE	00081214	50 mm	30 mm	Dx	1
MO30600SX60E	00264204	60 mm	30 mm	Sx	1
MO30600DX	00081207	50 mm	34 mm	Dx	1
MO30600SX	00081221	50 mm	34 mm	Sx	1
MO30600SX60 IN E	00317986	60 mm	34 mm	Sx	1

SERRATURA DA APPLICARE CON POMPA CILINDRO

Serratura laterale ad un punto di chiusura misura 132 x 146 mm con chiave punzonata C10. A 5 catenacci senza scrocco interasse 25 mm, apertura interna con chiave. Entrata 63 mm.

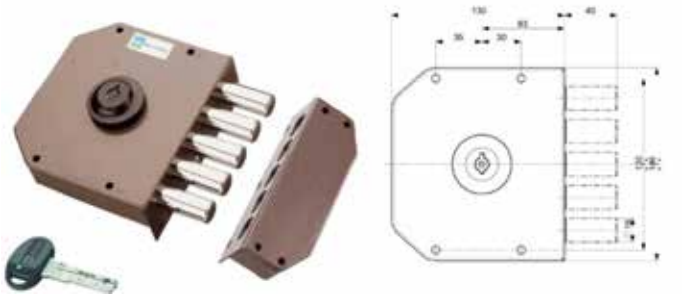

Articolo	Codice	Lung Cilindro	Diam.	Mano	Cf
MO30600VD6A	00391573	60 mm	34 mm	Dx	1
MO30600VS6A	00391580	60 mm	34 mm	Sx	1

SERRATURA DA APPLICARE CON POMPA CILINDRO

Serratura laterale ad un punto di chiusura misura 132 X 146 mm, a 5 catenacci senza scrocco interasse 25 mm, con pomolo interno. Entrata 63 mm.

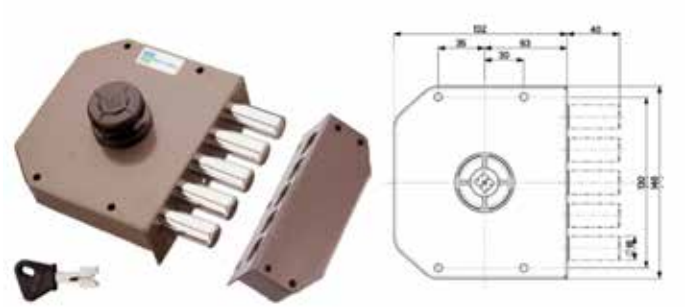

Articolo	Codice	Lung Cilindro	Diam.	Mano	Cf
MO30601DXE	00081252	50 mm	30 mm	Dx	1
MO30601SXE	00081283	50 mm	30 mm	Sx	1
MO30601DX60E	00264211	60 mm	30 mm	Dx	1
MO30601SX60E	00264228	60 mm	30 mm	Sx	1
MO30601DX	00081245	50 mm	34 mm	Dx	1
MO30601SX	00081276	50 mm	34 mm	Sx	1
MO30601DX60	00300148	60 mm	34 mm	Dx	1
MO30601SX60 IN E	00300155	60 mm	34 mm	Sx	1

SERRATURA DA APPLICARE CON POMPA CILINDRO

Serratura laterale ad un punto di chiusura misura 132 X 146 mm con chiave punzonata C10, a 5 catenacci senza scrocco interasse 25 mm, con pomolo interno. Entrata 63 mm.

Articolo	Codice	Lung Cilindro	Diam.	Mano	Cf
MO30601VS5AE	00315029	50 mm	30 mm	Sx	1
MO30601VD5AE	00315005	50 mm	30 mm	Dx	1
MO30601VD5A	00314992	50 mm	34 mm	Dx	1
MO30601VS5A	00315012	50 mm	34 mm	Sx	1

Canese Dante
DAL 1959 PROFESSIONISTI NELLA DISTRIBUZIONE

SERRATURA DA APPLICARE CON POMPA CILINDRO

MOTTURA

Serratura laterale ad un punto di chiusura misura 132 X 146 mm con chiave punzonata C28 plus, a 5 catenacci senza scrocco interasse 25 mm, con pomolo interno. Entrata 63 mm.

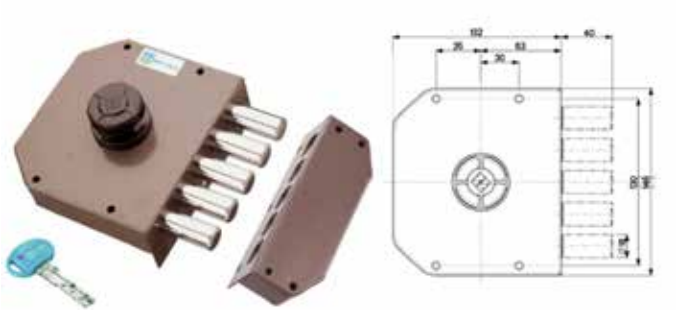

Articolo	Codice	Lung Cilindro	Diam.	Mano	Cf
MO30601VD5B	00354721	50 mm	34 mm	Dx	1
MO30601VS5B	00354738	50 mm	34 mm	Sx	1

SERRATURA DA APPLICARE CON POMPA CILINDRO

MOTTURA

Serratura laterale ad un punto di chiusura misura 132 x 146 mm con chiave punzonata C10. A 4 catenacci più scrocco in basso interasse 25 mm azionabile da pomolo interno, apertura interna con chiave. Entrata 63 mm.

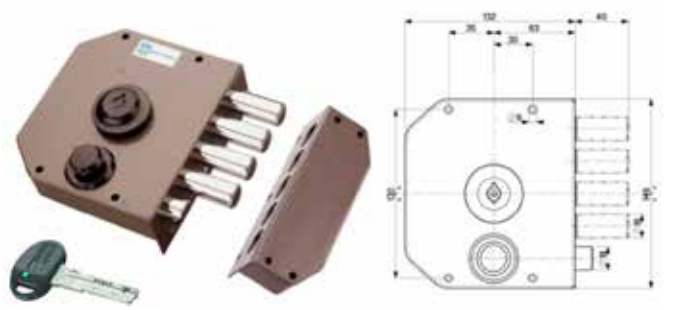

Articolo	Codice	Lung cilindro	Diam.	Mano	Cf
MO30610VD5AE	00411356	50 mm	30 mm	Dx	1

SERRATURA DA APPLICARE CON POMPA CILINDRO

MOTTURA

Serratura laterale ad un punto di chiusura misura 132 X 146 mm, a 4 catenacci più scrocco in basso interasse 25 mm azionabile da pomolo interno, apertura interna con chiave. Entrata 63 mm.

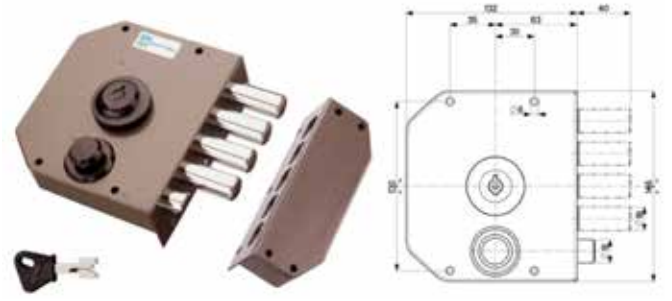

Articolo	Codice	Lung Cilindro	Diam.	Mano	Cf
MO30610DXE	00081337	50 mm	30 mm	Dx	1
MO30610SXE	00081351	50 mm	30 mm	Sx	1
MO30610DX	00081320	50 mm	34 mm	Dx	1
MO30610SX	00081344	50 mm **IN ELIM.**	34 mm	Sx	1
MO30610DX60	00318204	60 mm	34 mm	Dx	1
MO30610SX60	00300094	60 mm	34 mm	Sx	1

SERRATURA DA APPLICARE CON POMPA CILINDRO

MOTTURA

Serratura laterale ad un punto di chiusura misura 132 x 146 mm con chiave punzonata C10. A 4 catenacci più scrocco in basso interasse 25 mm azionabile da pomolo interno, apertura interna con chiave. Entrata 63 mm.

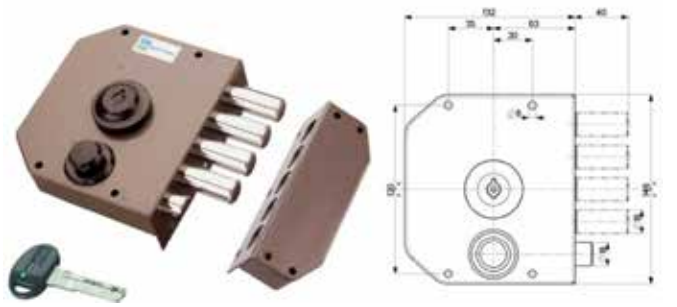

Articolo	Codice	Lung Cilindro	Diam.	Mano	Cf
MO30610VD6A	00391610	60 mm	34 mm	Dx	1
MO30610VS6A	00391627	60 mm	34 mm	Sx	1

SERRATURA DA APPLICARE CON POMPA CILINDRO

Serratura laterale ad un punto di chiusura misura 132 X 146 mm, a 4 catenacci più scrocco in basso interasse 25 mm, con pomolo interno. Entrata 63 mm.

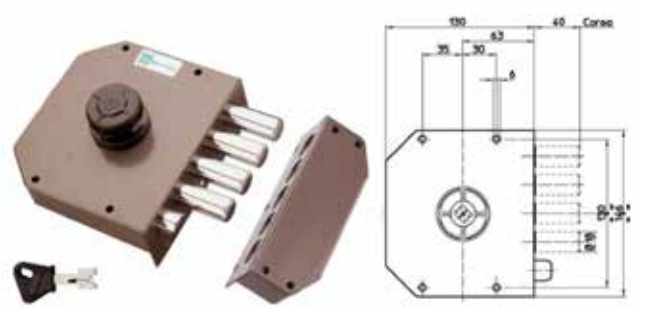

Articolo	Codice	Lung Cilindro	Diam.	Mano	Cf
MO30611DXE	00081375	50 mm	30 mm	Dx	1
MO30611SXE	00081405	50 mm	30 mm	Sx	1
MO30611DX60E	00216166	60 mm	30 mm	Dx	1
MO30611SX60E	00264129	60 mm	30 mm	Sx	1
MO30611DX	00081368	50 mm	34 mm	Dx	1
MO30611SX	00081382	50 mm	34 mm	Sx	1
MO30611DX60	00300162	60 mm	34 mm	Dx	1
MO30611SX60	00300179	60 mm	34 mm	Sx	1

SERRATURA DA APPLICARE CON POMPA CILINDRO

Serratura laterale ad un punto di chiusura misura 132 X 146 mm con chiave punzonata C10, a 4 catenacci più scrocco in basso interasse 25 mm, con pomolo interno. Entrata 63 mm.

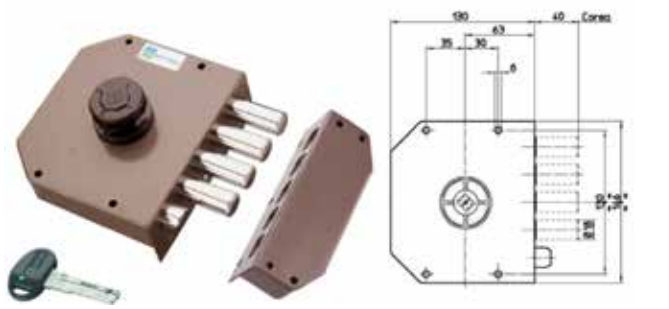

Articolo	Codice	Lung Cilindro	Diam.	Mano	Cf
MO30611VD5AE	00315043	50 mm	30 mm	Dx	1
MO30611VS5AE	00315074	50 mm	30 mm	Sx	1
MO30611VD5A	00315036	50 mm	34 mm	Dx	1
MO30611VS5A	00315067	50 mm	34 mm	Sx	1
MO30611VD6A	00315050	60 mm	34 mm	Dx	1
MO30611VS6A	00315081	60 mm	34 mm	Sx	1

SERRATURA DA APPLICARE CON POMPA CILINDRO

Serratura laterale ad un punto di chiusura misura 132 X 146 mm con chiave punzonata C28 plus, a 4 catenacci più scrocco in basso interasse 25 mm, con pomolo interno. Entrata 63 mm.

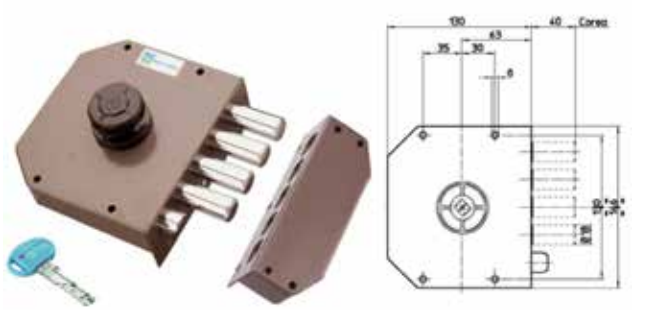

Articolo	Codice	Lung Cilindro	Diam.	Mano	Cf
MO30611VS5B IN E	00354752	50 mm	34 mm	Sx	1
MO30611VD5B	00354745	50 mm	34 mm	Dx	1

SERRATURA DA APPLICARE CON POMPA CILINDRO

Serratura triplice misura 132 X 146 mm, a 5 catenacci senza scrocco interasse 25 mm, apertura interna con chiave. Entrata 63 mm.

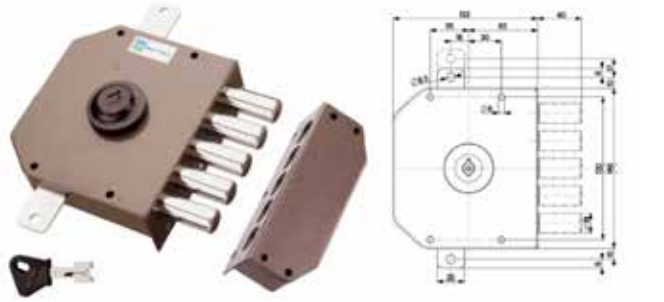

Articolo	Codice	Lung Cilindro	Diam.	Mano	Cf
MO30620DXE	00081467	50 mm	30 mm	Dx	1
MO30620SXE	00081498	50 mm	30 mm	Sx	1
MO30620SX60	00302203	60 mm	30 mm	Sx	1
MO30620S00X IN E	00361026	100 mm	30 mm	Sx	1
MO30620DX	00081450	50 mm	34 mm	Dx	1
MO30620SX	00081474	50 mm	34 mm	Sx	1

Canese Dante
DAL 1959 PROFESSIONISTI NELLA DISTRIBUZIONE

SERRATURA DA APPLICARE CON POMPA CILINDRO

Serratura triplice misura 132 x 146 mm, a 5 catenacci senza scrocco interasse 25 mm, apertura interna con chiave. Con chiave punzonata C10. Entrata 63 mm.

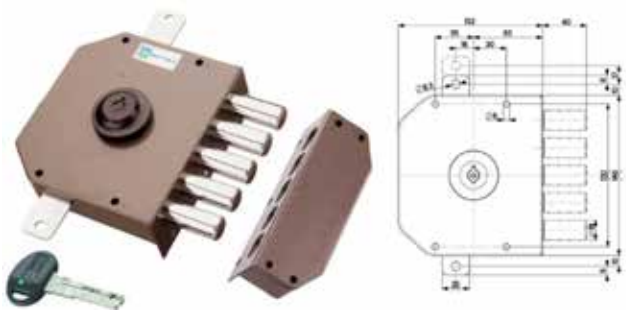

Articolo	Codice	Lung Cilindro	Diam.	Mano	Cf
MO30620VD6AX	00391658	60 mm	34 mm	Dx	1
MO30620VS6AX	00391665	60 mm	34 mm	Sx	1

SERRATURA DA APPLICARE CON POMPA CILINDRO

Serratura triplice misura 132 X 146 mm, a 5 catenacci senza scrocco interasse 25 mm, apertura pomolo interno. Entrata 63 mm.

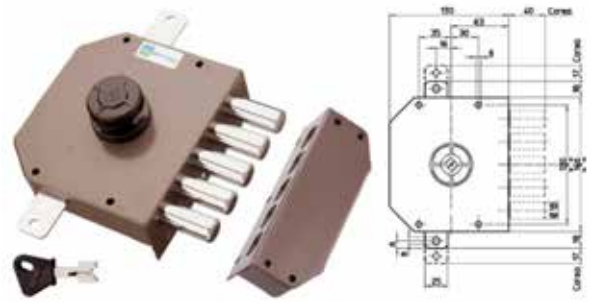

Articolo	Codice	Lung Cilindro	Diam.	Mano	Cf
MO30621DXE	00081511	50 mm	30 mm	Dx	1
MO30621SXE	00081542	50 mm	30 mm	Sx	1
MO30621DXE60	00216135	60 mm	30 mm	Dx	1
MO30621SXE60	00216142	60 mm	30 mm	Sx	1
MO30621DX	00081504	50 mm	34 mm	Dx	1
MO30621SX IN E	00081528	50 mm	34 mm	Sx	1
MO30621DX60	00275019	60 mm	34 mm	Dx	1
MO30621SX60	00278089	60 mm	34 mm	Sx	1

SERRATURA DA APPLICARE CON POMPA CILINDRO

Serratura triplice misura 132 X 146 mm con chiave punzonata C10, a 5 catenacci senza scrocco interasse 25 mm, apertura pomolo interno. Entrata 63 mm.

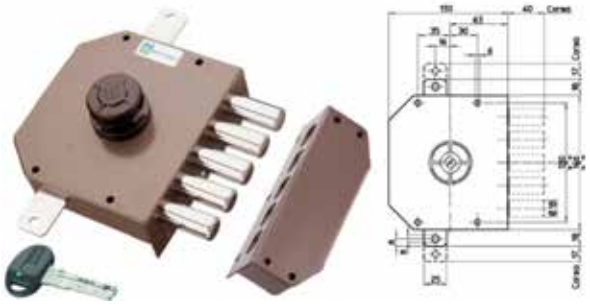

Articolo	Codice	Lung Cilindro	Diam.	Mano	Cf
MO30621VD5AXE	00315104	50 mm	30 mm	Dx	1
MO30621VS5AXE	00315142	50 mm	30 mm	Sx	1
MO30621VD6AXE	00315111	60 mm	30 mm	Dx	1
MO30621VS6AXE	00315159	60 mm	30 mm	Sx	1
MO30621VD5AX	00315098	50 mm	34 mm	Dx	1
MO30621VS5AX	00315135	50 mm	34 mm	Sx	1
MO30621VS6AX	00315166	60 mm	34 mm	Sx	1
MO30621VD6AX	00315128	60 mm	34 mm	Dx	1

SERRATURA DA APPLICARE CON POMPA CILINDRO

Serratura triplice misura 132 X 146 mm con chiave punzonata C28 plus, a 5 catenacci senza scrocco interasse 25 mm, apertura pomolo interno. Entrata 63 mm.

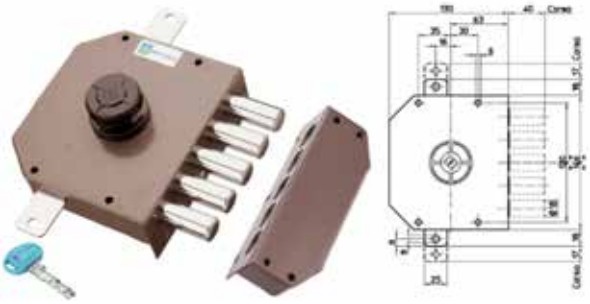

Articolo	Codice	Lung Cilindro	Diam.	Mano	Cf
MO30621VD5BXE	00338196	50 mm	30 mm	Dx	1
MO30621VS5BXE	00338202	50 mm	30 mm	Sx	1
MO30621VD5BX	00354141	50 mm	34 mm	Dx	1

SERRATURA DA APPLICARE CON POMPA CILINDRO

Serratura triplice misura 132 X 146 mm, a 4 catenacci più scrocco in basso interasse 25 mm azionabile da pomello interno, apertura interna con chiave. Entrata 63 mm.

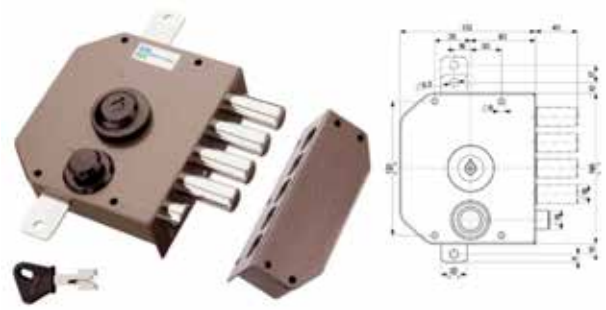

Articolo	Codice	Lung Cilindro	Diam.	Mano	Cf
MO30630DXE	00081603	50 mm	30 mm	Dx	1
MO30630SXE	00081634	50 mm	30 mm	Sx	1
MO30630DX60E	00273497	60 mm	30 mm	Dx	1
MO30630SX60E	00300186	60 mm	30 mm	Sx	1
MO30630DX IN E	00081597	50 mm	34 mm	Dx	1
MO30630SX	00081627	50 mm	34 mm	Sx	1
MO30630DX60	00302197	60 mm	34 mm	Dx	1

SERRATURA DA APPLICARE CON POMPA CILINDRO

Serratura triplice misura 132 X 146 mm, a 4 catenacci più scrocco in basso interasse 25 mm, con pomolo interno. Entrata 63 mm.

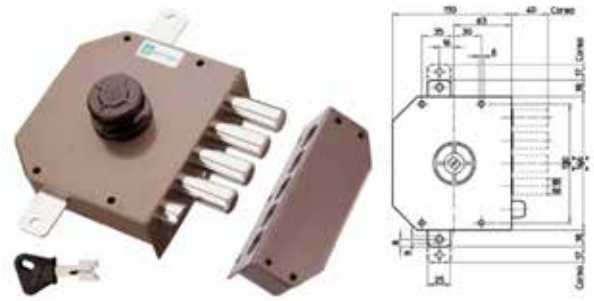

Articolo	Codice	Lung Cilindro	Diam.	Mano	Cf
MO30631DXE	00081658	50 mm	30 mm	Dx	1
MO30631SXE	00081696	50 mm	30 mm	Sx	1
MO30631DXE60	00216159	60 mm	30 mm	Dx	1
MO30631SXE60 IN E	00220156	60 mm	30 mm	Sx	1
MO30631DX	00081641	50 mm	34 mm	Dx	1
MO30631SX IN E	00081689	50 mm	34 mm	Sx	1
MO30631DX60	00277105	60 mm	34 mm	Dx	1
MO30631SX60	00277112	60 mm	34 mm	Sx	1

SERRATURA DA APPLICARE CON POMPA CILINDRO

Serratura triplice misura 132 X 146 mm con chiave punzonata C10, a 4 catenacci più scrocco in basso interasse 25 mm azionabile da pomello interno, apertura interna con chiave. Entrata 63 mm.

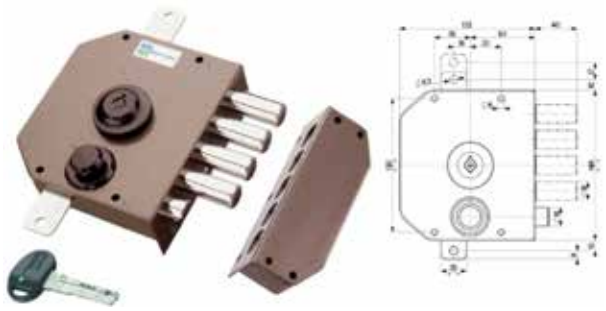

Articolo	Codice	Lung Cilindro	Diam.	Mano	Cf
MO30630VD5AXE	00315180	50 mm	30 mm	Dx	1
MO30630VS5AXE	00315227	50 mm	30 mm	Sx	1
MO30630VD6AXE	00315203	60 mm	30 mm	Dx	1
MO30630VS6AXE IN E	00320313	60 mm	30 mm	Sx	1
MO30630VD5AX	00315173	50 mm	34 mm	Dx	1
MO30630VS5AX IN E	00315210	50 mm	34 mm	Sx	1
MO30630VD6AX	00315197	60 mm	34 mm	Dx	1
MO30630VS6AX	00320306	60 mm	34 mm	Sx	1

SERRATURA DA APPLICARE CON POMPA CILINDRO

Serratura triplice misura 132 X 146 mm con chiave punzonata C10, a 4 catenacci più scrocco in basso interasse 25 mm, con pomolo interno. Entrata 63 mm.

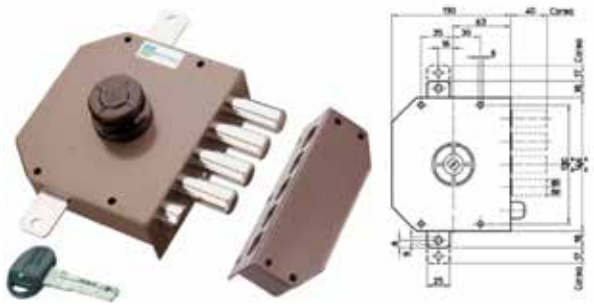

Articolo	Codice	Lung Cilindro	Diam.	Mano	Cf
MO30631VD5AXE	00315241	50 mm	30 mm	Dx	1
MO30631VS5AXE	00315289	50 mm	30 mm	Sx	1
MO30631VD6AXE	00315258	60 mm	30 mm	Dx	1
MO30631VS6AXE	00315296	60 mm	30 mm	Sx	1
MO30631VD5AX	00315234	50 mm	34 mm	Dx	1
MO30631VS5AX	00315272	50 mm	34 mm	Sx	1
MO30631VS6AX	00321150	60 mm	34 mm	Sx	1
MO30631VD6AX	00315265	60 mm	34 mm	Dx	1

Canese Dante
DAL 1959 PROFESSIONISTI NELLA DISTRIBUZIONE

SERRATURA DA APPLICARE CON POMPA CILINDRO

MOTTURA

Serratura triplice misura 132 X 146 mm con chiave punzonata C28, a 4 catenacci più scrocco in basso interasse 25 mm, con pomolo interno. Entrata 63 mm.

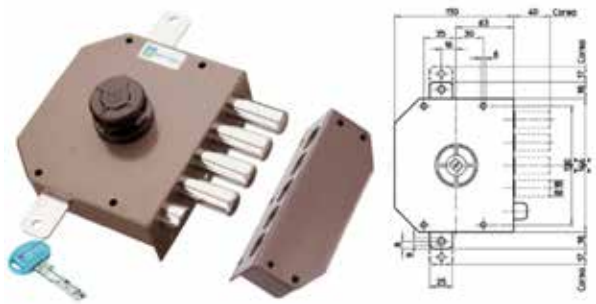

Articolo	Codice	Lung Cilindro	Diam.	Mano	Cf
MO30631VD5BXE	00359436	50 mm	30 mm	Dx	1
MO30631VD5BX	00338219	50 mm	34 mm	Dx	1
MO30631VS5BX IN E	00338226	50 mm	34 mm	Sx	1

SERRATURA DA APPLICARE CON POMPA CILINDRO

MOTTURA

Serratura quintuplice misura 132 X 146 mm, a 5 catenacci senza scrocco interasse 25 mm, apertura interna con chiave. Entrata 63 mm.

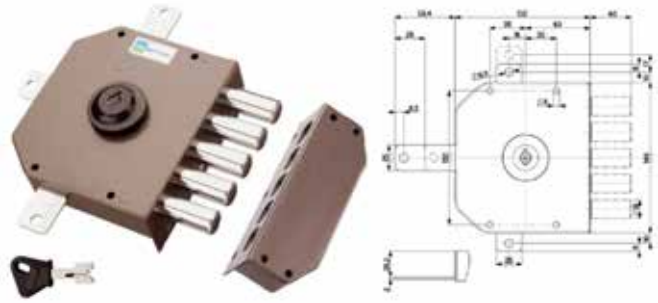

Articolo	Codice	Lung Cilindro	Diam.	Mano	Cf
MO30640DXE	00081764	50 mm	30 mm	Dx	1
MO30640SXE IN E	00081788	50 mm	30 mm	Sx	1
MO30640DX IN E	00081740	50 mm	34 mm	Dx	1
MO30640DX60 IN E	00280761	60 mm	34 mm	Dx	1
MO30640SX60 IN E	00305358	60 mm	34 mm	Sx	1

SERRATURA DA APPLICARE CON POMPA CILINDRO

MOTTURA

Serratura quintuplice misura 132 x 146 mm con chiave punzonata C10. A 5 catenacci senza scrocco interasse 25 mm, apertura interna con chiave. Entrata 63 mm.

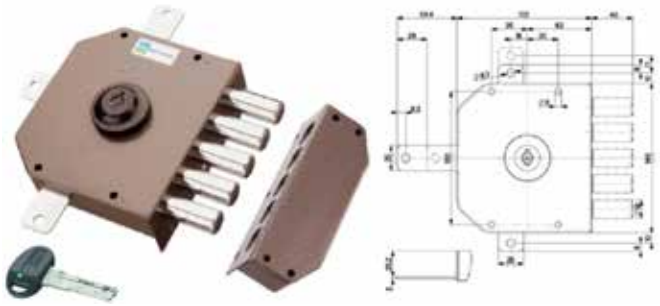

Articolo	Codice	Lung Cilindro	Diam.	Mano	Cf
MO30640VD6AJ	00391597	60 mm	34 mm	Dx	1
MO30640VS6AJ	00391603	60 mm	34 mm	Sx	1

SERRATURA DA APPLICARE CON POMPA CILINDRO

MOTTURA

Serratura quintuplice misura 132 X 146 mm con chiave punzonata C28 plus, a 5 catenacci senza scrocco interasse 25 mm, apertura interna con chiave. Entrata 63 mm.

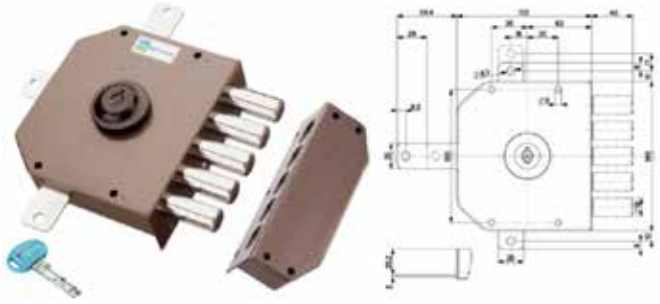

Articolo	Codice	Lung Cilindro	Diam.	Mano	Cf
MO30640VD5BJ	00358989	50 mm	34 mm	dx	1
MO30640VS5BJ IN E	00358996	50 mm	34 mm	Sx	1

SERRATURA DA APPLICARE CON POMPA CILINDRO

Serratura quintuplice misura 132 X 146 mm, a 5 catenacci senza scrocco interasse 25 mm, con pomolo interno. Entrata 63 mm.

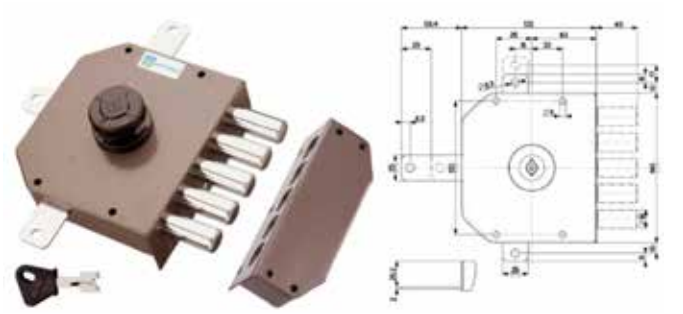

Articolo	Codice	Lung Cilindro	Diam.	Mano	Cf
MO30641DXE	00267854	50 mm	30 mm	Dx	1
MO30641SXE	00081849	50 mm	30 mm	Sx	1
MO30641DXE60	00081818	60 mm	30 mm	Dx	1
MO30641SXE60	00264235	60 mm	30 mm	Sx	1
MO30641DX	00081795	50 mm	34 mm	Dx	1
MO30641SX	00081825	50 mm	34 mm	Sx	1
MO30641DX60 IN E	00272261	60 mm	34 mm	Dx	1
MO30641SX60	00272278	60 mm	34 mm	Sx	1

SERRATURA DA APPLICARE CON POMPA CILINDRO

Serratura quintuplice misura 132 X 146 mm con chiave punzonata C10, a 5 catenacci senza scrocco interasse 25 mm, con pomolo interno. Entrata 63 mm.

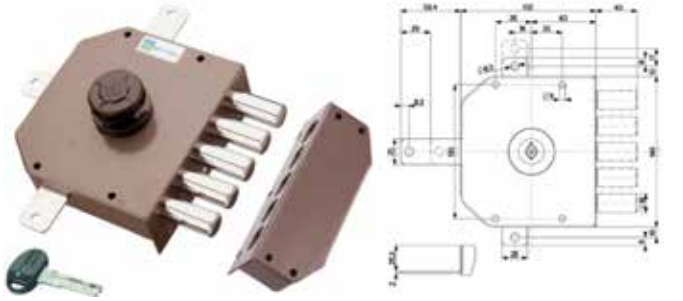

Articolo	Codice	Lung Cilindro	Diam.	Mano	Cf
MO30641VD5AJE	00315319	50 mm	30 mm	Dx	1
MO30641VS5AJE	00315340	50 mm	30 mm	Sx	1
MO30641VD6AJE	00321167	60 mm	30 mm	Dx	1
MO30641VS6AJE	00321174	60 mm	30 mm	Sx	1
MO30641VD5AJ	00315302	50 mm	34 mm	Dx	1
MO30641VS5AJ	00315333	50 mm	34 mm	Sx	1
MO30641VD6AJ	00315326	60 mm	34 mm	Dx	1
MO30641VS6AJ	00315357	60 mm	34 mm	Sx	1

SERRATURA DA APPLICARE CON POMPA CILINDRO

Serratura quintuplice misura 132 X 146 mm con chiave punzonata C28 plus, a 5 catenacci senza scrocco interasse 25 mm, con pomolo interno. Entrata 63 mm.

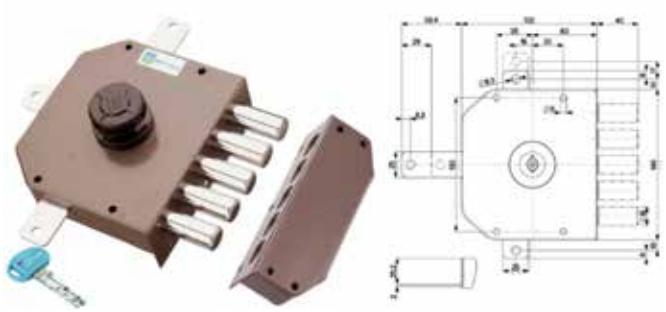

Articolo	Codice	Lung Cilindro	Diam.	Mano	Cf
MO30641VD5BJ	00338233	50 mm	34 mm	Dx	1
MO30641VS5BJ	00338240	50 mm	34 mm	Sx	1

SERRATURA DA APPLICARE CON POMPA CILINDRO

Serratura quintuplice misura 132 X 146 mm, a 5 catenacci senza scrocco interasse 25 mm, apertura interna con chiave a pompa. Entrata 63 mm.

Articolo	Codice	Lung Cilindro	Diam.	Mano	Cf
MO30642SXE	00081887	50 mm	30 mm	Sx	1

Canese Dante
DAL 1959 PROFESSIONISTI NELLA DISTRIBUZIONE

SERRATURA DA APPLICARE CON POMPA CILINDRO

Serratura quintuplice misura 132 X 146 mm, a 4 catenacci più scrocco in basso interasse 25 mm azionabile da pomolo interno, apertura interna con chiave. Entrata 63 mm.

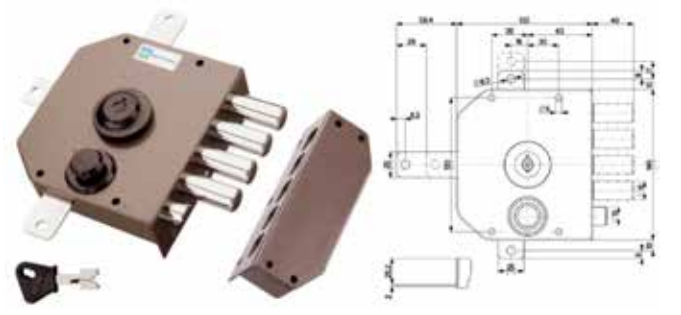

Articolo	Codice	Lung Cilindro	Diam.	Mano	Cf
MO30650DXE	00081900	50 mm	30 mm	Dx	1
MO30650SXE	00081924	50 mm	30 mm	Sx	1
MO30650DX	00081894	50 mm	34 mm	Dx	1
MO30650SX IN E	00081917	50 mm	34 mm	Sx	1
MO30650SX60	00318006	60 mm	34 mm	Sx	1

SERRATURA DA APPLICARE CON POMPA CILINDRO

Serratura quintuplice misura 132 X 146 mm, a 4 catenacci più scrocco in basso interasse 25 mm, con pomolo interno. Entrata 63 mm.

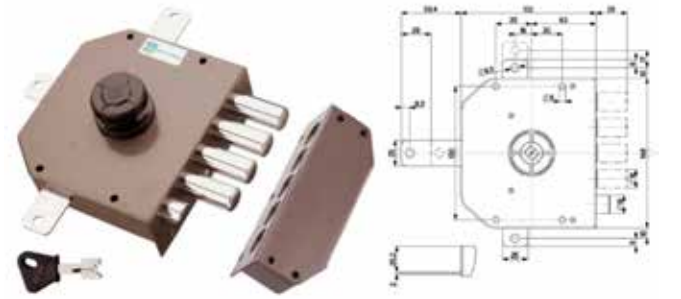

Articolo	Codice	Lung Cilindro	Diam.	Mano	Cf
MO30651DXE	00081955	50 mm	30 mm	Dx	1
MO30651SXE	00081986	50 mm	30 mm	Sx	1
MO30651DX60E IN E	00276412	60 mm	30 mm	Dx	1
MO30651DX	00081931	50 mm	34 mm	Dx	1
MO30651SX IN E	00081962	50 mm	34 mm	Sx	1

SERRATURA DA APPLICARE CON POMPA CILINDRO

Serratura quintuplice misura 132 X 146 mm con chiave punzonata C10, a 4 catenacci più scrocco in basso interasse 25 mm, con pomolo interno. Entrata 63 mm.

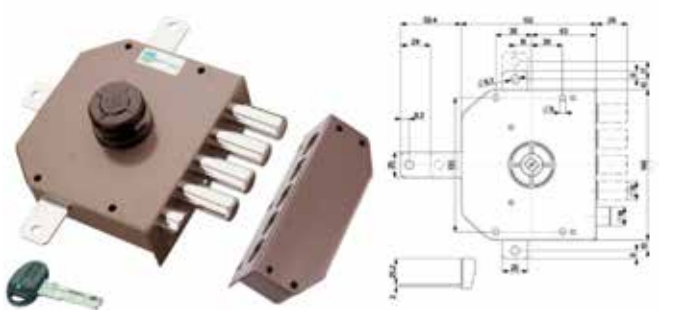

Articolo	Codice	Lung Cilindro	Diam.	Mano	Cf
MO30651VD5AJ	00352192	50 mm	34 mm	Dx	1
MO30651VD6AJ	00347778	60 mm	34 mm	Dx	1
MO30651VS6AJ	00347785	60 mm	34 mm	Sx	1

SERRATURA DA APPLICARE CON POMPA CILINDRO

Serratura quintuplice misura 132 X 146 mm, a 4 catenacci più scrocco interasse 25 mm azionabile da pomolo interno, apertura interna con chiave a pompa. Entrata 63 mm.

Articolo	Codice	Lung Cilindro	Diam.	Mano	Cf
MO30652SXE	00203241	50 mm	30 mm	Sx	1
MO30652SX	00082013	50 mm	34 mm	Sx	1

SERRATURE A SPRANGA

Serratura a spranga a pompa, con doppio cilindro interno/esterno.

Articolo	Codice	Diam.	Estensione	Mano	Cf
MO32905SXE	00082150	30 mm	Da 75 a 90 cm	Sx	1
MO32890SX	00082099	34 mm	Da 55 a 70 cm	Sx	1
MO32910SX	00286152	34 mm	Da 85 a 100 cm	Sx	1

SERRATURE A SPRANGA

Serratura a spranga a pompa, con cilindro esterno e falso cilindro interno. Pompa da 50 mm.

Articolo	Codice	Diam.	Estensione	Mano	Cf
MO32920DXE	00082198	30 mm	Da 55 a 70 cm	Dx	1
MO32920SXE	00082204	30 mm	Da 70 a 85 cm	Sx	1
MO32925DXE	00082211	30 mm	Da 75 a 90 cm	Dx	1
MO32930SXE	00082266	30 mm	Da 85 a 100 cm	Sx	1
MO32915SX	00082181	34 mm	Da 55 a 70 cm	Sx	1
MO32920SX	00261609	34 mm	Da 55 a 70 cm	Sx	1

SERRATURE A SPRANGA

Serratura a spranga a pompa, con cilindro esterno e falso cilindro interno. Pompa da 60 mm.

Articolo	Codice	Diam.	Estensione	Mano	Cf
MO32915SX60	00354103	34 mm	Da 55 a 70 cm	Sx	1
MO32930SX60	00354134	34 mm	Da 85 a 100 cm	Sx	1

SERRATURE A SPRANGA

Chiusura per seconda anta estensibile, entrata chiave 150 mm. Chiavistello laterale sezione 10 x 35 mm, corsa 80 mm. Apertura interna con falsa chiave.

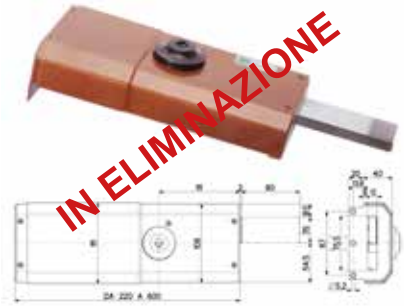

Articolo	Codice	Diam.	Estensione	Mano	Cf
MO32950DX	00082273	34 mm	Da 22 a 29 cm	Dx	1
MO32950SX	00082280	34 mm	Da 22 a 29 cm	Sx	1

SERRATURE A FASCIA

Serratura a fascia verticale a doppia pompa.

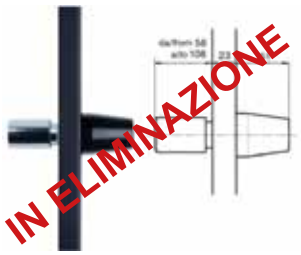

Articolo	Codice	Diam.	Lunghezza	Cf
MO3299221E	00082334	30 mm	2100 mm	1
MO3299223	00082341	34 mm	2300 mm	1
MO3299223E	00082358	30 mm	2300 mm	1

Canese Dante
DAL 1959 PROFESSIONISTI NELLA DISTRIBUZIONE

SERRATURE A FASCIA

Serratura a fascia verticale a pompa con pomolo interno.

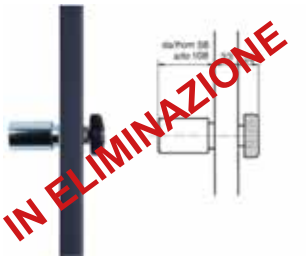

Articolo	Codice	Diam.	Lunghezza	Cf
MO3299523DXE	00262637	30 mm	2300 mm	1

FERROGLIETTI A POMPA DA APPLICARE

Serratura con pomolo interno autobloccante. Corsa aste 27 mm. Dimensione scatola 121 x 90 mm.

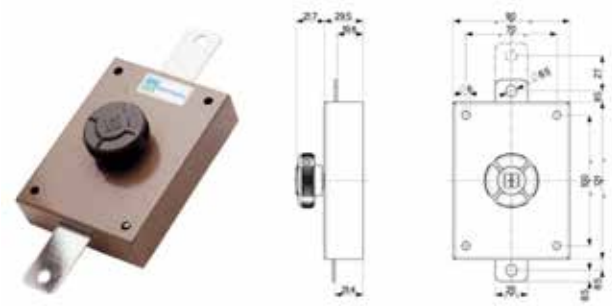

Articolo	Codice	Misure	Cf
MO34300	00082396	90 X 121 X 30 mm	1

FERROGLIETTI A POMPA DA APPLICARE

Serratura con pomolo interno autobloccante. Corsa aste 20 mm. Dimensione scatola 60 x 140 mm.

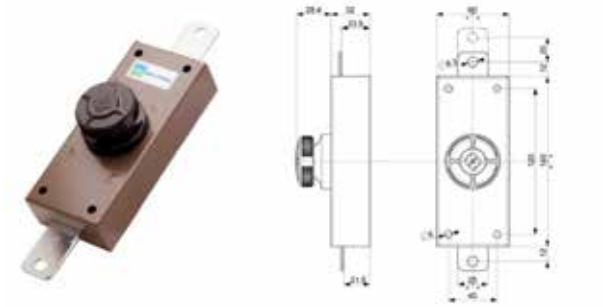

Articolo	Codice	Misure	Cf
MO34325	00082464	60 X 140 X 32 mm	1

FERROGLIETTI A POMPA DA APPLICARE

Ferroglietto ad apertura interna con pomolo autobloccante. Pompa esterna. Corsa aste 20 mm. Con pompa esterna e mostrina cromata. Aste NON comprese. Dimensione scatola 140 x 60 x 32 mm. Entrata 30 mm.

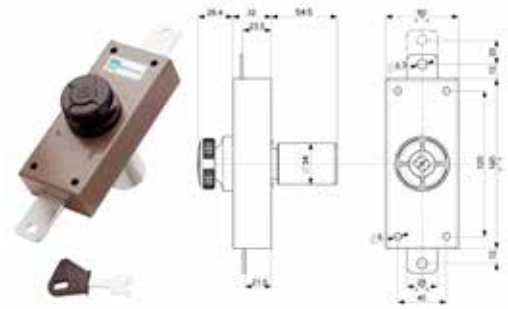

Articolo	Codice	Lung cilindro	Diam.	Cf
MO3432660	00394369	60 mm	34 mm	1

FERROGLIETTI A POMPA DA APPLICARE

Serratura con chiave a spillo interna autobloccante Q8. Corsa aste 20 mm. Dimensione scatola 60 x 140 mm.

Articolo	Codice	Misure	Cf
MO34327SP	00082518	60 X 140 X 32 mm	1

FERROGLIETTI A POMPA DA APPLICARE CON CILINDRO

Serratura a due punti di chiusura alto e basso, misura 90 X 121 mm, con pomolo interno autobloccante.

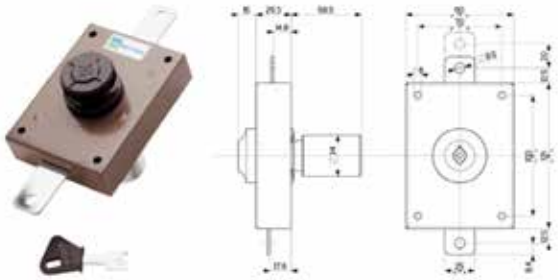

Articolo	Codice	Lung Cilindro	Diam.	Cf
MO34321E	00082426	50 mm	30 mm	1
MO34321	00082419	50 mm	34 mm	1

FERROGLIETTI A POMPA DA APPLICARE CON CILINDRO

Serratura a due punti di chiusura alto e basso, misura 60 X 140 mm, apertura interna con chiave a pompa.

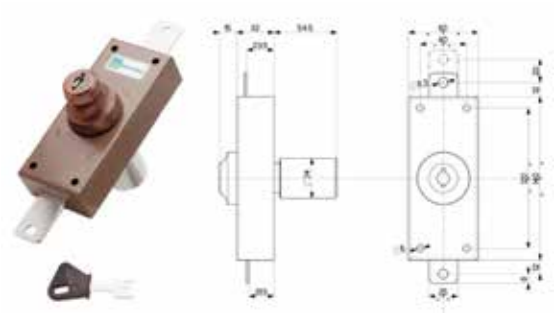

Articolo	Codice	Lung Cilindro	Diam.	Cf
MO34322E	00082433	50 mm	30 mm	1
MO3432260E	00264303	60 mm	30 mm	1

FERROGLIETTI A POMPA DA APPLICARE CON CILINDRO

Serratura solo cilindro interno, misura 60 X 140 mm, apertura con chiave a pompa.

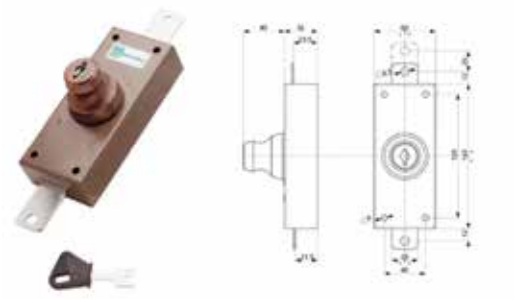

Articolo	Codice	Cf
MO34323	00082440	1

FERROGLIETTI A POMPA DA APPLICARE CON CILINDRO

Serratura a due punti di chiusura sopra e sotto, misura 60 X 140 mm, apertura interna con falsa chiave.

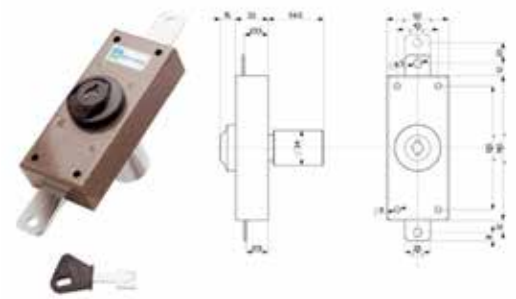

Articolo	Codice	Lung Cilindro	Diam.	Cf
MO34324E	00281287	50 mm	30 mm	1
MO34324	00300087	50 mm	34 mm	1
MO3432460	00344807	60 mm	34 mm	1

FERROGLIETTO VERTICALE

Ferroglietto verticale con entrata chiave di 30 mm. Corsa aste di 20 mm. Apertura interna con pomolo autobloccante. Pompa esterna. Mostrina esterna cromata. Aste non comprese. Dotazione di serie: 3 chiavi C10 ; una mostrina cromata art. 95148; due passanti per aste art. 99152; un cavallotto superiore art. 99153; una boccola a pavimento art. 99151; viti e minuteria.

Articolo	Codice	Lung Cilindro	Diam.	Cf
MO34326V50AXE	00403719	50 mm	30 mm	1
MO34326V50AXA	00403702	50 mm	34 mm	1

FERROGLIETTI A POMPA DA APPLICARE CON CILINDRO

Serratura a due punti di chiusura sopra e sotto, misura 60 X 140 mm, con pomolo interno autobloccante.

Articolo	Codice	Lung Cilindro	Diam.	Cf
MO3432660E	00264310	60 mm	30 mm	1
MO34326E	00082495	50 mm	30 mm	1
MO34326	00082488	50 mm	34 mm	1

FERROGLIETTI A POMPA DA APPLICARE CON CILINDRO

Serratura a tre punti di chiusura, misura 60 X 140 mm, apertura interna con falsa chiave.

Articolo	Codice	Lung Cilindro	Diam.	Cf
MO3432860	00295697	60 mm	34 mm	1
MO3432860E	00264334	60 mm	30 mm	1
MO34328E	00203265	50 mm	30 mm	1

Canese Dante
DAL 1959 PROFESSIONISTI NELLA DISTRIBUZIONE

FERROGLIETTI A POMPA DA APPLICARE CON CILINDRO

Serratura a tre punti di chiusura, misura 60 X 140 mm, con pomolo interno autobloccante.

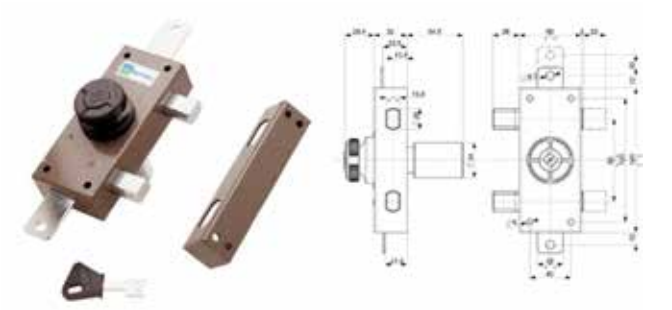

Articolo	Codice	Lung Cilindro	Diam.	Cf
MO3432960E	00264327	60 mm	30 mm	1
MO3432960	00344814	60 mm	34 mm	1
MO34329E	00082525	50 mm	30 mm	1

FERROGLIETTI A POMPA DA APPLICARE CON CILINDRO

Serratura a tre punti di chiusura, misura 60 X 140 mm, con pomolo interno autobloccante, con chiave punzonata C10.

Articolo	Codice	Lung Cilindro	Diam.	Cf
MO34329N60AXE	00334716	60 mm	30 mm	1
MO34329N60AX	00344791	60 mm	34 mm	1

FERROGLIETTI A POMPA DA APPLICARE

Serratura con pomolo interno autobloccante con chiavistelli 20 X 14 mm, corsa 22 mm. Corsa aste 20 mm. Dimensione scatola 60 X 140 mm.

Articolo	Codice	Misure	Cf
MO34330	00082532	60 X 140 X 32 mm	1

FERROGLIETTI A POMPA DA APPLICARE CON CILINDRO

Ferroglietto corsa chiavistelli 40 mm, misura 90 X 121 mm, con pomolo interno.

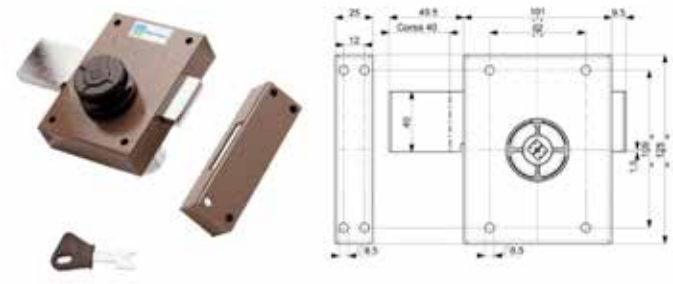

Articolo	Codice	Lung Cilindro	Diam.	Cf
MO34351E	00082563	50 mm	30 mm	1
MO34351	00082556	50 mm	34 mm	1

FERROGLIETTI A POMPA DA APPLICARE CON CILINDRO

Ferroglietto corsa chiavistelli 120 mm, misura 90 X 121 mm, apertura interna con falsa chiave.

Articolo	Codice	Lung Cilindro	Diam.	Cf
MO34352E	00082587	50 mm	30 mm	1

SERRATURE PER ANTE E PERSIANE

Serratura laterale a tenaglia con cilindro a pompa, interno con pomolo. Corsa chiavistelli 24 mm, entrata chiave 30 mm. In dotazione: N. 3 chiavi, N. 1 mostrina, N. 1 ferrogliera, N. 2 cavallotti, N. 1 boccola a pavimento, N. 2 passanti per aste e minuteria.

Articolo	Codice	Diam.	Lunghezza	Cf
MO35361E	00082617	30 mm	50 mm	1

SERRATURE PER ANTE E PERSIANE

Serratura laterale a tenaglia con doppio cilindro a pompa. Corsa chiavistelli 24 mm, entrata chiave 30 mm. In dotazione: N. 3 chiavi, N. 1 mostrina, N. 1 ferrogliera, N. 2 cavallotti, N. 1 boccola a pavimento, N. 2 passanti per aste e minuteria.

Articolo	Codice	Diam.	Lunghezza	Cf
MO35362E	00082624	30 mm	50 mm	1

SERRATURE PER ANTE E PERSIANE

Serratura a due punti di chiusura sopra e sotto con cilindro a pompa, interno con pomolo. Corsa aste 20 mm, entrata chiave 30 mm. In dotazione: N. 3 chiavi, N. 1 mostrina, N. 1 ferrogliera, N. 2 cavallotti, N. 1 boccola a pavimento, N. 2 passanti per aste e minuteria.

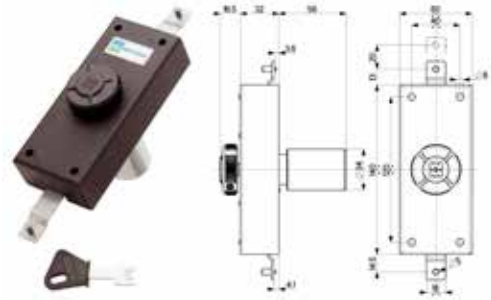

Articolo	Codice	Diam.	Lunghezza	Cf
MO35371E	00082631	30 mm	50 mm	1

SERRATURE PER ANTE E PERSIANE

Serratura a due punti di chiusura sopra e sotto con sola pompa interna. Corsa aste 20 mm, entrata chiave 30 mm. In dotazione: N. 3 chiavi, N. 1 mostrina, N. 1 ferrogliera, N. 2 cavallotti, N. 1 boccola a pavimento, N. 2 passanti per aste e minuteria.

Articolo	Codice	Diam.	Lunghezza	Cf
MO35373	00082655	30 mm	50 mm	1

SERRATURE PER ANTE E PERSIANE

Serratura laterale a tenaglia con cilindro a pompa interno, esterno senza cilindro. Corsa chiavistelli 24 mm, entrata chiave 30 mm. In dotazione: N. 3 chiavi, N. 1 mostrina, N. 1 ferrogliera, N. 2 cavallotti, N. 1 boccola a pavimento, N. 2 passanti per aste e minuteria.

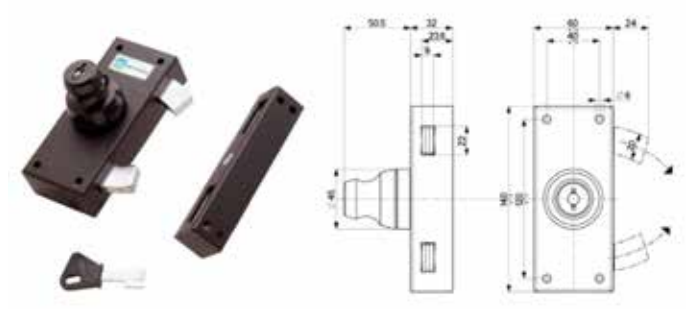

Articolo	Codice	Cf
MO35363	00203302	1

SERRATURE PER ANTE E PERSIANE

Serratura triplice a tenaglia con cilindro a pompa autobloccante, interno con pomolo. Corsa aste 20 mm, corsa chiavistelli 24 mm. In dotazione: N. 3 chiavi, N. 1 mostrina, N. 1 ferrogliera, N. 2 cavallotti, N. 1 boccola a pavimento, N. 2 passanti per aste e minuteria.

Articolo	Codice	Diam.	Lunghezza	Cf
MO35381E	00082662	30 mm	50 mm	1
MO35381N60E	00309646	30 mm	60 mm	1

SERRATURE PER ANTE E PERSIANE

Serratura triplice a tenaglia con doppio cilindro a pompa autobloccante. Corsa aste 20 mm, corsa chiavistelli 24 mm. In dotazione: N. 3 chiavi, N. 1 mostrina, N. 1 ferrogliera, N. 2 cavallotti, N. 1 boccola a pavimento, N. 2 passanti per aste e minuteria.

Articolo	Codice	Diam.	Lunghezza	Cf
MO35382N50E	00082679	30 mm	50 mm	1

Canese Dante
DAL 1959 PROFESSIONISTI NELLA DISTRIBUZIONE

SERRATURE PER ANTE E PERSIANE

MOTTURA

Serratura triplice a tenaglia con solo cilindro a pompa interno autobloccante. Corsa aste 20 mm, corsa chiavistelli 24 mm. In dotazione: N. 3 chiavi, N. 1 mostrina, N. 1 ferrogliera, N. 2 cavallotti, N. 1 boccola a pavimento, N. 2 passanti per aste e minuteria.

Articolo	Codice	Diam.	Lunghezza	Cf
MO35383	00082686	34 mm	50 mm	1

SERRATURE PER ANTE E PERSIANE

MOTTURA

Ferroglietto da applicare a cilindro europeo, chiusura alto e basso, apertura con quadro maniglia e blocco mediante cilindro. Corsa aste 28 mm. Completa di mostrina interna, passanti per aste e boccola a pavimento.

Articolo	Codice	Cf
MO37200	00331685	1

SERRATURE PER ANTE E PERSIANE

MOTTURA

Ferroglietto triplice da applicare a cilindro europeo, apertura con quadro maniglia e blocco mediante cilindro. Corsa aste 28 mm. Chiavistello a gancio. Completo di mostrina interna e ferrogliera.

Articolo	Codice	Cf
MO37220	00284820	1

SERRATURA DA APPLICARE A CILINDRO

MOTTURA

Serratura laterale ad un punto di chiusura, a 5 catenacci senza scrocco interasse 25 mm. Dimensione scatola 132 X 146 mm.

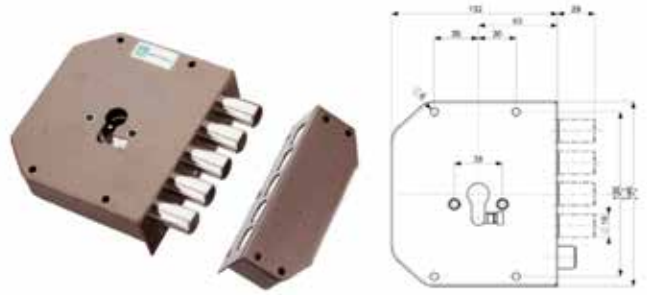

Articolo	Codice	Entrata	Corsa cat.	Mano	Cf
MO38600DX	00082730	63 mm	30 mm	Dx	1
MO38600SX	00082747	63 mm	30 mm	Sx	1

SERRATURA DA APPLICARE A CILINDRO

MOTTURA

Serratura laterale ad un punto di chiusura, a 4 catenacci più lo scrocco in basso interasse 25 mm con pomello interno. Dimensione scatola 132 X 146 mm.

Articolo	Codice	Entrata	Corsa cat.	Mano	Cf
MO38610DX	00082754	63 mm	30 mm	Dx	1
MO38610SX	00082761	63 mm	30 mm	Sx	1

SERRATURA DA APPLICARE A CILINDRO

MOTTURA

Serratura triplice, a 5 catenacci senza scrocco interasse 25 mm. Dimensione scatola 132 X 146 mm.

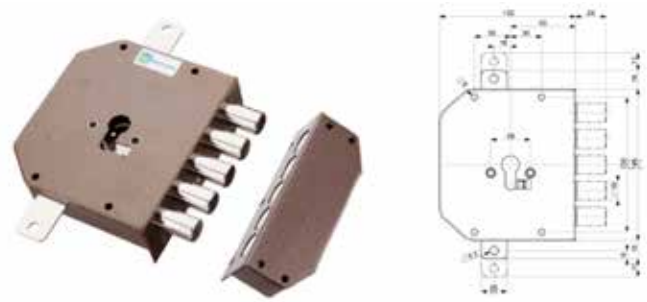

Articolo	Codice	Entrata	Corsa cat.	Mano	Cf
MO38620DX	00082778	63 mm	30 mm	Dx	1
MO38620SX	00082785	63 mm	30 mm	Sx	1

SERRATURA DA APPLICARE A CILINDRO

Serratura laterale triplice, a 4 catenacci più lo scrocco in basso interasse 25 mm con pomello interno. Dimensione scatola 132 X 146 mm.

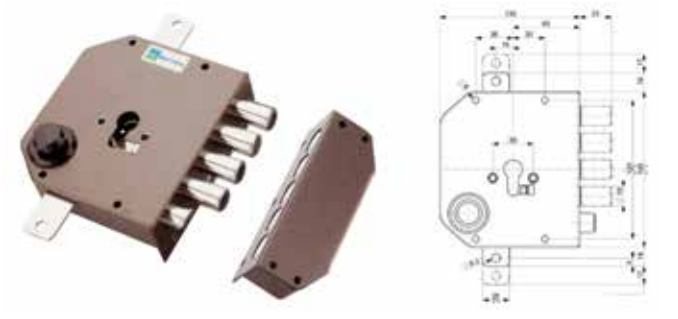

Articolo	Codice	Entrata	Corsa cat.	Mano	Cf
MO38630DX	00082792	63 mm	30 mm	Dx	1
MO38630SX	00082808	63 mm	30 mm	Sx	1

SERRATURA DA APPLICARE A CILINDRO

Serratura laterale triplice CON SISTEMA DI BLOCCO ANTI-EFFRAZIONE, a 4 catenacci più lo scrocco in basso interasse 25 mm con pomello interno. Dimensione scatola 132 X 146 mm.

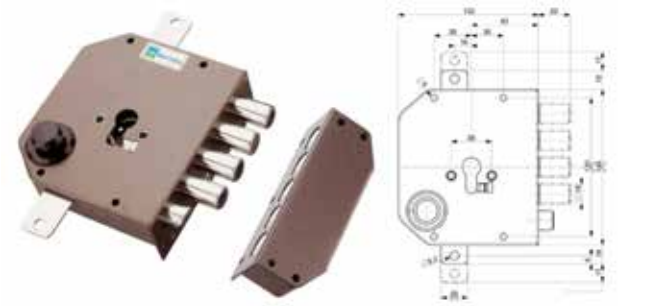

Articolo	Codice	Entrata	Corsa cat.	Mano	Cf
MO38630VD0TX	00348201	63 mm	30 mm	Dx	1

SERRATURA DA APPLICARE A CILINDRO

Serratura quintuplice, a 5 catenacci senza scrocco interasse 25 mm. Dimensione scatola 132 X 146 mm.

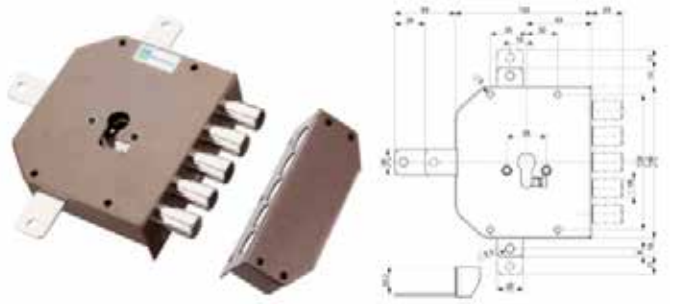

Articolo	Codice	Entrata	Corsa cat.	Mano	Cf
MO38640DX	00082815	63 mm	30 mm	Dx	1
MO38640SX	00082822	63 mm	30 mm	Sx	1

SERRATURA DA APPLICARE A CILINDRO

Serratura laterale quintuplice, a 4 catenacci più lo scrocco in basso interasse 25 mm con pomello interno. Dimensione scatola 132 X 146 mm.

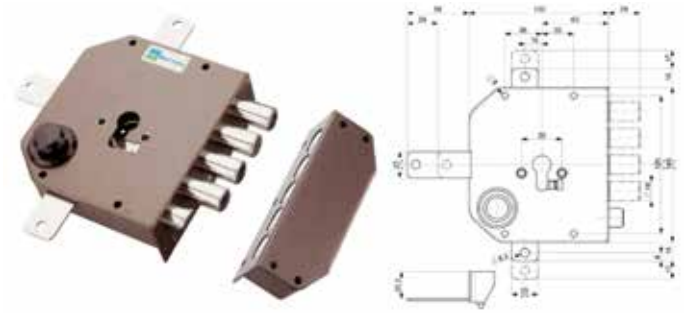

Articolo	Codice	Entrata	Corsa cat.	Mano	Cf
MO38650DX	00283441	63 mm	30 mm	Dx	1
MO38650SX	00298865	63 mm	30 mm	Sx	1

SERRATURA DOPPIA MAPPA AD INFILARE

Serratura laterale a quattro mandate senza scrocco, con coppia mostrine in ottone, 3 chiavi da 36 mm e 1 ferrogliera.

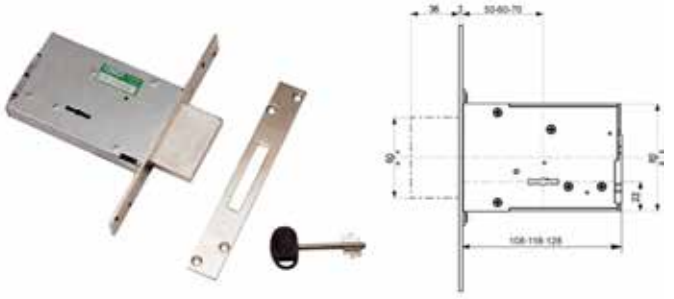

Articolo	Codice	Entrata	Chiave	Cf
MO4070160	00204033	60 mm		1
MO4070160KA IN ELIMI.	00349864	60 mm	In ka (1 chiave)	1
MO4070170	00204040	70 mm		1

Canese Dante
DAL 1959 PROFESSIONISTI NELLA DISTRIBUZIONE

SERRATURA DOPPIA MAPPA AD INFILARE

Serratura laterale a quattro mandate senza scrocco, con mostrina in ferro e 2 chiavi da 36 mm.

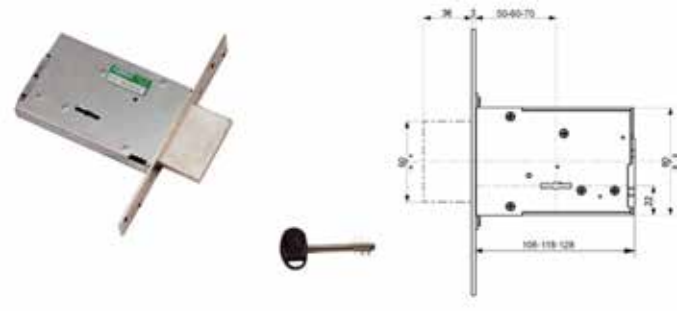

Articolo	Codice	Entrata	Cf
MO4070250	00204057	50 mm	1
MO4070260	00204064	60 mm	1
MO4070270 IN ELIMINAZIONE	00204071	70 mm	1

SERRATURA DOPPIA MAPPA AD INFILARE

Serratura triplice a quattro mandate senza scrocco, con coppia di mostrine in ottone, 3 chiavi da 36 mm, boccola a pavimento e ferrogliera dmensione 184 X 25 X 3 mm.

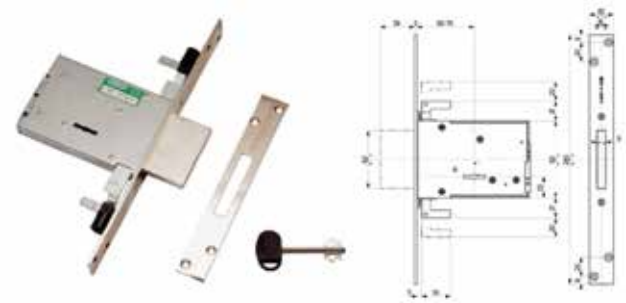

Articolo	Codice	Entrata	Cf
MO4070570	00220132	70 mm	1

SERRATURA DOPPIA MAPPA AD INFILARE

Serratura laterale a due mandate con scrocco reversibile. Corsa chiavistelli 18 mm. Con coppia di mostrine in ottone, 3 chiavi da 36 mm e ferrogliera dimensioni 264 X 25 X 3 mm.

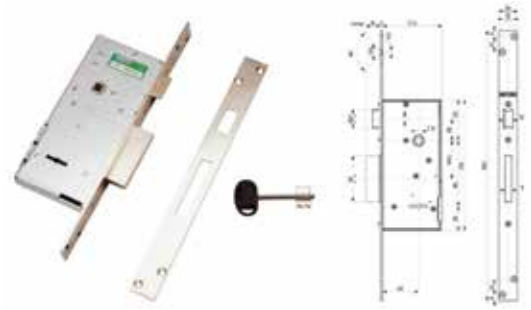

Articolo	Codice	Entrata	Cf
MO4071150	00297875	50 mm	1

SERRATURA DA INFILARE DOPPIA MAPPA

Serratura triplice con catenaccio e scrocco, con quadro maniglia, reversibile.

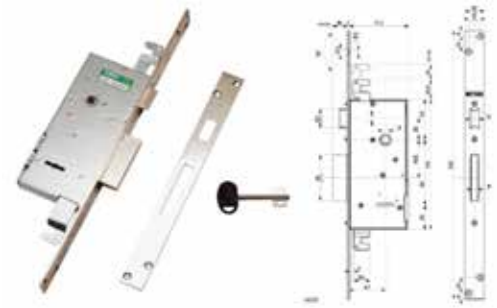

Articolo	Codice	Entrata	Cf
MO407215000	00284813	47 mm	1

SERRATURA DA INFILARE DOPPIA MAPPA

Serratura laterale a quattro mandate con catenaccio più scrocco, con quadro maniglia, reversibile.

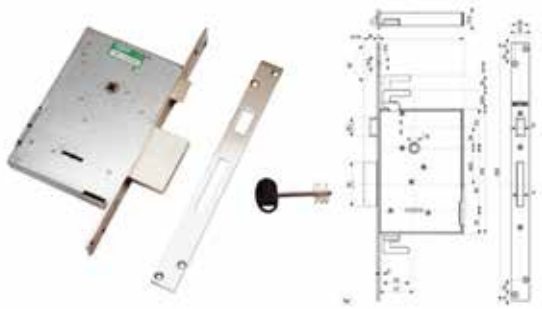

Articolo	Codice	Entrata	Cf
MO407316000	00226110	57 mm	1

SERRATURA DA INFILARE DOPPIA MAPPA

Serratura triplice con catenaccio e scrocco, con quadro maniglia, reversibile.

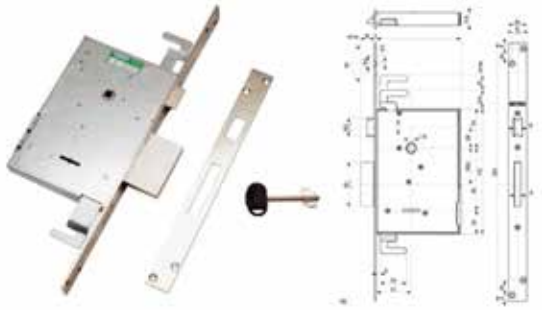

Articolo	Codice	Entrata	Cf
MO4074160	00284776	57 mm	1

MANIGLIA SPECIALE

Maniglia ad ingombro limitato con Q8 mm. Con riposizionamento automatico.

Articolo	Codice	Cf
MO99520	00284844	1

POMOLI

Per articolo 30601-30651 e serie 32/34.

Articolo	Codice	Cf
MO99198	00085526	*10

POMELLO

Pomello per scrocco per serie 20 e 30.

Articolo	Codice	Cf
MO9840002	00286572	1

ASTE PER SERRATURE

Aste registrabili diametro di 18 mm. 1 da 76 a 131 cm. 1 da 76 a 139 cm.

Articolo	Codice	Informazioni	Cf
MO93140	00084819	Coppia aste con diametro di 18 mm	1

ASTE PER SERRATURE

Aste con diametro 18 mm. 1 da 49,5 a 80 cm. 2 da 76 131 cm. 2 da 76 a 139 cm.

Articolo	Codice	Descrizione	Cf
MO93141	00084840	5 Aste registrabili	1

ASTE PER SERRATURE

Aste con diametro di 18 mm. Registrabile da 153 a 217 cm.

Articolo	Codice	Cf
MO93189	00084864	1

ASTE PER SERRATURE

Aste con Q8 mm. Filettate zincate da M6. 1 da 126 cm. 1 da 101 cm. 2 tappi con Q8 mm x 8 cm.

Articolo	Codice	Descrizione	Cf
MO93228	00084871	2 aste per 41821-823-825	1

ASTE PER SERRATURE

Aste con Q10 mm a infilare zincate. 2 da 104 cm e 2 tappi da Q10 mm x 4 cm.

Articolo	Codice	Descrizione	Cf
MO93271	00203630	2 aste per 40721-741	1

Canese Dante
DAL 1959 PROFESSIONISTI NELLA DISTRIBUZIONE

ASTE PER SERRATURE

Aste da 10 X 20 mm con terminale da Q18 mm. Aste bronzate registrabili da 70 a 131 cm.

Articolo	Codice	Descrizione	Cf
MO93291	00084888	2 aste per 20527-30426	1

ASTE PER SERRATURE

Aste da 10 X 20 mm con terminale Q10 mm. 1 da 155,5 cm con terminazione a sbalzo e 1 da 92,5 cm con terminale dritto.

Articolo	Codice	Descrizione	Cf
MO93303	00084901	2 aste per serie 35 nere	1

ASTE PER SERRATURE

Aste da 10 X 20 mm con terminale da Q18 mm. Aste bronzate registrabile da 96,5 a 183 cm.

Articolo	Codice	Descrizione	Cf
MO93291L	00273923	1 asta per 20527-30426	1

ASTE PER SERRATURE

Aste da 10 X 20 mm con terminale Q10 mm. 1 da 152,5 cm con terminazione dritta e 1 da 92,5 cm con terminale dritto.

Articolo	Codice	Descrizione	Cf
MO93310	00084918	2 aste per serie 35 nere	1

ASTE PER SERRATURE

Coppia di aste con diametro 18 mm; con terminale da 10 mm registrabili n° 1 da 79 a 143 cm. n° 1 da 79 a 134 cm per articolo 20.520 - 30.620 - 34.328 - 30.010.

Articolo	Codice	Descrizione	Cf
MO93292N000	00312035	2 aste più 2 bocchette	1

ASTE PER SERRATURE

Aste verniciate per collegamento astablock. 1 da 17,5 a 24,5 cm e 1 da 51 a 81,5 cm.

Articolo	Codice	Descrizione	Cf
MO93316V	00226127	2 aste per 36253/254	1

ASTE PER SERRATURE

Aste da 10 X 20 mm con terminale Q10 mm. 1 da 125,5 cm con terminazione a sbalzo e 1 da 32,5 cm con terminale dritto.

Articolo	Codice	Descrizione	Cf
MO93302	00203623	2 aste per serie 35 nere	1

ASTE PER SERRATURE

Aste da 10 X 20 mm con puntale Q10 mm. 1 da 146 cm con punto dritto regolabile e 1 da 95 cm sempre con punto dritto regolabile.

Articolo	Codice	Descrizione	Cf
MO93329	00284837	2 aste per serie 37 nere	1

ACCESSORI SERRATURE PER LEGNO

Kit lanterna più tappo per serrature serie 30600/650. Per cilindri C10 - C28.

Articolo	Codice	Cf
MO98KITLA048	00365284	1

ACCESSORI SERRATURE PER LEGNO

Kit lanterna più tappo per serrature serie 30600/650. Per cilindri a pompa.

Articolo	Codice	Cf
MO98KITLA042	00363983	1

ACCESSORI SERRATURE PER LEGNO

Coppia di aste bianche per serie 30448/38468 tipo nuovo.

Articolo	Codice	Cf
MO93319A	00359924	1

PROLUNGHE PER POMOLI

Prolunga pomolo per articolo 30601-30651.

Articolo	Codice	Misura	Cf
MO99198A	00085533	20 mm	10

PROLUNGHE PER POMOLI

Prolunga pomolo per Articolo 30401-30411.

Articolo	Codice	Misura	Cf
MO99198B	00085540	20 mm	10
MO99198B030	00317894	30 mm	10

PROLUNGHE PER POMOLI

Prolunga per pomolo con mezzo giro (cricca).

Articolo	Codice	Misura	Cf
MO99199M10C1	00317900	10 mm	10
MO99199M15C1	00317917	15 mm	10
MO99199M20C1	00317924	20 mm	10
MO99199M25C1	00317931	25 mm	10
MO99199M30C1	00085557	30 mm	10

FERROGLIERA

Ferrogliera per serrature serie 20500-30600.

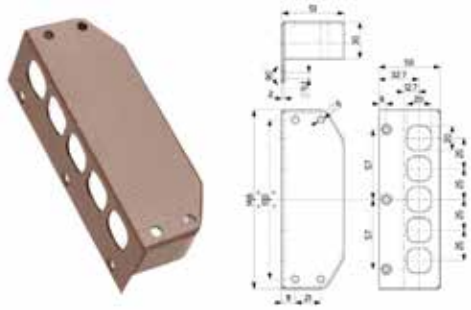

Articolo	Codice	Descrizione	Cf
MO94122	00084949	Bassa	1
MO94125	00084963	Alta	1

Canese Dante
DAL 1959 PROFESSIONISTI NELLA DISTRIBUZIONE

FERROGLIERA

MOTTURA

Ferrogliera per serrature serie 20501/511.

Articolo	Codice	Descrizione	Cf
MO94130	00084994	Alta	1

DEVIATORE

MOTTURA

Deviatore per serrature quintuplici serie 20, 30, e articolo 52572. Corsa aste 40 mm.

Articolo	Codice	Cf
MO96143	00085311	1

DEVIATORE

MOTTURA

Deviatore per serrature quintuplici serie 38.

Articolo	Codice	Cf
MO96145	00270038	1

SERRATURE PER BASCULANTI

Serratura per basculanti a sei punti di chiusura con cilindro a pressione a 8 gorges con chiave art. 92272/28 con carta di proprietà.

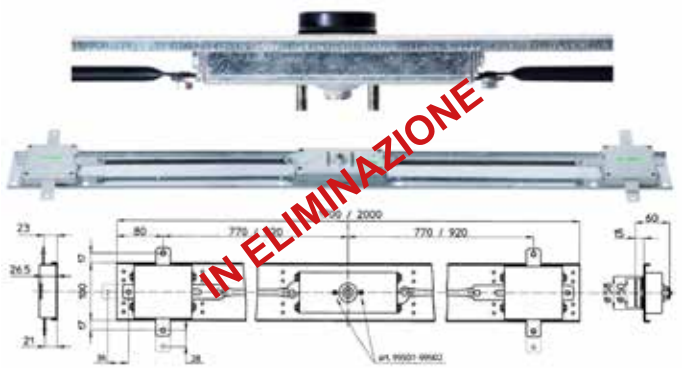

Articolo	Codice	Lunghezza	Altezza	Cf
MO451200	00083041	1200 mm	100 mm	1

SERRATURE PER BASCULANTI

Serratura verticale con corsa aste 36 mm, modello universale, chiavi art. 92272/28, con carta di proprietà.

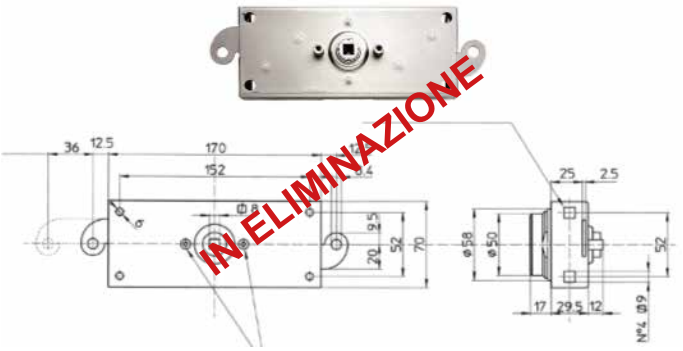

Articolo	Codice	Cf
MO45750	00203333	1

SERRATURA PER SERRANDA

Serratura centrale con aste dritte, con chiave a doppia mappa art. 92292/5, corse aste 20 mm, dimensione scatola 156 X 56 mm.

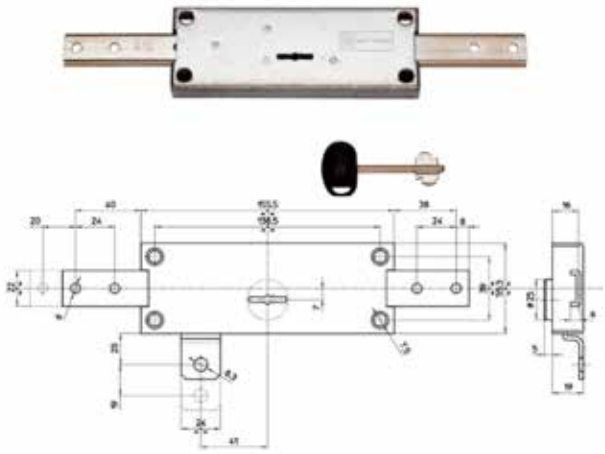

Articolo	Codice	Chiave	Cf
MO45850	00083065		1
MO45850KA	00083072	in ka	1

SERRATURA PER SERRANDA

Serratura centrale con aste piegate, con chiave a doppia mappa art. 92292/5, corse aste 20 mm, dimensione scatola 156 X 56 mm.

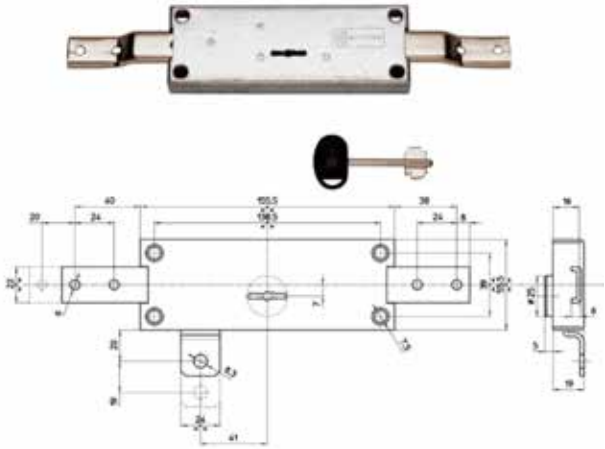

Articolo	Codice	Cf
MO45851	00083089	1

Canese Dante
DAL 1959 PROFESSIONISTI NELLA DISTRIBUZIONE

SERRATURA PER BASCULANTI - SERRANDA

MOTTURA

Serratura triplice con aste dritte, con chiave a doppia mappa art. 92292/5, corse aste 20 mm, dimensione scatola 156 X 56 mm.

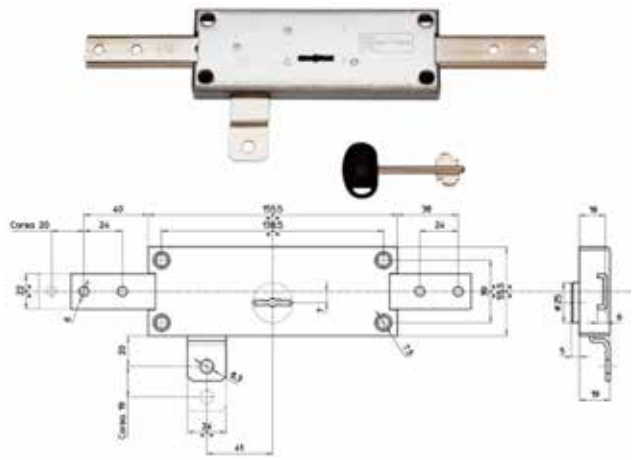

Articolo	Codice	Cf
MO45853	00083096	1

SERRATURA PER SERRANDA

MOTTURA

Serratura laterale con aste piegate, con chiave a doppia mappa art. 92292/5, corse aste 20 mm, dimensione scatola 156 X 56 mm.

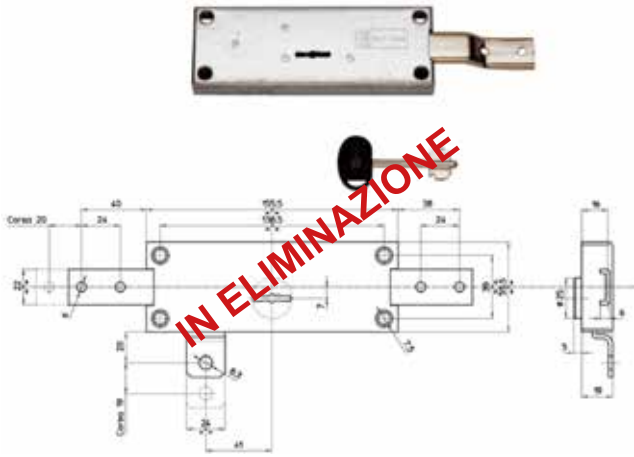

Articolo	Codice	Mano	Cf
MO45857D	00083119	dx	1
MO45857S	00083126	sx	1

SERRATURA INFILARE DOPPIA MAPPA

Serratura laterale a 4 mandate con catenaccio più scrocco reversibile, con mostrina in ferro, 2 chiavi Mottura 92229/5, grandezza scatola 183 X 82 X 25 mm.

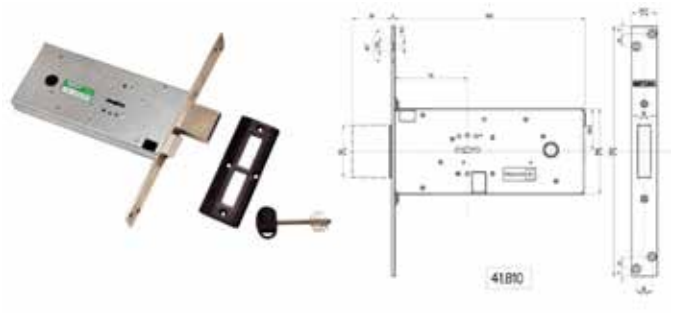

Articolo	Codice	Entrata	Cf
MO41812	00082952	70 mm	1

SERRATURA INFILARE DOPPIA MAPPA

Serratura laterale a 4 mandate con catenaccio più rullo, con mostrina in ferro, 2 chiavi Mottura 92229/5, grandezza scatola 183 X 82 X 25 mm.

Articolo	Codice	Entrata	Cf
MO41814	00290302	70 mm	1

SERRATURA INFILARE DOPPIA MAPPA

Serratura triplice a 4 mandate con solo catenaccio, con mostrina in ferro, 2 chiavi Mottura 92229/5, grandezza scatola 183 X 82 X 25 mm. Aste non comprese art. Mottura 93228.

Articolo	Codice	Entrata	Cf
MO41821	00286602	70 mm	1

SERRATURA INFILARE DOPPIA MAPPA

Serratura triplice a 4 mandate con catenaccio più scrocco reversibile, con mostrina in ferro, 2 chiavi Mottura 92229/5, grandezza scatola 183 X 82 X 25 mm. Aste non comprese art. Mottura 93228.

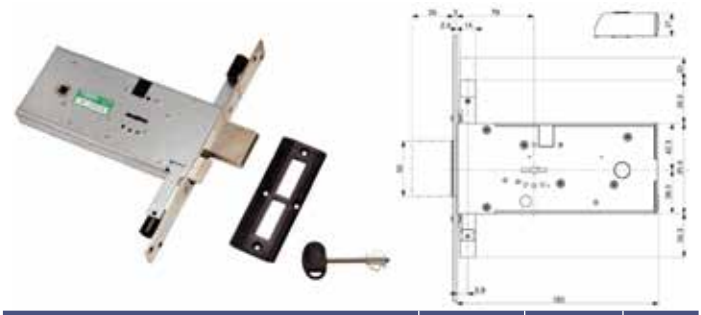

Articolo	Codice	Entrata	Cf
MO41823000WX	00239677	70 mm	1

SERRATURA INFILARE DOPPIA MAPPA

Serratura laterale triplice a 4 mandate con solo catenaccio. Contropiastra misura 190 x 204 mm. Dimensione scatola 118 x 80 mm. 1 chiave in dotazione e bocchetta per doppia mappa.

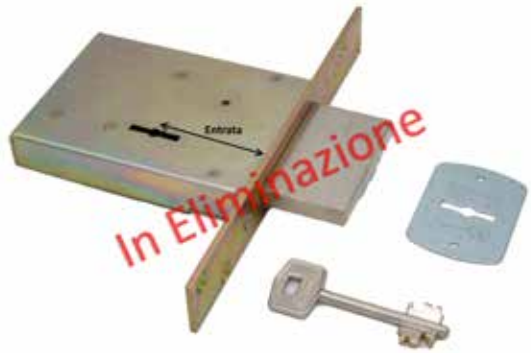

Articolo	Codice	Entrata	Finitura	Ch	Cf
MO4270450KA	00203319	50 mm	Bronzata	In Ka	1

SERRATURA INFILARE DOPPIA MAPPA

Serratura triplice a 4 mandate con rullo e catenaccio. Contropiastra misura 240 x 25 mm. Dimensioni scatola 181 x 81 mm. In dotazione controbocchetta in nylon nero e 2 bocchette per doppia mappa. 3 chiavi in dotazione.

Articolo	Codice	Entrata	Cf
MO43824	00083010	60 mm	1

Canese Dante
DAL 1959 PROFESSIONISTI NELLA DISTRIBUZIONE

SERRATURA DA APPLICARE A INGRANAGGI PER CILINDRO

MOTTURA

Serratura tripilce con mezzo giro ad INGRANAGGI per cilindro. Mezzo giro reversibile da 19 mm di diametro azionato dal cilindro e dalla quadro maniglia Q8 mm. Con rinforzi su chiavistelli e KIT antieffrazione. Interasse catenacci 37 mm.

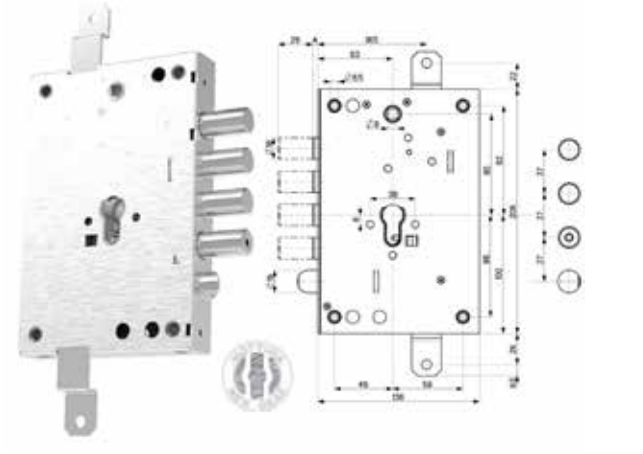

Articolo	Codice	Entrata	Cf
MO82571W700Q	00398282	63 mm	1

SERRATURA DA APPLICARE A INGRANAGGI PER CILINDRO

MOTTURA

Serratura tripilce con mezzo giro ad INGRANAGGI per cilindro. Mezzo giro reversibile da 19 mm di diametro azionato dal cilindro e dalla quadro maniglia Q8 mm. Con rinforzi su chiavistelli e KIT antieffrazione. Interasse catenacci 28 mm.

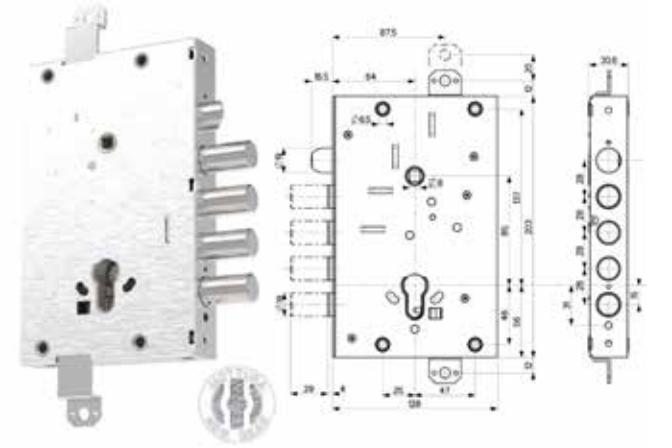

Articolo	Codice	Entrata	Cf
MO82515W8F0Q	00398299	64 mm	1

SERRATURA DA APPLICARE A INGRANAGGI PER CILINDRO

MOTTURA

Serratura triplice con mezzo giro ad INGRANAGGI per cilindro. Mezzo giro reversibile da 19 mm di diametro azionato dal cilindro e dalla quadro maniglia Q8 mm. Con rinforzi su chiavistelli e KIT antieffrazione. Chiavistelli tondi con diametro di 18 mm e corsa di 29 mm. Corsa aste 20 mm. Con doppio attacco laterale e boccole.

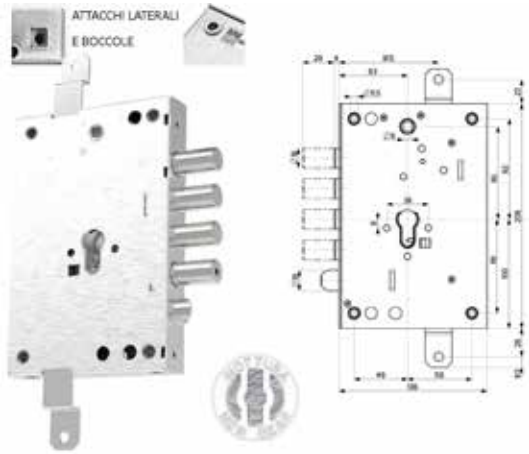

Articolo	Codice	Entrata	Interasse catenacci	Cf
MO82571W8F0Q	00401012	63 mm	28 mm	1
MO82571W7F0Q	00401029	63 mm	37 mm	1

SERRATURA DA APPLICARE A INGRANAGGI PER CILINDRO

MOTTURA

Serratura triplice con mezzo giro ad INGRANAGGI per cilindro. Mezzo giro reversibile da 19 mm di diametro azionato dal cilindro e dalla quadro maniglia Q8 mm. Con rinforzi su chiavistelli e KIT antieffrazione. Chiavistelli tondi con diametro di 18 mm e corsa di 29 mm. Corsa aste 20 mm. Interasse catenacci 28 mm.

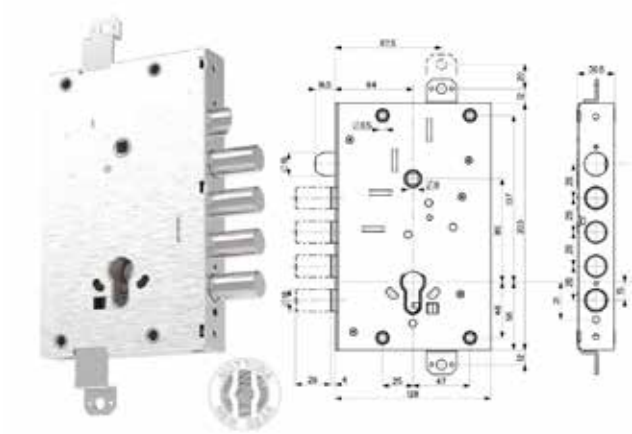

Articolo	Codice	Entrata	Cf
MO82515W800Q	00401296	63 mm	1

SERRATURA DA APPLICARE A CILINDRO EUROPEO

Serratura triplice con mezzo giro reversibile da 20 mm di diametro azionato da cilindro e maniglia con quadro 8 mm. Corsa aste da 20 mm. Chiavistelli tondi con diametro di 18 mm e corsa di 29 mm.

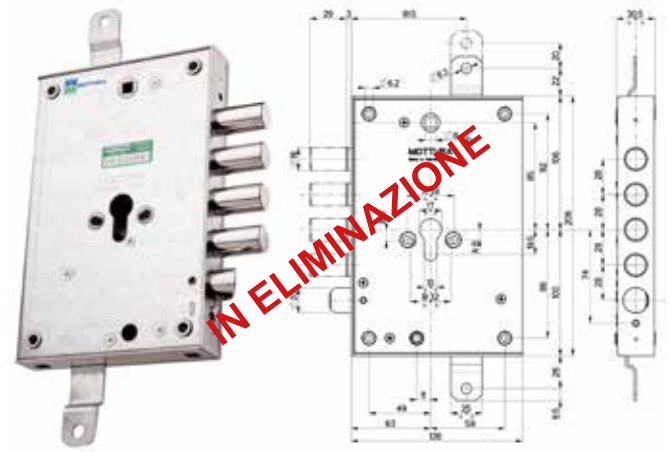

Articolo	Codice	Entrata	Corsa cat.	Mano	Cf
MO85371D28N	00401302	63 mm	29 mm	dx	1

SERRATURA DA APPLICARE A CILINDRO

Serratura triplice a cilindro europeo ad ingranaggi con 3 pistoni interasse 37 mm più scrocco in basso, con quadro maniglia Q8 interasse 85 mm, corsa pistoni 29 mm, corsa aste 20 mm, con doppio sistema anti-effrazione. Fissaggio cilindro con attacco Mottura.

Articolo	Codice	Entrata	Corsa cat.	Mano	Cf
MO84371D700Q	00321006	63 mm	29 mm	dx	1
MO84371S700Q	00321013	63 mm	29 mm	sx	1

SERRATURA DA APPLICARE A CILINDRO

Serratura triplice a cilindro europeo ad ingranaggi con 4 pistoni interasse 28 mm più scrocco in basso, con quadro maniglia Q8 interasse 85 mm, corsa pistoni 29 mm, corsa aste 20 mm, con doppio sistema anti-effrazione. Fissaggio cilindro con attacco Mottura.

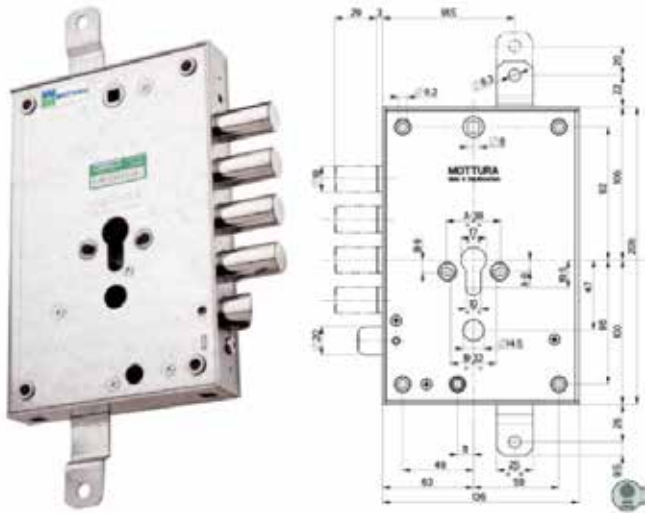

Articolo	Codice	Entrata	Corsa cat.	Mano	Cf
MO84371D800Q	00320986	63 mm	29 mm	dx	1
MO84371S800Q	00320993	63 mm	29 mm	sx	1

SERRATURA DA APPLICARE A CILINDRO

Serratura triplice a cilindro europeo ad ingranaggi con 5 pistoni interasse 28 mm senza scrocco, corsa pistoni 29 mm, corsa aste 20 mm, con doppio sistema anti-effrazione. Fissaggio cilindro con vite di testa.

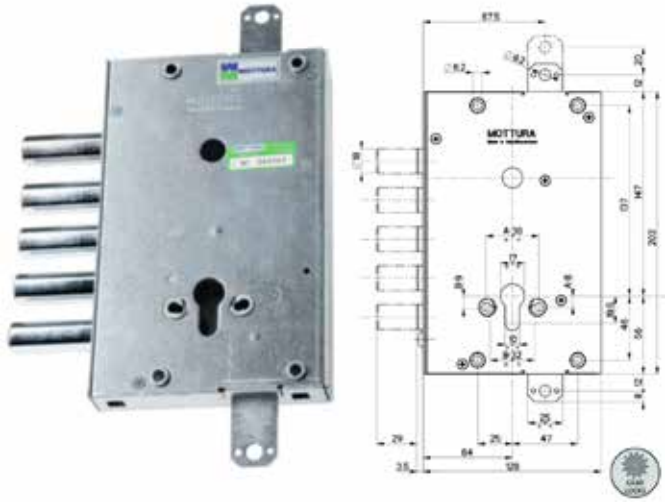

Articolo	Codice	Entrata	Corsa cat.	Mano	Cf
MO84505D800Q	00345170	64 mm	29 mm	dx	1

Canese Dante
DAL 1959 PROFESSIONISTI NELLA DISTRIBUZIONE

SERRATURA DA APPLICARE A CILINDRO

Serratura triplice a cilindro europeo ad ingranaggi con 3 pistoni interasse 37 mm più scrocco in alto, con quadro maniglia interasse 85 mm, corsa pistoni 29 mm, corsa aste 20 mm, con doppio sistema anti-effrazione. Fissaggio cilindro con vite di testa.

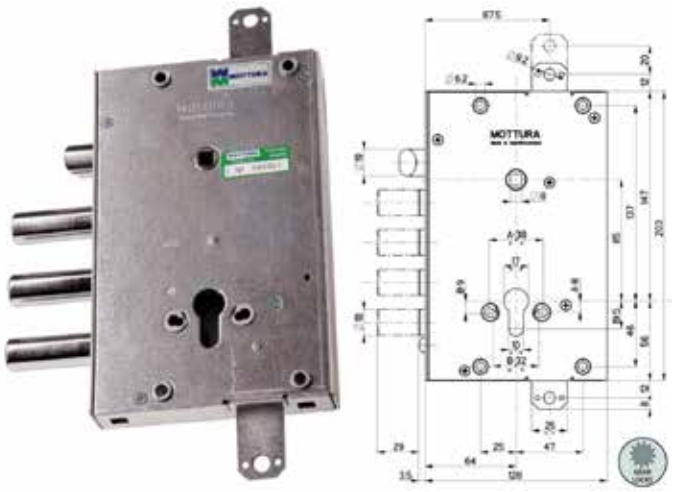

Articolo	Codice	Entrata	Corsa cat.	Mano	Cf
MO84515D700Q	00328395	64 mm	29 mm	dx	1
MO84515S700Q	00328388	64 mm	29 mm	sx	1

SERRATURA DA APPLICARE A CILINDRO

Serratura triplice a cilindro europeo ad ingranaggi con 3 pistoni interasse 37 mm più scrocco in basso, con quadro maniglia interasse 85 mm, corsa pistoni 29 mm, corsa aste 20 mm, con doppio sistema anti-effrazione. Fissaggio cilindro con attacco Mottura.

Articolo	Codice	Entrata	Mano	Pistoni	Cf
MO84571D700Q	00345118	63 mm	dx		1
MO84571D70AQ	00345156	63 mm	dx	+ 10 mm	1
MO84571S700Q	00345125	63 mm	sx		1
MO84571S70AQ	00345163	63 mm	sx	+ 10 mm	1

SERRATURA DA APPLICARE A CILINDRO

Serratura triplice a cilindro europeo ad ingranaggi con 4 pistoni interasse 28 mm più scrocco in alto, con quadro maniglia interasse 85 mm, corsa pistoni 29 mm, corsa aste 20 mm, con doppio sistema anti-effrazione. Fissaggio cilindro con vite di testa.

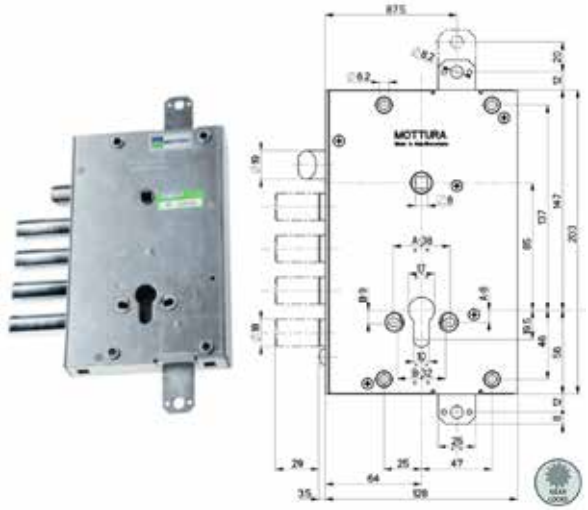

Articolo	Codice	Entrata	Corsa cat.	Mano	Cf
MO84515D800Q	00319294	64 mm	29 mm	dx	1
MO84515S800Q	00319300	64 mm	29 mm	sx	1

SERRATURA DA APPLICARE A CILINDRO

Serratura triplice a cilindro europeo ad ingranaggi con 4 pistoni interasse 28 mm più scrocco in basso, con quadro maniglia interasse 85 mm, corsa pistoni 29 mm, corsa aste 20 mm, con doppio sistema anti-effrazione. Fissaggio cilindro con attacco Mottura.

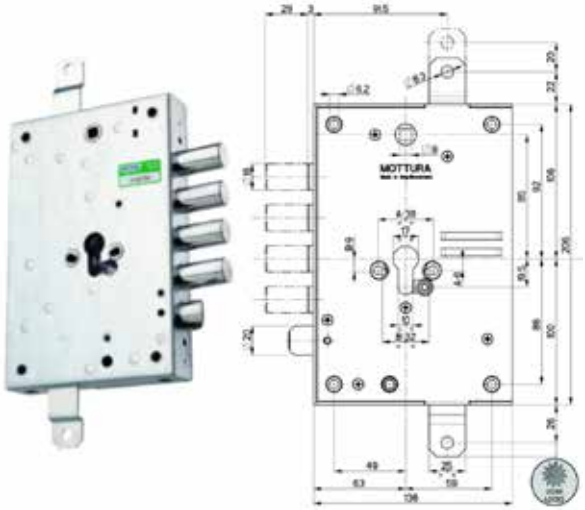

Articolo	Codice	Entrata	Mano	Pistoni	Cf
MO84571D800Q	00345095	63 mm	dx		1
MO84571D80AQ	00345132	63 mm	dx	+ 10 mm	1
MO84571S800Q	00345101	63 mm	sx		1
MO84571S80AQ	00345149	63 mm	sx	+ 10 mm	1

SERRATURA DA APPLICARE A CILINDRO

Serratura triplice a cilindro europeo ad ingranaggi con 4 pistoni interasse 28 mm più scrocco in basso, con quadro maniglia interasse 85 mm, corsa pistoni 29 mm con sporgenza 10 mm, corsa aste 20 mm, con sistema a rinforzo pistoni. Fissaggio cilindro con attacco Mottura.

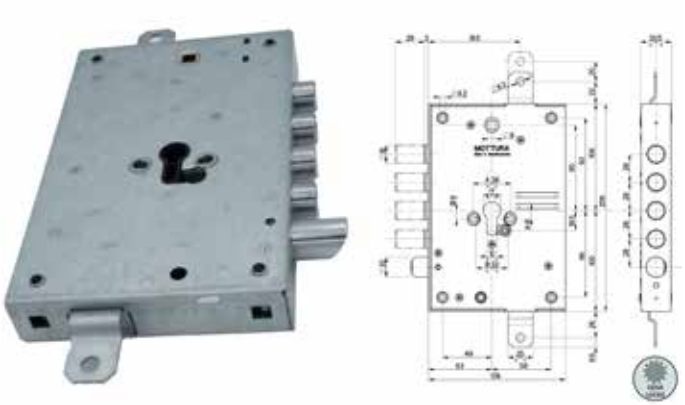

Articolo	Codice	Entrata	Corsa cat.	Mano	Cf
MO84571W80AB	00335034	63 mm	20 mm	ambi	1

SERRATURA DA APPLICARE A CILINDRO

Serratura triplice a cilindro europeo ad ingranaggi con 4 pistoni interasse 28 mm più scrocco in basso reversibile, con quadro maniglia Q8 interasse 85 mm, corsa pistoni 29 mm, corsa aste 20 mm, con doppio sistema anti-effrazione. Fissaggio cilindro con attacco Mottura. Con leva di rinforzo sui chiavistelli.

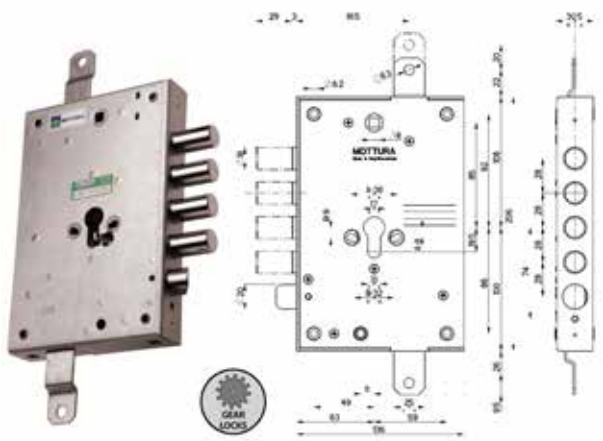

Articolo	Codice	Entrata	Corsa cat.	Cf
MO84371W800B	00412834	63 mm	29 mm	1

SERRATURA DA APPLICARE A CILINDRO

Serratura triplice a cilindro europeo a due mandate con 4 pistoni interasse 28 mm più scrocco in basso, con quadro maniglia interasse 85 mm, corsa pistoni 29 mm, corsa aste 20 mm. Fissaggio cilindro con vite di testa.

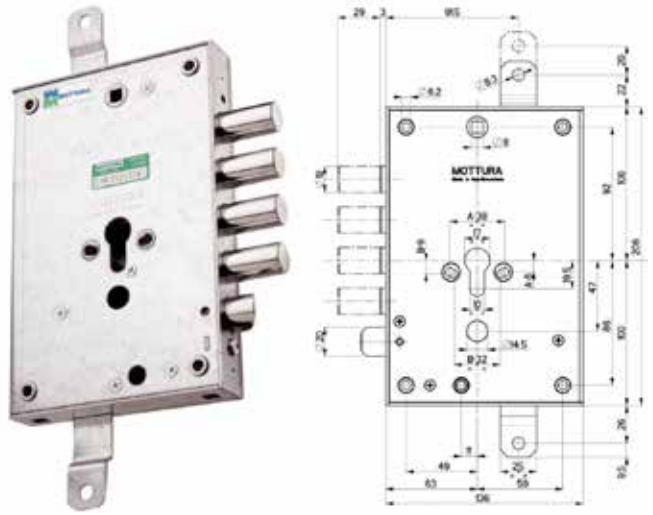

Articolo	Codice	Entrata	Corsa cat.	Mano	Cf
MO85371D28Q	00328739	63 mm	29 mm	dx	1
MO85371S28Q	00328746	63 mm	29 mm	sx	1

SERRATURA DA APPLICARE A CILINDRO

Serratura triplice a cilindro europeo a due mandate con 3 pistoni interasse 37 mm più scrocco in basso, con quadro maniglia interasse 85 mm, corsa pistoni 29 mm, corsa aste 20 mm. Fissaggio cilindro con vite di testa.

Articolo	Codice	Entrata	Mano	Descrizione	Cf
MO85371D37N	00296335	63 mm	dx	Senza trappola	1
MO85371D37Q	00318228	63 mm	dx	Con trappola	1
MO85371S37N	00295192	63 mm	sx	Senza trappola	1
MO85371S37Q	00333887	63 mm	sx	Con trappola	1

Canese Dante
DAL 1959 PROFESSIONISTI NELLA DISTRIBUZIONE

SERRATURA DA APPLICARE A CILINDRO

Serratura triplice a cilindro europeo a due mandate con 4 pistoni interasse 28 mm più scrocco in basso, catenacci avanzati di 40 mm, con quadro maniglia interasse 85 mm, corsa pistoni 29 mm, corsa aste 20 mm. Fissaggio cilindro con vite di testa.

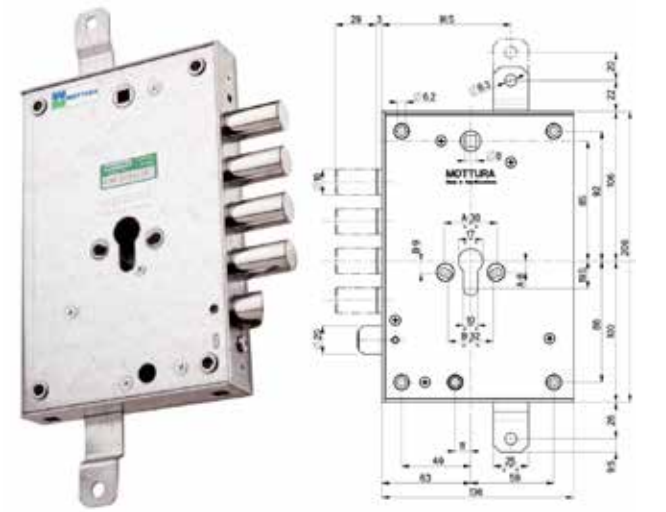

Articolo	Codice	Entrata	Corsa cat.	Mano	Cf
MO85371D80BQ	00350938	63 mm	29 mm	dx	1
MO85371S80BQ	00350945	63 mm	29 mm	sx	1

SERRATURA DA APPLICARE A CILINDRO

Serratura triplice a cilindro europeo a due mandate con 4 pistoni interasse 28 mm più scrocco in basso, con quadro maniglia interasse 85 mm, corsa pistoni 29 mm, corsa aste 20 mm. Fissaggio cilindro con vite di testa.

Articolo	Codice	Entrata	Corsa cat.	Mano	Cf
MO85371E78DQ	00346443	73 mm	29 mm	dx	1
MO85371E78SQ	00346450	73 mm	29 mm	sx	1

SERRATURA DA APPLICARE A CILINDRO

Serratura triplice a cilindro europeo Serrablinda con comando chiavistelli a pomolo e blocco con cilindro, a 4 pistoni interasse 50 mm più scrocco interasse 70 mm, con quadro maniglia interasse 120 mm, corsa pistoni 40 mm, corsa aste 40 mm, con altro quadro maniglia in basso interasse 80 mm. Fissaggio cilindro con attacco Mottura e vite in testa.

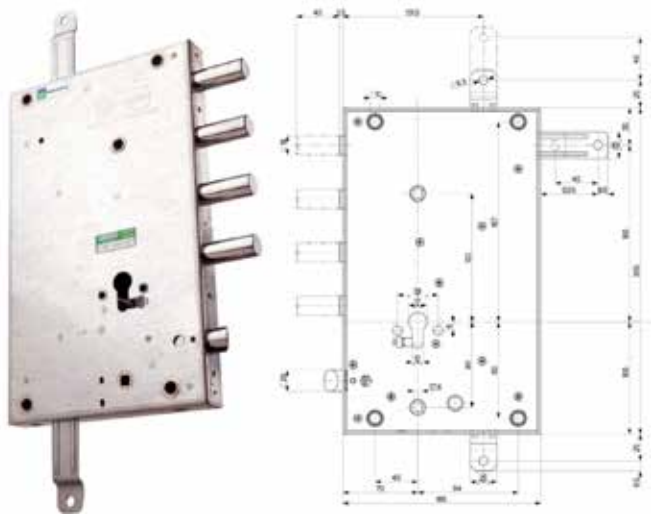

Articolo	Codice	Entrata	Mano	Descrizione	Cf
MO85461D000	00282291	70 mm	dx	Senza trappola	1
MO85461D000Q	00345187	70 mm	dx	Con trappola	1
MO85461S000	00292733	70 mm	sx	Senza trappola	1
MO85461S000Q	00353793	70 mm	sx	Con trappola	1

SERRATURA DA APPLICARE A CILINDRO

Serratura quintuplice a cilindro europeo Serrablinda con comando chiavistelli a pomolo e blocco con cilindro, a 4 pistoni interasse 50 mm più scrocco interasse 70 mm, con quadro maniglia interasse 120 mm, corsa pistoni 40 mm, corsa aste 40 mm, con altro quadro maniglia in basso interasse 80 mm. Fissaggio cilindro con attacco Mottura e vite in testa.

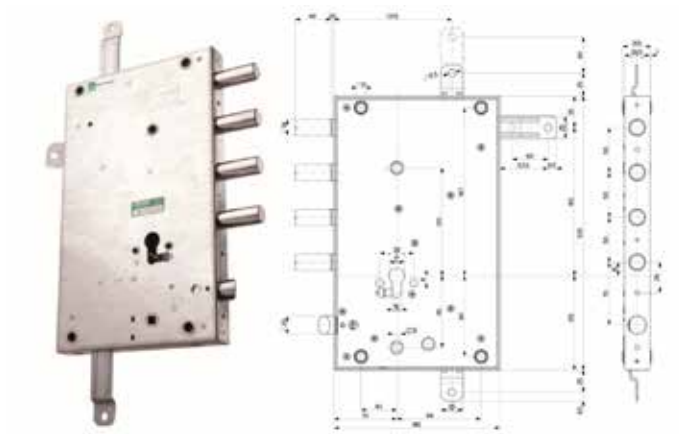

Articolo	Codice	Entrata	Corsa cat.	Mano	Cf
MO85462D000	00322546	70 mm	40 mm	dx	1
MO85462S000	00322553	70 mm	40 mm	sx	1

SERRATURA DA APPLICARE A CILINDRO

Serratura triplice a cilindro europeo con 4 pistoni più scrocco in basso interasse 25 mm, con quadro maniglia laterale interasse 87 mm, corsa pistoni 29 mm, corsa aste 17 mm, con sistema a trappola, fissaggio cilindro con attacco Mottura.

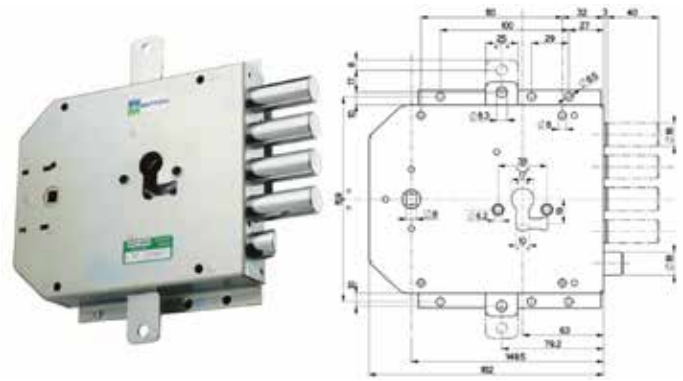

Articolo	Codice	Entrata	Corsa cat.	Mano	Cf
MO85555D000T	00345194	63 mm	29 mm	dx	1
MO85555S000T	00345200	63 mm	29 mm	sx	1

SERRATURA DA APPLICARE A CILINDRO

Serratura triplice a cilindro europeo con 2 pistoni più scrocco in basso interasse 50 mm, con quadro maniglia laterale interasse 87 mm, corsa pistoni 29 mm, corsa aste 17 mm, fissaggio cilindro con attacco Mottura.

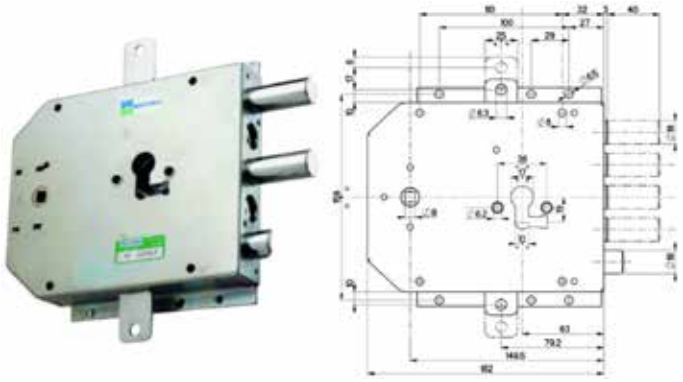

Articolo	Codice	Entrata	Mano	Descrizione	Cf
MO85557D000N	00295819	63 mm	dx	Senza trappola	1
MO85557D000T	00345217	63 mm	dx	Con trappola	1
MO85557S000N	00295826	63 mm	sx	Senza trappola	1

SERRATURA DA APPLICARE A CILINDRO

Serratura triplice a cilindro europeo con 5 pistoni senza scrocco interasse 25 mm, con quadro maniglia laterale interasse 87 mm, corsa pistoni 29 mm, corsa aste 17 mm, con sistema a trappola, fissaggio cilindro con attacco Mottura.

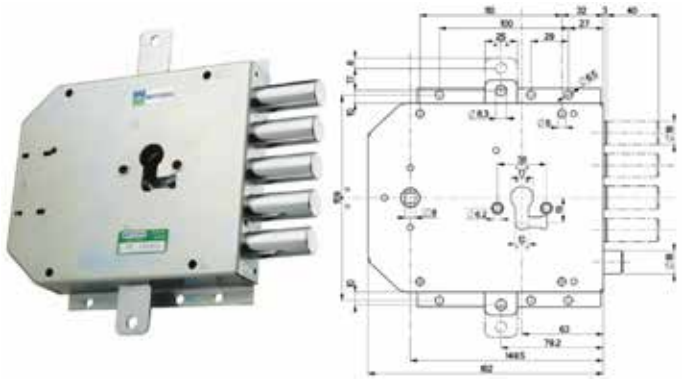

Articolo	Codice	Entrata	Corsa cat.	Mano	Cf
MO85556D000T	00346238	63 mm	29 mm	dx	1
MO85556S000T	00346245	63 mm	29 mm	sx	1

SERRATURA DA APPLICARE A CILINDRO

Serratura triplice a cilindro europeo a due mandate con 4 pistoni interasse 28 mm più scrocco in basso, con quadro maniglia interasse 85 mm, corsa pistoni 29 mm, corsa aste 20 mm. Pistoni avanzati 10 mm. Fissaggio cilindro con attacco Mottura.

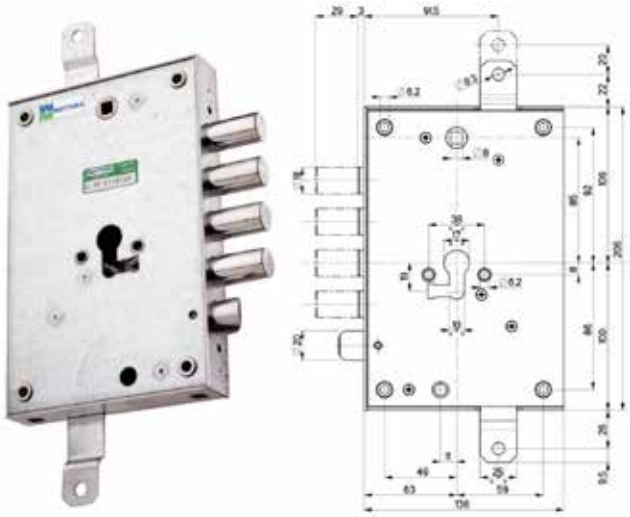

Articolo	Codice	Entrata	Mano	Descrizione	Cf
MO85571D28AN	00286114	63 mm	dx	Senza trappola	1
MO85571D28AQ	00319515	63 mm	dx	Con trappola	1
MO85571S28AQ	00319522	63 mm	sx	Con trappola	1

Canese Dante
DAL 1959 PROFESSIONISTI NELLA DISTRIBUZIONE

SERRATURA DA APPLICARE A CILINDRO

Serratura triplice a cilindro europeo a due mandate con 4 pistoni interasse 28 mm più scrocco in basso, con quadro maniglia interasse 85 mm, corsa pistoni 29 mm, corsa aste 20 mm. Fissaggio cilindro con attacco Mottura.

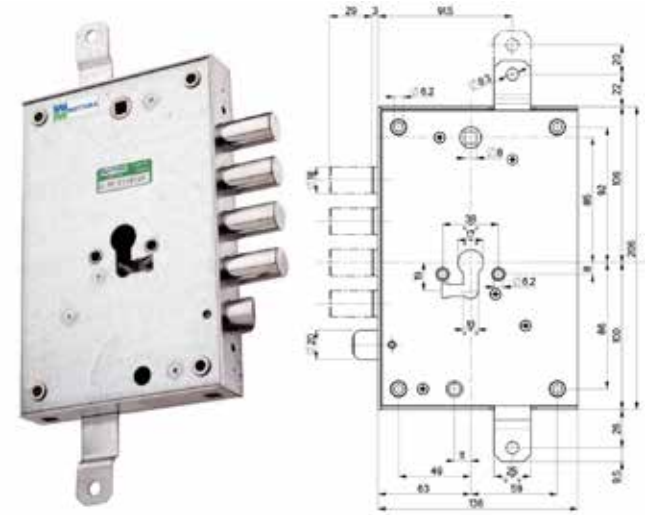

Articolo	Codice	Entrata	Mano	Descrizione	Cf
MO85571D28N	00083584	63 mm	dx	Senza trappola	1
MO85571D28Q	00311946	63 mm	dx	Con trappola	1
MO85571S28N	00083607	63 mm	sx	Senza trappola	1
MO85571S28Q	00314046	63 mm	sx	Con trappola	1

SERRATURA DA APPLICARE A CILINDRO

Serratura triplice a cilindro europeo a due mandate con 3 pistoni interasse 37 mm più scrocco in basso, con quadro maniglia interasse 85 mm, corsa pistoni 29 mm, corsa aste 20 mm. Pistoni avanzati 10 mm. Fissaggio cilindro con attacco Mottura.

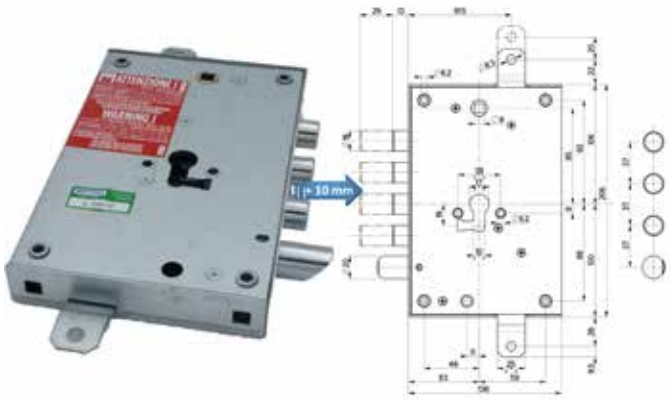

Articolo	Codice	Entrata	Mano	Descrizione	Cf
MO85571D37AQ	00345231	63 mm	dx	Con trappola	1
MO85571S37AQ	00345248	63 mm	sx	Con trappola	1

SERRATURA DA APPLICARE A CILINDRO

Serratura triplice a cilindro europeo a due mandate con 3 pistoni interasse 37 mm più scrocco in basso, con quadro maniglia interasse 85 mm, corsa pistoni 29 mm, corsa aste 20 mm. Fissaggio cilindro con attacco Mottura.

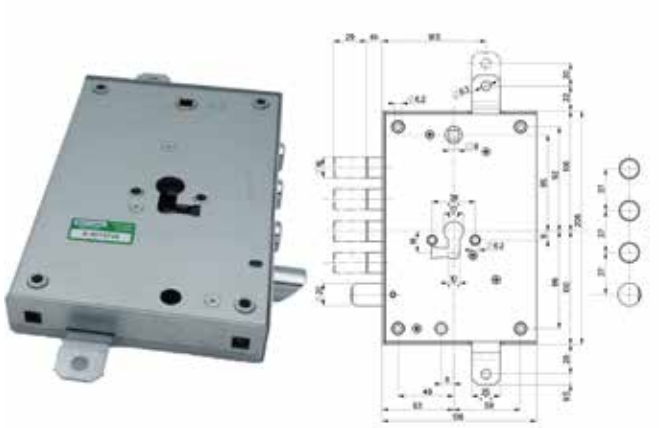

Articolo	Codice	Entrata	Mano	Descrizione	Cf
MO85571D37N	00083591	63 mm	dx	Senza trappola	1
MO85571D37Q	00314053	63 mm	dx	Con trappola	1
MO85571S37N	00203562	63 mm	sx	Senza trappola	1
MO85571S37Q	00314060	63 mm	sx	Con trappola	1

SERRATURA DA APPLICARE A CILINDRO

Serratura triplice a cilindro europeo a due mandate con 5 pistoni interasse 28 mm, con quadro maniglia interasse 85 mm, corsa pistoni 29 mm, corsa aste 20 mm. Fissaggio cilindro con attacco Mottura.

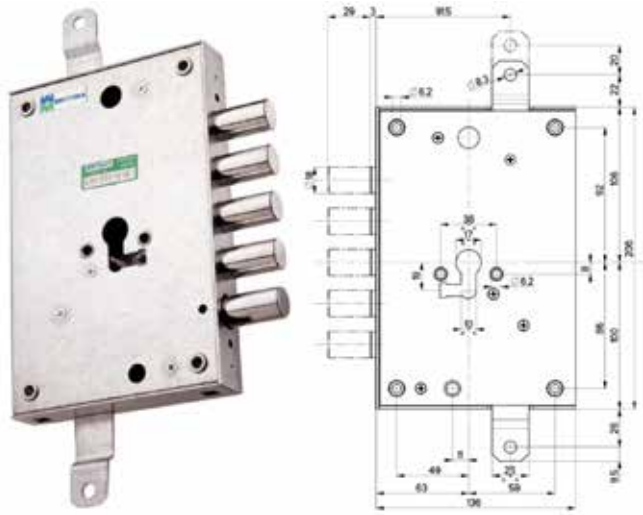

Articolo	Codice	Entrata	Mano	Descrizione	Cf
MO85583D28N	00275422	63 mm	dx	Senza trappola	1
MO85583D28Q IN E	00314039	63 mm	sx	Con trappola	1
MO85583S28N IN E	00275439	63 mm	dx	Senza trappola	1
MO85583S28Q IN E	00314077	63 mm	sx	Con trappola	1

SERRATURA DA APPLICARE A DOPPIA MAPPA

Serratura triplice a quattro pistoni più scrocco in basso interasse 25 mm, con quadro maniglia laterale interasse 87 mm, dimensioni scatola 182 X 159 mm, riferimento chiave Silca 5MT5BP, ricambio gorges 91184106.

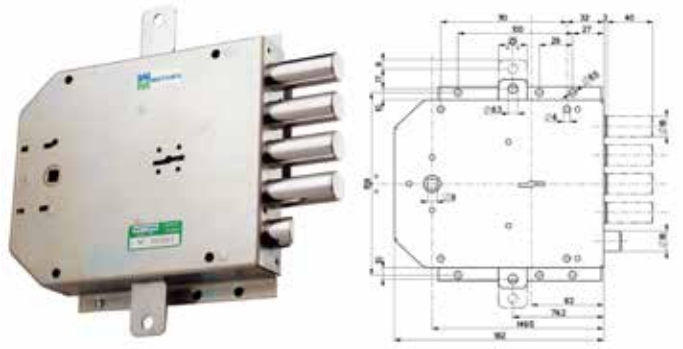

Articolo	Codice	Entrata	Corsa cat.	Mano	Cf
MO50555D000	00083140	63 mm	40 mm	dx	1
MO50555S000	00083157	63 mm	40 mm	sx	1

SERRATURA DA APPLICARE A DOPPIA MAPPA

Serratura triplice a cinque pistoni senza scrocco interasse 25 mm, dimensioni scatola 182 X 159 mm, riferimento chiave Silca 5MT5BP, ricambio gorges 91184106.

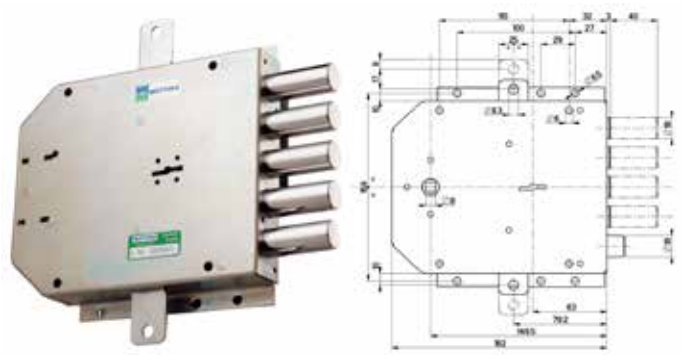

Articolo	Codice	Entrata	Corsa cat.	Mano	Cf
MO50556DMDO	00083164	63 mm	40 mm	dx	1
MO50556DMSO IN E	00083171	63 mm	40 mm	sx	1

SERRATURA DA APPLICARE A DOPPIA MAPPA

Serratura triplice a due pistoni più scrocco in basso interasse 50 mm, con quadro maniglia laterale interasse 87 mm, dimensioni scatola 182 X 159 mm, riferimento chiave Silca 5MT5BP, ricambio gorges 91184106.

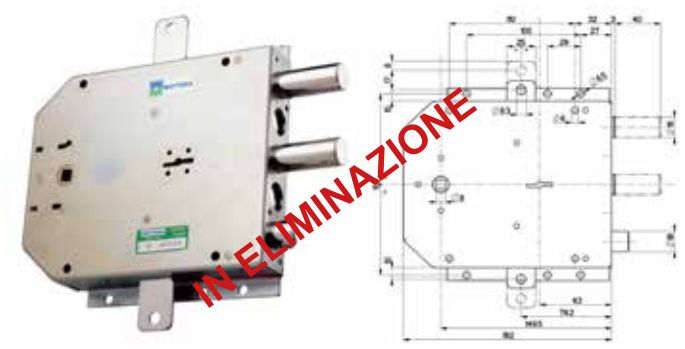

Articolo	Codice	Entrata	Corsa cat.	Mano	Cf
MO50557D000	00203357	63 mm	40 mm	dx	1

SERRATURA DA APPLICARE A DOPPIA MAPPA

Serratura triplice a tre pistoni senza scrocco interasse 50 mm, dimensioni scatola 182 X 159 mm, riferimento chiave Silca 5MT5BP, ricambio gorges 91184106.

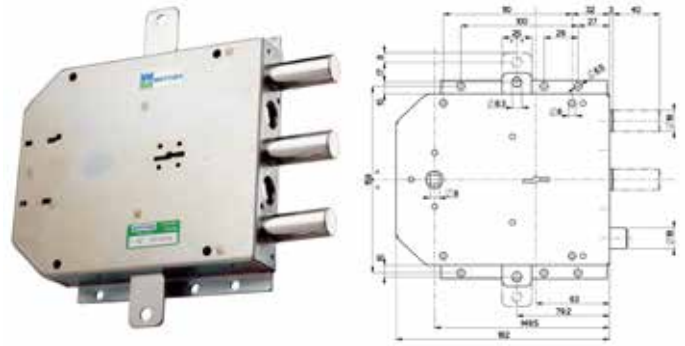

Articolo	Codice	Entrata	Corsa cat.	Mano	Cf
MO50558DMDO	00276405	63 mm	40 mm	dx	1

Canese Dante
DAL 1959 PROFESSIONISTI NELLA DISTRIBUZIONE

SERRATURA DA APPLICARE A DOPPIA MAPPA

Serratura triplice a quattro pistoni più scrocco in basso interasse 28 mm, con quadro maniglia interasse 85 mm, dimensione scatola 136 X 206 mm, chiave originale Mottura 92269/5, nucleo di ricambio gorges Mottura 91384107.

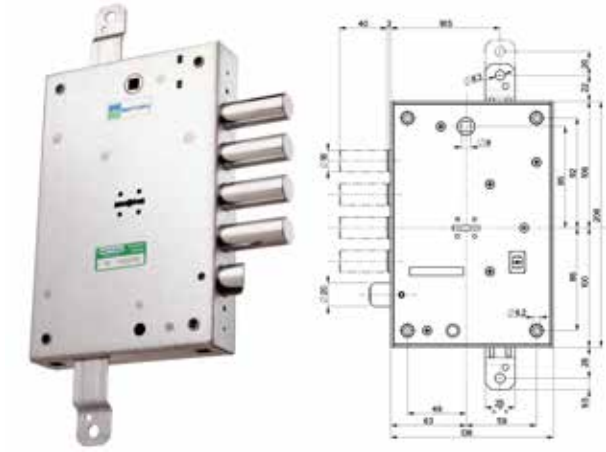

Articolo	Codice	Entrata	Corsa cat.	Mano	Cf
MO52N571S028	00398121	63 mm	40 mm	Sx	1

SERRATURA DA APPLICARE A DOPPIA MAPPA

Serratura triplice a tre pistoni più scrocco in basso interasse 37 mm, con quadro maniglia interasse 85 mm, dimensione scatola 136 X 206 mm, chiave originale Mottura 92269/5, nucleo di ricambio gorges Mottura 91384107.

Articolo	Codice	Entrata	Corsa cat.	Mano	Cf
MO52571D037	00083324	63 mm	40 mm	dx	1
MO52571S037	00083348	63 mm	40 mm	sx	1

SERRATURA DA APPLICARE A DOPPIA MAPPA

Serratura triplice a quattro pistoni più scrocco in basso interasse 28 mm, con quadro maniglia interasse 85 mm, dimensione scatola 136 X 206 mm, chiave originale Mottura 92269/5, nucleo di ricambio gorges Mottura 91384107.

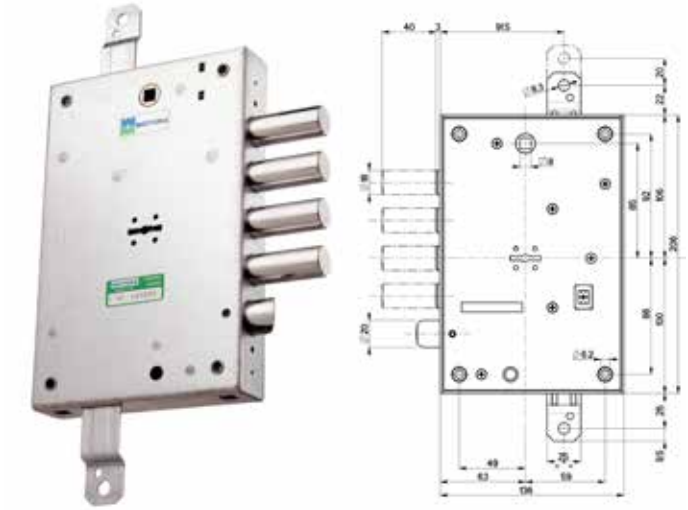

Articolo	Codice	Entrata	Mano	Sporg. Cat.	Cf
MO52571DM8A	00318211	63 mm	Ambi.	10 mm	1
MO52571DM28	00367011	63 mm	Ambi.		1

SERRATURA DA APPLICARE A DOPPIA MAPPA

Serratura triplice a tre pistoni più scrocco in basso interasse 37 mm, con quadro maniglia interasse 85 mm, dimensione scatola 136 X 206 mm, chiave originale Mottura 92269/5, nucleo di ricambio gorges Mottura 91384107.

Articolo	Codice	Entrata	Mano	Sporg. Cat.	Cf
MO52571DM7A	00325158	63 mm	Ambi.	10 mm	1
MO52571DM37	00362542	63 mm	Ambi.		1

SERRATURA DA APPLICARE A DOPPIA MAPPA

Serratura triplice a quattro pistoni più scrocco in basso interasse 28 mm, con quadro maniglia interasse 85 mm, dimensione scatola 136 X 206 mm, chiave originale Mottura 92269/5, nucleo di ricambio gorges Mottura 91384107.

Articolo	Codice	Entrata	Corsa cat.	Mano	Cf
MO52571S028	00083331	63 mm	40 mm	sx	1

SERRATURA DA APPLICARE A DOPPIA MAPPA

Serratura triplice a quattro pistoni più scrocco in basso interasse 28 mm, con quadro maniglia interasse 85 mm, dimensione scatola 136 X 206 mm, chiave Mottura da 50 mm, nucleo di ricambio gorges Mottura 91384107.

Articolo	Codice	Entrata	Corsa cat.	Mano	Cf
MO52571ML2835	00314022	63 mm	40 mm	Ambi.	1

SERRATURA DA APPLICARE A DOPPIA MAPPA

Serratura triplice a tre pistoni più scrocco in basso interasse 37 mm, con quadro maniglia interasse 85 mm, dimensione scatola 136 X 206 mm, chiave Mottura da 50 mm, nucleo di ricambio gorges Mottura 91384107.

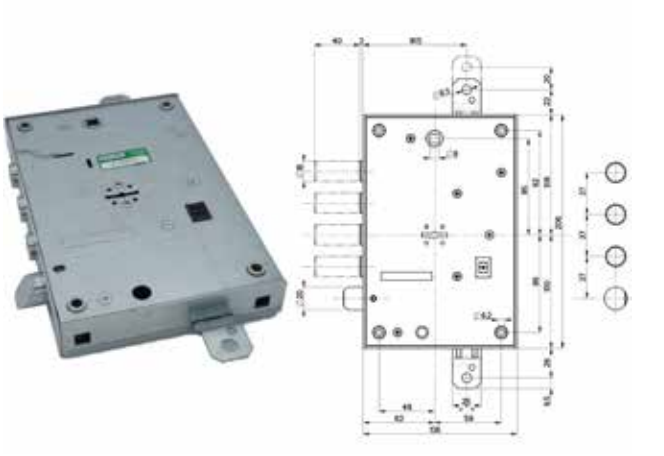

Articolo	Codice	Entrata	Corsa cat.	Mano	Cf
MO52571ML3735	00295222	63 mm	40 mm	Ambi.	1

SERRATURA DA APPLICARE A DOPPIA MAPPA

Serratura triplice a quattro pistoni più scrocco in basso interasse 37 mm, con quadro maniglia interasse 85 mm, dimensione scatola 136 X 206 mm, chiave Mottura articolo 92269/5. Catenacci avanzati di 10 mm interasse 28 mm.

Articolo	Codice	Entrata	Corsa cat.	Mano	Cf
MO52571ML8A	00344722	63 mm	40 mm	Ambi.	1

Canese Dante
DAL 1959 PROFESSIONISTI NELLA DISTRIBUZIONE

SERRATURA DA APPLICARE A DOPPIA MAPPA

Serratura triplice a cinque pistoni senza scrocco interasse 28 mm, dimensione scatola 136 X 206 mm, chiave originale Mottura 92269/5, nucleo di ricambio gorges Mottura 91384107.

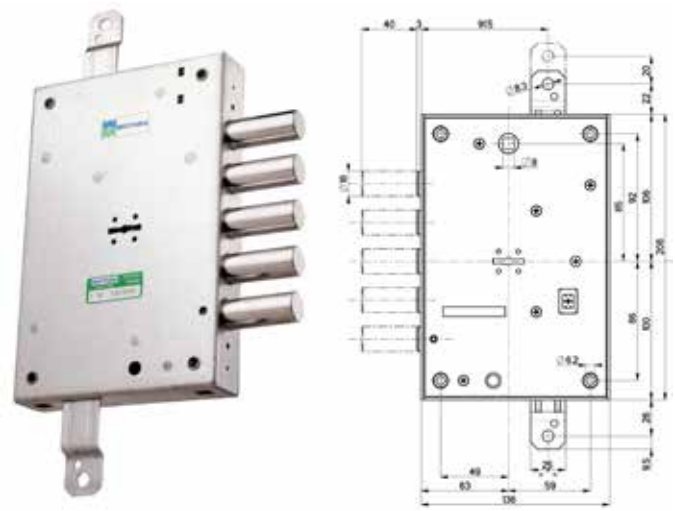

Articolo	Codice	Entrata	Corsa cat.	Mano	Cf
MO52583DM28	00313346	63 mm	40 mm	Ambi.	1

SERRATURA DA APPLICARE A DOPPIA MAPPA

Serratura triplice a quattro pistoni più scrocco in basso interasse 28 mm e limitatore d'apertura in fondo, con quadro maniglia interasse 85 mm, dimensione scatola 136 X 254 mm, ricambio gorges Mottura 91184107.

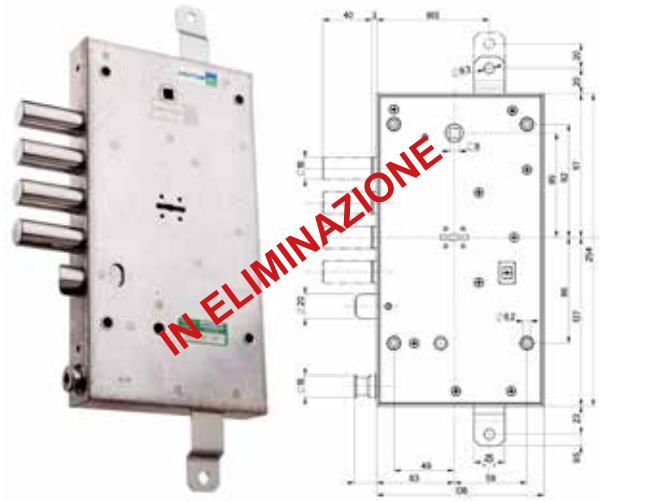

Articolo	Codice	Entrata	Corsa cat.	Mano	Cf
MO54577S028	00308267	63 mm	40 mm	sx	1

SERRATURA DA APPLICARE A DOPPIA MAPPA

Serratura quintuplice a cinque pistoni senza scrocco interasse 28 mm, dimensione scatola 136 X 206 mm, chiave originale Mottura 92269/5, nucleo di ricambio gorges Mottura 91384107.

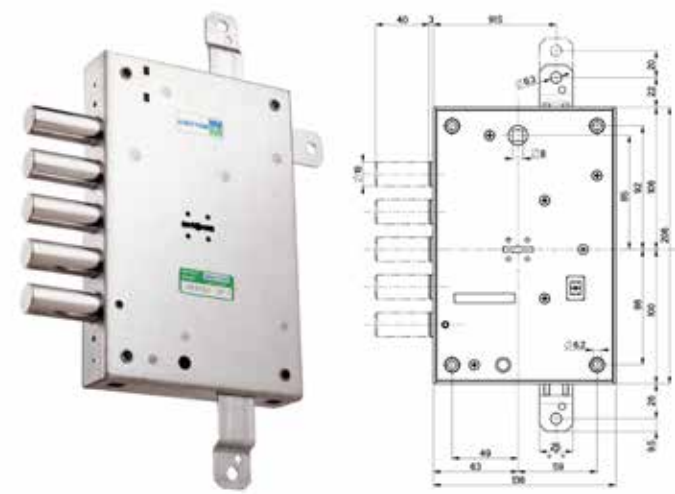

Articolo	Codice	Entrata	Corsa cat.	Mano	Cf
MO52584DM28	00239660	63 mm	40 mm	dx	1

SERRATURA DA APPLICARE A DOPPIA MAPPA

Serratura triplice tipo Serrablinda a quattro pistoni interasse 50 mm più scrocco in basso interasse 70 mm, comando pistoni mediante quadro maniglia e blocco con chiave, dimensioni scatola 185 X 305 mm, chiave originale Mottura 92187, ricambio gorges Mottura 91184106.

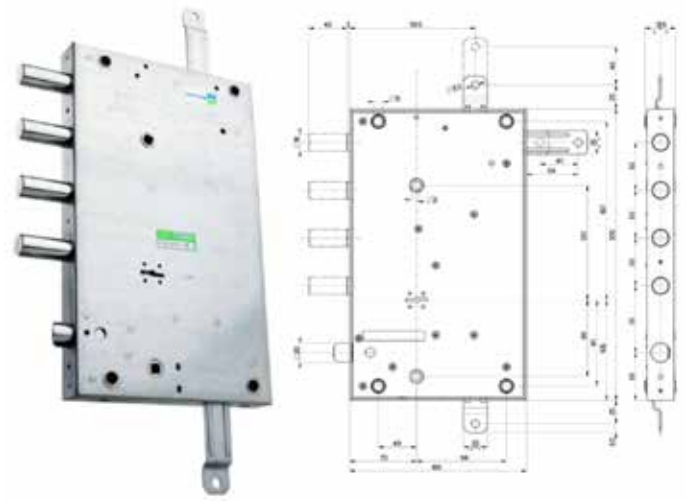

Articolo	Codice	Entrata	Corsa cat.	Mano	Cf
MO64561D000	00203579	70 mm	40 mm	dx	1
MO64561S000	00083539	70 mm	40 mm	sx	1

SERRATURA DA APPLICARE A DOPPIA MAPPA

Serratura triplice tipo Serrablinda a tre pistoni interasse 50 mm più scrocco in basso interasse 70 mm, comando pistoni mediante quadro maniglia e blocco con chiave, dimensioni scatola 185 X 305 mm, chiave originale Mottura 92187, ricambio gorges Mottura 91184106. Corsa aste 40 mm. Corsa catenacci per serratura superiore di 40 mm. Corsa catenacci per serratura inferiore di 22 mm.

Articolo	Codice	Entrata	Mano	Cf
MO64567D	00324564	70 mm	dx	1
MO64567S	00324571	70 mm	sx	1

SERRATURA DA APPLICARE A NUCLEO

Serratura triplice a quattro pistoni più scrocco in basso interasse 28 mm, con quadro maniglia interasse 85 mm, dimensione scatola 136 X 206 mm, per nucleo Quick, corsa pistoni 36 mm, corsa aste 20 mm.

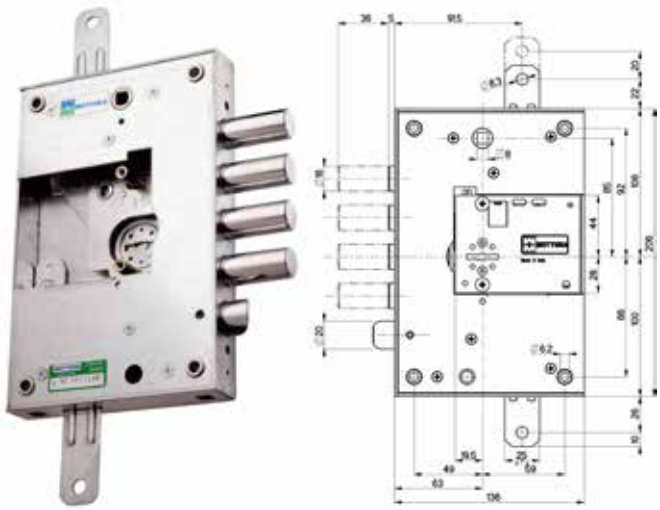

Articolo	Codice	Entrata	Corsa cat.	Mano	Cf
MO52K571D28N	00286589	63 mm	36 mm	dx	1
MO52K571S28N	00244299	63 mm	36 mm	sx	1

SERRATURA DA APPLICARE A NUCLEO

Serratura triplice a tre pistoni più scrocco in basso interasse 37 mm, con quadro maniglia interasse 85 mm, dimensione scatola 136 X 206 mm, per nucleo Quick, corsa pistoni 36 mm, corsa aste 20 mm.

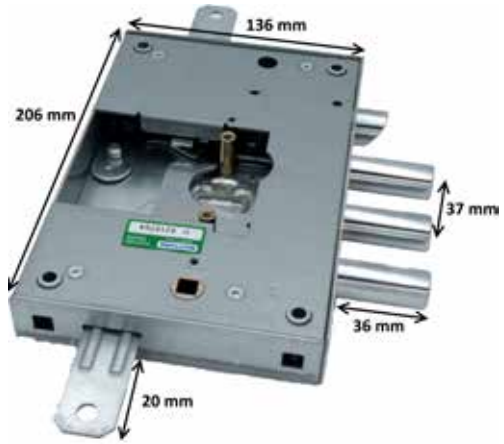

Articolo	Codice	Entrata	Corsa cat.	Mano	Cf
MO52K571S37N	00290319	63 mm	36 mm	sx	1

SERRATURA DA APPLICARE A NUCLEO

Serratura triplice a tre pistoni più scrocco in basso interasse 37 mm, con quadro maniglia interasse 85 mm. Dimensione scatola 162 X 206 mm, per nucleo Quick. Corsa pistoni 36 mm. Corsa aste 20 mm. ATTENZIONE LA FOTO PRESENTE E' DELLA VERSIONE A 4 PISTONI.

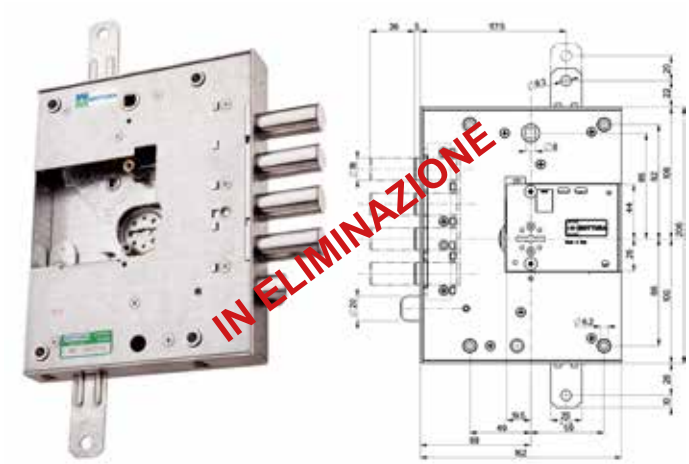

Articolo	Codice	Entrata	Corsa cat.	Mano	Cf
MO52KR571DX37	00297868	89 mm	36 mm	dx	1

Canese Dante
DAL 1959 PROFESSIONISTI NELLA DISTRIBUZIONE

SERRATURA DA APPLICARE A NUCLEO

MOTTURA

Serratura triplice a quattro pistoni più scrocco in basso interasse 28 mm, con quadro maniglia interasse 85 mm, dimensione scatola 136 X 206 mm, per nucleo Compact, corsa pistoni 36 mm, corsa aste 20 mm.

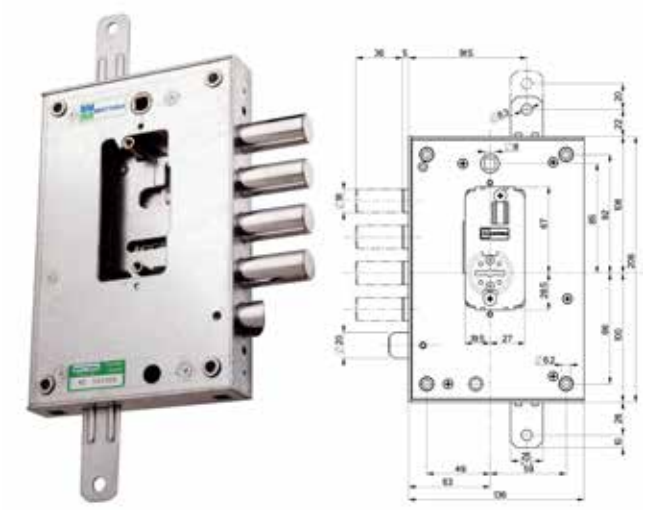

Articolo	Codice	Entrata	Corsa cat.	Mano	Cf
MO52N471D2835 IN E	00083225	63 mm	36 mm	dx	1
MO52N471S2835	00312189	63 mm	36 mm	sx	1

SERRATURA DA APPLICARE A NUCLEO

MOTTURA

Serratura triplice a tre pistoni più scrocco in basso interasse 37 mm, con quadro maniglia interasse 85 mm, dimensione scatola 136 X 206 mm, per nucleo Compact, corsa pistoni 36 mm, corsa aste 20 mm.

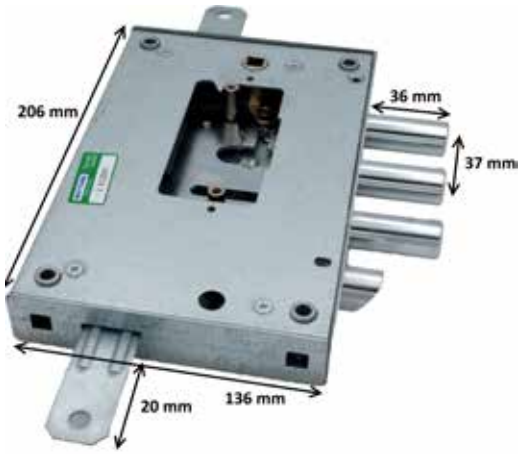

Articolo	Codice	Entrata	Corsa cat.	Mano	Cf
MO52N471S37S35	00295239	63 mm	36 mm	sx	1

SERRATURA DA INFILARE A CILINDRO

MOTTURA

Serratura triplice a cilindro europeo a quattro pistoni più scrocco in basso interasse 28 mm, con quadro maniglia interasse 85 mm, dimensione scatola 136 X 206 mm, corsa pistoni 29 mm, corsa aste 20 mm.

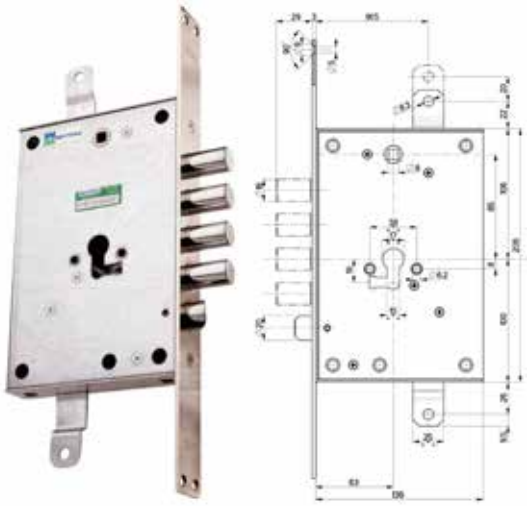

Articolo	Codice	Entrata	Corsa cat.	Mano	Cf
MO85771S28N	00300070	63 mm	29 mm	sx	1

SERRATURA DA INFILARE A CILINDRO

MOTTURA

Serratura triplice a cilindro europeo a quattro pistoni più scrocco in basso interasse 28 mm, con quadro maniglia interasse 85 mm, dimensione scatola 136 X 206 mm, corsa pistoni 29 mm, corsa aste 20 mm.

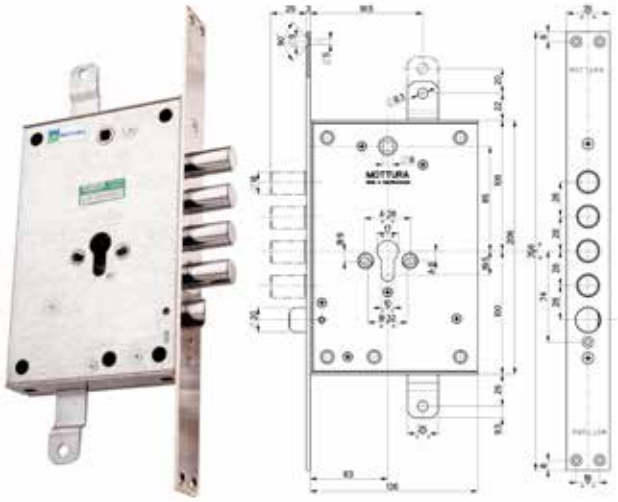

Articolo	Codice	Entrata	Corsa cat.	Mano	Cf
MO85971SFCDN	00306706	63 mm	29 mm	dx	1

SERRATURA DA INFILARE A DOPPIA MAPPA MOTTURA

Serratura con quattro pistoni più scrocco in basso interasse 25 mm, con quadro maniglia laterale entrata 150 mm, dimensioni scatola 182 X 146 mm, frontale da 35 mm.

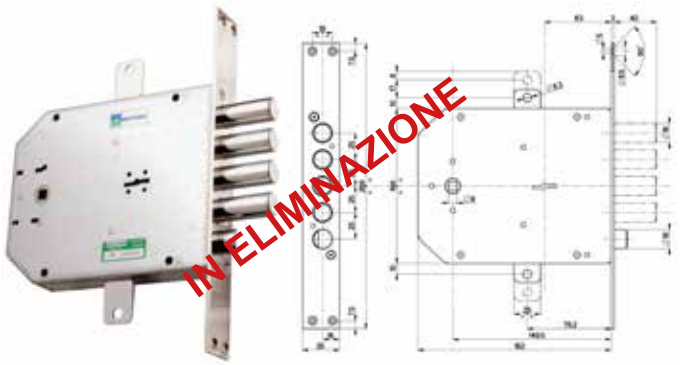

Articolo	Codice	Entrata	Corsa cat.	Mano	Cf
MO50735S0000	00333221	63 mm	40 mm	sx	1
MO50735D0000	00402811	63 mm	40 mm	Dx	1

SERRATURA DA INFILARE A DOPPIA MAPPA MOTTURA

Serratura triplice con tre catenacci più scrocco in basso interasse 37 mm, con quadro maniglia interasse 85 mm, dimensioni scatola 136 X 206 mm, frontale da 35 mm. Chiave originale art. 92187/5.

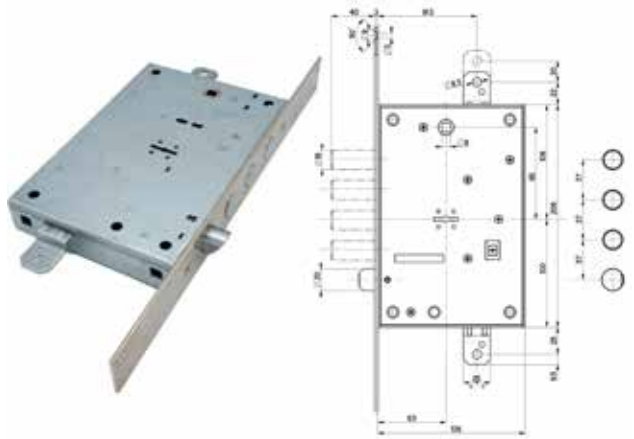

Articolo	Codice	Entrata	Corsa cat.	Mano	Cf
MO52771D037	00298872	63 mm	40 mm	dx	1
MO52771DM37 IN E	00083362	63 mm	40 mm	Ambi.	1

SERRATURA DA INFILARE A DOPPIA MAPPA MOTTURA

Serratura triplice con quattro catenacci più scrocco in basso interasse 28 mm, con quadro maniglia interasse 85 mm, dimensioni scatola 136 X 206 mm, frontale da 35 mm. Chiave originale art. 92187/5. Mano ambidestra.

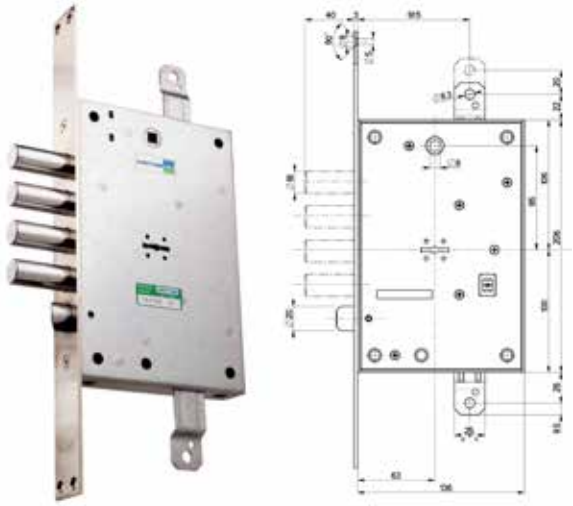

Articolo	Codice	Entrata	Descrizione	Cf
MO52771DM28	00203371	63 mm	Con chiave da 40 mm	1
MO52771ML28	00342490	63 mm	Con chiave da 50 mm	1
MO52771ML8A IN E	00347815	63 mm	Cat. avanzati + 10 mm	1
MO52771SC28SF	00306690	63 mm	Con sbalzi e ferrogliere	1

SERRATURA DA INFILARE A DOPPIA MAPPA MOTTURA

Serratura per ante blindate triplice a due mandate con 5 pistoni senza scrocco interasse 28 mm. Entrata chiave e maniglia di 38 mm. Catenacci superiori con diametro di 18 e corsa di 25 mm. Catenacci inferiori con diametro di 16 mm e corsa di 18 mm. Corsa aste di 24 mm. La serratura è corredata da 2 chiavi con gambo da 40 mm art. 92.187/5; e mostrina art. 95.223.

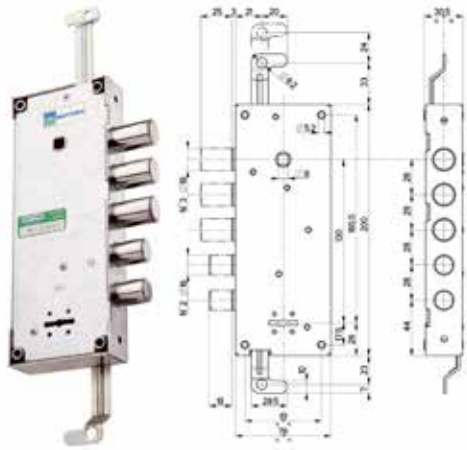

Articolo	Codice	Entrata	Mano	Cf
MO688200	00252638	38 mm	Ambi.	1

Canese Dante
DAL 1959 PROFESSIONISTI NELLA DISTRIBUZIONE

SERRATURA DA INFILARE A DOPPIA MAPPA

Serratura triplice con quattro catenacci senza scrocco interasse 28 mm, a due mandate completa di contropiastra, dimensioni scatola 78 X 156 mm, frontale da 30 mm. Chiave originale art. 92229/5.

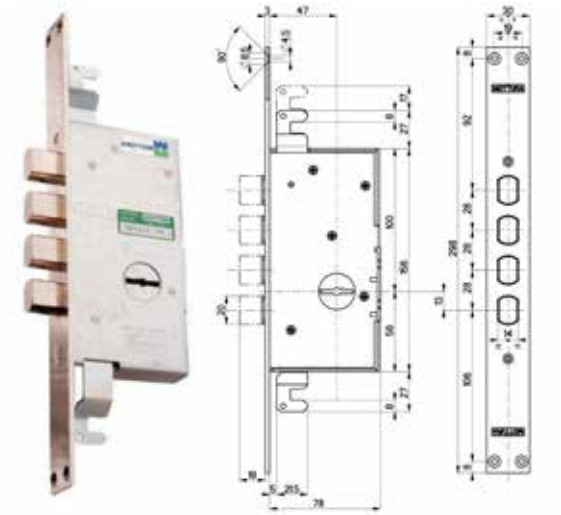

Articolo	Codice	Entrata	Corsa cat.	Mano	Cf
MO72130100FA	00286169	47 mm	18 mm	Ambi.	1

SERRATURA DA INFILARE A DOPPIA MAPPA

Serratura triplice con quattro catenacci più scrocco in alto interasse 28 mm, a quattro mandate completa di contropiastra, dimensioni scatola 123 X 188 mm, frontale da 30 mm. Chiave originale art. 92229/5.

Articolo	Codice	Entrata	Corsa cat.	Mano	Cf
MO72779D000	00314572	64 mm	36 mm	dx	1

SERRATURA A DOPPIA CHIUSURA A DOPPIA MAPPA

Serratura triplice a doppia chiusura a doppia mappa, con quattro pistoni più scrocco in basso interasse 28 mm comandato dalla chiave in alto e ulteriore pistone in fondo comandato dalla chiave in basso. Ricambio gorges art. Mottura 91184202. Chiave originale Mottura 92187/5 da 40 mm. Dimensioni scatola 254 X 136 mm.

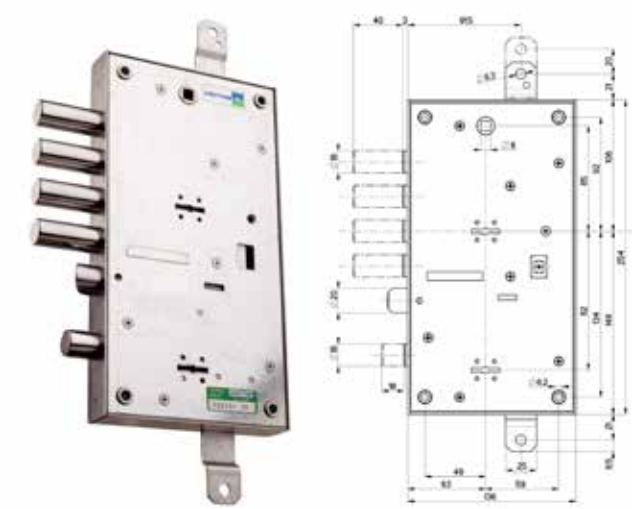

Articolo	Codice	Entrata	Corsa cat.	Mano	Cf
MO54595D028	00203395	63 mm	40 mm	dx	1
MO54595S028	00083409	63 mm	40 mm	sx	1

SERRATURA A DOPPIA CHIUSURA A DOPPIA MAPPA

Serratura triplice a doppia chiusura a doppia mappa, con tre pistoni più scrocco in basso interasse 37 mm comandato dalla chiave in alto e ulteriore pistone in fondo comandato dalla chiave in basso. Ricambio gorges art. Mottura 91184202. Chiave originale Mottura 92187/5 da 40 mm. Dimensioni scatola 254 X 136 mm.

Articolo	Codice	Entrata	Corsa cat.	Mano	Cf
MO54595D037	00083393	63 mm	40 mm	dx	1

SERRATURA A DOPPIO CILINDRO

Serratura triplice a doppio cilindro europeo a due mandate con 4 pistoni più scrocco in basso interasse 28 mm e limitatore d'apertura in fondo, con quadro maniglia interasse 85 mm, corsa pistoni 29 mm, corsa aste 20 mm. Fissaggio cilindro con attacco Mottura.

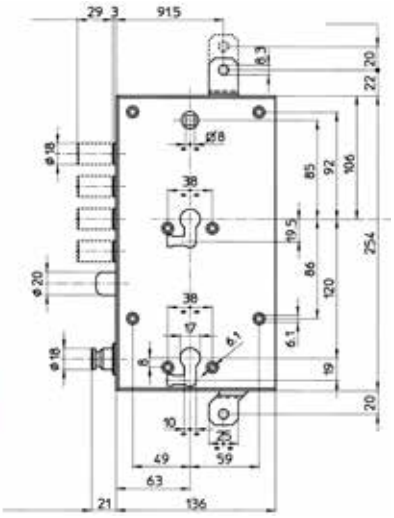

Articolo	Codice	Entrata	Mano	Descrizione	Cf
MO85588D28Q	00345255	63 mm	dx	Con trappola	1
MO85588S28Q	00345262	63 mm	sx	Con trappola	1

SERRATURA A DOPPIO CILINDRO

Serratura triplice a doppio cilindro europeo a due mandate con 4 pistoni più scrocco in basso interasse 28 mm e altro pistone in fondo, serrature indipendenti, con quadro maniglia interasse 85 mm, corsa pistoni 29 mm, corsa aste 20 mm. Fissaggio cilindro con attacco Mottura.

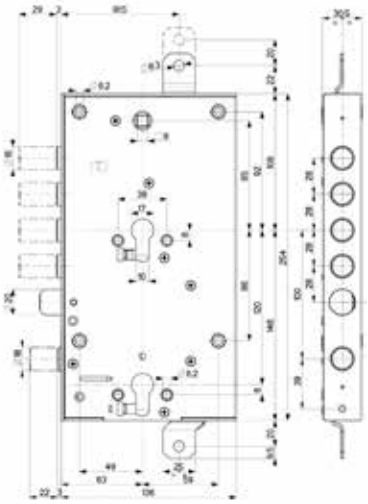

Articolo	Codice	Entrata	Mano	Descrizione	Cf
MO85589D28N	00344982	63 mm	dx	Senza trappola	1
MO85589D28Q	00335102	63 mm	dx	Con trappola	1
MO85589S28Q IN E	00336987	63 mm	sx	Con trappola	1

SERRATURA A DOPPIO CILINDRO

Serratura triplice a doppio cilindro europeo a due mandate con 3 pistoni più scrocco in basso interasse 37 mm e altro pistone in fondo, serrature indipendenti, con quadro maniglia interasse 85 mm, corsa pistoni 29 mm, corsa aste 20 mm. Fissaggio cilindro con attacco Mottura.

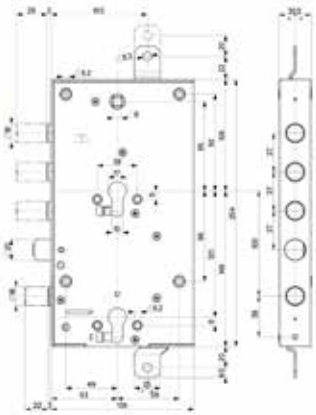

Articolo	Codice	Entrata	Mano	Descrizione	Cf
MO85589D37Q	00346252	63 mm	dx	Con trappola	1
MO85589S37Q	00346269	63 mm	sx	Con trappola	1

SERRATURA A DOPPIO CILINDRO

Serratura triplice a doppio cilindro europeo a due mandate con 4 pistoni più scrocco in basso interasse 28 mm e altro pistone in fondo, serrature dipendenti, con quadro maniglia interasse 85 mm, corsa pistoni 29 mm, corsa aste 20 mm. Fissaggio cilindro con attacco Mottura.

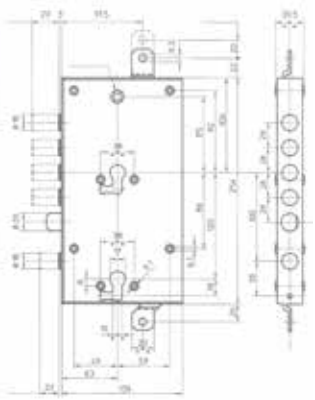

Articolo	Codice	Entrata	Mano	Descrizione	Cf
MO85595S28Q	00328715	63 mm	sx	Con trappola	1

Canese Dante
DAL 1959 PROFESSIONISTI NELLA DISTRIBUZIONE

SERRATURA A DOPPIO CILINDRO

Serratura triplice a doppio cilindro europeo a due mandate con 3 pistoni più scrocco in basso interasse 37 mm e altro pistone in fondo, serrature dipendenti, con quadro maniglia interasse 85 mm, corsa pistoni 29 mm, corsa aste 20 mm. Fissaggio cilindro con attacco Mottura.

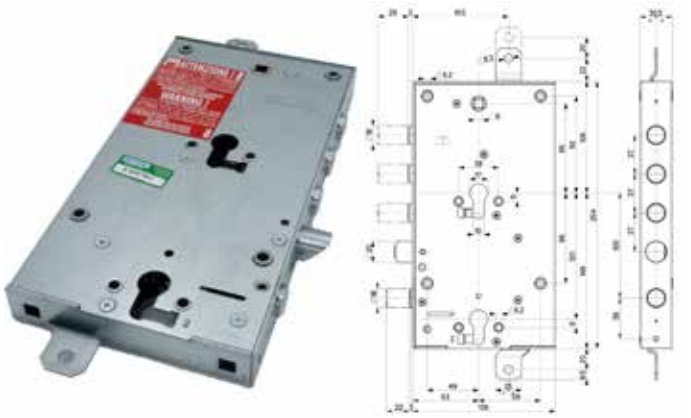

Articolo	Codice	Entrata	Mano	Descrizione	Cf
MO85595D37Q	00328487	63 mm	dx	Con trappola	1
MO85595S37Q	00338974	63 mm	sx	Con trappola	1

SERRATURA PLURISISTEMA

Serratura triplice a doppia chiusura, con tre pistoni più scrocco in basso interasse 37 mm comandato dalla chiave in alto a doppia mappa e ulteriore pistone in fondo comandato dal cilindro europeo in basso. Chiave originale Mottura 92187/5 da 40 mm. Dimensioni scatola 254 X 136 mm.

Articolo	Codice	Entrata	Corsa cat.	Mano	Cf
MO54597S037	00229296	63 mm	40 mm	sx	1

SERRATURA PLURISISTEMA

Serratura triplice a doppia chiusura, con quattro pistoni più scrocco in basso interasse 28 mm comandato dalla chiave in alto a doppia mappa e ulteriore pistone in fondo comandato dal cilindro europeo in basso. Chiave originale Mottura 92187/5 da 40 mm. Dimensioni scatola 254 X 136 mm.

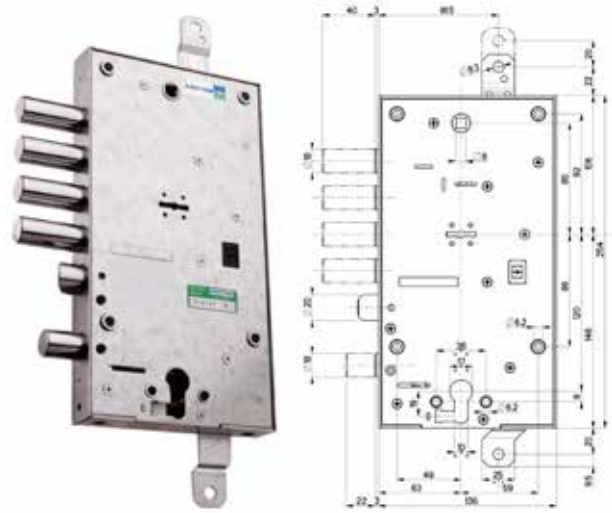

Articolo	Codice	Entrata	Corsa cat.	Mano	Cf
MO54597D028	00289177	63 mm	40 mm	dx	1

SERRATURA A DOPPIO CILINDRO

Serratura triplice a doppio cilindro europeo con tre pistoni più scrocco in basso interasse 37 mm. Serratura superiore con scrocco azionato da cilindro superiore, inferiore e maniglia. Serratura inferiore con blocco serratura superiore. Catenacci avanzati 10 mm. dimensione scatola 136 X 254 mm.

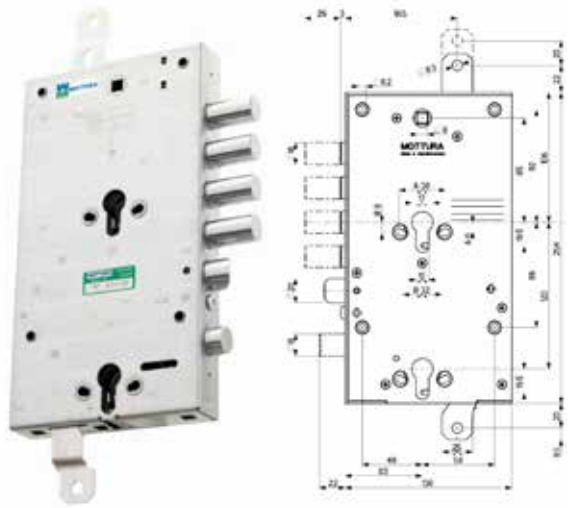

Articolo	Codice	Entrata	Mano	Cf
MO84395W70AB	00343985	63 mm	Ambi.	1

SERRATURA A DOPPIO CILINDRO

MOTTURA

Serratura triplice a doppio cilindro europeo con quattro pistoni più scrocco in basso interasse 28 mm e ulteriore pistone in fondo comandato dal cilindro inferiore che blocca anche la serratura superiore. Serrature dipendenti. Dimensione scatola 136 X 254 mm.

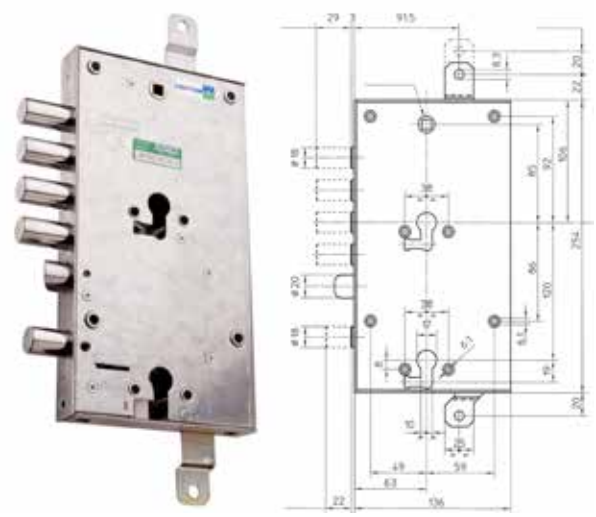

Articolo	Codice	Entrata	Mano	Cf
MO85595D28N	00204989	63 mm	dx	1
MO85595S28N	00204996	63 mm	sx	1

SERRATURA DOPPIA

MOTTURA

Serratura doppia triplice a doppio cilindro europeo. Serratura in alto formata da quattro pistoni più scrocco in basso interasse 28 mm. Serratura inferiore formata da cinque pistoni senza scrocco, interasse 28 mm. Serratura inferiore con chiusura laterale e blocco serratura superiore. Dimensioni scatola 136 X 412 mm.

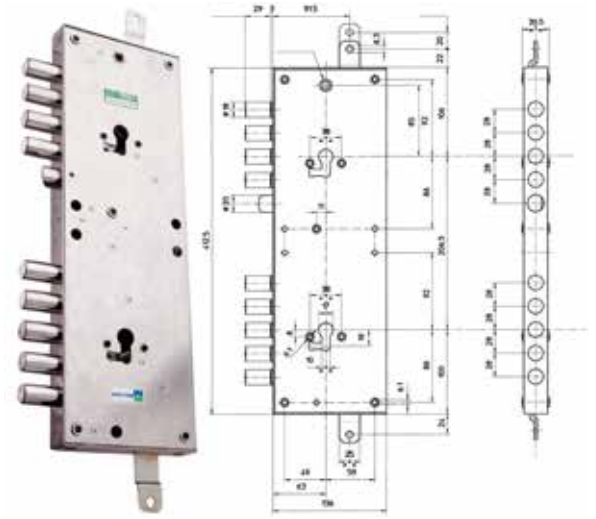

Articolo	Codice	Entrata	Mano	Cf
MO85574D28N	00314602	63 mm	dx	1

Canese Dante
DAL 1959 PROFESSIONISTI NELLA DISTRIBUZIONE

DEVIATORE

Deviatore Astablock con cilindro a pompa esterno misura 30 X 50 mm.

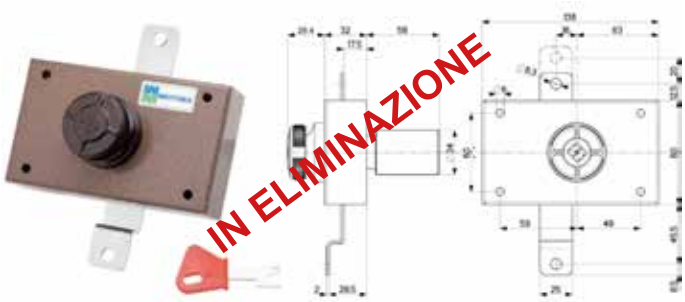

Articolo	Codice	Tipologia	Mano	Cf
MO36253DAE	00082709	Versione alta	Dx	1
MO36253DBE	00082716	Versione bassa	Dx	1
MO36253SAE	00082723	Versione alta	Sx	1
MO36253SBE	00368162	Versione bassa	Sx	1

FERROGLIERA

Ferrogliera per serrature serie 50555/735. Misura 269 X 35 mm.

Articolo	Codice	Cf
MO94220	00317955	1

TESTIERA

Testiera per serrature articolo 52570/28 con chiavistelli allungati. Misura 206 X 30 mm.

Articolo	Codice	Cf
MO94240	00273473	1

FERROGLIERA

Ferrogliera per serrature interasse pistoni 37 mm articoli 52571, 688100, 688200, 85571, 85371, 8537ELE. Misura 206 X 30 mm.

Articolo	Codice	Cf
MO94240F037	00327756	1

FERROGLIERA

Ferrogliera per serrature interasse pistoni 28 mm articoli 52771, 84431, 85771, 85971, 8597ELE. Misura 356 X 35 mm.

Articolo	Codice	Cf
MO942540028	00317962	1

FERROGLIERA

Ferrogliera per serrature 72778/779, 85140. Misura 245 X 30 mm.

Articolo	Codice	Cf
MO94272	00318419	1

ARTIGLI

Coppia di artigli a 3 perni.

Articolo	Codice	Cf
MO99230	00085571	1

FERROGLIERE ELETTRICHE PER BLINDATO

Ferrogliera elettrica interasse 28 mm a 12 V. Per serrature serie 52570/770.

Articolo	Codice	Mano	Cf
MO94077DX28N	00272353	dx	1
MO94077SX28N	00272360	sx	1

FERROGLIERE ELETTRICHE PER BLINDATO

Ferrogliera elettrica interasse 37 mm a 12 V. Per serrature serie 52570/770.

Articolo	Codice	Mano	Cf
MO94077SX37N	00283403	sx	1

LIMITATORE DI APERTURA

Limitatore d'apertura azionato da quadro maniglia Q.8. Leva aggancio non compresa.

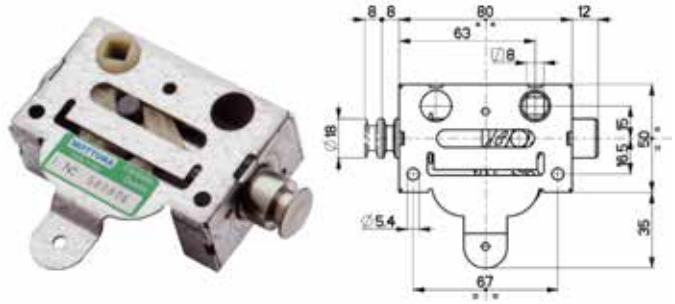

Articolo	Codice	Mano	Cf
MO96092DXN	00345002	dx	1
MO96092SXN	00345019	sx	1

DADI

Dadi in gabbia M6.

Articolo	Codice	Cf
MO9818019	00325141	*50

COPPIA DEVIATORI

Coppia deviatori ad un chiavistello ambidestri per serratura 50555. Corsa chiavistello mm 24. Da abbinare a serrature con corsa aste massimo 18 mm.

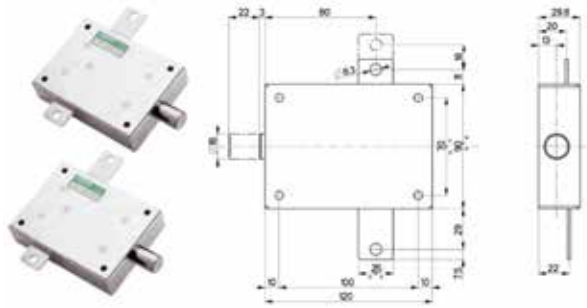

Articolo	Codice	Cf
MO96241	00085328	1

DEVIATORE

Deviatore ambidestro a 2 chiavistelli per porte blindate. Corsa chiavistello mm 30. Da abbinare a serrature con corsa aste massimo 20 mm.

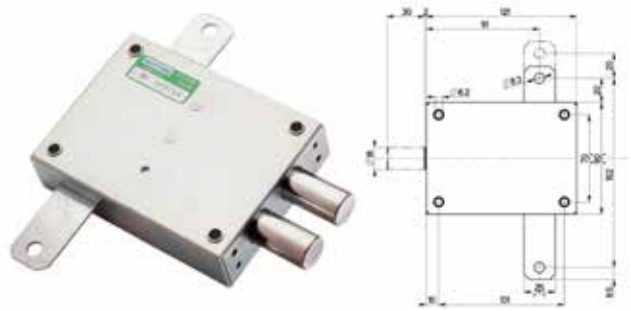

Articolo	Codice	Cf
MO962510028	00085335	1

DEVIATORE

Deviatore per porte blindate - Corsa chiavistello mm 40. Da abbinare a serrature con corsa aste da 20 a 40 mm.

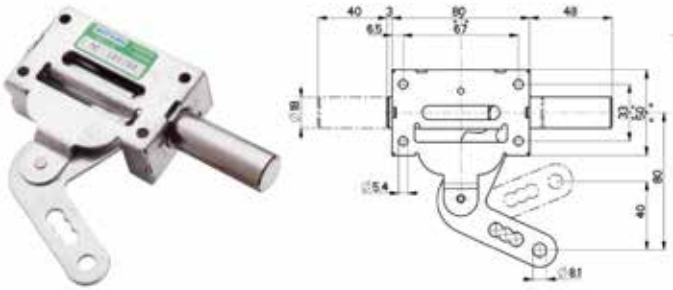

Articolo	Codice	Cf
MO96265DNC1	00261265	1

Canese Dante
DAL 1959 PROFESSIONISTI NELLA DISTRIBUZIONE

PIASTRINA

Piastrina più vite di fissaggio cilindro per serrature a cilindro con fissaggio attacco Mottura.

Articolo	Codice	Mano	Cf
MO99066D0C1	00282307	dx	1
MO99066S0C1	00314008	sx	1

VITI PER FISSAGGIO

Viti per fissaggio cilindro per serratura 84571.

Articolo	Codice	Cf
MO99070N000	00355520	1

COPPIA ARTIGLI

Coppia di artigli maschi e femmine.

Articolo	Codice	Cf
MO99100	00085366	1

BOCCOLA

Boccola guidachiave da 40 mm tipo 4 e 5.

Articolo	Codice	Cf
MO99101N5_28	00349857	1

BOCCOLA

Boccola guidachiave da 45 mm tipo DM.

Articolo	Codice	Cf
MO99101V	00220194	1

SCROCCO

Scrocco rovesciato per serie 530. Le foto sono puramente indicative.

Articolo	Codice	Mano	Cf
MO99135530DX	00246453	dx	1
MO99135530SX	00246460	sx	1

SCROCCO

Scrocco rovesciato per serie 611. Le foto sono puramente indicative.

Articolo	Codice	Mano	Cf
MO99135611DX	00232937	dx	1
MO99135611SX	00232944	sx	1

SCROCCO

Scrocco rovesciato per serie 630. Le foto sono puramente indicative.

Articolo	Codice	Mano	Cf
MO99135630DX	00317863	dx	1
MO99135630SX	00317870	sx	1

SBALZO PER ASTE

Sbalzo verniciato per aste.

Articolo	Codice	Dimensione	Cf
MO99137	00085397	30 mm	1
MO9913870	00085410	70 mm	1
MO99138100	00085403	100 mm	1
MO99139	00085427	150 mm	1

BOCCOLA

Boccola a pavimento per aste; con diametro di 18 mm.

Articolo	Codice	Cf
MO99151	00085434	1

PASSANTE PER ASTE

Passante per aste con diametro di 18 mm.

Articolo	Codice	Cf
MO99152	00085441	1

CAVALLOTTO PER ASTE

Cavallotto per aste.

Articolo	Codice	Cf
MO99153	00085458	1

PASSANTE PER ASTE

Passante per aste Q.10 x 20 mm.

Articolo	Codice	Cf
MO99162	00085465	1

BOCCHETTA

Bocchetta a pavimento per aste con diametro di 10 mm; ad infilare.

Articolo	Codice	Cf
MO99181	00085489	1

LEVA

Leva aggancio semiapertura porta.

Articolo	Codice	Mano	Cf
MO99236AS	00321709	sx	1

LEVA

Leva aggancio semiapertura porta.

Articolo	Codice	Mano	Cf
MO99236BD	00261302	dx	1
MO99236BS	00321716	sx	1

SBALZO

Sbalzo per serrablinda con astablock.

Articolo	Codice	Cf
MO9925100	00330916	1

SERRATURA DA APPLICARE PER ALIAS

Serratura da applicare triplice a tre pistoni con interasse 37 mm, con quadro maniglia interasse 85 mm. Movimento ad ingranaggi con leva di rinforzo dei pistoni. Pistoni e scrocco avanzati di 17 mm. Scrocco reversibile con diametro di 19 mm, azionato da cilindro e maniglia. Pistoni con diametro di 18 mm e corsa di 29 mm. Corsa aste di 20 mm. Fissaggio cilindro con vite di testa. Dimensione scatolo 128 x 203 mm.

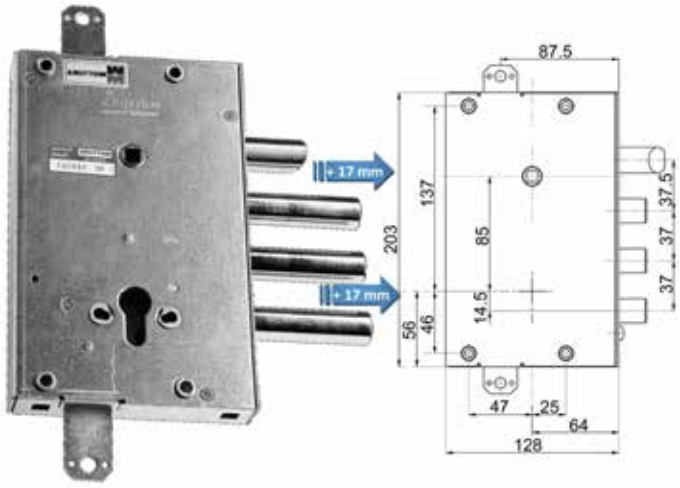

Articolo	Codice	Entrata	Corsa cat.	Mano
MO894671D7AB	00325523	64 mm	29 mm	Dx
MO894671S7AB	00325530	64 mm	29 mm	Sx

SERRATURA PER ALLMET

Serratura laterale a cilindro europeo con tre pistoni senza scrocco interasse 64 mm, senza quadro maniglia. Con doppio sistema anti-intrusione. Dimensione scatola 136 x 181 mm. Fissaggio serratura con 4 boccole. Pistoni con diametro di 18 mm e filettati M6. Corsa pistoni 29 mm. Fori fissaggio defender con diametro di 8,1 mm (6 mm con riduttore).

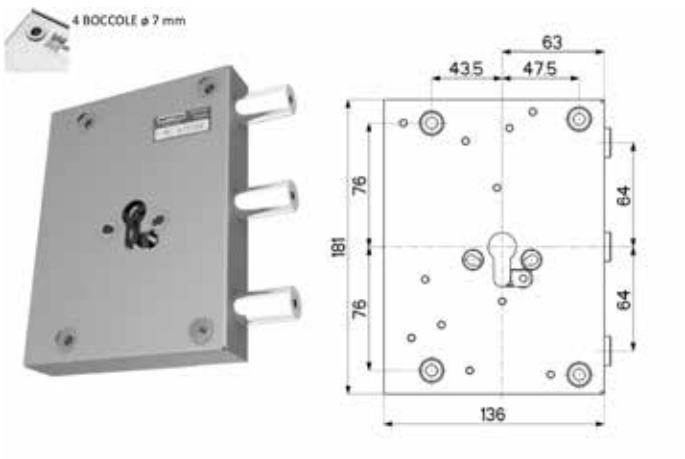

Articolo	Codice	Entrata	Corsa cat.	Mano
MO89266ALMDQ	00365116	63 mm	29 mm	dx
MO89266ALMSQ	00365123	63 mm	29 mm	sx

SERRATURA DA APPLICARE PER ALLMET

Serratura da applicare triplice, con serratura superiore a doppia mappa e inferiore a cilindro europeo. con scrocco reversibile da 20 mm di diametro, azionato dalla chiave e dalla maniglia. Pistoni con diametro 18 mm e corsa di 40 mm. Il cilindro aziona ilscrocco e il pistone inferiore da 18 mm di diametro e corsa di 22 mm. Dimensione scatola 136 x 254 mm. Interasse Pistoni 37 mm. In dotazione 3 chiavi doppia mappa da 40 mm con testa KAKI, una mostrina interna e una esterna in anodizzato bronzo.

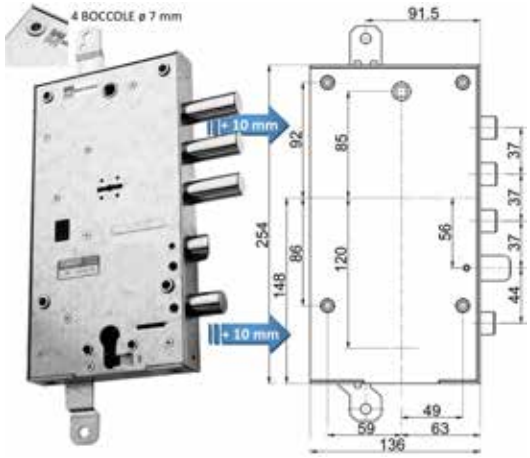

Articolo	Codice	Entrata	Mano
MO89587ALMS	00401289	63 mm	sx

SERRATURA AD APPLICARE A CILINDRO PER CPC

Serratura ad applicare triplice a cilindro europeo con due pistoni più scrocco in basso interasse 50 mm con diametro di 20 mm. Con quadro maniglia interasse 85 mm. Pistoni allungati di 6 mm. Pistoni con corsa di 29 mm e diametro di 18 mm. Corsa aste 20 mm. Fissaggio cilindro con attacco Mottura, fissaggio serratura tramite quattro attacchi laterali. Con doppio sistema anti-intrusione. Fori fissaggio defender con diametro di 8,1 mm (6 mm con riduttore).

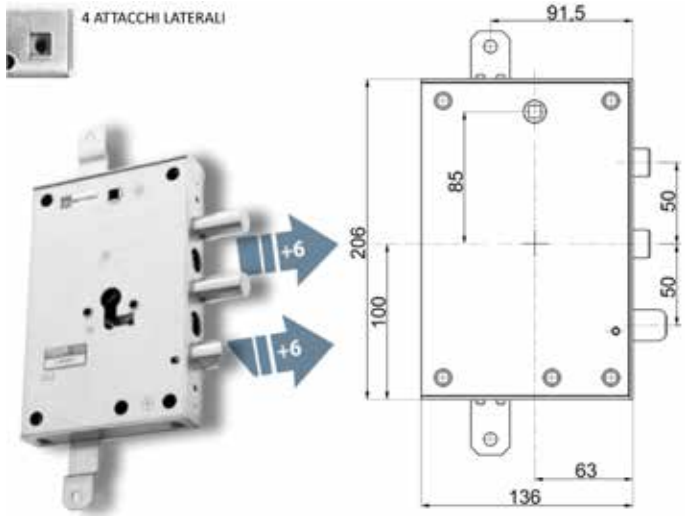

Articolo	Codice	Entrata	Corsa cat.	Mano
MO898571C4DQ	00313285	63 mm	29 mm	dx

SERRATURA AD APPLICARE A DOPPIA MAPPA PER CIR

Serratura ad applicare triplice a doppia mappa a tre pistoni più scrocco in basso interasse 37 mm con diametro di 20 mm. Con quadro maniglia interasse di 85 mm, scrocco avanzato 6 mm. Dimensione scatola di 136 X 206 mm. Pistoni con corsa di 40 mm e diametro di 18 mm, corsa aste 20 mm. Scrocco diametro di 20 mm. Con tre chiavi da 50 mm più 1 chiave di servizio, fissaggio serratura tramite 4 attacchi laterali. Scrocco con diametro di 20 mm. Fori fissaggio defender con diametro di 8,1 mm (6 mm con riduttore).

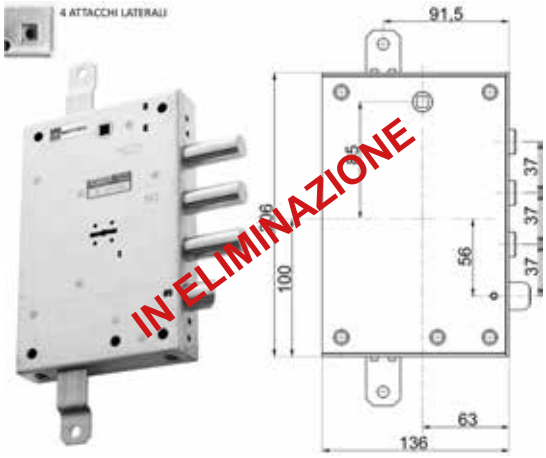

Articolo	Codice	Entrata	Corsa cat.	Mano
MO89571B37D	00303019	63 mm	40 mm	dx
MO89571B37S	00303002	63 mm	40 mm	sx

SERRATURA AD APPLICARE A CILINDRO PER DIBI

Serratura ad applicare triplice a cilindro europeo con 4 pistoni interasse 32 mm più scrocco in basso interasse 40 mm con diametro di 20 mm. Con quadro maniglia interasse 85 mm. Pistoni con diametro di 18 mm e corsa di 29 mm, corsa aste 20 mm. Diametro scrocco di 20 mm. Fissaggio cilindro con attacco Mottura. Con doppio sistema anti-intrusione. Fori fissaggio defender con diametro di 8,1 mm (6 mm con riduttore).

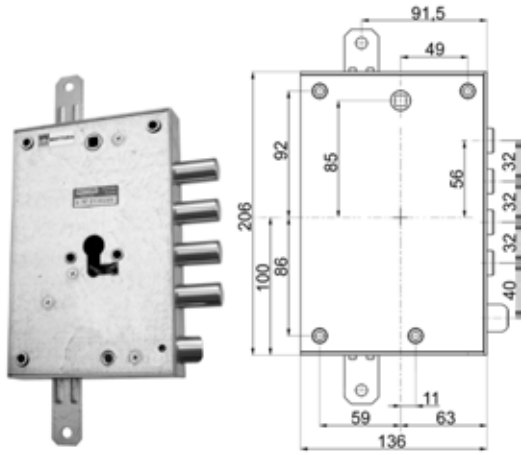

Articolo	Codice	Entrata	Corsa cat.	Mano
MO898571D32Q	00328302	63 mm	29 mm	dx
MO898571S32Q	00323680	63 mm	29 mm	sx

SERRATURA DA APPLICARE PLURISISTEMA PER DIBI

Serratura triplice con scrocco interasse 37 mm. Serratura superiore a doppia mappa con scrocco Ø 20 mm allungato (+ 3 mm) azionato da chiave e quadro maniglia. Entrata chiave, maniglia e cilindro 63 mm. Pistoni con diametro di 18 mm allungati (+ 3 mm) corsa 40 mm. Corsa aste 20 mm. Serratura inferiore, con FERMO NOTTE e semi-apertura indipendenti, comanda ascrocco e pistone con diametro di 18 mm, corsa 21 mm (sporgenza regolabile), con chiusura entrata chiave superiore. La serratura è corredata da: n°3 chiavi doppia mappa mm 40 testa KAKI n°1 mostrina int più n°1 mostrina est (anod. bronzo). Fori fissaggio defender con diametro di 8,1 mm (6 mm con riduttore).

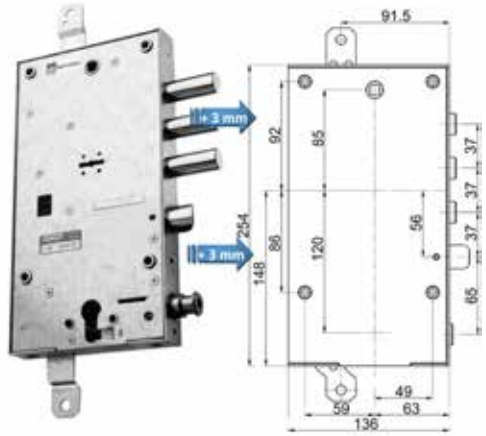

Articolo	Codice	Entrata
MO89588DBS	00373852	63 mm

SERRATURA AD APPLICARE A CILINDRO PER DIERRE

Serratura triplice ad applicare a cilindro europeo a tre pistoni più scrocco in basso azionato dalla maniglia e dal cilindro con interasse di 37 mm. Con quadro maniglia interasse 85 mm. Dimensione scatola di 146 x 206 mm. Con doppio sistema anti-intrusione. Pistoni con diametro di 18 mm e corsa di 29 mm. Sbalzi aste di 24 mm. Corsa aste di 20 mm. Fori fissaggio defender con diametro di 8,1 mm (6 mm con riduttore).

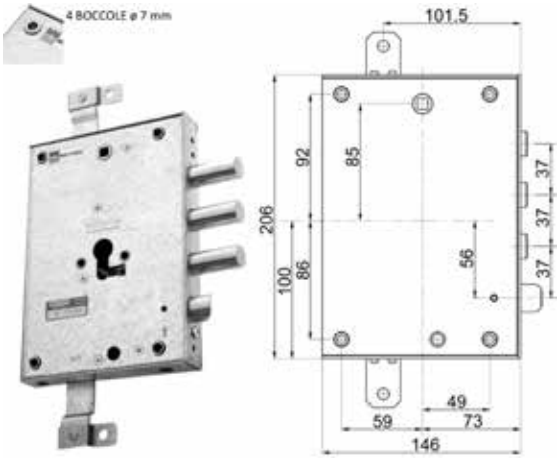

Articolo	Codice	Entrata	Corsa cat.	Mano
MO898571D7DQ	00332965	73 mm	29 mm	dx
MO898571D7SQ	00332972	73 mm	29 mm	sx

Canese Dante
DAL 1959 PROFESSIONISTI NELLA DISTRIBUZIONE

SERRATURA AD APPLICARE A CILINDRO PER DIERRE

Serratura ad applicare triplice a cilindro europeo con 3 pistoni più scrocco interasse 37 mm, con quadro maniglia interasse 85 mm. Pistoni con diametro di 18 mm e corsa di 29 mm, sbalzi aste 24 mm, corsa aste 20 mm. Scrocco con diametro di 20 mm. Con doppio sistema anti-intrusione. Fissaggio cilindro con vite in testa.

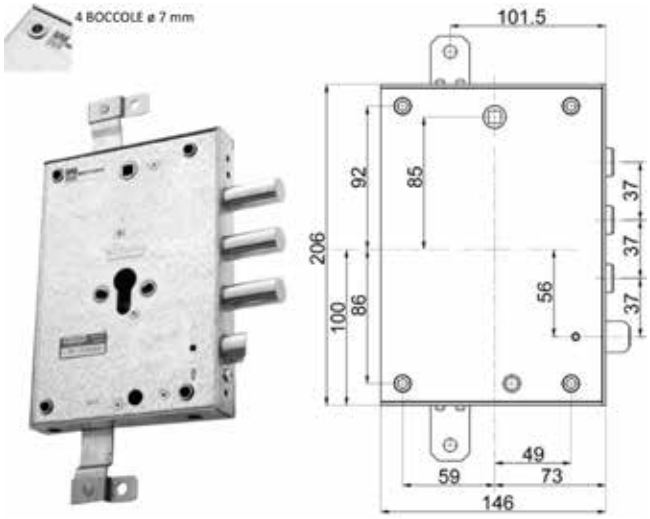

Articolo	Codice	Entrata	Corsa cat.	Mano
MO89371DE7DQ	00328289	73 mm	29 mm	dx
MO89371DE7SQ	00328296	73 mm	29 mm	sx

SERRATURA AD APPLICARE A CILINDRO PER DIERRE

Serratura ad applicare triplice a cilindro europeo tipo Serrablinda con comando Pistoni a pomolo e blocco con cilindro, con 4 pistoni interasse 50 mm e scrocco in basso interasse 70 mm. Pistoni con corsa di 40 mm e diametro di 18 mm, corsa aste 40 mm. Diametro scrocco di 20 mm. Fissaggio cilindro con attacco Mottura e con vite in testa. Fori fissaggio defender con diametro di 8,1 mm (6 mm con riduttore).

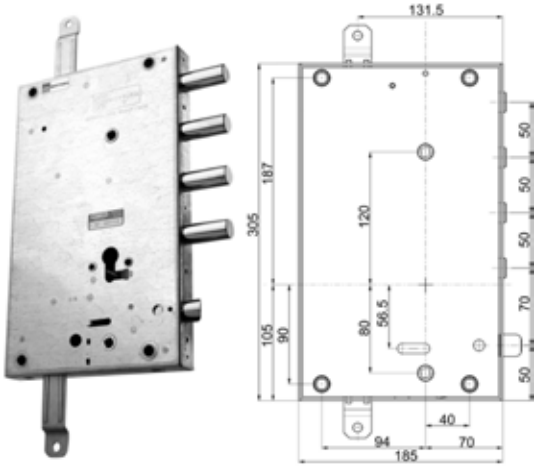

Articolo	Codice	Entrata	Corsa cat.	Mano
MO898461DERD	00346313	70 mm	40 mm	dx
MO898461DERS	00346320	70 mm	40 mm	sx

SERRATURA AD APPLICARE A CILINDRO PER DIERRE

Serratura ad applicare triplice a cilindro europeo con 4 pistoni più scrocco interasse 28 mm, con quadro maniglia interasse 85 mm. Pistoni con diametro di 18 mm e corsa aste di 29 mm, sbalzi aste 24 mm, corsa aste 20 mm. Diametro scrocco 20 mm. Con doppio sistema anti-intrusione. Fissaggio cilindro con vite in testa.

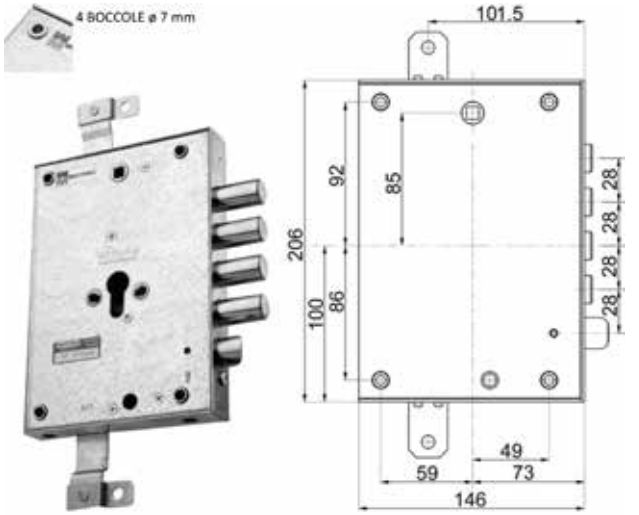

Articolo	Codice	Entrata	Corsa cat.	Mano
MO89371DERDQ	00317696	73 mm	29 mm	dx
MO89371DERSQ	00317702	73 mm	29 mm	sx

SERRATURA AD APPLICARE A CILINDRO PER DIERRE

Serratura ad applicare triplice a cilindro europeo con tre pistoni senza scrocco interasse 56 mm. Pistoni con corsa di 29 mm e diametro di 18 mm. Sbalzi aste di 24 mm con corsa aste di 20 mm. Fissaggio cilindro con attacco Mottura. Con doppio sistema anti-intrusione. Fori fissaggio defender con diametro di 8,1 mm (6 mm con riduttore).

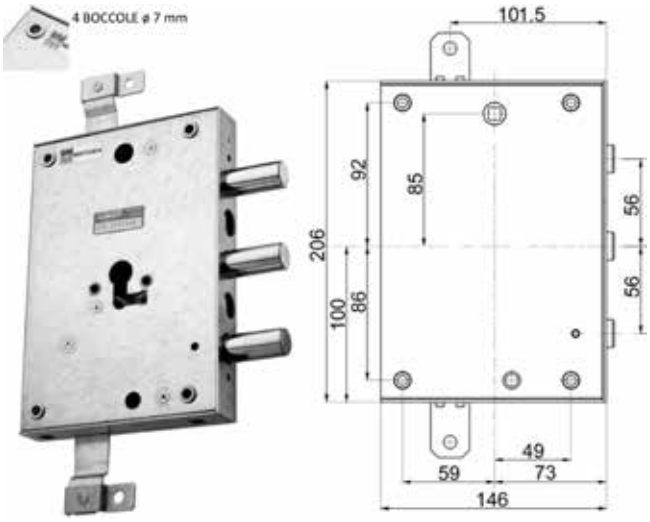

Articolo	Codice	Entrata	Corsa cat.	Mano
MO89858376SQ	00346207	73 mm	29 mm	sx

SERRATURA AD APPLICARE A CILINDRO PER DIERRE

Serratura ad applicare triplice a cilindro europeo con tre pistoni senza scrocco interasse 56 mm. Pistoni con corsa di 29 mm e diametro di 18 mm. Sbalzi aste di 24 mm e corsa aste di 20 mm. Fissaggio cilindro con attacco Mottura. Con doppio sistema anti-intrusione. Fori fissaggio defender con diametro di 8,1 mm (6 mm con riduttore).

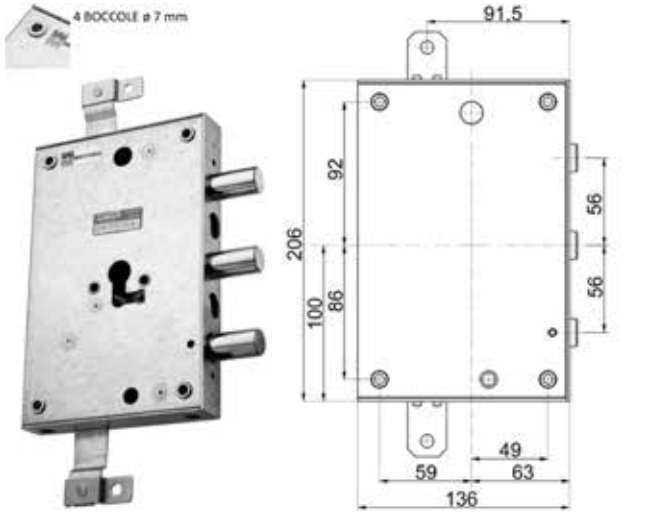

Articolo	Codice	Entrata	Corsa cat.	Mano
MO898583D6DQ	00346184	63 mm	29 mm	dx
MO898583D6SQ	00346191	63 mm	29 mm	sx

SERRATURA AD APPLICARE A CILINDRO PER DIERRE

Serratura ad applicare triplice a cilindro europeo con cinque pistoni senza scrocco interasse 28 mm. Pistoni con corsa di 29 mm e diametro di 18 mm. Sbalzi aste di 24 mm e corsa aste di 20 mm. Fissaggio cilindro con attacco Mottura. Con doppio sistema anti-intrusione. Fori fissaggio defender con diametro di 8,1 mm (6 mm con riduttore).

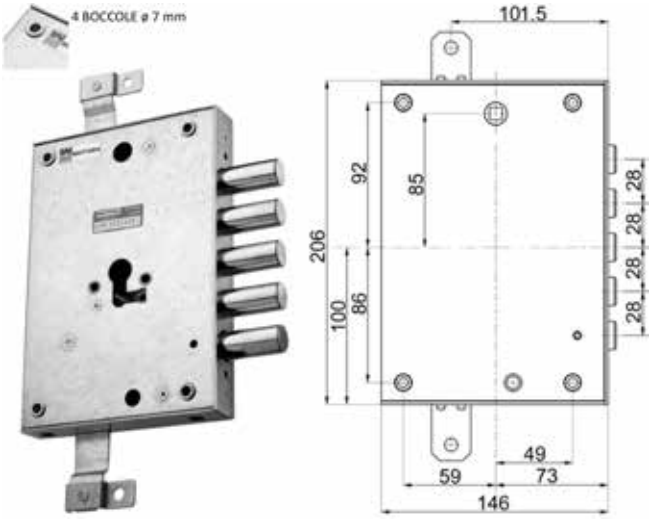

Articolo	Codice	Entrata	Corsa cat.	Mano
MO898583D7DQ	00346160	73 mm	29 mm	dx
MO898583D7SQ	00346177	73 mm	29 mm	sx

SERRATURA AD APPLICARE A CILINDRO PER DIERRE

Serratura ad applicare triplice a cilindro europeo con cinque pistoni senza scrocco interasse 28 mm. Pistoni con corsa di 29 mm e diametro di 18 mm. Sbalzi aste di 24 mm e corsa aste di 20 mm. Fissaggio cilindro con attacco Mottura. Con doppio sistema anti-intrusione. Fori fissaggio defender con diametro di 8,1 mm (6 mm con riduttore).

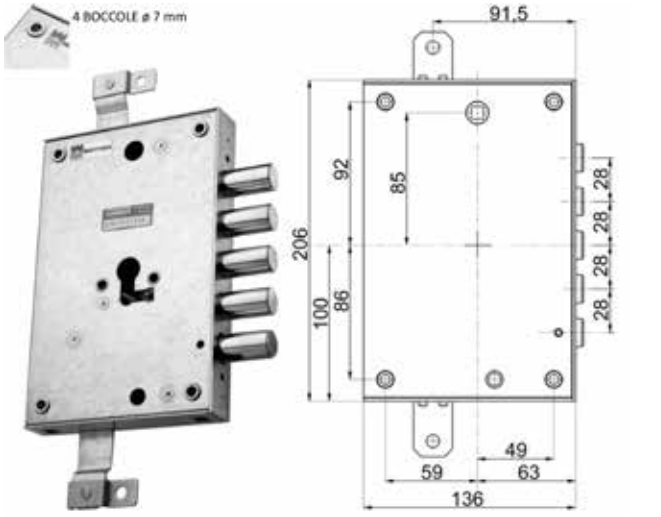

Articolo	Codice	Entrata	Corsa cat.	Mano
MO898583DEDQ	00346146	63 mm	29 mm	dx

SERRATURA AD APPLICARE A CILINDRO PER DIERRE

Serratura triplice a doppio cilindro con tre pistoni più scrocco interasse 28 mm azionato dai cilindri e dalla maniglia e ulteriore pistone in fondo interasse 81 mm. Con quadro maniglia interasse 85 mm. Serratura superiore con movimento ad ingranaggi. La serratura inferiore aziona lo scrocco e il pistone in fondo. Dimensione scatola 146 X 258 mm. Con doppio sistema anti-intrusione. Pistoni con diametro di 18 mm e corsa di 29 mm. Corsa aste di 20 mm. Pistonio inferiore con diametro di 18 mm e corsa di 22 mm. Serrature dipendenti con possibilità di diventrare indipendenti. Fissaggio cilindro speciale.

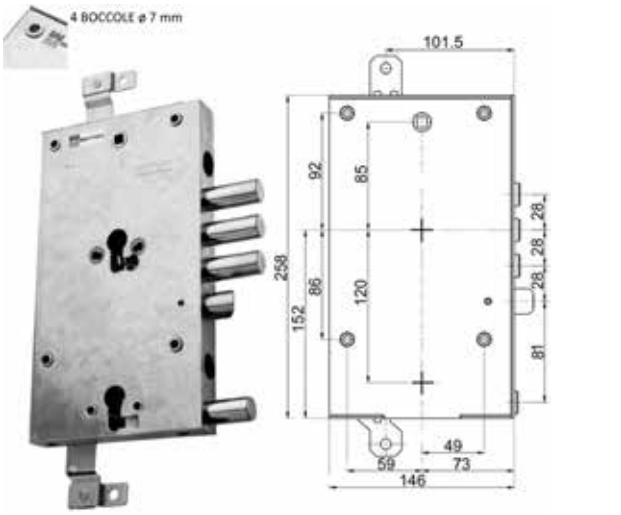

Articolo	Codice	Entrata	Mano
MO8984595D3Q	00359283	73 mm	dx

Canese Dante
DAL 1959 PROFESSIONISTI NELLA DISTRIBUZIONE

SERRATURA AD APPLICARE A CILINDRO PER DIERRE

Serratura triplice a cilindro europeo a quattro pistoni più scrocco in basso interasse 28 mm, con quadro maniglia interasse 85 mm. Dimensione scatola 146 X 206 mm. Fissaggio serratura con 4 boccole. Con doppio sistema anti-intrusione. Pistoni con diametro di 18 mm e corsa di 29 mm. Corsa aste di 20 mm. Fissaggio cilindro con "attacco" mottura. Fori fissaggio defender con diametro di 8,1 mm (6 mm con riduttore).

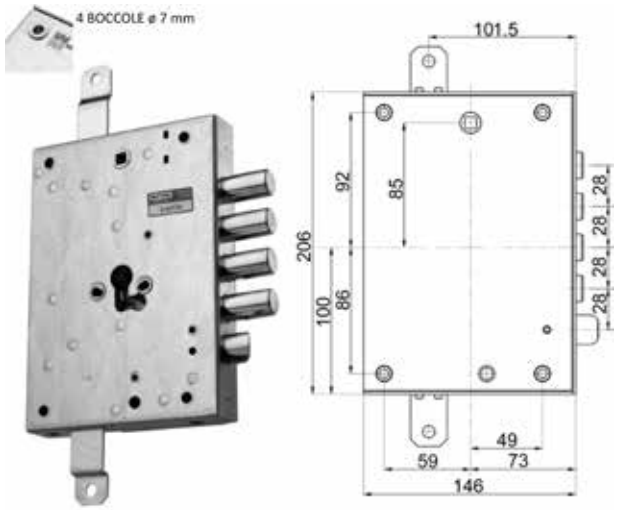

Articolo	Codice	Entrata	Corsa cat.	Mano
MO8984571D7Q	00365239	73 mm	29 mm	dx
MO8984571S7Q	00365246	73 mm	29 mm	sx

SERRATURA AD APPLICARE A CILINDRO PER DIERRE

Serratura triplice a doppio cilindro con tre pistoni più scrocco interasse 28 mm azionato dai cilindri e dalla maniglia e ulteriori due pistoni in fondo interasse 37 mm. Con quadro maniglia interasse 85 mm. Serratura superiore con movimento ad ingranaggi. La serratura inferiore aziona lo scrocco e i due pistoni in fondo. Dimensione scatola 146 X 258 mm. Con doppio sistema anti-intrusione. Pistoni con diametro di 18 mm e corsa di 29 mm. Corsa aste di 20 mm. Sbalzi aste di 24 mm. Pistone inferiore con diametro di 18 mm e corsa di 22 mm. Serrature dipendenti con possibilità di diventrare indipendenti. Fissaggio cilindro "speciale".

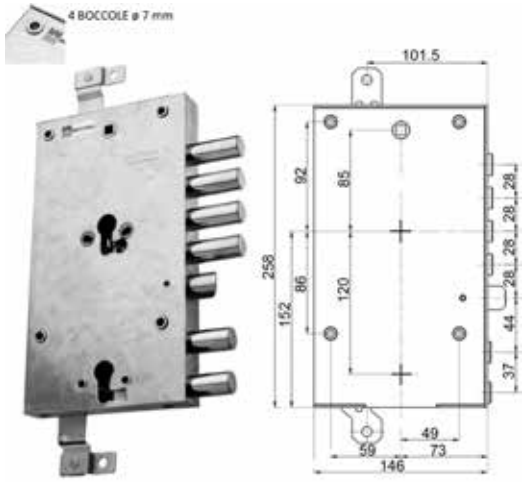

Articolo	Codice	Entrata	Mano
MO8984595D2Q	00365482	73 mm	dx

SERRATURA AD APPLICARE A NUCLEO PER DIERRE

Serratura ad applicare triplice a nucleo a quattro pistoni più scrocco in basso interasse 28 mm, con quadro maniglia interasse 85 mm. Dimensione scatola 146 X 206 mm. Pistoni con corsa di 36 mm e diametro di 18 mm, corsa aste 20 mm, con sistema a blocco. Fissaggio con 4 boccole diametro di 7 mm. In dotazione: un nucleo Quick; 3 chiavi doppia mappa da 40 mm con testa turchese; una mostrina interna ed esterna anodizzata bronzo.

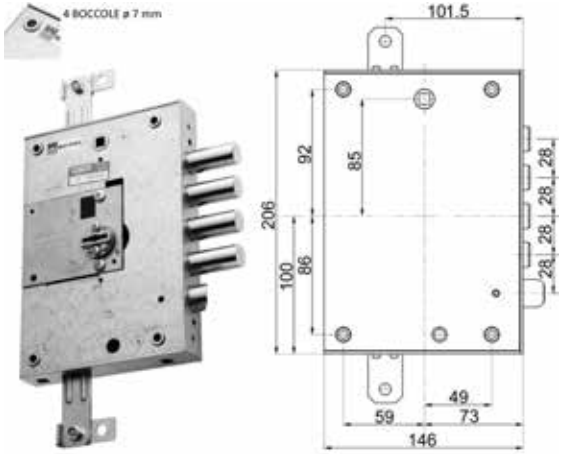

Articolo	Codice	Entrata	Corsa cat.	Mano
MO89K571DRDB	00296342	73 mm	36 mm	dx
MO89K571DRSB	00305525	73 mm	36 mm	sx

SERRATURA AD APPLICARE A CILINDRO PER EFFEPI

Serratura ad applicare tipo "Serrablinda" triplice a cilindro europeo con 4 pistoni interasse 50 mm più lo scrocco reversibile in basso con diametro di 18 mm e interasse 28 mm, con quadro maniglia interasse 120 mm. Pistoni con corsa di 40 mm e diametro di 18 mm. Corsa aste 40 mm. Con doppio sistema anti-intrusione. Fissaggio cilindro con vite in testa, fissaggio serratura con quattro boccole filettate. Dimensioni scatola 185 x 305 mm. Fori fissaggio defender con diametro di 8,1 mm (6 mm con riduttore).

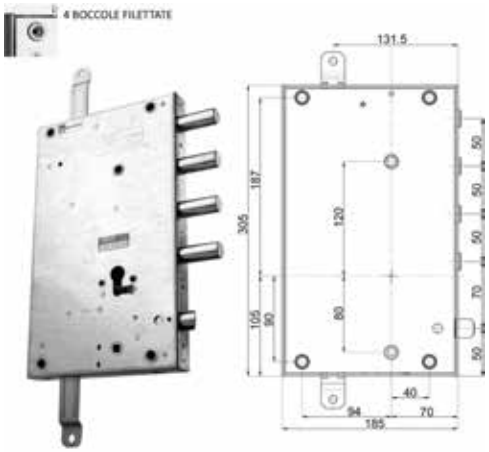

Articolo	Codice	Entrata	Corsa cat.	Mano
MO898461EFDQ	00372404	70 mm	40 mm	dx
MO898461EFSQ	00372411	70 mm	40 mm	sx

SERRATURA DA APPLICARE A CILINDRO PER EFFEPI

Serratura triplice da applicare con scrocco con diametro di 20 mm azionato da cilindro e maniglia. Pistoni con diametro di 18 mm e corsa di 29 mm e interasse di 28 mm. Corsa aste di 20 mm. Dimensioni scatola di 136 x 206 mm. Fissaggio cilindro con vite di testa. Fissaggio serratura con 1 attacco laterale e 3 boccole filettate M5; con doppio sistema anti-intrusione.

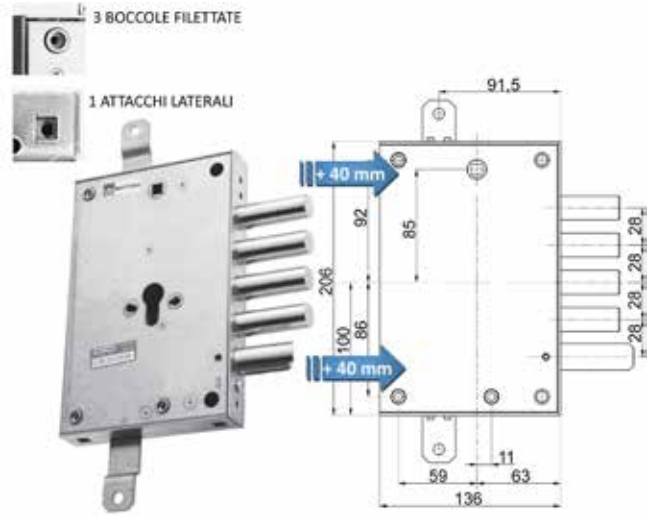

Articolo	Codice	Entrata	Corsa cat.	Mano
MO89371EF4DQ	00398114	63 mm	29 mm	Dx

SERRATURA AD APPLICARE A CILINDRO PER EFFEPI

Serratura ad applicare triplice a cilindro europeo con 4 pistoni più lo scrocco reversibile in basso interasse 28 mm e diametro di 20 mm, con quadro maniglia interasse 85 mm. Pistoni con corsa di 29 mm e diametro di 18 mm. Corsa aste 20 mm. Con doppio sistema anti-intrusione. Fissaggio cilindro con vite in testa. Fissaggio serratura con un attacco laterale e tre boccole filettate.

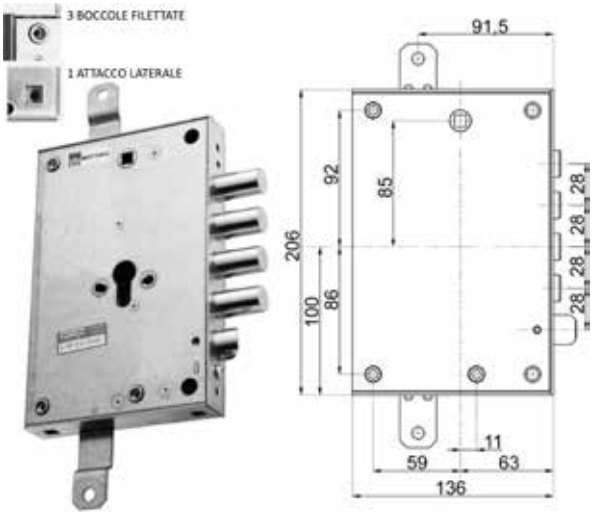

Articolo	Codice	Entrata	Corsa cat.	Mano
MO898371EFDQ	00319287	63 mm	29 mm	dx
MO898371EFSQ	00336994	63 mm	29 mm	sx

SERRATURA AD APPLICARE A CILINDRO PER EFFEPI

Serratura ad applicare triplice a cilindro europeo con 4 pistoni più scrocco reversibile in basso interasse 28 mm e diametro di 20 mm, con quadro maniglia 85 mm. Pistoni con corsa di 29 mm e diametro di 18 mm. Corsa aste 20 mm. Fissaggio cilindro con attacco Mottura, fissaggio serratura con un attacco laterale e tre boccole filettate. Con doppio sistema anti-intrusione. Fori fissaggio defender con diametro di 8,1 mm (6 mm con riduttore).

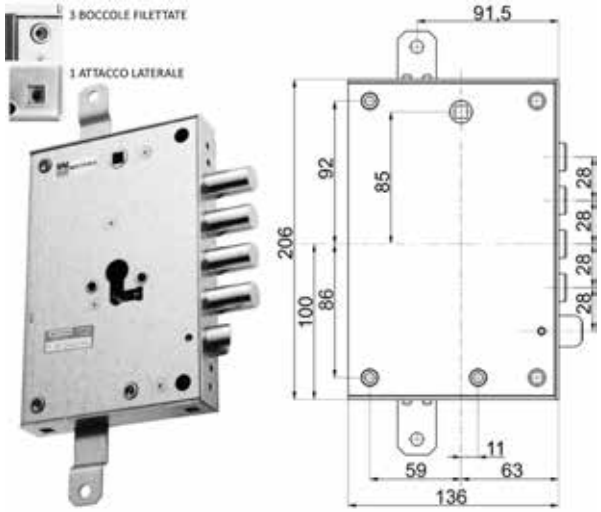

Articolo	Codice	Entrata	Corsa cat.	Mano
MO898571EFDQ	00328319	63 mm	29 mm	dx
MO898571EFSQ	00328326	63 mm	29 mm	sx

SERRATURA AD APPLICARE A DOPPIA MAPPA PER EFFEPI

Serratura triplice a doppia mappa con quattro pistoni interasse 28 mm più scrocco in basso interasse 28 mm. Con quadro maniglia interasse 40 mm. Corsa pistoni 40 mm. Corsa aste 20 mm. Dimensioni scatola 136 x 206 mm. Con sistema Antideco 2. In dotazione 3 chiavi da 40 mm più 1 chiave di servizio.

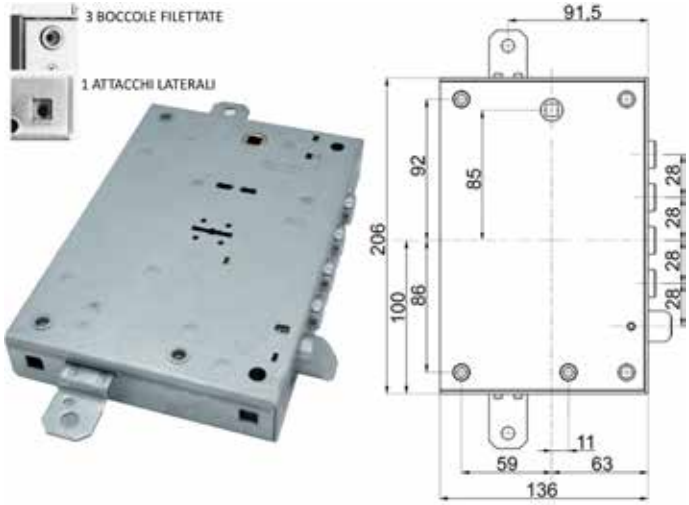

Articolo	Codice	Entrata	Corsa cat.	Mano
MO89571EFPS	00289238	63 mm	40 mm	sx

SERRATURA AD APPLICARE A DOPPIA MAPPA PER EFFEPI

Serratura ad applicare triplice a doppia mappa a quattro pistoni più scrocco in basso interasse 28 mm e diametro di 20 mm, con quadro maniglia interasse 85 mm. Pistoni con corsa di 40 mm e diametro di 18 mm. Corsa aste 20 mm. In dotazione tre chiavi da 40 mm. Fissaggio serratura tramite 1 attacco laterale e 3 boccole filettate. Dimensione scatola 136 X 206 mm. In dotazione: 3 chiavi a doppia mappa da 40 mm con testa KAKI.

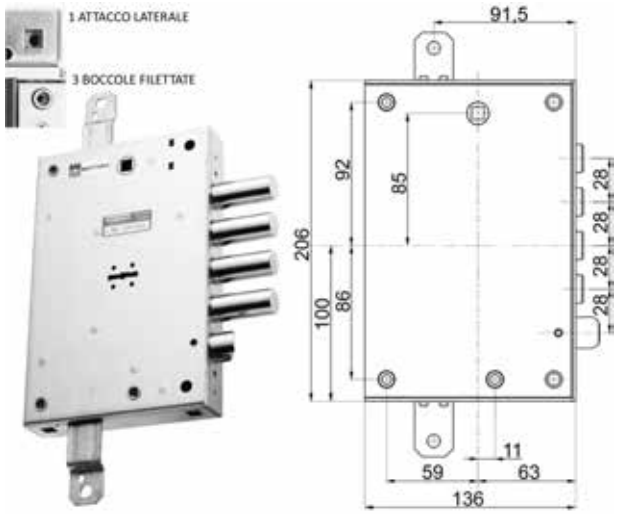

Articolo	Codice	Entrata	Corsa cat.	Mano
MO89571EFCD	00316033	63 mm	40 mm	dx
MO89571EFCS	00318655	63 mm	40 mm	sx

SERRATURA AD APPLICARE A CILINDRO PER EURODOOR

Serratura ad applicare triplice a cilindro europeo con 4 pistoni più scrocco reversibile in basso interasse 28 mm con diametro di 20 mm. Pistoni allungati 12 mm con quadro maniglia interasse 85 mm. Pistoni con corsa di 29 mm e diametro di 18 mm. Corsa aste 20 mm. Fissaggio cilindro con attacco Mottura. Con doppio sistema anti-intrusione. Fori fissaggio defender con diametro di 8,1 mm (6 mm con riduttore).

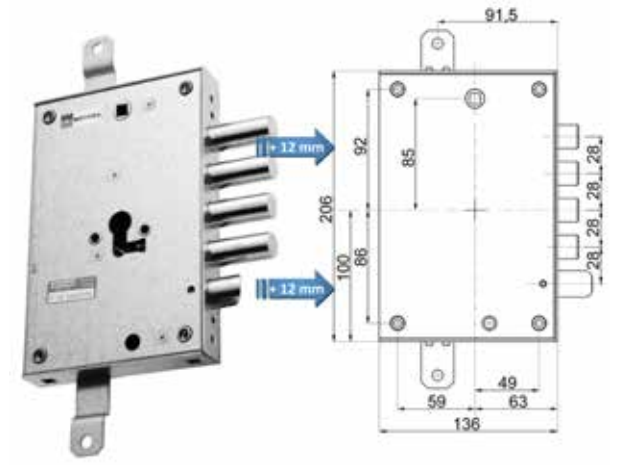

Articolo	Codice	Entrata	Corsa cat.	Mano
MO898571MRSQ	00321594	63 mm	29 mm	sx

SERRATURA AD APPLICARE A CILINDRO PER FAPA

Serratura ad applicare triplice a cilindro europeo con 2 pistoni più scrocco in basso interasse 50 mm con diametro di 20 mm. Con quadro maniglia interasse 85 mm. Pistoni con corsa di 29 mm e diametro di 18 mm. Corsa aste 20 mm. Fissaggio cilindro con attacco Mottura. Con doppio sistema anti-intrusione. Fori fissaggio defender con diametro di 8,1 mm, con riduttore da 6 mm.

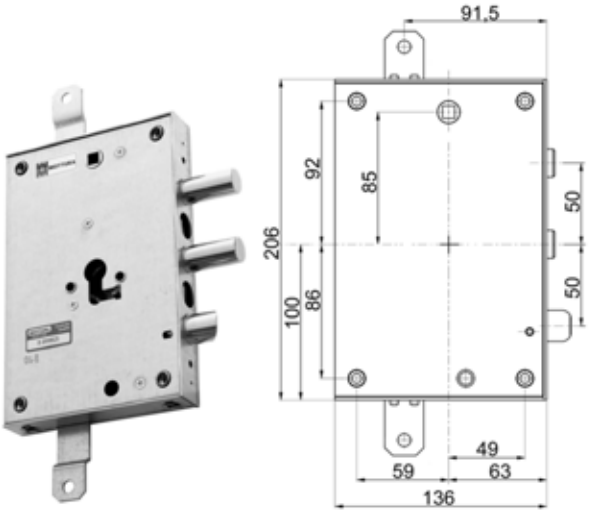

Articolo	Codice	Entrata	Corsa cat.	Mano
MO898571FADQ	00331739	63 mm	29 mm	dx
MO898571FASQ	00331746	63 mm	29 mm	sx

SERRATURA AD APPLICARE A CILINDRO PER FAPA

Serratura ad applicare triplice a cilindro europeo con tre pistoni senza scrocco interasse 50 mm. Pistoni con corsa di 29 mm e diametro di 18 mm. Corsa aste 17 mm. Fissaggio cilindro speciale Mottura. In dotazione: 1 mostrina interna verniciata, 1 mostrina esterna anodizzata bronzo.

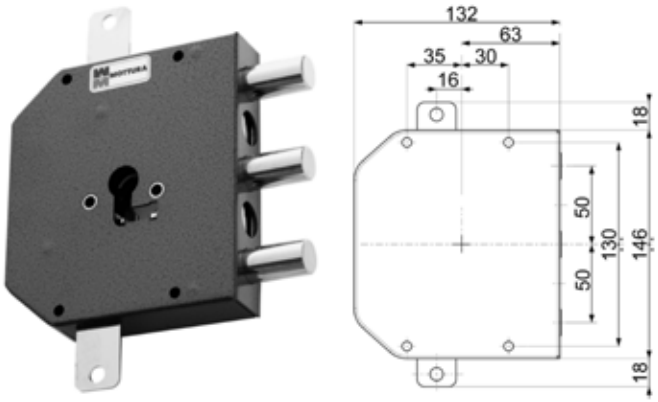

Articolo	Codice	Entrata	Corsa cat.	Mano
MO898620FAPD	00335577	63 mm	29 mm	dx
MO898620FAPS	00335584	63 mm	29 mm	sx

SERRATURA AD APPLICARE A DOPPIA MAPPA PER FAPA

Serratura ad applicare triplice a doppia mappa a tre pistoni senza scrocco interasse 50 mm. Pistoni con corsa di 40 mme diametro di 18 mm. Corsa aste di 17 mm. Dimensioni scatola 132 X 146 mm In dotazione: 1 mostrina esterna anodizzata bronzo; tre chiavi da 40 mm testa KAKI.

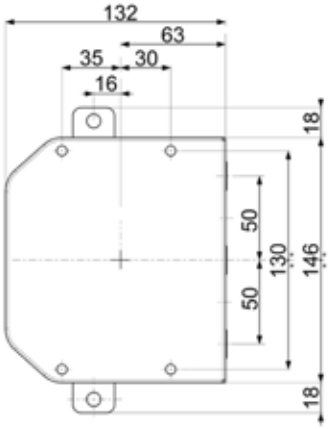

Articolo	Codice	Entrata	Corsa cat.	Mano
MO89520FAPD	00329095	63 mm	40 mm	dx

SERRATURA AD APPLICARE A CILINDRO PER FBS

Serratura ad applicare triplice a cilindro europeo con 4 pistoni. Scrocco in alto interasse 27 mm con diametro di 19 mm, azionato da cilindro e maniglia; avanzato di 30 mm. Con quadro maniglia interasse 85 mm. Pistoni con corsa di 29 mm e diametro di 18 mm, avanzati di 30 mm. Corsa aste 20 mm. Fissaggio cilindro con vite di testa. Con doppio sistema anti-intrusione. Movimento ad ingranaggi. Dimensione scatola: 128 x 203 mm.

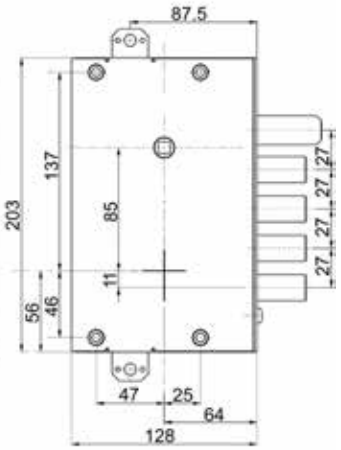

Articolo	Codice	Entrata	Corsa cat.	Mano
MO894515SE7Q	00427609	64 mm	29 mm	Sx

Canese Dante
DAL 1959 PROFESSIONISTI NELLA DISTRIBUZIONE

SERRATURA AD APPLICARE A CILINDRO PER FERBONA

Serratura ad applicare a doppio cilindro europeo con un pistone in alto e scrocco in mezzo, interasse 105 mm più due pistoni in basso interasse 27 mm tra loro, con quadro maniglia interasse 100 mm. Dimensione scatola 150 X 300 mm. Serratura superiore azionata da quadro maniglia, cilindro in alto blocca la serratura superiore, il cilindro in basso aziona i due pistoni inferiori. Serrature dipendenti con possibilità di diventare indipendenti. Con doppio sistema anti-intrusione. Fissaggio aste speciale (boccole filettate). Fissaggio serratura tramite boccole filettate. Pistonio con diametro di 18 mm e corsa di 40 mm. Scrocco con diametro di 18 mm e corsa di 11 mm avente funzione di mandata. Serratura inferiore con Pistoni di 18 mm e corsa di 29 mm. Corsa aste di 35 mm. Fori fissaggio defender con diametro di 8,1 mm, con riduttore da 6 mm.

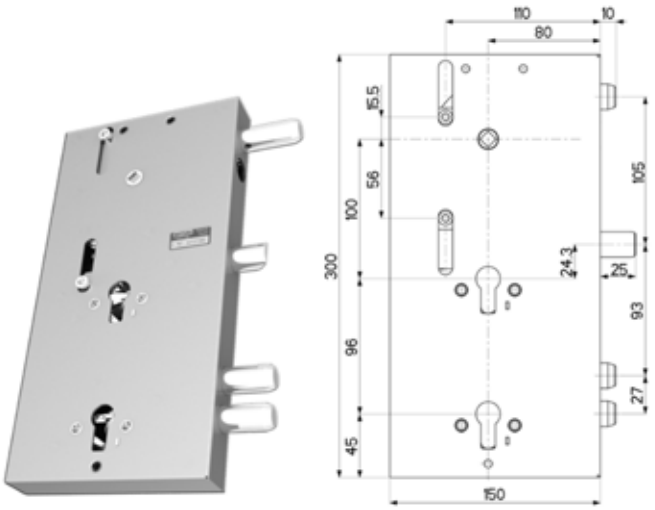

Articolo	Codice	Entrata	Mano
MO89F309D00Q	00352840	80 mm	dx
MO89F309S00Q	00352857	80 mm	sx

SERRATURA AD APPLICARE A CILINDRO PER FERBONA

Serratura ad applicare a doppio cilindro europeo con due pistoni in alto interasse 27 mm e scrocco in mezzo, interasse 78 mm più due pistoni in basso interasse 27 mm tra loro, con quadro maniglia interasse 100 mm. Dimensione scatola 150 X 300 mm. Serratura superiore azionata da quadro maniglia, cilindro in alto blocca la serratura superiore, il cilindro in basso aziona i due pistoni inferiori. Serrature dipendenti con possibilità di diventare indipendenti. Con doppio sistema anti-intrusione. Fissaggio aste speciale. Fissaggio cilindro tramite boccole filettate. Pistonio con diametro di 18 mm e corsa di 40 mm. Scrocco con diametro di 18 mm e corsa di 11 mm avente funzione di mandata. Serratura inferiore con Pistoni di 18 mm e corsa di 29 mm. Corsa aste di 35 mm. Fori fissaggio defender con diametro di 8,1 mm, con riduttore da 6 mm.

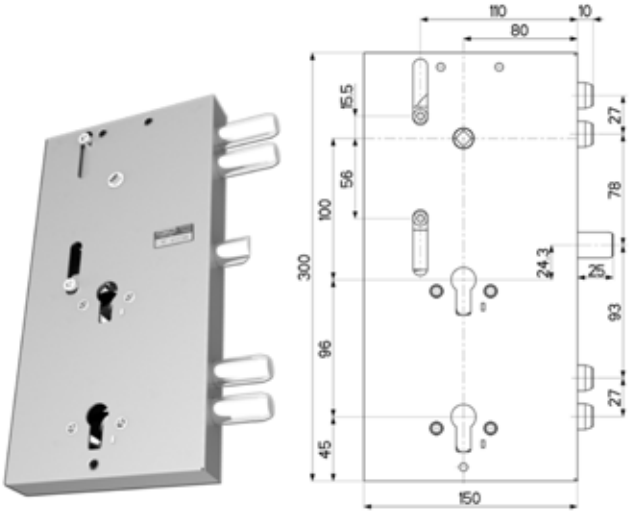

Articolo	Codice	Entrata	Mano
MO89F310D00Q	00352864	80 mm	dx
MO89F310S00Q IN ELIMINAZIONE	00352871	80 mm	sx

MOSTRINA PER FERBONA

Kit mostrine interna più esterna per serrature in versione per doppio cilindro, con due protettore e quadro maniglia. Dimensioni mostrina interna 320 X 98 X 3 mm, dimensioni mostrina esterna 320 X 70 X 3 mm. KIT per Ferbona.

Articolo	Codice	Rifinitura
MO95443BR000	00356916	Bronzata

SERRATURA DA APPLICARE A CILINDRO PER GARDESA

Serratura triplice tipo "SERRABLINDA" per cilindro europeo. Comando Pistoni a pomolo e blocco con cilindro - Interasse 50 mm. Fissaggio serratura tramite n°4 perni. Versione con DOPPIO sistema anti-intrusione.scrocco reversibile con diametro di 20 mm azionato da chiave e maniglia inferiore. Entrata chiave e maniglia 70 mm. Pistoni con diametro di 18 mm e con corsa di 40 mm. Corsa aste di 40 mm. Fissaggio cilindro con "Attacco" Mottura. Fori fissaggio Defender Ø 8,1 mm (Ø 6,0 mm con riduttore).

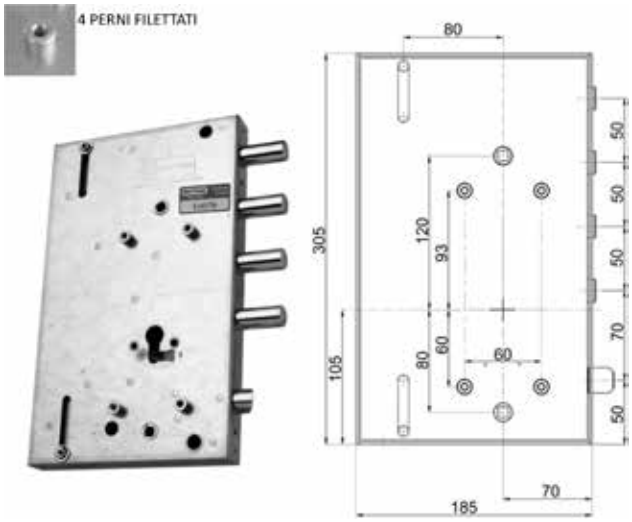

Articolo	Codice	Entrata	Corsa cat.	Mano
MO898561GD7Q	00377010	70 mm	40 mm	dx

SERRATURA AD APPLICARE A CILINDRO PER GARDESA

Serratura ad applicare triplice a cilindro europeo tipo Serrablinda con comando pistoni a pomolo e blocco con cilindro, con 4 pistoni interasse 50 mm e scrocco reversibile in basso con diametro di 20 mm e interasse 70 mm. Pistoni con corsa di 40 mm e diametro di 18 mm. Corsa aste 40 mm. Pistoni allungati 20 mm. Fissaggio cilindro con attacco Mottura e con vite in testa. Fori fissaggio defender con diametro di 8,1 mm, con riduttore da 6 mm.

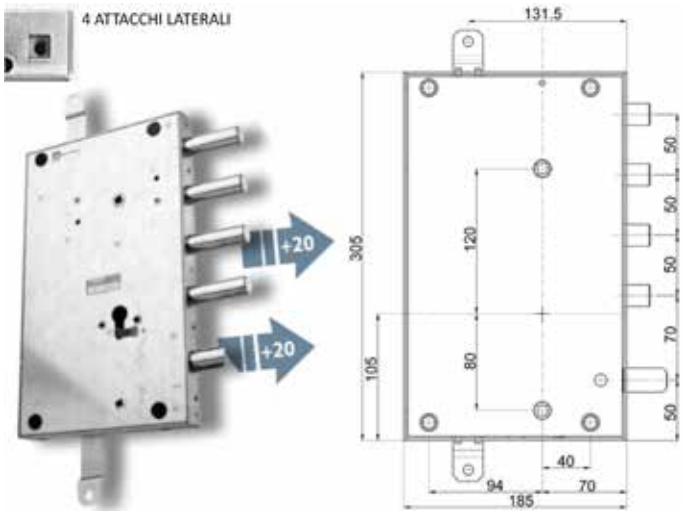

Articolo	Codice	Entrata	Corsa cat.	Mano
MO898461GRLD	00293792	70 mm	40 mm	dx
MO898461GRLS	00306461	70 mm	40 mm	sx

SERRATURA AD APPLICARE A CILINDRO PER GARDESA

Serratura ad applicare triplice a cilindro europeo con tre pistoni più scrocco in basso con diametro di 18 mm e interasse 25 mm, azionato da cilindro e quadro maniglia. Con quadro maniglia laterale interasse 87 mm. Pistoni con corsa di 29 mm e diametro di 18 mm. Corsa aste 17 mm. Fissaggio cilindro con attacco Mottura. Con dispositivo a trappola. Fori fissaggio defender con diametro di 8,1 mm, con riduttore da 6 mm.

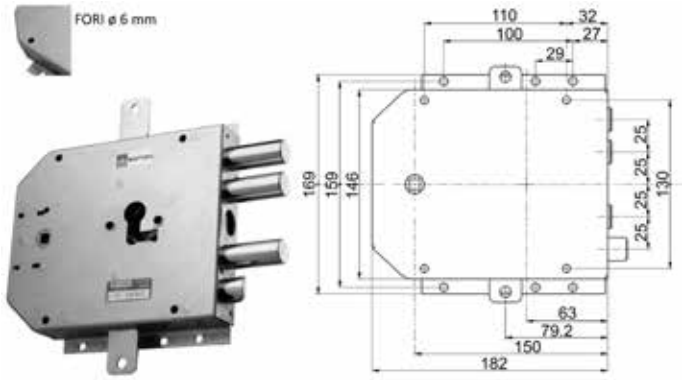

Articolo	Codice	Entrata	Corsa cat.	Mano
MO898555GRDT	00319478	63 mm	29 mm	dx
MO898555GRST	00331784	63 mm	29 mm	sx

SERRATURA AD APPLICARE A CILINDRO PER GARDESA

Serratura ad applicare triplice a cilindro europeo tipo Serrablinda con comando pistoni a pomolo e blocco con cilindro. Con 4 pistoni interasse 50 mm e scrocco reversibile in basso con diametro di 20 mm e interasse 70 mm, azionato da cilindro e quadro maniglia posizionato in basso. Pistoni con corsa di 40 mm e diametro di 18 mm. Corsa aste 40 mm. Pistoni avanzati 20 mm. Fissaggio cilindro con attacco Mottura, fissaggio serratura tramite quattro perni filettati. Fori fissaggio defender con diametro di 8,1 mm, con riduttore da 6 mm.

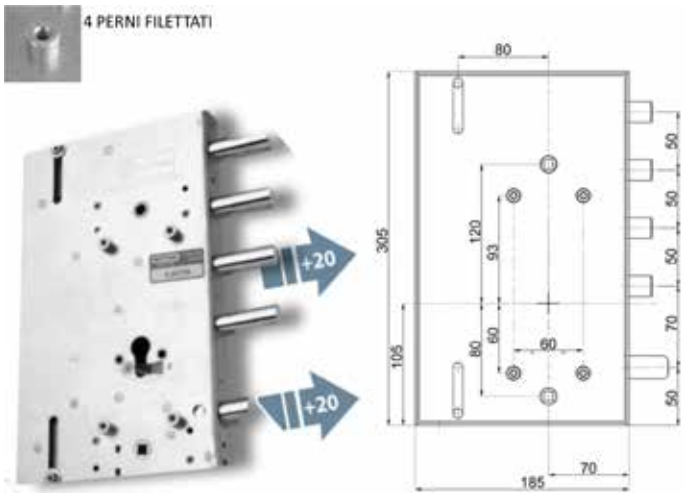

Articolo	Codice	Entrata	Mano	Descrizione
MO898561GD11	00344753	70 mm	dx	Senza trappola
MO898561GD11Q	00371575	70 mm	dx	Con trappola
MO898561GS11Q	00346719	70 mm	sx	Con trappola

Canese Dante
DAL 1959 PROFESSIONISTI NELLA DISTRIBUZIONE

SERRATURA AD APPLICARE A CILINDRO PER GARDESA

Serratura ad applicare triplice a cilindro europeo tipo Serrablinda con comando pistoni a pomolo e blocco con cilindro. Con 4 pistoni interasse 50 mm e scrocco reversibile in basso con diametro di 20 mm e interasse 70 mm, azionato da cilindro e quadro maniglia posizionato in basso. Pistoni con corsa di 40 mm e diametro di 18 mm. Corsa aste 40 mm. Fissaggio cilindro con attacco Mottura, fissaggio serratura tramite quattro perni filettati. Fori fissaggio defender con diametro di 8,1 mm, con riduttore da 6 mm.

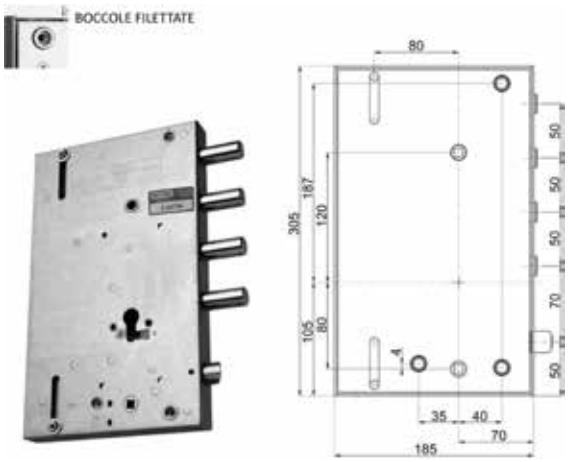

Articolo	Codice	Entrata	Mano	Descrizione
MO898561GD3Q	00348362	70 mm	dx	Con trappola
MO898561GS03	00331708	70 mm	sx	Senza trappola
MO898561GS3Q	00354073	70 mm	sx	Con trappola

SERRATURA AD APPLICARE A CILINDRO PER GARDESA

Serratura ad applicare triplice a cilindro europeo tipo Serrablinda con comando pistoni e scrocco a pomolo e blocco con cilindro. Con 3 pistoni più scrocco in basso interasse 50 mm e diametro di 20 mm. Pistoni con corsa di 40 mm e diametro di 18 mm. Corsa aste 30 mm. Fissaggio cilindro con attacco Mottura e vite in testa. Fissaggio serratura tramite quattro attacchi laterali. Fori fissaggio defender con diametro di 8,1 mm, con riduttore da 6 mm.

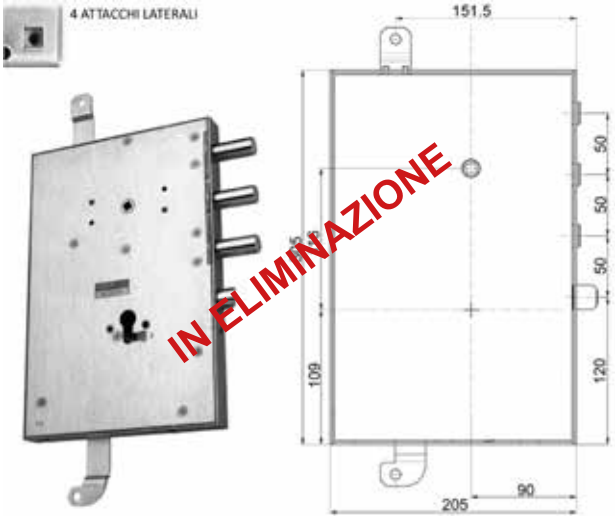

Articolo	Codice	Entrata	Corsa cat.	Mano
MO898568GRLD	00306478	90 mm	40 mm	dx
MO898568GRLS	00306485	90 mm	40 mm	sx

SERRATURA AD APPLICARE A CILINDRO PER GARDESA

Serratura ad applicare triplice a cilindro europeo tipo Serrablinda con comando pistoni a pomolo e blocco con cilindro. Con 3 pistoni più scrocco in basso interasse 50 mm e diametro di 20 mm. Pistoni con corsa di 40 mm e diametro di 18 mm. Corsa aste di 30 mm. Fissaggio cilindro con attacco Mottura e vite in testa. Fissaggio serratura tramite quattro attacchi laterali. Fori fissaggio defender con diametro di 8,1 mm, con riduttore da 6 mm.

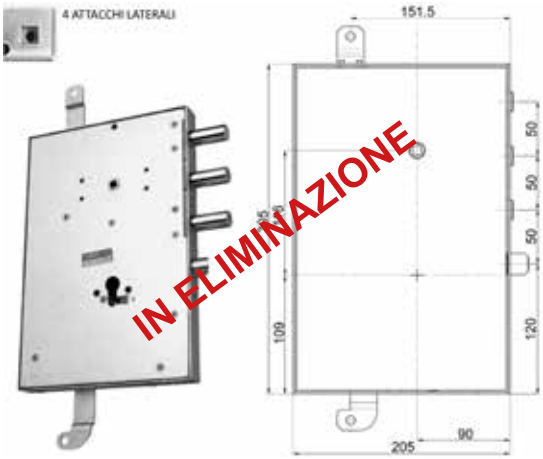

Articolo	Codice	Entrata	Corsa cat.	Mano
MO898561GRLD	00229289	90 mm	40 mm	dx
MO898561GRLS	00244305	90 mm	40 mm	sx

SERRATURA AD APPLICARE A CILINDRO PER GARDESA

Serratura ad applicare triplice a cilindro europeo con tre pistoni interasse 37 mm più scrocco reversibile in basso 50 mm con diametro di 20 mm, azionato da maniglia e da cilindro. Pistoni avanzati di 6 mm, con quadro maniglia 85 mm. Pistoni con corsa di 29 mm e diametro di 18 mm. Corsa aste 20 mm. Fissaggio cilindro con attacco Mottura, fissaggio serratura tramite quattro boccole filettate. Con doppio sistema anti-intrusione. Fori fissaggio defender con diametro di 8,1 mm, con riduttore da 6 mm.

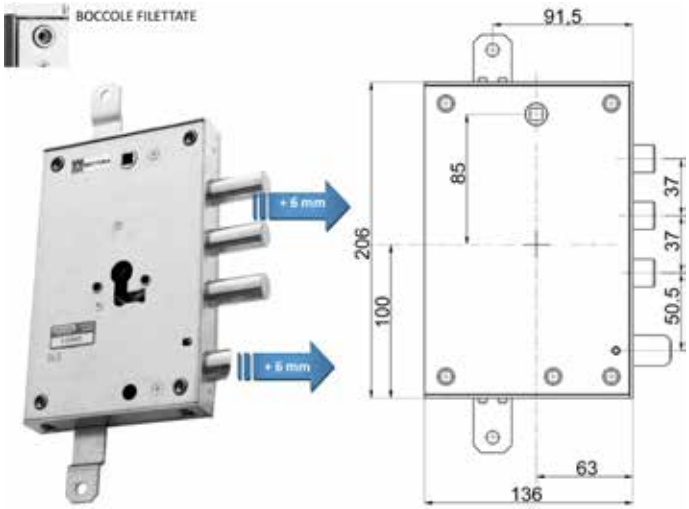

Articolo	Codice	Entrata	Corsa cat.	Mano
MO898571G1DQ	00331777	63 mm	29 mm	dx
MO898571G1SQ	00331791	63 mm	29 mm	sx

SERRATURA AD APPLICARE A CILINDRO PER GARDESA

Serratura ad applicare triplice a cilindro europeo con tre pistoni interasse 37 mm più scrocco reversibile in basso 50 mm con diametro di 20 mm, azionato da maniglia e cilindro. Con quadro maniglia di 85 mm. Pistoni con corsa di 29 mm e diametro di 18 mm. Corsa aste 20 mm. Fissaggio cilindro con attacco Mottura, fissaggio serratura tramite quattro boccole filettate. Con doppio sistema anti-intrusione. Fori fissaggio defender con diametro di 8,1 mm, con riduttore da 6 mm.

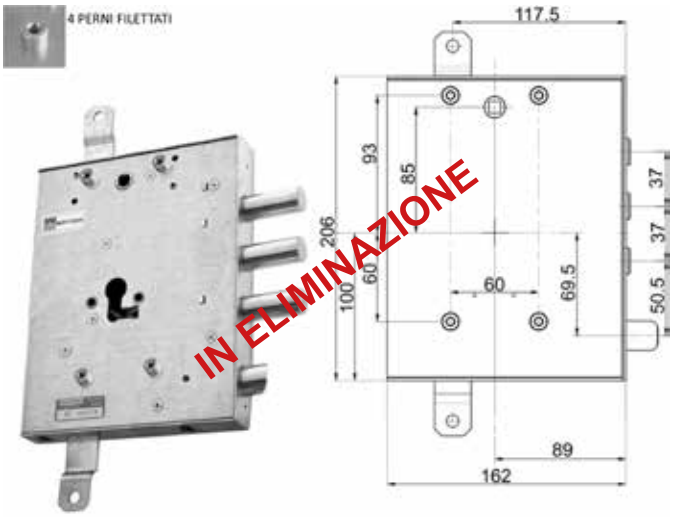

Articolo	Codice	Entrata	Corsa cat.	Mano
MO898571GD9Q	00320740	89 mm	29 mm	dx

SERRATURA AD APPLICARE A CILINDRO PER GARDESA

Serratura triplice a tre pistoni interasse 37 mm più scrocco reversibile in basso interasse 50,5 mm con diametro di 20 mm; azionato da maniglia e cilindro. Con quadro maniglia interasse 85 mm. Fissaggio serratura tramite 4 attacchi laterali oppure 4 perni filettati. Con doppio sistema anti-intrusione. Pistoni con corsa di 29 mm e diametro di 18 mm. Corsa aste 20 mm. Fissaggio cilindro con "attacco" Mottura (con boccole di riduzione per 6,2 mm di diametro). Fori fissaggio defender con diametro di 8,1 mm, con riduttore da 6 mm.

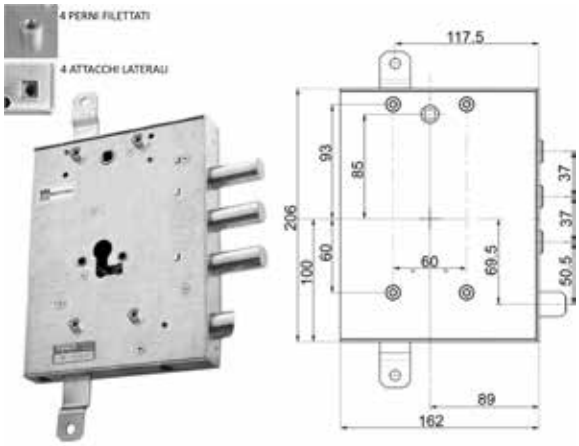

Articolo	Codice	Entrata	Corsa cat.	Mano
MO898571GDUQ	00360104	89 mm	29 mm	dx
MO898571GSUQ	00360111	89 mm	29 mm	sx

SERRATURA AD APPLICARE A CILINDRO PER GARDESA

Serratura ad applicare triplice a cilindro europeo con tre pistoni interasse 37 mm più scrocco reversibile in basso 50 mm con diametro di 20 mm, azionato da maniglia e cilindro. Con quadro maniglia 85 mm. Pistoni con corsa di 29 mm e diametro di 18 mm. Corsa aste 20 mm. Fissaggio cilindro con attacco Mottura, fissaggio serratura tramite quattro attacchi laterali. Con doppio sistema anti-intrusione. Fori fissaggio defender con diametro di 8,1 mm, con riduttore da 6 mm.

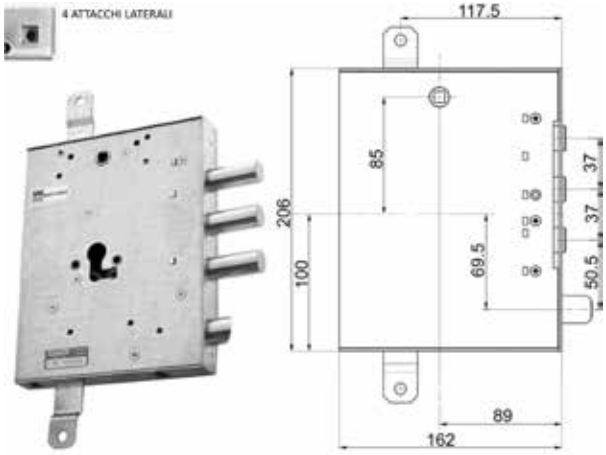

Articolo	Codice	Entrata	Corsa cat.	Mano
MO898571GRDQ	00319492	89 mm	29 mm	dx
MO898571GRSQ	00319508	89 mm	29 mm	sx

SERRATURA A DOPPIO CILINDRO PER GARDESA

Serratura ad applicare triplice a doppio cilindro europeo a tre pistoni interasse 37 mm più scrocco reversibile in basso interasse 50,5 mm con diametro di 20 mm. Ulteriore pistone in fondo interasse 30,5 mm con diametro di 18 mm. Scrocco azionato da cilindro e quadro maniglia interasse 85 mm, serratura inferiore comanda scrocco, chiusura laterale e blocco serratura superiore. SERRATURE INDIPENDENTI. Dimensione scatola 254 X 162 mm. Fissaggio serrature tramite 4 perni filettati. Pistoni con corsa di 29 mm e diametro di 18 mm. Corsa aste 20 mm. Fori fissaggio defender con diametro di 8,1 mm, con riduttore da 6 mm.

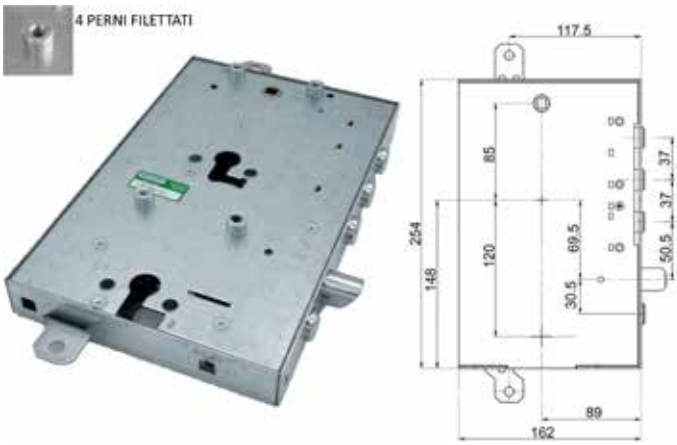

Articolo	Codice	Entrata	Corsa cat.	Mano
MO898595GRD9	00306591	89 mm	29 mm	dx
MO898595GRS9	00306607	89 mm	29 mm	sx

Canese Dante
DAL 1959 PROFESSIONISTI NELLA DISTRIBUZIONE

SERRATURA A DOPPIO CILINDRO PER GARDESA

Serratura triplice a doppio cilindro europeo con tre pistoni interasse 37 mm più scrocco reversibile in basso interasse 50,5 mm con diametro di 20 mm, azionato da maniglia, cilindro inferiore e superiore. Più pistone in fondo interasse 30,5 mm e diametro di 18 mm. Con quadro maniglia interasse 85 mm. Serrature indipendenti. Pistoni con corsa di 29 mm e diametro di 18 mm. Corsa aste 20 mm. Fissaggio cilindro con attacco Mottura, fissaggio serratura tramite quattro attacchi laterali. Fori fissaggio defender con diametro di 8,1 mm, con riduttore da 6 mm.

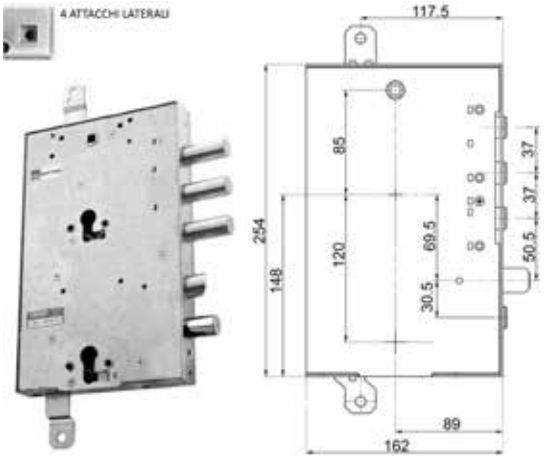

Articolo	Codice	Entrata	Mano	Descrizione
MO898589GRLD	00306713	89 mm	dx	Senza trappola
MO898589GRLS	00306720	89 mm	sx	Senza trappola
MO898589GRDQ	00371582	89 mm	dx	Con trappola

SERRATURA A DOPPIO CILINDRO PER GARDESA

Serratura triplice a doppio cilindro europeo con tre pistoni interasse 37 mm più scrocco reversibile in basso interasse 50,5 mm con diametro di 20 mm, azionato da maniglia, cilindro superiore e inferiore. Pistone in fondo con interasse di 30,5 mm e diametro di 18 mm. Con quadro maniglia interasse 85 mm. Serrature dipendenti con blocco serratura superiore. Pistoni con corsa di 29 mm e diametro di 18 mm. Corsa aste di 20 mm. Fissaggio cilindro con attacco Mottura, fissaggio serratura tramite quattro attacchi laterali. Fori fissaggio defender con diametro di 8,1 mm, con riduttore da 6 mm.

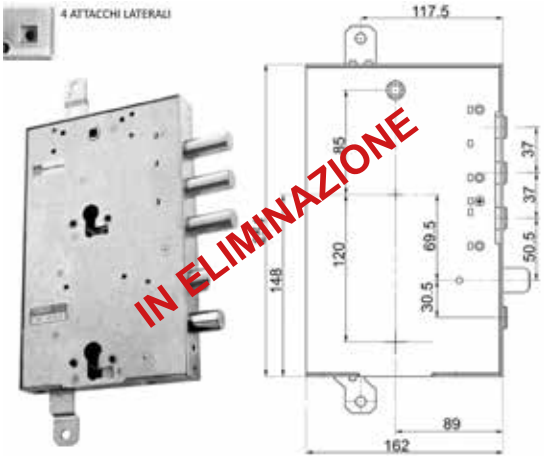

Articolo	Codice	Entrata	Mano	Descrizione
MO898595GRLD	00306492	89 mm	dx	Senza trappola

SERRATURA AD APPLICARE A NUCLEO PER GARDESA

Serratura ad applicare triplice a nucleo a tre pistoni interasse 37 mm più scrocco reversibile in basso interasse 50,5 mm con diametro di 20 mm azionato da chiave e dalla maniglia. Con quadro maniglia interasse di 85 mm. Dimensione scatola 162 X 206 mm. In dotazione: nucleo Compact, 3 chiavi doppia mappa da 50 mm con testa amaranto. Pistoni con corsa di 36 mm e diametro di 18 mm. Corsa aste 20 mm. Fissaggio serratura con 4 attacchi laterali.

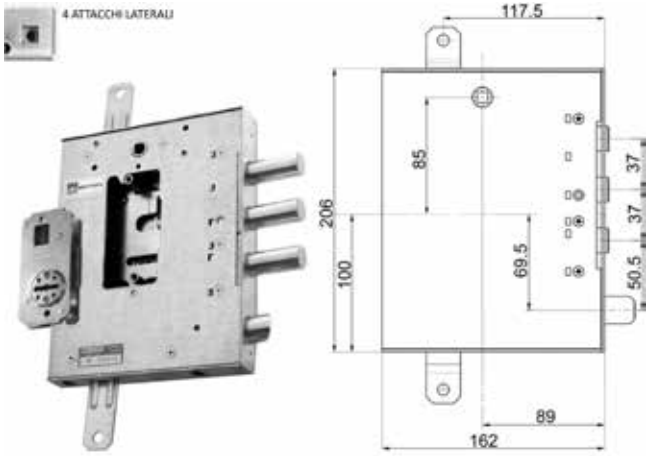

Articolo	Codice	Entrata	Corsa cat.	Mano
MO89NR471GRD	00306324	89 mm	36 mm	dx
MO89NR471GRS	00306331	89 mm	36 mm	sx

SERRATURA AD APPLICARE A NUCLEO PER GARDESA

Serratura ad applicare triplice a nucleo a tre pistoni interasse 37 mm più scrocco in basso con diametro di 20 mm azionato da chiave e mangiglia; reversibile con interasse 50,5 mm. Con quadro maniglia interasse 85 mm. Dimensione scatola 162 X 206 mm. Pistoni con corsa di 36 mm er diametro di 18 mm. Corsa aste di 20 mm. Fissaggio serratura con 4 attacchi laterali, con sistema di blocco. In dotazione: nucleo Replay con 3 chiavi a doppia mappa da 50 mm con testa turchese.

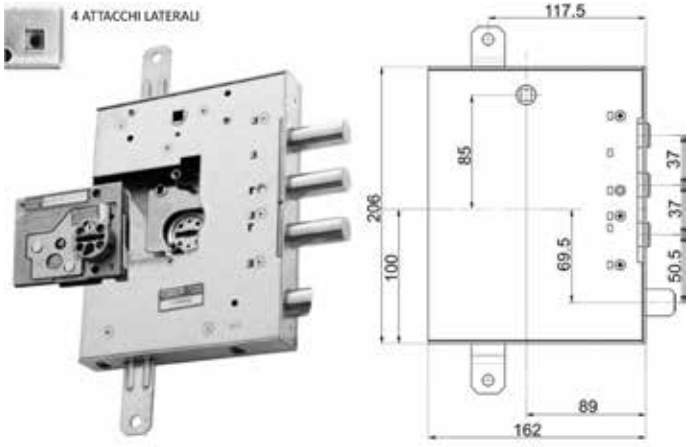

Articolo	Codice	Entrata	Corsa cat.	Mano
MO89YR571GDB35	00306652	89 mm	36 mm	dx
MO89YR571GSB35	00306669	89 mm	36 mm	sx

SERRATURA PLURISISTEMA PER GARDESA

Serratura tipo Serrablinda plurisistema con tre pistoni più scrocco in basso interasse 50 mm e ulteriore pistone in fondo interasse 70 mm, comando pistoni tramite pomolo e blocco con chiave a doppia mappa più cilindro in basso di servizio, con quadro maniglia interasse 120 mm, dimensioni scatola 185 X 305 mm, corsa pistoni 40 mm, con due chiavi da 40 mm più 1 da 60 mm, fissaggio serratura tramite 4 perni. In dotazione: 1 mostrina esterna in ottone, 1 mostrina interna in ottone. Pistoni con diametro di 18 mm e corsa di 40 mm. Corsa aste di 40 mm. Pistonio inferiore con diametro di 18 mm e corsa di 22 mm. SERRATURE INDIPENDENTI.

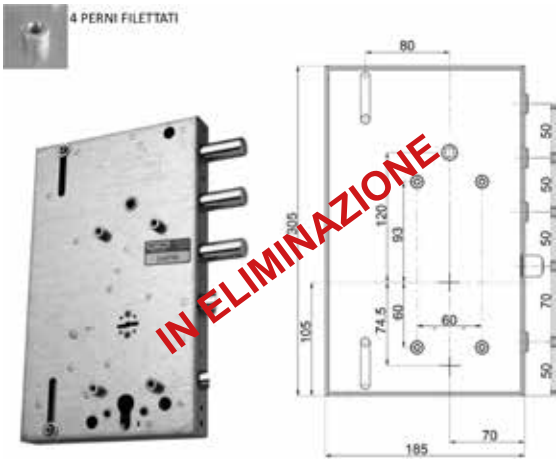

Articolo	Codice	Entrata	Mano
MO89567GD8	00306416	70 mm	dx
MO89567GS8	00306423	70 mm	sx

SERRATURA PLURISISTEMA PER GARDESA

Serratura triplice plurisistema a tre pistoni interasse 37 mm più scrocco reversibile in basso interasse 50,5 mm e ulteriore pistone in fondo interasse 30,5 mm, con quadro maniglia interasse 85 mm, pistoni e scrocco avanzati 6 mm, serratura superiore comandata da chiave a doppia mappa e quella inferiore da cilindro europeo, dimensione scatola 136 X 254 mm. Fissaggio serratura tramite 4 boccole filettate. Con 2 chiave da 40 mm più 1 da 60 mm. Pistoni con diametro di 18 mm e corsa di 40 mm. Corsa aste di 20 mm. Pistonio inferiore con diametro di 18 mm e corsa di 22 mm. Scrocco con diametro 20 mm. SERRATURE INDIPENDENTI.

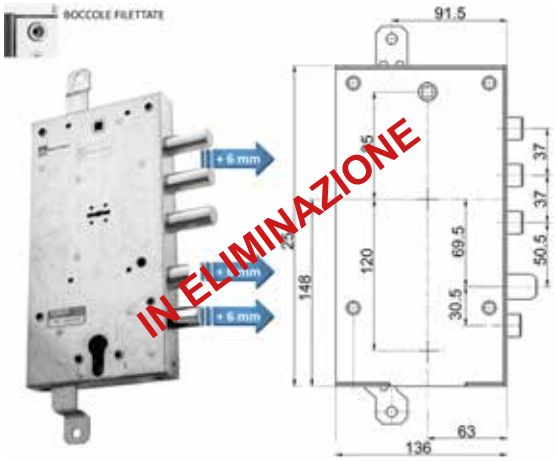

Articolo	Codice	Entrata	Mano
MO89587GS2	00306560	63 mm	sx

SERRATURA PLURISISTEMA PER GARDESA

Serratura tipo Serrablinda plurisistema con tre pistoni più scrocco in basso interasse 50 mm e ulteriore pistone in fondo interasse 70 mm, comando pistoni tramite pomolo e blocco con chiave a doppia mappa più cilindro in basso di servizio, con quadro maniglia interasse 120 mm, dimensioni scatola 185 X 305 mm. Con due chiavi da 40 mm più 1 da 60 mm, fissaggio serratura tramite 3 boccole filettate. Pistoni con diametro di 18 mm e corsa di 40 mm. Corsa aste di 40 mm. Pistonio inferiore con diametro di 18 mm e corsa di 22 mm. Scrocco con diametro 20 mm. SERRATURE INDIPENDENTI.

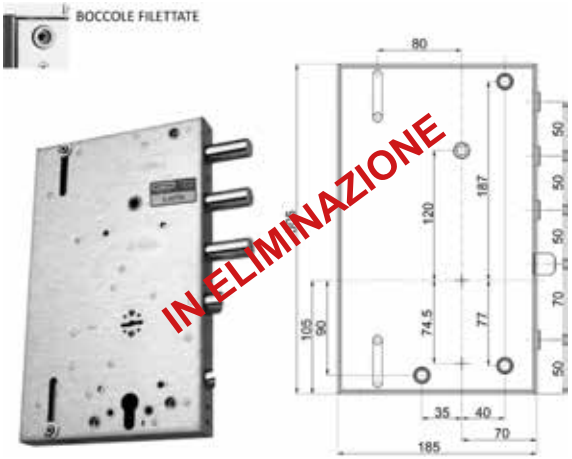

Articolo	Codice	Entrata	Mano
MO89567GD4	00295475	70 mm	dx
MO89567GS4	00306546	70 mm	sx

SERRATURA PLURISISTEMA PER GARDESA

Serratura triplice plurisistema a tre pistoni interasse 37 mm più scrocco reversibile in basso interasse 50,5 mm e ulteriore pistone in fondo interasse 30,5 mm. Con quadro maniglia interasse 85 mm. Pistoni e scrocco avanzati di 6 mm. Serratura superiore comandata da chiave a doppia mappa e quella inferiore da cilindro europeo. Dimensione scatola 136 X 254 mm. Pistoni con diametro di 18 mm e corsa di 40 mm, corsa aste 20 mm. Pistone inferiore con diametro di 18 mm e corsa di 22 mm. Scrocco diametro di 20 mm. Fissaggio serratura tramite 4 perni. Con 2 chiavi da 40 mm più 1 chiave da 60 mm. SERRATURE INDIPENDENTI.

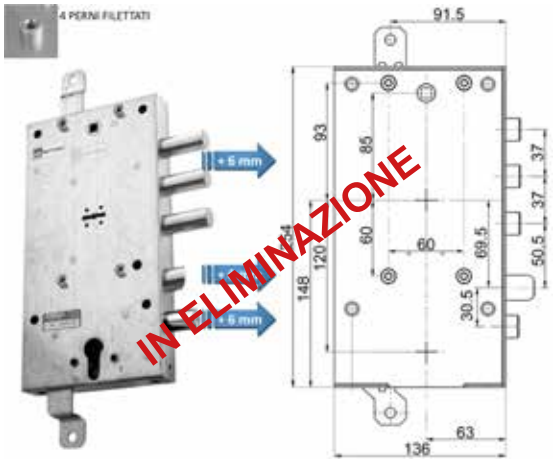

Articolo	Codice	Entrata	Mano
MO89587GD6	00306447	63 mm	dx
MO89587GS6	00306454	63 mm	sx

Canese Dante
DAL 1959 PROFESSIONISTI NELLA DISTRIBUZIONE

SERRATURA PLURISISTEMA PER GARDESA

Serratura tipo Serrablinda plurisistema con tre pistoni più scrocco in basso con diametro di 20 mm e interasse 50 mm, azionato da pomolo interno ed esterno. Ulteriore pistone in fondo interasse 70 mm. Comando pistoni tramite pomolo e blocco con chiave a doppia mappa più cilindro di servizio. Dimensione scatola 205 X 305 mm. Pistoni con corsa 40 mm e diametro di 18 mm. Corsa aste di 40 mm. Pistone in basso con diametro di 18 mm e corsa di 20 mm. In dotazione: due chiavi da 40 mm più 1 da 60 mm con testa nero metalizzato. Fissaggio serratura tramite 4 perni. Fori fissaggio defender con diametro di 8,1 mm, con riduttore da 6 mm. SERRATURE INDIPENDENTI.

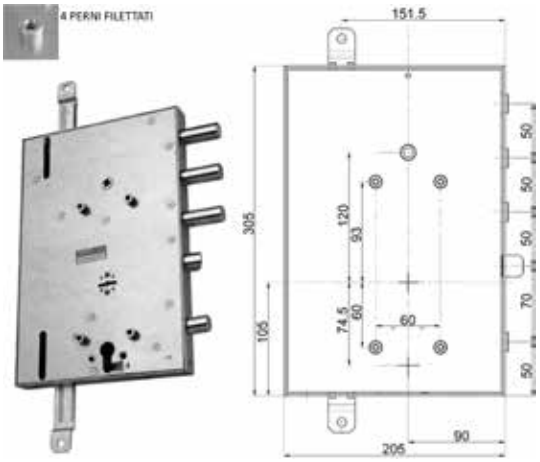

Articolo	Codice	Entrata	Mano
MO89R567GD16 IN ELIMINAZIONE	00306614	90 mm	dx
MO89R567GS16	00306638	90 mm	sx

SERRATURA PLURISISTEMA PER GARDESA

Serratura triplice plurisistema a tre pistoni interasse 37 mm più scrocco reversibile in basso con diametro di 20 mm e interasse 50,5 mm; azionato da chiave, maniglia e cilindro. Ulteriore pistone in fondo con diametro di 18 mm e corsa di 22 mm. Con quadro maniglia interasse 85 mm. Dimensione scatola 162 X 254 mm, Nucleo Compact nella parte superiore, a cilindro europeo nella parte inferiore azionante lo scrocco e il pistone inferiore. Pistoni con corsa di 36 mm e diametro di 18 mm. Corsa aste di 20 mm. Fissaggio serratura con 4 attacchi laterali. In dotazione: nucleo Compact, 3 chiavi a doppia mappa da 50 mm con testa amaranto. Fori fissaggio defender con diametro di 8,1 mm, con riduttore da 6 mm. SERRATURE INDIPENDENTI.

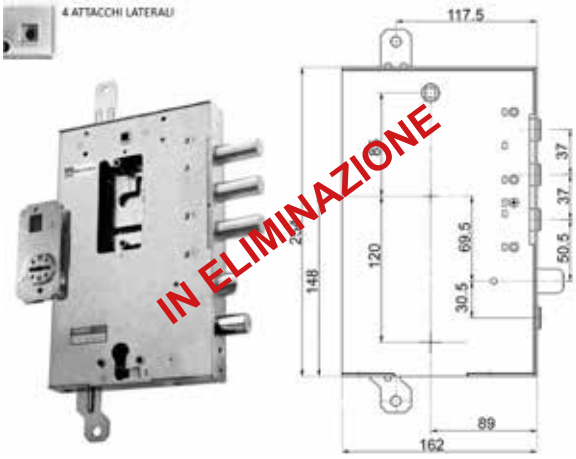

Articolo	Codice	Entrata	Mano
MO89NR487GRD	00306348	89 mm	dx
MO89NR487GRS	00306355	89 mm	sx

SERRATURA PLURISISTEMA PER GARDESA

Serratura triplice tipo Serrablinda plurisistema con tre pistoni più scrocco in basso con diametro di 20 mm e interasse 50 mm, azionato da pomolo interno ed esterno. Ulteriore pistone in fondo interasse 70 mm. Comando pistoni tramite pomolo e blocco con chiave a doppia mappa più cilindro di servizio. Dimensione scatola 205 X 305 mm. Pistoni con corsa 40 mm e diametro di 18 mm. Corsa aste di 40 mm. Pistone in basso con diametro di 18 mm e corsa di 20 mm. In dotazione: due chiavi da 40 mm più 1 da 60 mm con testa nero metalizzato. Fissaggio serratura tramite 4 perni. Fori fissaggio defender con diametro di 8,1 mm, con riduttore da 6 mm. SERRATURE INDIPENDENTI.

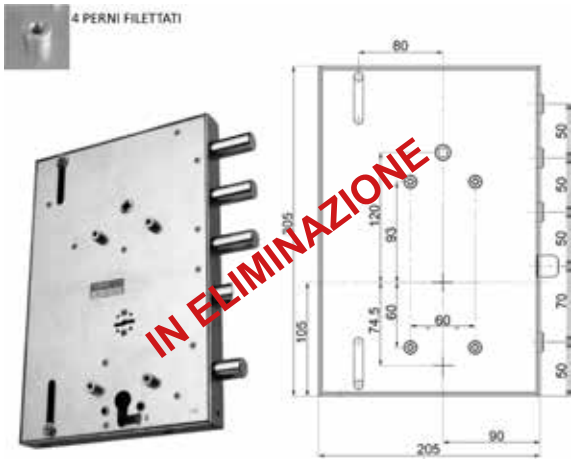

Articolo	Codice	Entrata	Mano
MO89R567GD12	00226844	90 mm	dx
MO89R567GS12	00306621	90 mm	sx

SERRATURA PLURISISTEMA PER GARDESA

Serratura triplice plurisistema a tre pistoni interasse 37 mm più scrocco reversibile in basso con diametro di 20 mm e interasse di 50,5 mm; azionato da chiave, maniglia e cilindro. Ulteriore pistone in fondo con diametro di 18 mm e corsa di 22 mm, con quadro maniglia interasse 85 mm. Dimensione scatola 162 X 254 mm. A cilindro europeo nella parte inferiore con chiusura entrata chiave nella serratura superiore. Pistoni con corsa di 36 mm e diametro di 18 mm. Corsa aste 20 mm. Fissaggio serratura con 4 attacchi laterali. In dotazaione: un nucleo compact e 3 chiavi da 50 mm con testa amaranto. Fori fissaggio defender con diametro di 8,1 mm, con riduttore da 6 mm. SERRATURE DIPENDENTI.

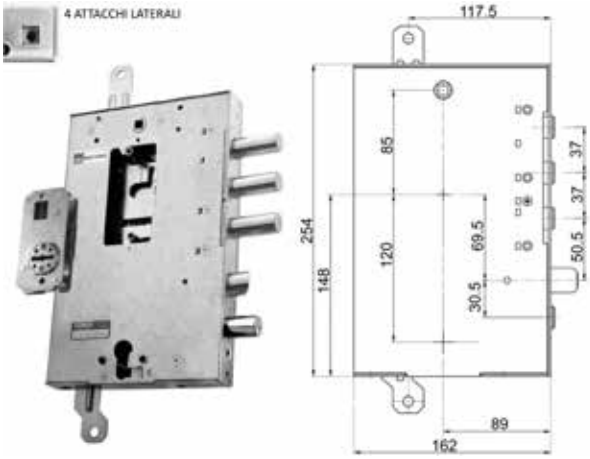

Articolo	Codice	Entrata	Mano
MO89NR497GRD IN ELIMINAZIONE	00306515	89 mm	dx
MO89NR497GRS	00306522	89 mm	sx

SERRATURA PLURISISTEMA PER GARDESA

Serratura triplice plurisistema a tre pistoni interasse 37 mm più scrocco reversibile in basso con diametro di 20 mm azionato da chiave, maniglia e cilindro con interasse 50,5 mm. Pistone in fondo con diametro di 18 mm e corsa di 22 mm. Con quadro maniglia interasse 85 mm. Dimensione scatola 162 X 254 mm. Cilindro europeo nella parte inferiore azionante lo scrocco e il pistone inferiore. Pistoni con diametro di 18 mm e corsa di 36 mm. Corsa aste di 20 mm. Fissaggio serratura con 4 attacchi laterali. In dotazaione: un nucleo replay e 3 chiavi da 40 mm con testa turchese. Fori fissaggio defender con diametro di 8,1 mm, con riduttore da 6 mm. SERRATURE INDIPENDENTI.

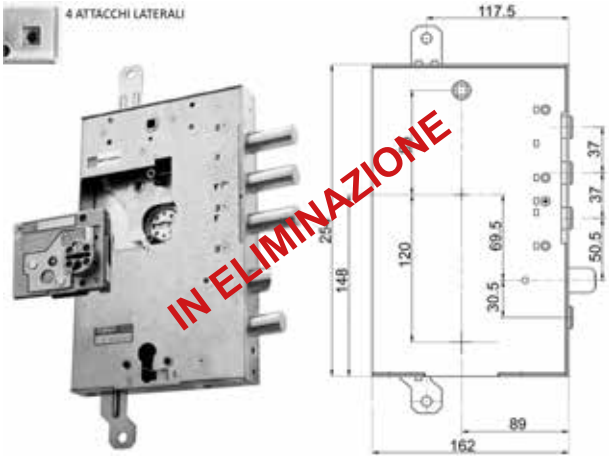

Articolo	Codice	Entrata	Mano
MO89YR587GDB35	00306676	89 mm	dx
MO89YR587GSB35	00306683	89 mm	sx

SERRATURA PLURISISTEMA PER GARDESA

Serratura triplice tipo "Serrablinda" con comando Pistoni escrocco a pomolo e blocco con chiave a doppia mappa più cilindro di servizio. A tre pistoni più scrocco in basso con diametro di 20 mm, interasse 50 mm azionato da pomolo interno ed esterno. Pistone in fondo con diametro di 18 mm e corsa di 22 mm; interasse 70 mm. Pistoni con diametro di 18 mm e corsa da 40 mm. Dimensione scatola 205 X 305 mm. Fori fissaggio defender con diametro di 8,1 mm, con riduttore da 6 mm. In dotazione: 2 chiavi doppia mappa da 40 mm più una da 60 mm.

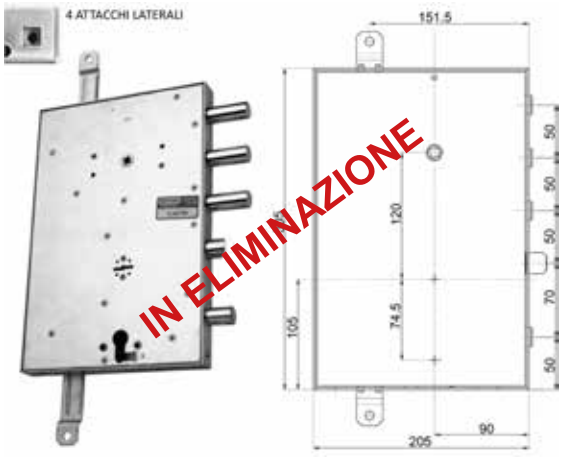

Articolo	Codice	Entrata	Mano
MO89R567GD24	00226851	90 mm	dx
MO89R567GS24	00306539	90 mm	sx

SERRATURA AD APPLICARE A DOPPIA MAPPA PER GARDESA

Serratura triplice a doppia mappa a tre pistoni interasse 37 mm più scrocco reversibile in basso con diametro di 20 mm e interasse 50,5 mm, azionato da chiave e da maniglia. Quadro maniglia interasse 85 mm. Dimensione scatola 162 X 206 mm. Fissaggio tramite N. 4 attacchi laterali. Pistoni con diametro di 18 mm e corsa di 40 mm. Corsa aste di 20 mm. In dotazione: due chiavi da 40 mm più una da 60 mm e un'ulteriore chiave di servizio da 40 mm tutte con testa Kaki; una mostrina esterna in ottone; una mostrina interna in ottone; canotto guida chiave da 40 mm.

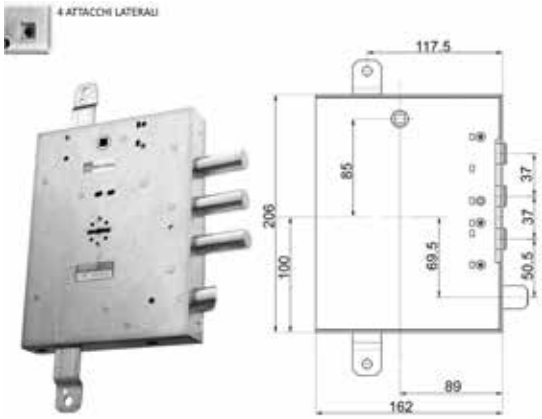

Articolo	Codice	Entrata	Mano
MO89R571GD17	00226875	89 mm	dx
MO89R571GS17	00282215	89 mm	sx

SERRATURA PLURISISTEMA PER GARDESA

Serratura triplice a doppia mappa più cilindro europeo in fondo, con tre pistoni interasse 37 mm. Scrocco reversibile in basso con diametro di 20 mm e interasse 50,5 mm comandato da chiave, maniglia e cilindro. Quadro maniglia interasse 85 mm. Ulteriore pistone in fondo con diametro di 18 mm e corsa di 22 mm e interasse 30,5 mm azionato da cilindro europeo che aziona anche lo scrocco. Dimensione scatola 162 X 254 mm. Fissaggio con N. 4 attacchi laterali. In dotazione: 2 chiavi a doppia mappa da 40 mm più una da 60 mm con testa kaki; una mostrina esterna e una interna. Fori fissaggio defender con diametro di 8,1 mm, con riduttore da 6 mm. SERRATURE INDIPENDENTI.

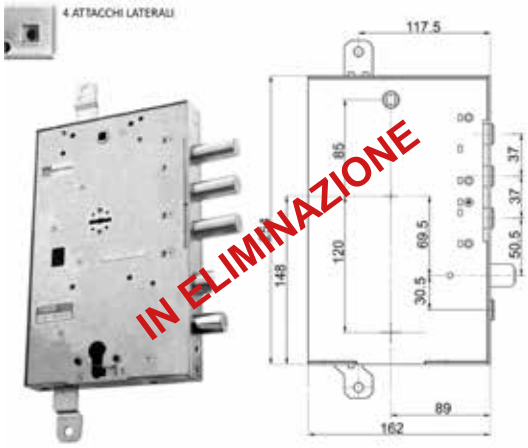

Articolo	Codice	Entrata	Mano
MO89R587GD18	00298810	89 mm	dx

Canese Dante
DAL 1959 PROFESSIONISTI NELLA DISTRIBUZIONE

SERRATURA PLURISISTEMA PER GARDESA

Serratura triplice a doppia mappa più cilindro europeo in fondo, con tre pistoni interasse 37 più scrocco reversibile in basso con diametro di 20 mm e interasse 50,5 mm comandato da chiave, maniglia e cilindro. Quadro maniglia interasse 85 mm. Ulteriore pistone in fondo con diametro di 18 mm, corsa di 22 mm e interasse 30,5 mm azionato da cilindro europeo che aziona anche lo scrocco. Dimensione scatola 162 X 254 mm. Pistoni con diametro di 18 mm e corsa di 40 mm. Corsa aste di 20 mm. Fissaggio con N. 4 perni. In dotazione 2 chiavi da 40 mm più una da 60 mm con testa kaki; una mostrina interna e una esterna. Fori fissaggio defender con diametro di 8,1 mm, con riduttore da 6 mm. SERRATURE INDIPENDENTI.

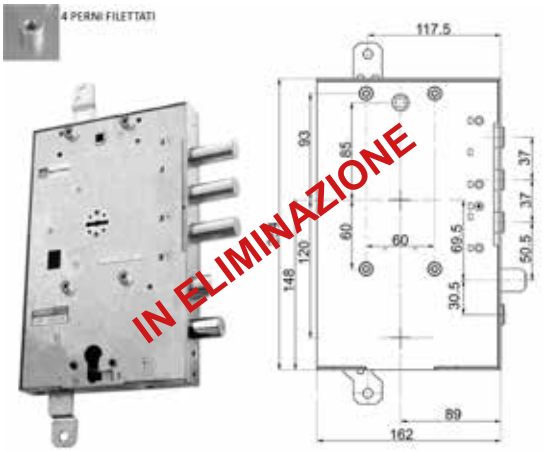

Articolo	Codice	Entrata	Mano
MO89R587GS10	00306645	89 mm	sx

SERRATURA AD APPLICARE A DOPPIA MAPPA PER GARDESA

Serratura triplice a doppia mappa a tre pistoni interasse 37 mm più scrocco reversibile in basso con diametro di 20 mm e interasse 50,5 mm azionato da chiave e maniglia. Con quadro maniglia interasse 85 mm. Dimensione scatola 162 X 206 mm. Fissaggio tramite N. 4 perni. Pistoni con diametro di 18 mm e corsa di 40 mm. Corsa aste 20 mm. In dotazione: 2 chiavi da 40 mm più una da 60 mm e una di servizio da 40 mm con testa kaki; una mostrina interna e una esterna entrambe in ottone.

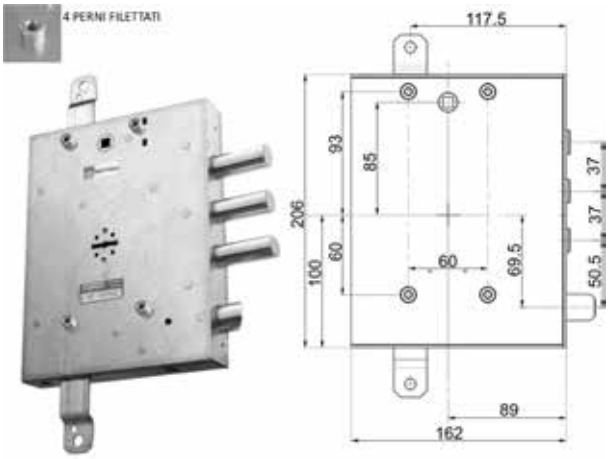

Articolo	Codice	Entrata	Mano
MO89R571GD9	00226882	89 mm	dx
MO89R571GS9	00285605	89 mm	dx

SERRATURA AD APPLICARE A DOPPIA MAPPA PER GARDESA

Serratura ad applicare triplice a doppia mappa a tre pistoni più scrocco in basso con diametro di 18 mm e interasse 25 mm, azionato dalla chiave e dalla maniglia. Mancanza del pistone in mezzo, con quadro maniglia laterale interasse 87 mm. Entrata maniglia: 150 mm. Dimensione scatola 182 X 169 mm. Pistoni con diametro di 18 mm e corsa di 40 mm. Corsa aste 17 mm. In dotazione: due chiavi da 40 mm, una da 60 mm e una di servizio da 40 mm con testa kaki; una mostrina interna e una esterna entrambe in ottone e una boccola guida chiave da 20 mm.

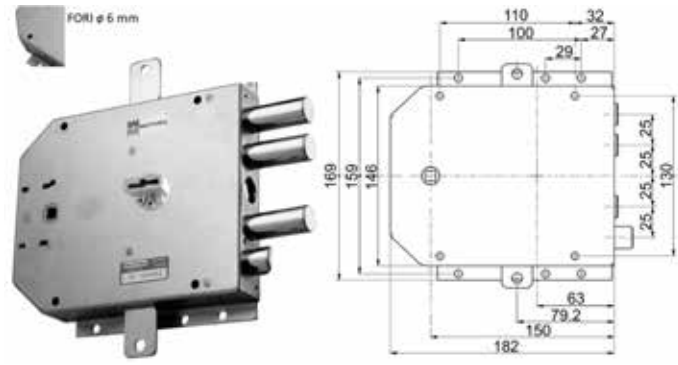

Articolo	Codice	Entrata	Mano
MO89555GARD	00296595	63 mm	dx
MO89555GARS	00296601	63 mm	sx

SERRATURA AD APPLICARE A DOPPIA MAPPA PER GARDESA

Serratura a doppia mappa tipo Serrablinda a doppia mappa a quattro pistoni interasse 50 mm. Scrocco in basso interasse 70 mm e diametro di 20 mm azionato da chiave e maniglia inferiore. Comando pistoni tramite maniglia e blocco con chiave, con quadro maniglia interasse 120 mm. Dimensione scatola 205 X 305 mm. Pistoni con diametro di 18 mm e corsa di 40 mm. Corsa aste di 40 mm. Fissaggio serratura tramite 4 perni. In dotazione: due chiavi da 40 mm, 1 da 60 mm e 1 di servizio da 40 mm a doppia mappa con testa nera metalizzata.

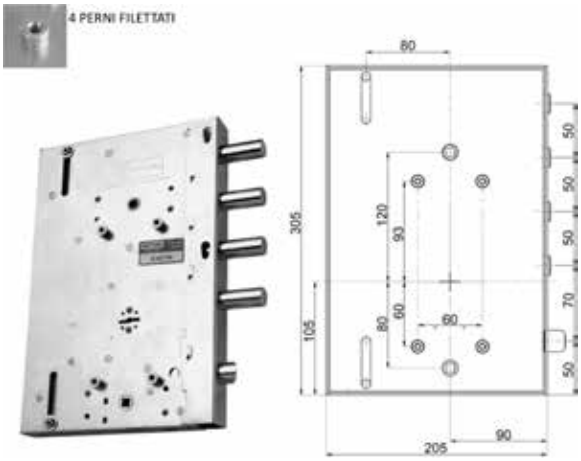

Articolo	Codice	Entrata	Mano
MO89561GS11	00306386	90 mm	sx

SERRATURA AD APPLICARE A DOPPIA MAPPA PER GARDESA

Serratura ad applicare triplice a doppia mappa tipo Serrablinda a quattro pistoni interasse 50 mm. Scrocco in basso con diametro di 20 mm e interasse 70 mm azionato da chiave e maniglia. Comando pistoni tramite maniglia e blocco con chiave, con quadro maniglia interasse 120 mm. Dimensione scatola 205 X 305 mm. Pistoni con diametro di 18 mm e corsa di 40 mm. Corsa aste 40 mm. Fissaggio serratura tramite 4 perni. In dotazione: due chiavi da 40 mm, 1 da 60 mm e 1 di servizio da 40 mm a doppia mappa con testa nero metalizzato.

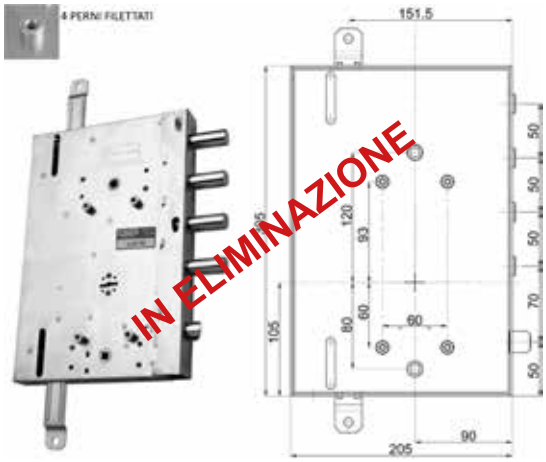

Articolo	Codice	Entrata	Mano
MO89561GD15	00295499	90 mm	dx
MO89561GS15	00306393	90 mm	sx

SERRATURA AD APPLICARE A DOPPIA MAPPA PER GARDESA

Serratura a doppia mappa tipo Serrablinda a quattro pistoni interasse 50 mm. Scrocco reversibile in basso con diametro di 20 mm e interasse 70 mm azionato da chiave e maniglia inferiore. Comando pistoni tramite maniglia e blocco con chiave, con quadro maniglia interasse 120 mm. Dimensione scatola 185 X 305 mm. Pistoni con diametro di 18 mm e corsa di 40 mm. Corsa aste di 40 mm. Fissaggio serratura tramite 3 boccole filettate. In dotazione: due chiavi da 40 mm, 1 da 60 mm e 1 di servizio da 40 mm a doppia mappa con testa nera metalizzata.

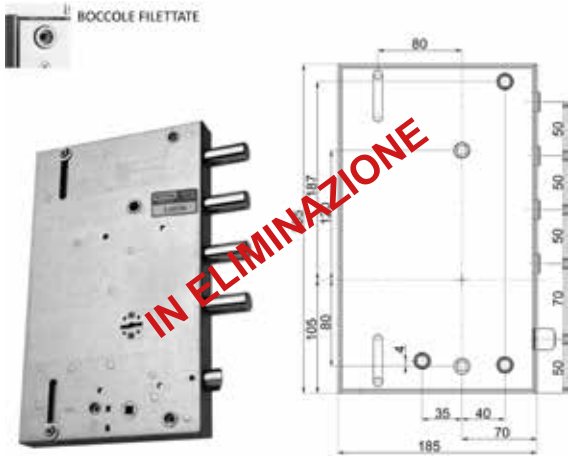

Articolo	Codice	Entrata	Mano
MO89561GD3	00226776	70 mm	dx
MO89561GS3	00226783	70 mm	sx

SERRATURA AD APPLICARE A DOPPIA MAPPA PER GARDESA

Serratura ad applicare triplice a doppia mappa tipo Serrablinda a quattro pistoni interasse 50 mm. Scrocco in basso con diametro di 20 mm e interasse 70 mm azionato da chiave e maniglia inferiore. Comando pistoni tramite maniglia e blocco con chiave, con quadro maniglia interasse 120 mm. Dimensione scatola 205 X 305 mm. Pistoni con diametro di 18 mm e corsa di 40 mm. Corsa aste di 40 mm. Fissaggio serratura tramite 4 attacchi laterali. In dotazione: due chiavi da 40 mm, 1 da 60 mm e 1 di servizio da 40 mm a doppia mappa con testa nera metalizzata.

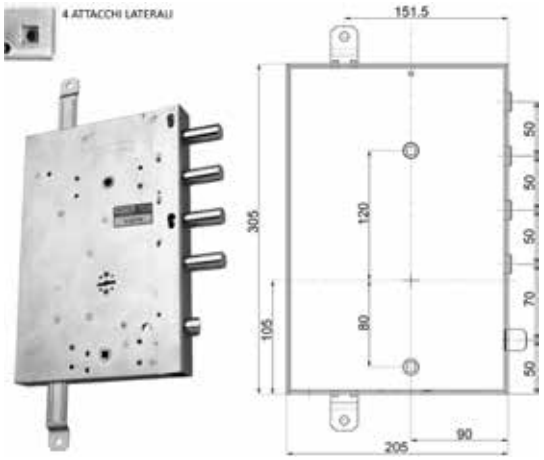

Articolo	Codice	Entrata	Mano
MO89561GS23	00306409	90 mm	sx

SERRATURA AD APPLICARE A DOPPIA MAPPA PER GARDESA

Serratura a doppia mappa tipo Serrablinda a quattro pistoni interasse 50 mm. Scrocco reversibile in basso con diametro di 20 mm e interasse 70 mm azionato da chiave e maniglia inferiore. Comando pistoni tramite maniglia e blocco con chiave, con quadro maniglia interasse 120 mm. Dimensione scatola 185 X 305 mm. Pistoni con diametro di 18 mm con corsa di 40 mm. Corsa aste 40 mm. Fissaggio serratura tramite 4 perni. in dotazione: due chiavi da 40 mm, 1 da 60 mm e 1 di servizio da 40 mm a doppia mppa con testa nera metalizzata.

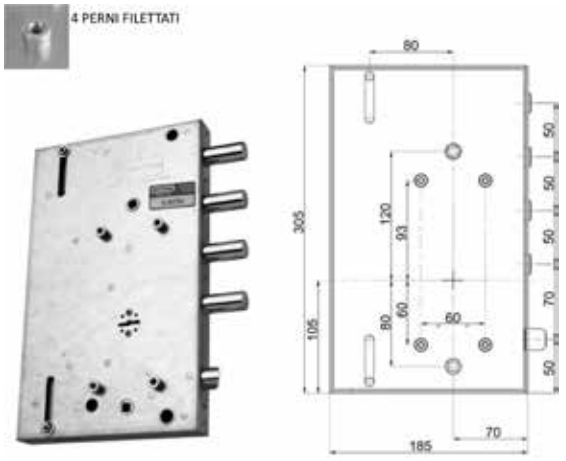

Articolo	Codice	Entrata	Mano
MO89561GD7	00226790	70 mm	dx
MO89561GS7	00305532	70 mm	sx

Canese Dante
DAL 1959 PROFESSIONISTI NELLA DISTRIBUZIONE

SERRATURA AD APPLICARE A DOPPIA MAPPA PER GARDESA

Serratura ad applicare triplice a doppia mappa a tre pistoni interasse 37 mm. Scrocco reversibile in basso con diametro di 20 mm e interasse di 50,5 mm azionato da chiave e maniglia. Con quadro maniglia interasse 85 mm. Scrocco e pistoni avanzati 6 mm. Dimensione scatola 136 X 206 mm. Pistoni con diametro di 18 mm e corsa di 40 mm. Corsa aste 20 mm. Fissaggio serratura tramite 4 boccole filettate. In dotazione: 2 chiavi da 40 mm, 1 da 60 mm e 1 di servizio da 40 mm a doppia mappa con testa kaki; 1 mostrina interna e 1 esterna entrambe in ottone.

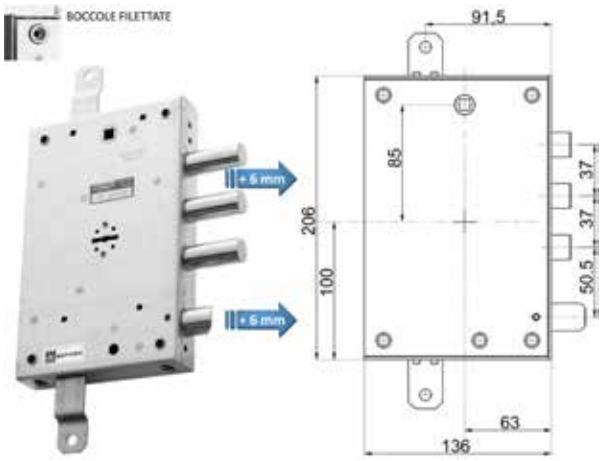

Articolo	Codice	Entrata	Mano
MO89571GD1	00226806	63 mm	dx
MO89571GS1 IN ELIMINAZIONE	00282987	63 mm	sx

SERRATURA AD APPLICARE A DOPPIA MAPPA PER GARDESA

Serratura ad applicare triplice a doppia mappa a tre pistoni interasse 37 mm. Scrocco reversibile in basso con diametro di 20 mm e interasse 50,5 mm azionato da chiave e maniglia. Con quadro maniglia interasse 85 mm. Scrocco e pistoni avanzati 6 mm. Dimensione scatola 136 X 206 mm. Pistoni con diametro di 18 mm e corsa di 40 mm. Corsa aste di 20 mm. Fissaggio serratura tramite 4 perni laterali. In dotazione: 2 chiavi da 40 mm, 1 da 60 mm e 1 di servizio da 40 mm a doppia mappa com testa kaki; 1 mostrina interna e 1 esterna entrambe in ottone.

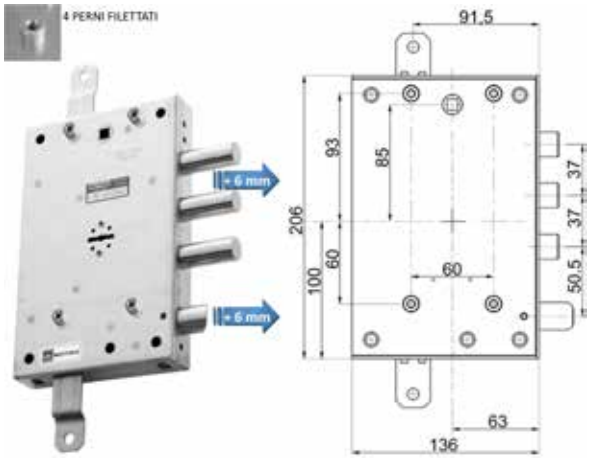

Articolo	Codice	Entrata	Mano
MO89571GD5	00226813	63 mm	dx
MO89571GS5	00306430	63 mm	sx

ALTRE SERRATURE PER GARDESA

Serratura triplice a doppio cilindro europeo tipo Serrablinda con tre pistoni più scrocco in basso con diametro di 20 mm e interasse 50 mm azionato da pomolo esterno ed interno. Ulteriore pistone in fondo con diametro di 18 mm, interasse di 70 mm e corsa di 22 mm azionato dal cilindro inferiore. Comando pistoni e scrocco a pomolo e blocco con cilindro superiore più cilindro inferiore di servizio. Fissaggio con 4 perni filettati, con doppio sistema anti-intrusione. Dimensioni scatola 185 X 305 mm. Fissaggio cilindro con vite di testa e attacco Mottura. Pistoni con diametro di 18 mm e corsa di 40 mm. Corsa aste di 40 mm. Fori fissaggio defender con diametro di 8,1 mm, con riduttore da 6 mm. SERRATURE INDIPENDENTI.

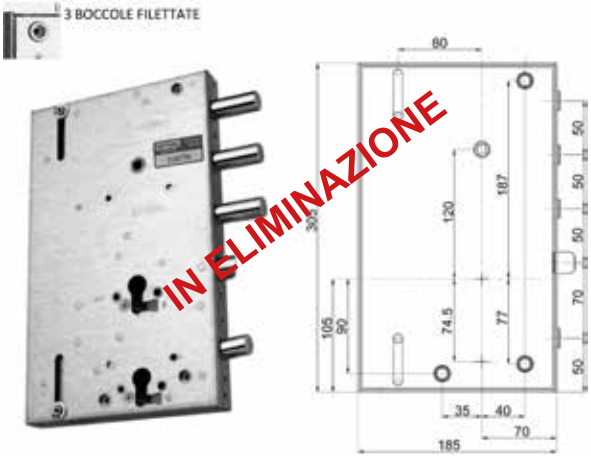

Articolo	Codice	Entrata	Mano
MO898567GD4Q	00343817	70 mm	dx
MO898567GS4Q	00343800	70 mm	sx

ALTRE SERRATURE PER GARDESA

Serratura triplice a doppio cilindro europeo tipo Serrablinda con tre pistoni più scrocco in basso con diametro di 20 mm azionato da pomolo interno ed esterno con interasse 50 mm. Ulteriore pistone in fondo con diametro di 18 mm e corsa di 22 mm con interasse 70 mm azionato da cilindro inferiore. Comando Pistoni e scrocco a pomolo e blocco con cilindro superiore più cilindro inferiore di servizio. Fissaggio con 4 perni filettati, con doppio sistema anti-intrusione. Dimensione scatola 185 X 305 mm. Pistoni con diametro di 18 mm e corsa di 40 mm. Corsa aste 40 mm. Fori fissaggio defender con diametro di 8,1 mm, con riduttore da 6 mm. SERRATURE INDIPENDENTI.

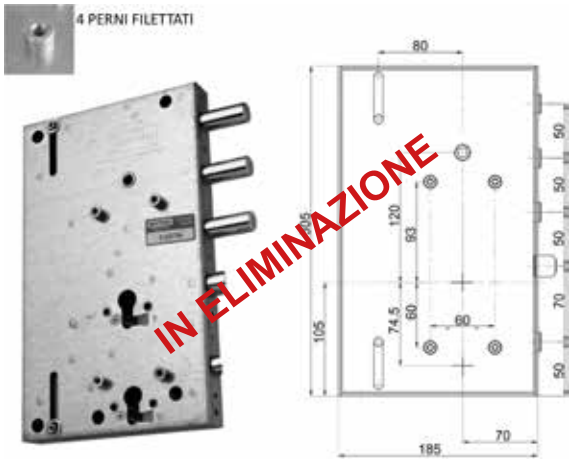

Articolo	Codice	Entrata	Mano
MO898567GS8Q	00343831	70 mm	sx

ALTRE SERRATURE PER GARDESA

Serratura triplice a doppio cilindro europeo tipo Serrablinda con tre pistoni più scrocco in basso con diametro di 20 mm e interasse 50 mm, azionato dal pomolo esterno ed interno. Ulteriore pistone in fondo con diametro di 18 mm, interasse 70 mm e corsa di 22 mm azionato dal cilindro inferiore. Comando Pistoni e scrocco a pomolo e blocco con cilindro superiore più cilindro inferiore di servizio. Fissaggio con 4 perni filettati, con doppio sistema anti-intrusione. Dimensione scatola 205 X 305 mm. Fissaggio cilindro tramite vite di testa e attacco Mottura. Pistoni con diametro di 18 mm e corsa di 40 mm. Corsa aste 40 mm. Fori fissaggio defender con diametro di 8,1 mm, con riduttore da 6 mm. SERRATURE INDIPENDENTI.

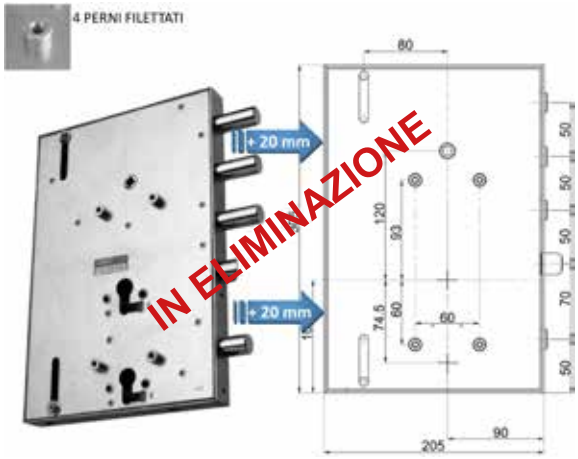

Articolo	Codice	Entrata	Mano
MO898R567GD12Q	00345279	90 mm	dx
MO898R567GS12Q	00343879	90 mm	sx

ALTRE SERRATURE PER GARDESA

Serratura triplice a doppio cilindro europeo tipo Serrablinda con tre pistoni più scrocco in basso con diametro di 20 mm e interasse 50 mm, azionato da pomolo interno ed esterno. Ulteriore pistone in fondo con diametro di 18 mm, corsa di 22 mm e interasse 70 mm, azionato dal cilindro. Comando pistoni e scrocco a pomolo e blocco con cilindro superiore più cilindro inferiore di servizio. Fissaggio con 4 attacchi laterali, con doppio sistema anti-intrusione. Dimensione scatola 205 X 305 mm. Fissaggio cilindro tramite vite di testa e attacco Mottura. Pistoni con diametro di 18 mm e corsa di 40 mm. Corsa aste 40 mm. Fori fissaggio defender con diametro di 8,1 mm, con riduttore da 6 mm. SERRATURE INDIPENDENTI.

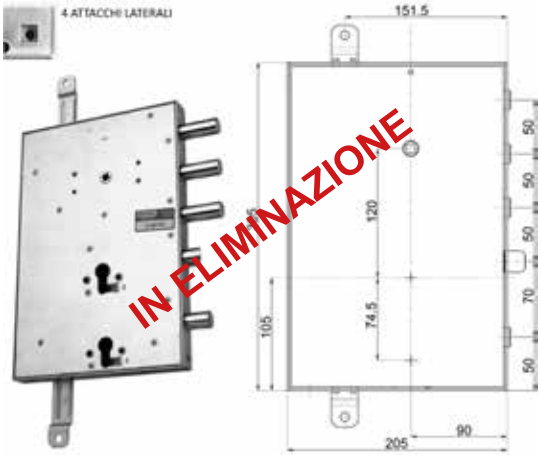

Articolo	Codice	Entrata	Mano
MO898R567GD24Q	00343619	90 mm	dx
MO898R567GS24Q	00343626	90 mm	sx

ALTRE SERRATURE PER GARDESA

Serratura triplice a doppio cilindro europeo tipo Serrablinda con tre pistoni più scrocco in basso con diametro di 20 mm, interasse 50 mm azionato da pomolo esterno ed interno. Ulteriore pistone in fondo con diametro di 18 mm, interasse di 70 mm e corsa di 22 mm azionato dal cilindro inferiore. Comando Pistoni e scrocco a pomolo e blocco con cilindro superiore più cilindro inferiore di servizio. Fissaggio con 4 perni filettati, con doppio sistema anti-intrusione. Dimensione scatola 205 X 305 mm. Fissaggio cilindro tramite vite di testa e attacco Mottura. Pistoni con diametro di 18 mm e corsa di 40 mm. Corsa aste 40 mm. Fori fissaggio defender con diametro di 8,1 mm, con riduttore da 6 mm. SERRATURE INDIPENDENTI.

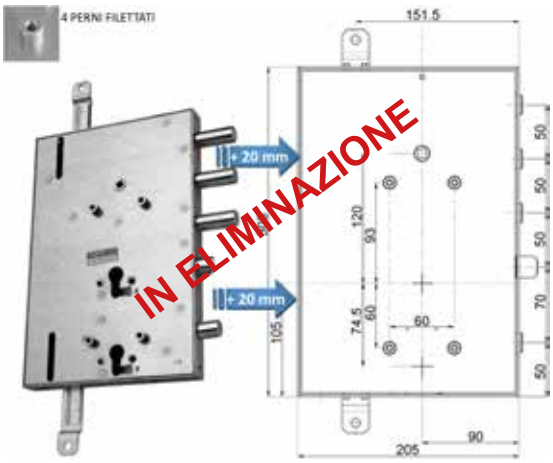

Articolo	Codice	Entrata	Mano
MO898R567GD16Q	00345286	90 mm	dx
MO898R567GS16Q	00343855	90 mm	sx

SERRATURA AD APPLICARE A CILINDRO PER GREG

Serratura ad applicare triplice a cilindro europeo con tre pistoni più scrocco in basso con diametro di 20 mm e interasse 37 mm, azionato da cilindro e maniglia. Pistoni avanzati 6 mm e scrocco avanzato 9 mm. Con quadro maniglia di 85 mm. Pistoni con diametro di 18 mm e corsa di 29 mm. Corsa aste 20 mm. Fissaggio cilindro con attacco Mottura. Con doppio sistema anti-intrusione. Fori fissaggio defender con diametro di 8,1 mm, con riduttore da 6 mm.

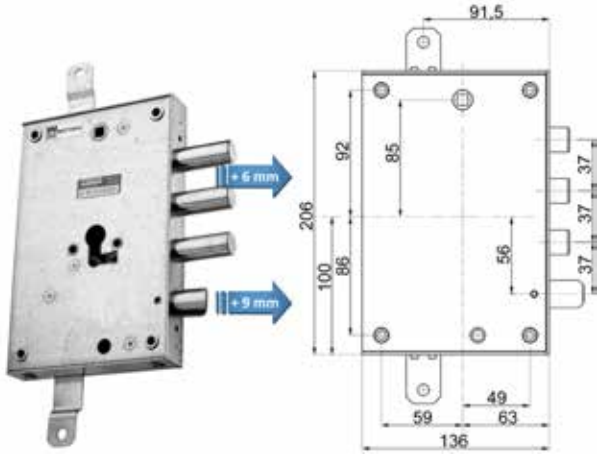

Articolo		Codice	Entrata	Mano
MO898571GD1Q	IN ELIMINAZIONE	00347969	63 mm	dx
MO898571GS1Q		00346368	63 mm	sx

Canese Dante
DAL 1959 PROFESSIONISTI NELLA DISTRIBUZIONE

SERRATURA PER MASTER

Serratura triplice a doppia mappa con nucleo Quick, a quattro pistoni più scrocco reversibile in alto con diametro di 19 mm e interasse di 28 mm, azionato da maniglia e chiave. Con quadro maniglia interasse 85 mm. Dimensioni scatola 137 X 203 mm. Pistoni con diametro di 18 mm e corsa di 36 mm. Corsa aste 20 mm. In dotazione: un nucleo ricifrabile Quick e 3 chiavi a doppia mappa da 50 mm con testa turchese.

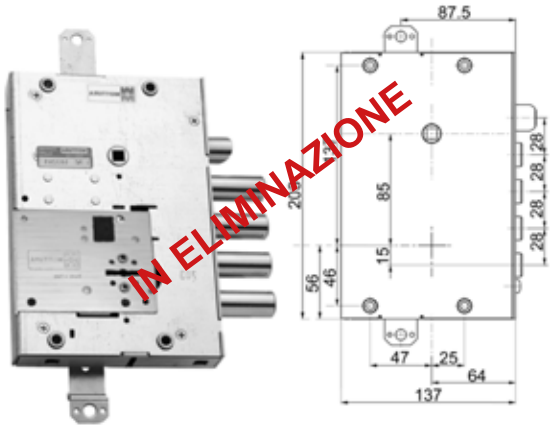

Articolo	Codice	Entrata	Mano
MO89K515MASS	00371605	64 mm	sx

SERRATURA AD INFILARE A DOPPIA MAPPA PER MEBA

Serratura ad applicare triplice a doppia mappa con quattro pistoni più scrocco reversibile in basso con diametro di 20 mm e interasse 28 mm, azionato da chiave e mangilia. Con quadro maniglia interasse 85 mm. Pistoni e scrocco avanzati di 10 mm. Pistoni con diametro di 18 mm e corsa di 40 mm. Corsa aste 20 mm. Dimensioni scatola 136 X 206 mm, frontale da 32 mm. In dotazione: 4 chiavi a doppia mappa da 40 mm con testa kaki e una di servizioì; ferrogliera da 206 x 30 x 2 mm.

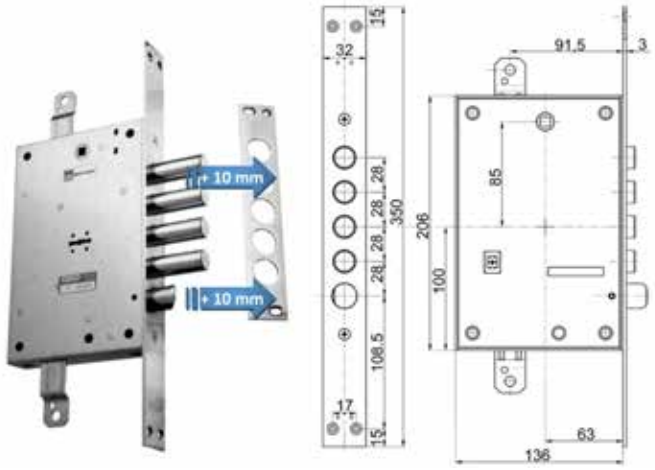

Articolo	Codice	Entrata	Mano
MO89771MEBD	00371612	63 mm	dx
MO89771MEBS IN ELIMINAZIONE	00342483	63 mm	sx

SERRATURA AD APPLICARE A CILINDRO PER MEGABLOCK

Serratura triplice ad applicare a cilindro europeo a quattro pistoni più scrocco reversibile in basso con diametro di 18 mm e interasse 28 mm; azionato da cilindro e maniglia. Con quadro maniglia interasse 65 mm. Dimensione scatola 130 X 160 mm. Fissaggio serratura tramite 4 boccole filettate. Con doppio sistema anti-intrusione. Pistoni con diametro di 18 mm e corsa di 29 mm. Corsa aste di 20 mm. Fissaggio cilindro speciale Mottura. Fori fissaggio defender con diametro di 8,1 mm, con riduttore da 6 mm.

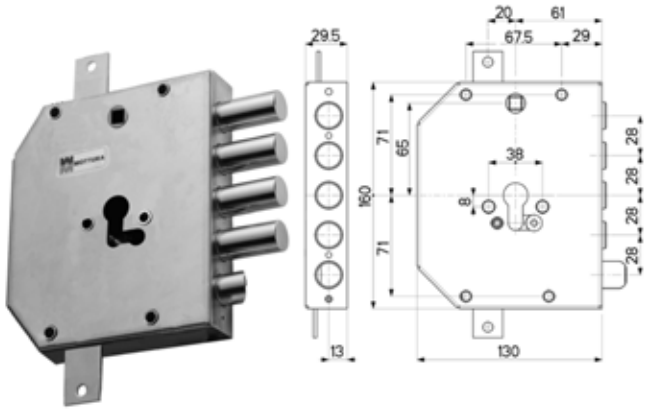

Articolo	Codice	Entrata	Mano
MO89M830D00Q	00352185	61 mm	dx
MO89M830S00Q	00352413	61 mm	sx

SERRATURA AD APPLICARE A CILINDRO PER OIKOS

Serratura ad applicare triplice a cilindro europeo con 4 pistoni più scrocco reversibile in basso con diametro di 20 mm e interasse 28 mm; azionato da cilindro e maniglia. Pistoni allungati 6 mm e scrocco allungato 3 mm. Con quadro maniglia interasse 85 mm. Pistoni con diametro di 18 mm e corsa di 29 mm. Corsa aste 20 mm. Fissaggio cilindro con attacco Mottura, fissaggio serratura tramite quattro attacchi laterali. Con doppio sistema anti-intrusione. Fori fissaggio defender con diametro di 8,1 mm, con riduttore da 6 mm.

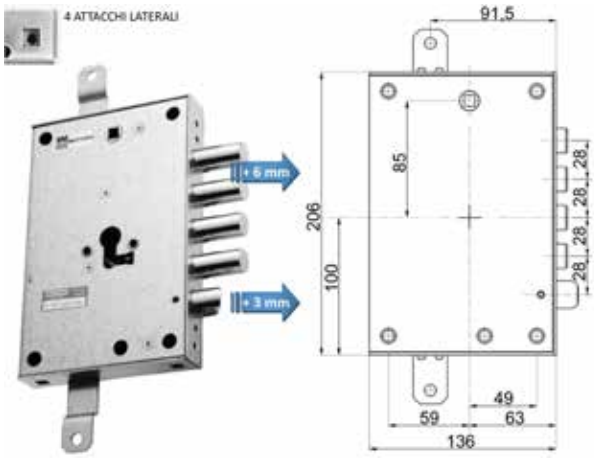

Articolo	Codice	Entrata	Mano
MO898571KODQ	00328401	63 mm	dx
MO898571KOSQ	00328418	63 mm	sx

SERRATURA A DOPPIO CILINDRO PER PAN

Serratura triplice a doppio cilindro europeo con 4 pistoni più scrocco in basso con diametro di 20 mm e interasse 28 mm; azionato da maniglia e da cilindro inferiore e superiore. Pistone in basso con diametro di 18 mm con corsa di 22 mm e interasse 44 mm; esso aziona il pistone inferiore e lo scrocco. Pistoni allungati 10 mm, con quadro maniglia interasse 85 mm. Pistoni con diametro di 18 mm e corsa di 29 mm. Corsa aste 20 mm. Fissaggio cilindro con attacco Mottura. Con doppio sistema anti-intrusione. Fori fissaggio defender con diametro di 8,1 mm, con riduttore da 6 mm. SERRATURE INDIPENDENTI.

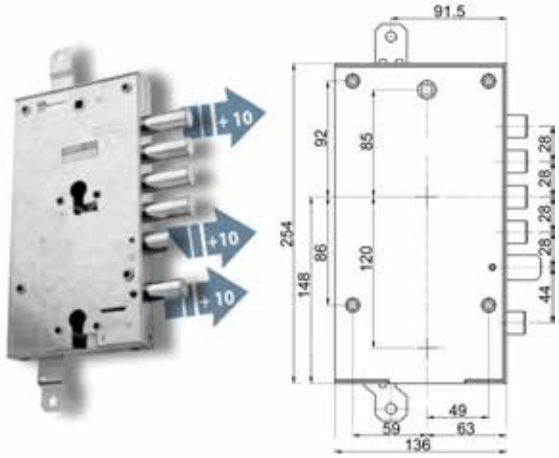

Articolo	Codice	Entrata	Mano
MO898589SPAQ	00371629	63 mm	sx

SERRATURA AD APPLICARE A DOPPIA MAPPA PER TORTEROLO&RE

Serratura ad applicare triplice a doppia mappa a tre pistoni più scrocco reversibile in basso con diametro di 20 mm e interasse 37 mm; azionato da chiave e mangilia. Con quadro maniglia interasse 85 mm. Dimensione scatola 136 X 206 mm. Pistoni con diametro di 18 mm e corsa di 40 mm. Sbalzo asta superiore 24 mm. Corsa aste 20 mm. in dotazione: tre chiavi a doppia mappa da 40 mm con testa kaki.

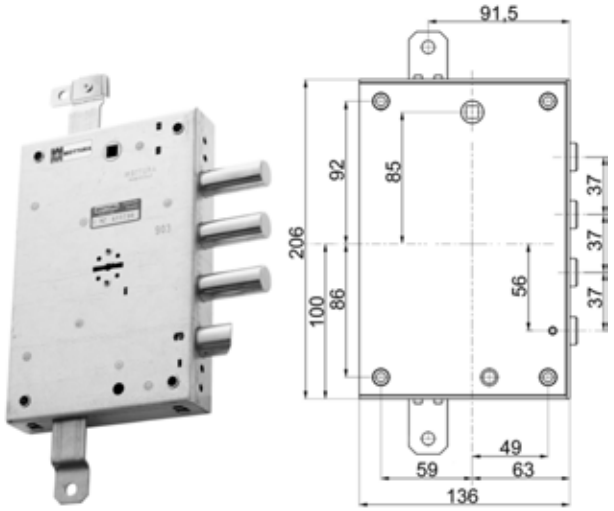

Articolo	Codice	Entrata	Mano
MO89571TORD	00314084	63 mm	dx
MO89571TORS	00314091	63 mm	sx

SERRATURA AD APPLICARE A CILINDRO PER TORTEROLO&RE

Serratura ad applicare triplice a cilindro europeo con tre pistoni più scrocco reversibile con diametro di 20 mm e interasse 37 mm; azionato da cilindro e maniglia. Con quadro maniglia interasse 85 mm. Pistoni con diametro di 18 mm e corsa di 29 mm. Sbalzo asta superiore 24 mm. Corsa aste 20 mm. Fissaggio cilindro tipo Mottura. Con doppio sistema anti-intrusione. Fori fissaggio defender con diametro di 8,1 mm, con riduttore da 6 mm.

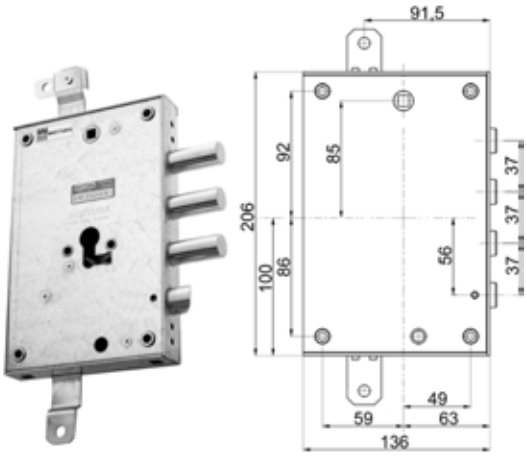

Articolo	Codice	Entrata	Mano
MO898571TODQ	00314107	63 mm	dx
MO898571TOSQ	00314114	63 mm	sx

SERRATURA AD APPLICARE A CILINDRO PER VIGHI

Serratura ad applicare triplice a cilindro europeo ad ingranaggi con 3 pistoni con diametro di 18 mm e interasse 28 mm. Scrocco reversibile in alto con diametro di 19 mm, azionato da maniglia e cilindro. Con quadro maniglia interasse 85 mm. Corsa pistoni 29 mm. Corsa aste 20 mm. Con leve di rinforzo sui pistoni. Fissaggio cilindro "speciale".

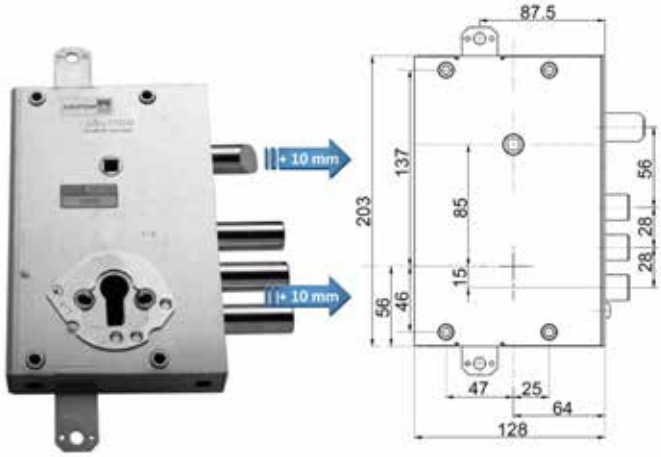

Articolo	Codice	Entrata	Mano
MO894515VIDQ	00323369	64 mm	dx
MO894515VISQ	00323376	64 mm	sx

Canese Dante
DAL 1959 PROFESSIONISTI NELLA DISTRIBUZIONE

SERRATURA DA INFILARE A CILINDRO PER VIGHI

Serratura triplice con solo scrocco rettangolare reversibile azionato da cilindro e maniglia per cilindro. Con trappola. Movimento ad ingranaggi. Corsa aste 30 mm. Fissaggio cilindro "Speciale". Dimensioni scatola 138 x 209 mm.

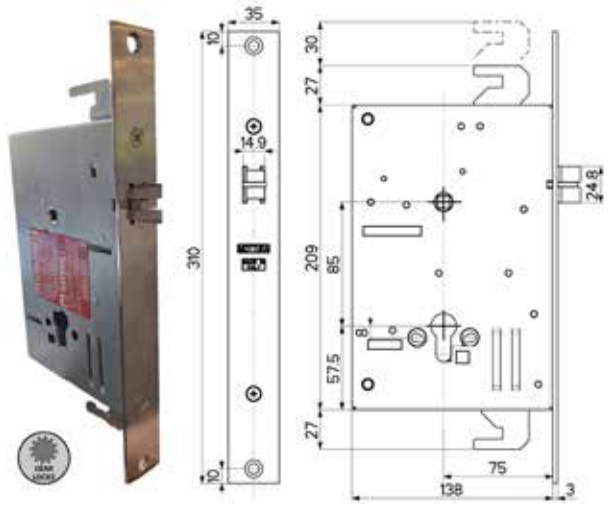

Articolo	Codice	Entrata
MO892V613W0Q	00427135	75 mm

ALTRE SERRATURE VARIE

Serratura ad applicare triplice con predisposizione per pompa/cilindro. Con quattro pistoni più scrocco reversibile in basso con diametro di 20 mm e interasse 28 mm, azionato da chiave a pompa e maniglia. Per cilindro Fichet oppure cilindro a pompa. Dimensione scatola 136 X 206 mm. Pistoni con diametro di 18 mm e corsa di 40 mm. Corsa aste di 20 mm.

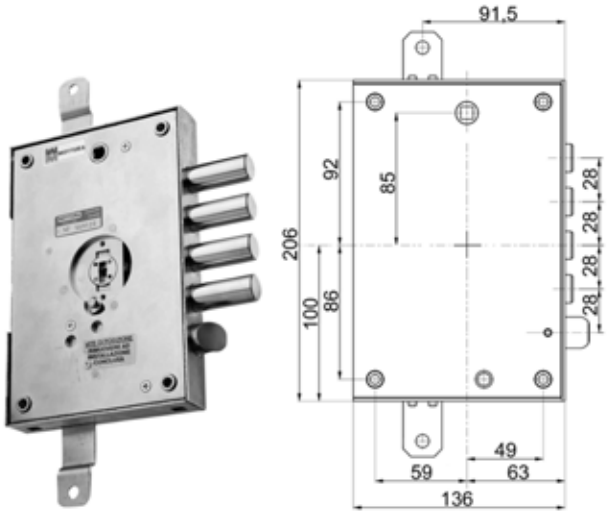

Articolo	Codice	Entrata	Mano
MO89671D2800	00323321	63 mm	dx
MO89671S2800 IN ELIMINAZIONE	00323338	63 mm	sx

SERRATURA AD APPLICARE A CILINDRO VARIE

Serratura ad applicare triplice a cilindro europeo ad ingranaggi a 4 pistoni interasse 26 mm accoppiati ad una distanza di 42 mm. Scrocco reversibile in basso con diametro di 18 mm e interasse 70 azionato da cilindro e quadro maniglia con interasse 80 mm. Dimensione scatola 140 X 305 mm. Con doppio sistema anti-intrusione. Pistoni con diametro di 18 mm e corsa di 29 mm. Corsa aste 20 mm. SERRATURE DIPENDENTI.

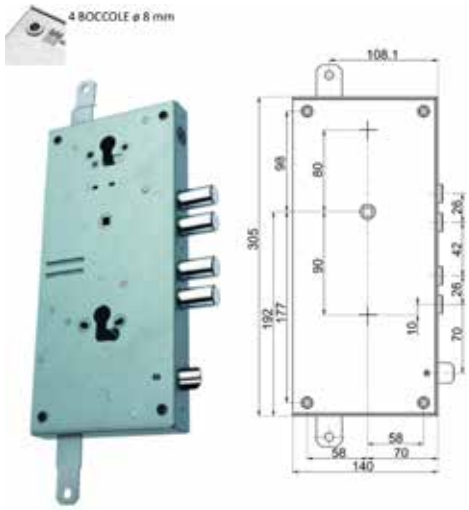

Articolo	Codice	Entrata	Mano
MO898T171W0Q	00333801	70 mm	ambi

SERRATURA AD APPLICARE A CILINDRO VARIE

Serratura ad applicare triplice a doppio cilindro europeo ad ingranaggi con 4 pistoni interasse 26 mm accoppiati ad una distanza di 42 mm. Scrocco reversibile con diametro di 18 mm in basso interasse 70 azionato da cilindro e quadro maniglia interasse 80 mm. Serratura superiore con pistone da 16 mm di diametro e corsa di 21 mm; regolabile con funzione fermonotte e blocco serratura inferiore. Pistoni con diametro di 18 mm e corsa di 29 mm. Corsa aste di 20 mm. Dimensione scatola 140 X 305 mm. Con doppio sistema anti-intrusione. Fissaggio cilindro "speciale". SERRATURE DIPENDENTI.

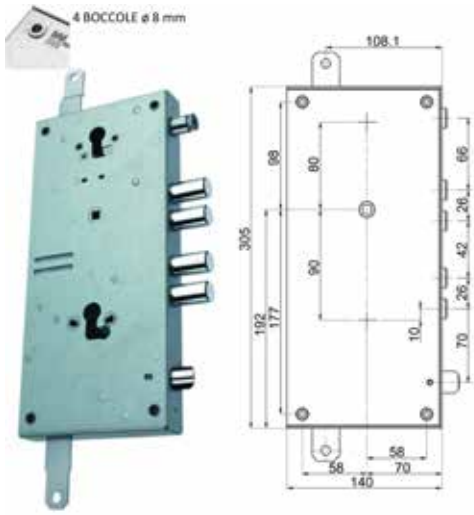

Articolo	Codice	Entrata	Mano
MO898T197W0Q	00333818	70 mm	ambi

SERRATURA DA INFILARE A CILINDRO VARIE

Serratura triplice ad infilare a cilindro europeo con 4 pistoni più scrocco reversibile in mezzo con diametro di 19 mm e interasse 28 mm, azionato da cilindro e maniglia. Con quadro maniglia in basso interasse 71,8 mm. Pistoni con diametro di 19 mm e corsa di 29 mm. Corsa aste 14 mm. In doatazione: mostrina. Fissaggio cilindro con vite di testa. Dimensione scatola 132 X 165 mm. Con bocco anti-effrazione. SERRATURE DIPENDENTI.

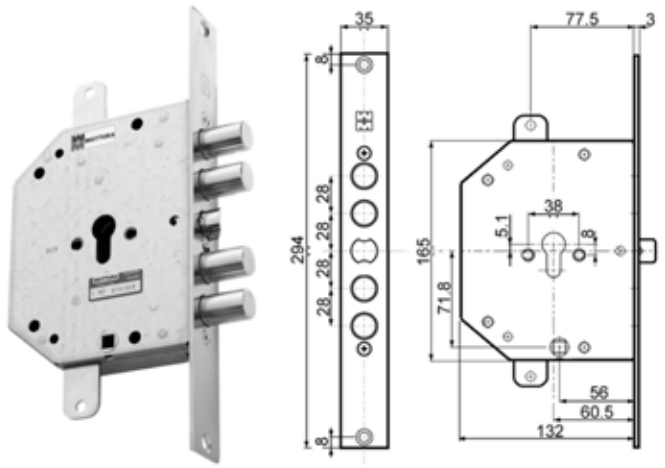

Articolo	Codice	Entrata	Mano
MO89C851D00TM	00371636	60,5 mm	dx
MO89C851S00TM	00346863	60,5 mm	sx

SERRATURA AD APPLICARE A CILINDRO VARIE

Serratura triplice ad applicare a cilindro europeo a quattro pistoni più scrocco reversibile in mezzo con diametro di 18 mm e interasse di 25 mm. Con quadro maniglia. Dimensione scatola 137 X 157 mm. Con blocco anti-effrazione. Fissaggio cilindro speciale Mottura. Pistoni con diametro di 18 mm e corsa di 29 mm. Corsa aste 20 mm. Fori fissaggio defender con diametro di 8,1 mm, con riduttore da 6 mm.

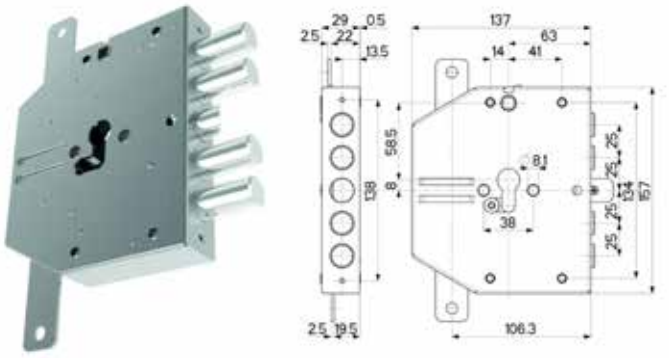

Articolo	Codice	Entrata	Mano
MO898300D00T	00355575	63 mm	dx
MO898300S00T	00355582	63 mm	sx

SERRATURA AD APPLICARE A CILINDRO VARIE

Serratura ad applicare triplice a cilindro europeo con 4 pistoni più scrocco in basso con diametro di 20 mm e interasse 25 mm, azionato da cilindro e quadro maniglia. Con quadro maniglia interasse 85 mm. Pistoni con diametro di 18 mm e corsa di 29 mm. Corsa aste 20 mm. Fissaggio cilindro con attacco Mottura. Con doppio sistema anti-intrusione. Fori fissaggio defender con diametro di 8,1 mm, con riduttore da 6 mm.

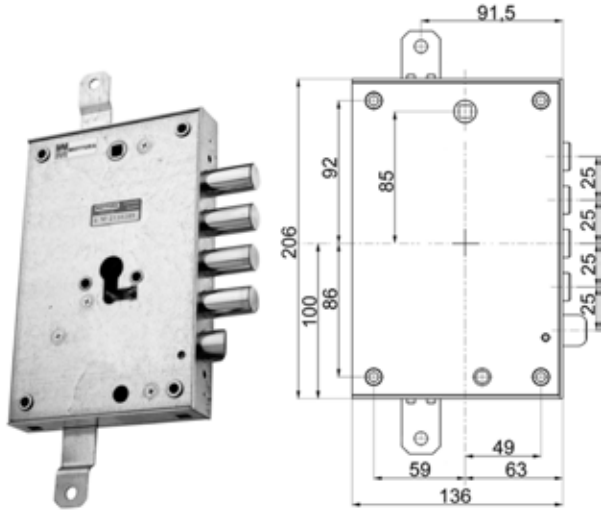

Articolo	Codice	Entrata	Mano
MO898571D25Q	00323659	63 mm	dx
MO898571S25Q	00323352	63 mm	sx

SERRATURA DA APPLICARE A CILINDRO VARIE

Serratura triplice a cilindro europeo. Ad ingranaggi con scrocco reversibile. Pistoni con diametro di 18 mm e corsa di 29 mm. Corsa aste di 20 mm. Versione ambidestra. Fissaggio cilindro "Speciale". Dimensioni scatola di 122 x 177 mm.

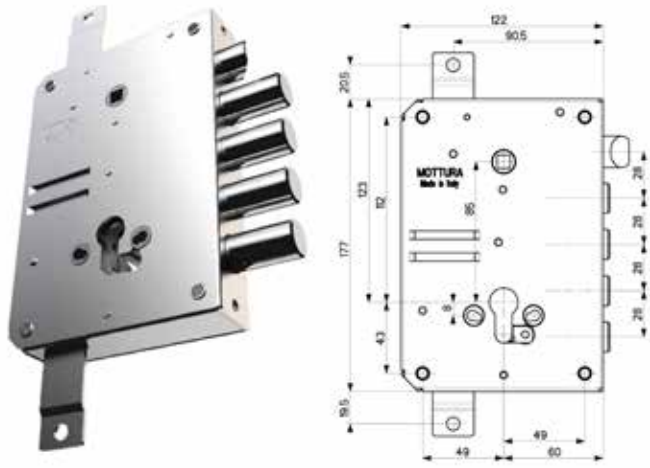

Articolo	Codice	Entrata	Mano
MO89B515W800	00408134	60 mm	Ambi

Canese Dante
DAL 1959 PROFESSIONISTI NELLA DISTRIBUZIONE

SERRATURA AD APPLICARE A CILINDRO VARIE

Serratura ad applicare triplice a cilindro europeo ad ingranaggi con quattro pistoni più scrocco reversibile in basso con diametro di 20 mm e interasse 28 mm, azionato da cilindro e maniglia. Con quadro maniglia 85 mm. Pistoni con diametro di 18 mm e corsa di 29 mm. Corsa aste 20 mm. Fissaggio cilindro "speciale". Con doppio sistema anti-intrusione.

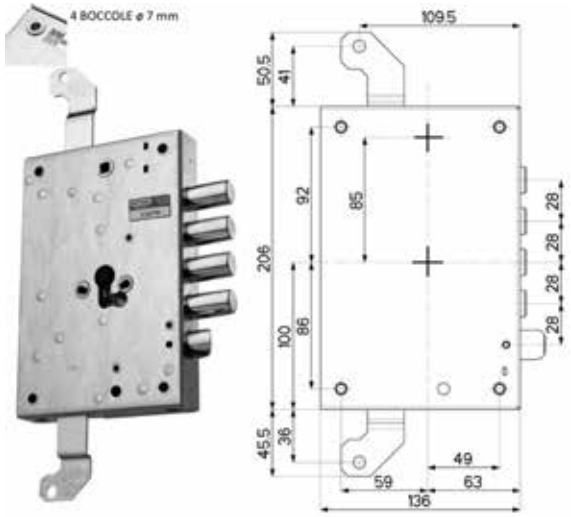

Articolo	Codice	Entrata	Mano
MO89B571D80Q	00343886	63 mm	dx
MO89B571S80Q	00343893	63 mm	sx

SERRATURA DA INFILARE A CILINDRO VARIE

Serratura triplice ad infilare con scrocco reversibile azionato dal cilindro e dal quadro maniglia. Pistone da 50 x 10 mm con corsa di 29 mm. Corsa aste di 20 mm. La serratura è corredata di ferrogliera nichelata da 240 x 25 x 3 mm. Fissaggio cilindro con vite di testa.

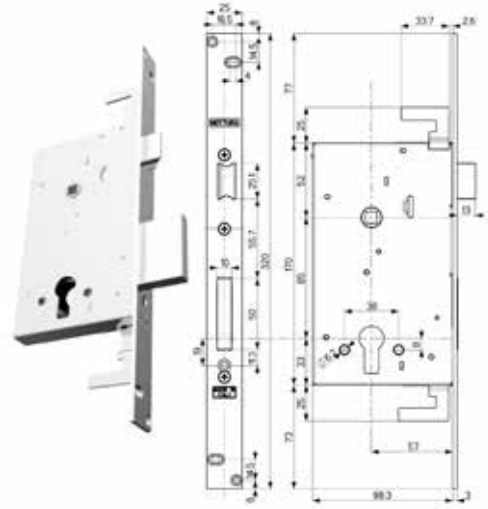

Articolo	Codice	Entrata	Mano
MO89B850W000	00398091	57 mm	Ambi

SERRATURA DA INFILARE A CILINDRO VARIE

Serratura triplice ad infilare con scrocco reversibile azionato dal cilindro e dal quadro maniglia. Pistone da 50 x 10 mm con corsa di 29 mm. Corsa aste di 20 mm. La serratura è corredata di ferrogliera nichelata da 240 x 25 x 3 mm. Fissaggio cilindro con vite di testa.

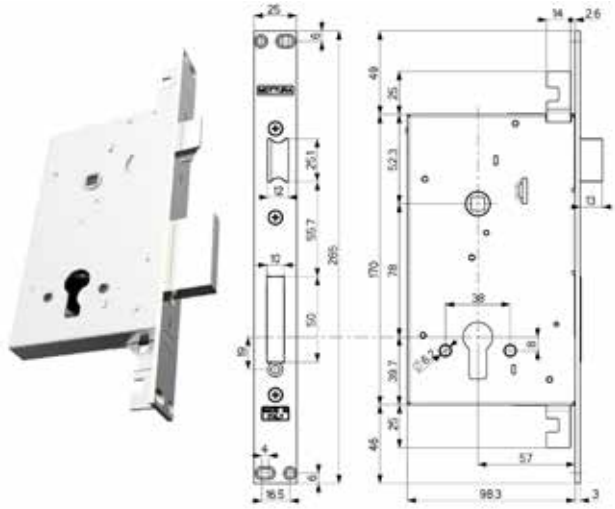

Articolo	Codice	Entrata	Mano
MO89B851W000	00398107	57 mm	Ambi

SERRATURA DA APPLICARE A CILINDRO VARIE 89B

Serratura triplice senza scrocco per cilindro europeo. Movimento ad ingranaggi. Pistoni con diametro di 18 mm e corsa di 29 mm. Corsa aste 20 mm. Fissaggio cilindro "Speciale". Dimensione scatola 122 x 177 mm.

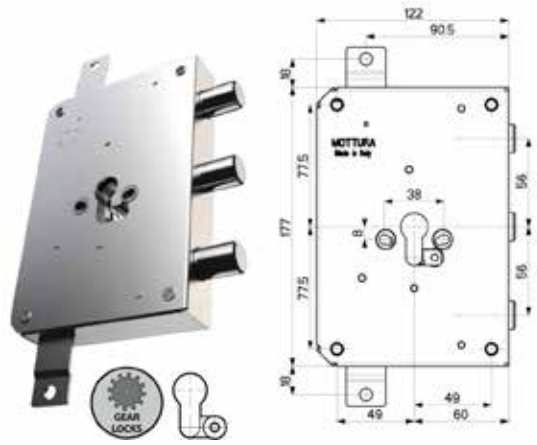

Articolo	Codice	Entrata	Mano
MO89B953W560	00408639	60 mm	Ambi

SERRATURA DA APPLICARE A DOPPIO CILINDRO SERIE 898T

Serratura triplice con scrocco per DOPPIO cilindro. Movimento ad INGRANAGGI. Fissaggio serratura tramite n°4 BOCCOLE. DOPPIO sistema anti-intrusione (Q) interno/esterno. Serratura inferiore con scrocco reversibile con diametro di 18 mm azionato da cilindro e maniglia. Pistoni con diametro di 18 mm e corsa 29 mm. Corsa aste di 20 mm. Serratura superiore con pistone dal diametro di 16 mm e corsa di 21 mm, regolabile con funzione fermo notte. Fissaggio cilindro "speciale" Serrature indipendenti, serratura superiore con fermo-notte. Dimensioni 140 x 305 mm. Interasse 26 mm.

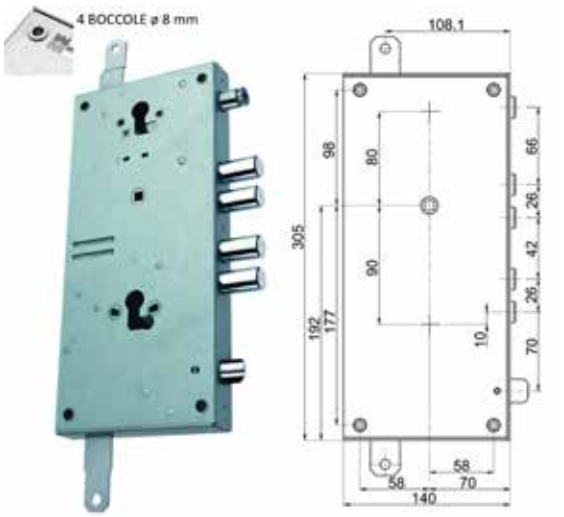

Articolo	Codice	Entrata	Mano
MO898T187W0Q	00418010	70 mm	Ambi

SERRATURA AD APPLICARE A CILINDRO VARIE

Serratura ad applicare triplice a cilindro europeo con 5 pistoni senza scrocco con interasse 28 mm. Pistoni con diametro di 19 mm e corsa di 29 mm. Corsa aste 14 mm. Fissaggio cilindro con vite in testa. Con blocco anti-effrazione. Mostrina inclusa.

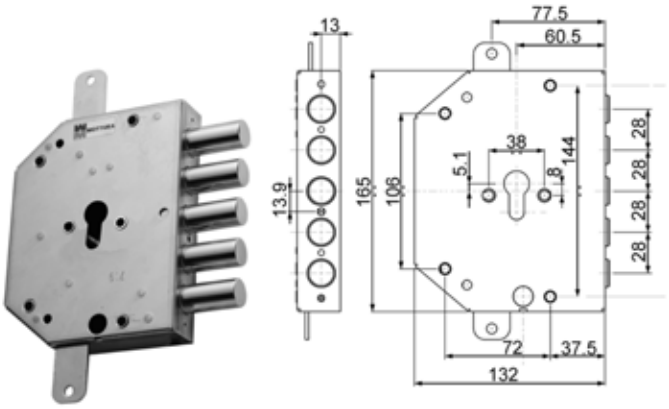

Articolo	Codice	Entrata	Mano
MO89C853D00TM	00335089	60,5 mm	dx
MO89C853S00TM IN ELIMINAZIONE	00335096	60,5 mm	sx

SERRATURA AD APPLICARE A CILINDRO VARIE

Serratura ad applicare triplice a cilindro europeo con 4 pistoni più scrocco reversibile in mezzo con diametro di 19 mm e interasse 28 mm, azionato da cilindro e maniglia. Quadro maniglia in basso con interasse di 56 mm ed entrata di 56 mm. Pistoni con diametro di 19 mm e corsa di 29 mm. corsa aste 14 mm. Fissaggio cilindro con vite in testa. Mostrina inclusa.

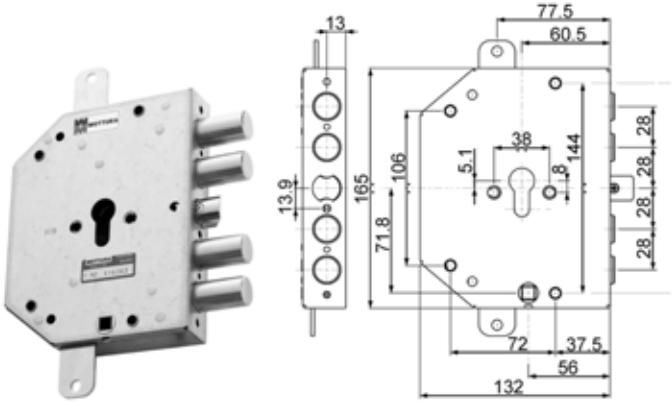

Articolo	Codice	Entrata	Mano	Descrizione
MO89C855D000M	00305488	60,5 mm	dx	Senza blocco
MO89C855S000M	00371643	60,5 mm	sx	Senza blocco
MO89C855D00TM	00346276	60,5 mm	dx	Con blocco

SERRATURA AD APPLICARE A CILINDRO VARIE

Serratura ad applicare triplice a cilindro europeo con 2 pistoni più scrocco reversibile in mezzo con diametro di 19 mm e interasse di 56 mm, azionato da cilindro e maniglia. Con quadro maniglia in basso interasse 56 mm ed entrata di 56 mm. Pistoni con diametro di 19 mm e corsa di 29 mm. Corsa aste 14 mm. Fissaggio cilindro con vite in testa. Con blocco anti-effrazione. Mostrina inclusa.

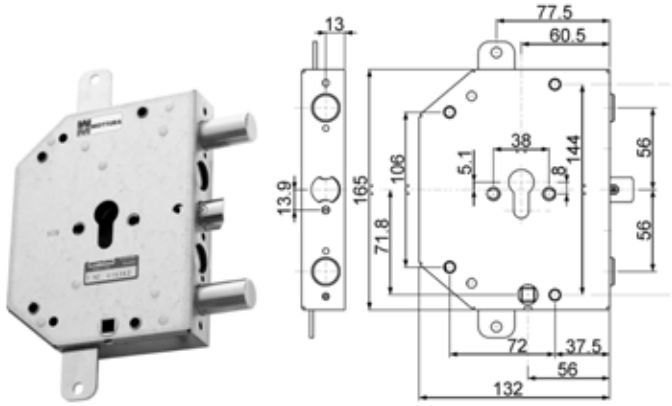

Articolo	Codice	Entrata	Mano	Descrizione
MO89C855D560M IN E	00371650	60,5 mm	dx	Senza blocco
MO89C855S560M IN E	00371667	60,5 mm	sx	Senza blocco
MO89C855D56TM IN E	00346290	60,5 mm	dx	Con blocco
MO89C855S56TM	00346306	60,5 mm	sx	Con blocco

Canese Dante
DAL 1959 PROFESSIONISTI NELLA DISTRIBUZIONE

SERRATURA AD APPLICARE A CILINDRO VARIE 89C

Serratura triplice senza scrocco per cilindro. Versione con bloccaggio anti-effrazione. Pistoni dal diametro di 19 mm con corsa di 29 mm. Corsa aste di 14 mm. Fissaggio cilindro con vite in testa. Dimensione scatola 132 x 165 mm. Interasse 56 mm. Mostrina inclusa.

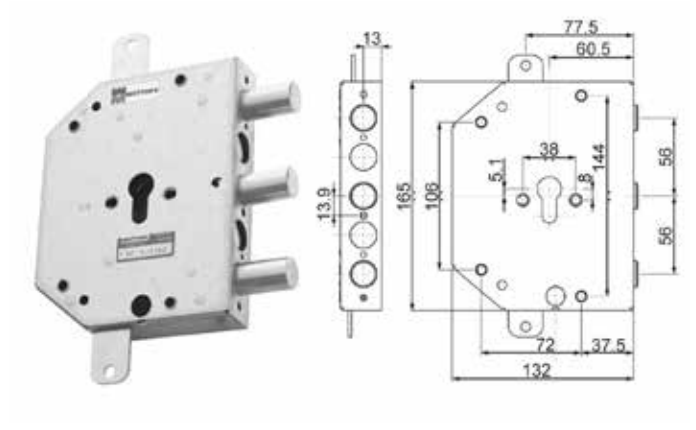

Articolo	Codice	Entrata	Mano
MO89C853S56TM	00414968	60,5 mm	Sx

SERRATURA AD APPLICARE A CILINDRO VARIE

Serratura triplice ad applicare a cilindro europeo a quattro pistoni interasse 22 mm e scrocco in mezzo con diametro di 18 mm e interasse 32 mm, azionato da cilindro e maniglia. Con quadro maniglia interasse 60 mm. Dimensione scatola 143 X 150 mm. Con sistema a doppio bloccaggio anti-effrazione. Pistoni con diametro di 18 mm e corsa di 29 mm. Corsa aste di 14 mm. Fori fissaggio defender con diametro di 8,1 mm, con riduttore da 6 mm. Sbalzi premontati con distanaiatori. Fissaggio cilindro "speciale".

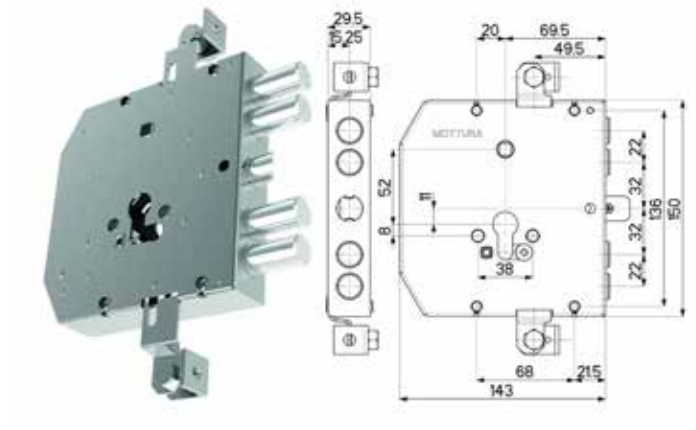

Articolo	Codice	Entrata	Mano
MO89E305W22T	00348737	69,5 mm	ambi.

SERRATURA AD APPLICARE A CILINDRO VARIE

Serratura triplice ad applicare a cilindro europeo a due pistoni più scrocco reversibile in mezzo con diametro di 18 mm e interasse 54 mm, azionato da cilindro e maniglia. Con quadro maniglia interasse 60 mm. Dimensione scatola 143 X 150 mm. Con sistema a doppio bloccaggio anti-effrazione. Pistoni con diametro di 18 mm e corsa di 29 mm. Corsa aste di 14 mm. Fori fissaggio defender con diametro di 8,1 mm, con riduttore da 6 mm. Sbalzi premontati con distanaiatori. Fissaggio cilindro "speciale".

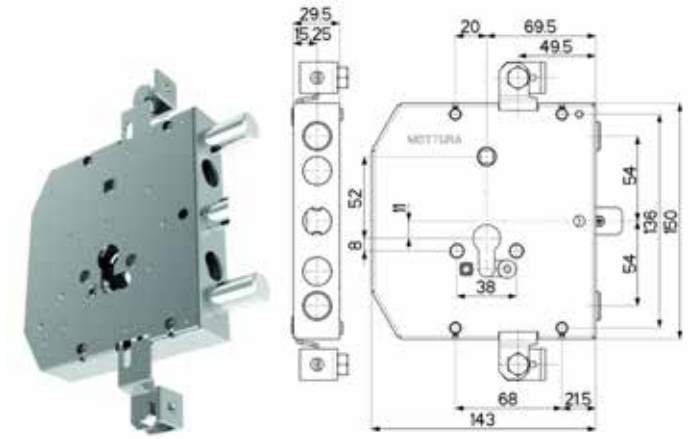

Articolo	Codice	Entrata	Mano
MO89E306W54T	00348744	69,5 mm	ambi.

SERRATURA AD APPLICARE A CILINDRO VARIE

Serratura triplice ad applicare a cilindro europeo a tre pistoni senza scrocco interasse 54 mm. Con quadro maniglia interasse 60 mm. Dimensione scatola 143 X 150 mm. Con sistema a doppio bloccaggio anti-effrazione. Pistoni con diametro di 18 mm e corsa di 29 mm. Corsa aste 14 mm. Fori fissaggio defender con diametro di 8,1 mm, con riduttore da 6 mm. Sbalzi premontati con distanaiatori. Fissaggio cilindro "speciale".

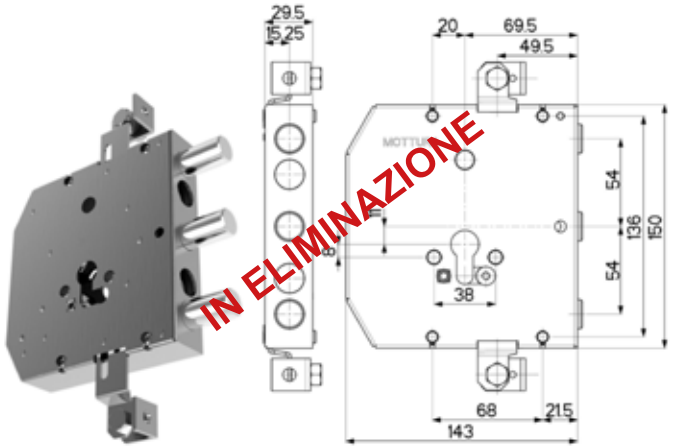

Articolo	Codice	Entrata	Mano
MO89E307W54T	00348751	69,5 mm	ambi.

SERRATURA AD APPLICARE A CILINDRO VARIE

Serratura triplice ad applicare a cilindro europeo a quattro pistoni interasse 22 mm e scrocco reversibile in mezzo con diametro di 18 mm e interasse 32 mm, azionato da cilindro e maniglia. Con quadro maniglia interasse 60 mm. Dimensione scatola 143 X 150 mm. Con sistema a doppio bloccaggio anti-effrazione. Entrata maniglia di 72,5 mm. Pistoni con diametro di 18 mm e corsa di 29 mm. Corsa aste 14 mm. Fori fissaggio defender con diametro di 8,1 mm, con riduttore da 6 mm. Fissaggio cilindro "speciale".

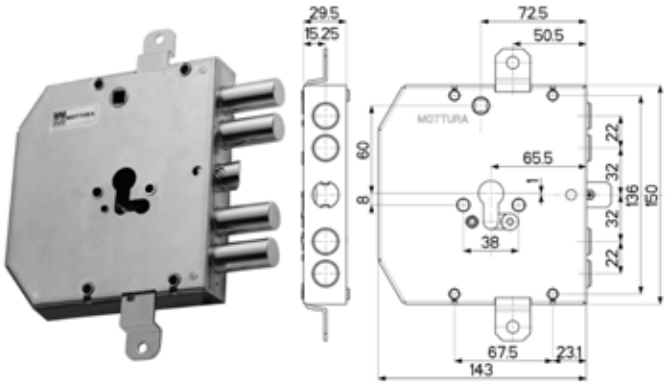

Articolo	Codice	Entrata	Mano
MO89E310W22T	00346214	65,5 mm	ambi.

SERRATURA AD APPLICARE A CILINDRO VARIE

Serratura triplice ad applicare a cilindro europeo a quattro pistoni più scrocco in mezzo con diametro di 18 mm e interasse 27 mm, azionato da cilindro e maniglia. Con quadro maniglia interasse 60 mm. Entrata maniglia di 72,5 mm. Dimensione scatola 143 X 150 mm. Con sistema a doppio bloccaggio anti-effrazione. Pistoni con diametro 18 mm e corsa di 29 mm. Corsa aste di 14 mm. Fori fissaggio defender con diametro di 8,1 mm, con riduttore da 6 mm. Fissaggio cilindro "speciale".

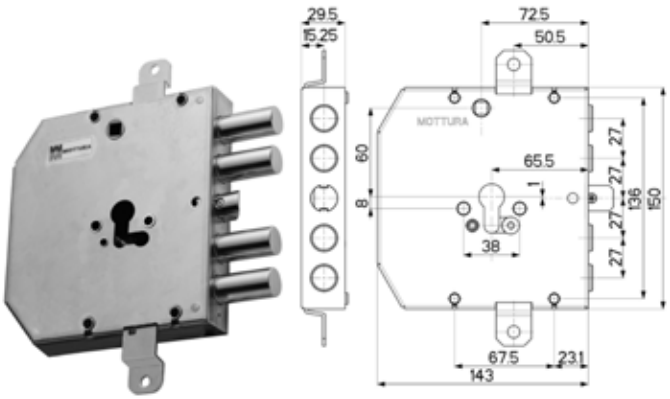

Articolo	Codice	Entrata	Mano
MO89E310W27T	00346221	65,5 mm	ambi.

ACCESSORI PER SERIE 89E

Piastra di fissaggio per serrature articolo 89E305W22T, 89E306W54T, 89E307W54T. Entrata chiave 63 mm.

Articolo	Codice	Mano	Cf
MO94011	00350341	Ambi	1

ACCESSORI PER SERIE 89E

Piastra di fissaggio per serrature serie 89E305W22T, 89E306W54T, 89E307W54T. Entrata chiave 70 mm.

Articolo	Codice	Mano	Cf
MO94012	00354080	Ambi	1

ACCESSORI PER SERIE 89E

Mostrina interna in finitura bronzata per art. 89E305/306W, ecc.. Dimensioni 106 x 123 x 1,5 mm. La foto rappresenta la versione sinistra.

Articolo	Codice	Mano	Cf
MO95436DBR00	00348935	Dx	1
MO95436SBR00	00348942	Sx	1

ACCESSORI PER SERIE 89E

Mostrina esterna in finitura bronzata per art. 89E305/306W... Dimensioni 70 x 140 x 1,5 mm. Da abbinare a protettore Ø 50 mm.

Articolo	Codice	Cf
MO95437BR000	00348959	1

Canese Dante
DAL 1959 PROFESSIONISTI NELLA DISTRIBUZIONE

ACCESSORI PER SERIE 89E

Mostrina interna in finitura bronzata per art. 89E310W22T e 89E310W27T. Dimensione 70 x 145 x 1,5 mm. La foto rappresenta la versione sinistra.

Articolo	Codice	Mano	Cf
MO95438SBR00	00347471	Sx	1

ACCESSORI PER SERIE 89E

Mostrina esterna in finitura bronzata per art. 89E310W22T e 89E310W27T. Dimensione 70 x 145 x 1,5 mm. Da abbinare a protettore Ø 50 mm.

Articolo	Codice	Mano	Cf
MO95439DBR00	00347440	Dx	1
MO95439SBR00	00347457	Sx	1

ACCESSORI PER SERIE 89E

Mostrina esterna in finitura bronzata per art. 89E310W22T e 89E310W27T. Dimensione 70 x 145 x 1,5 mm. Da abbinare a protettore Ø 50 mm.

Articolo	Codice	Cf
MO95440BR000	00347488	1

ACCESSORI PER SERIE 89E

Mostrina interna in finitura bronzata per art. 89E307W54T. Dimensione 106 x 123 x 1,5 mm. La foto rappresenta la versione sinistra.

Articolo	Codice	Mano	Cf
MO95441DBR00	00372503	Dx	1
MO95441SBR00	00348928	Sx	1

SERRATURA AD INFILARE A DOPPIA MAPPA VARIE

Serratura ad applicare triplice a doppia mappa con un catenaccio più scrocco reversibile in alto da 25 x 12 azioanto da chiave e maniglia. Catenaccio da 60 x 12 mm con corsa di 36 mm. Corsa aste di 20 mm. Dimensioni scatola 118 X 183 mm. Testiera da 300 x 25 x 3 mm. In dotazione: 3 chiavi a doppia mappa da 36 mm con testa nera; 1 mostrina interna e 1 mostrina esterna entrambe in ottone; 1 boccola a pavimento e 1 ferrogliera dimensione 300 X 25 X 3 mm.

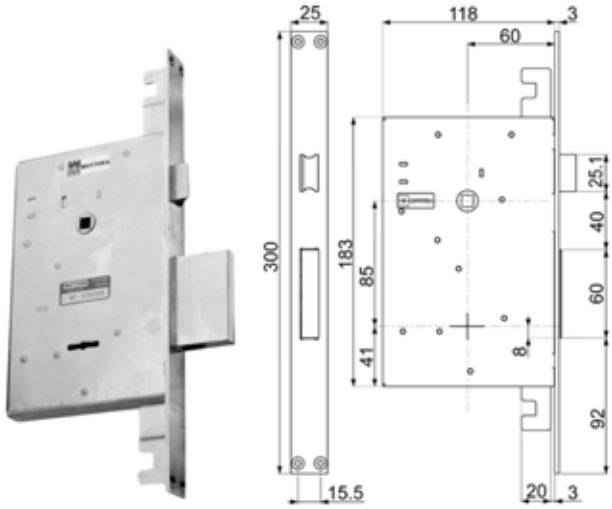

Articolo	Codice	Entrata	Mano
MO897406000	00226868	60 mm	ambi.

SERRATURA AD INFILARE A DOPPIA MAPPA VARIE

Serratura ad applicare triplice a doppia mappa con un catenaccio più scrocco in basso da 20 x 15 mm, azionato da chiave e maniglia. Catenaccio da 70 x 15 mm con corsa di 40 mm. Corsa aste di 20 mm. Dimensioni scatola 136 X 206 mm. Frontale da 35 mm. In dotazione: 3 chiavi a doppia mappa da 60 mm con testa kaki; 1 mostrina interna e 1 esterna entrambe in ottone.

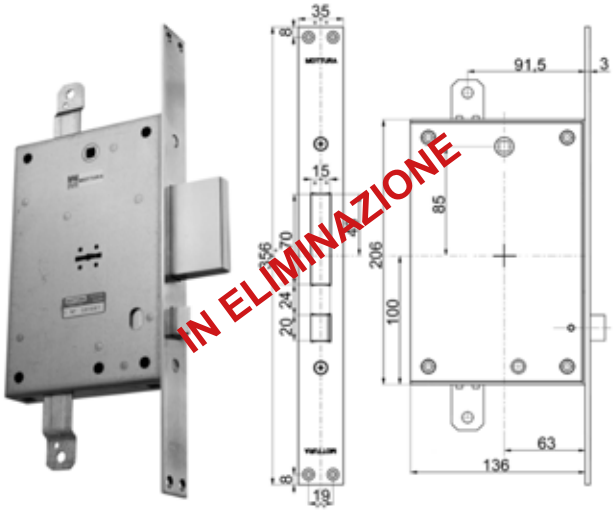

Articolo	Codice	Entrata	Mano
MO89780D0000	00371674	63 mm	dx
MO89780S0000	00329941	63 mm	sx

SERRATURA AD APPLICARE A DOPPIA MAPPA VARIE

Serratura ad applicare triplice a doppia mappa a quattro pistoni più scrocco reversibile in basso con diametro di 20 mm e interasse 25 mm, azionato da chiave e maniglia. Con quadro maniglia interasse 85 mm. Dimensione scatola 136 X 206 mm. Pistoni con diametro di 18 mm e corsa di 40 mm. Corsa aste 20 mm. in dotazione: tre chiavi a doppia mappa da 60 mm con testa kaki; una mostrina interna ed una esterna.

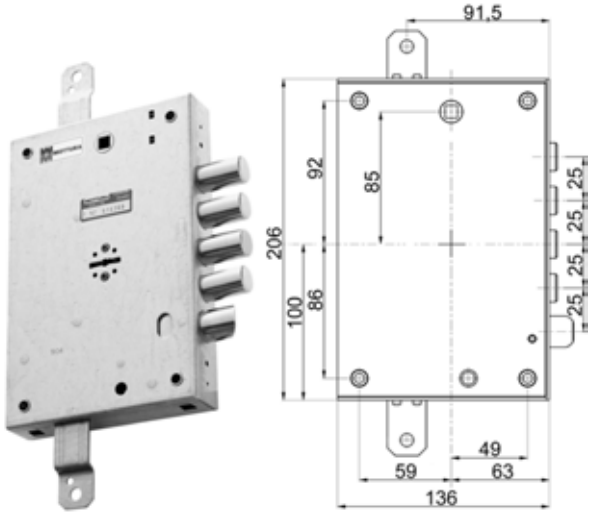

Articolo	Codice	Entrata	Mano
MO89571ML25	00323345	63 mm	ambi.

SERRATURA AD APPLICARE A DOPPIA MAPPA VARIE

Serratura ad applicare triplice a doppia mappa con quattro pistoni più scrocco rovesciato in mezzo con diametro di 19 mm e interasse 28 mm, azionato da chiave e maniglia. Con quadro maniglia in basso interasse 71,8 mm. Entrata maniglia 56 mm. Dimensioni scatola 132 X 165 mm. Pistoni con diametro di 19 mm e corsa di 36 mm. Corsa aste 14 mm. In dotazione: 3 chiavi a doppia mappa da 63,8 mm e 1 di servizio, teste di colore nero; 1 mostrina esterna in ottone; 1 boccola guida chiave.

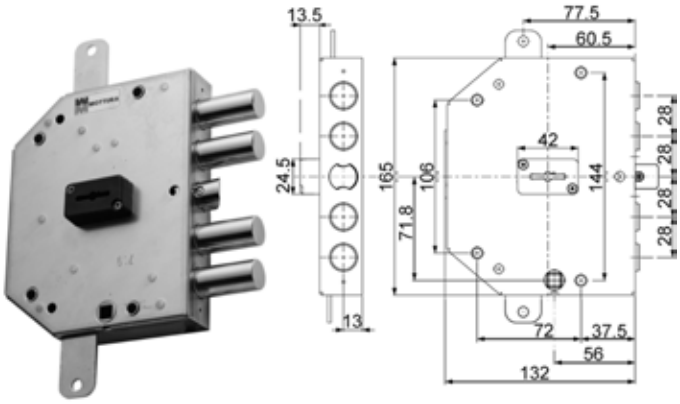

Articolo	Codice	Entrata	Mano
MO89C755D000 IN ELIMINAZIONE	00295277	60 mm	dx
MO89C755S000	00295284	60 mm	sx

SERRATURA AD APPLICARE A DOPPIO CILINDRO VARIE

Serratura triplice a doppio cilindro a tre pistoni interasse 37 mm con scrocco reversibile in basso, ulteriore pistone interasse 44 mm e limitatore d'apertura in fondo, interasse 78 mm. Scrocco reversibile azionato da cilindro superiore e quadro maniglia interasse 85 mm. Il cilindro inferiore aziona lo scrocco, il pistone sotto lo scrocco e blocca la serratura superiore. Serrature dipendenti. Limitatore d'apertura azionato dal quadro maniglia in fondo. Dimensione scatola 136 X 302 mm. Con doppio sistema anti-intrusione.

Articolo	Codice	Entrata	Mano
MO898593D70Q	00362559	63 mm	dx

Canese Dante
DAL 1959 PROFESSIONISTI NELLA DISTRIBUZIONE

SERRATURA AD APPLICARE 3D KEY

Serratura triplice con 4 pistoni interasse 28 mm e con mezzo giro dal ø 19 mm azionato dalla chiave e da quadro maniglia ø 8 mm. Chiavistelli tondi da ø 18 mm con corsa 28 mm. Corsa aste 20 mm. In dotazione 5 chiavi cifrate a profilo esagonale (2 chiavi da 40 mm articolo 92352; 3 chiavi con gambo snodato articolo 92353); composta da 3 superfici di cifratura più 2 piste desmodromiche e perni di cifratura in acciaio temprato. Fino a 10 miliardi di possibili combinazioni.

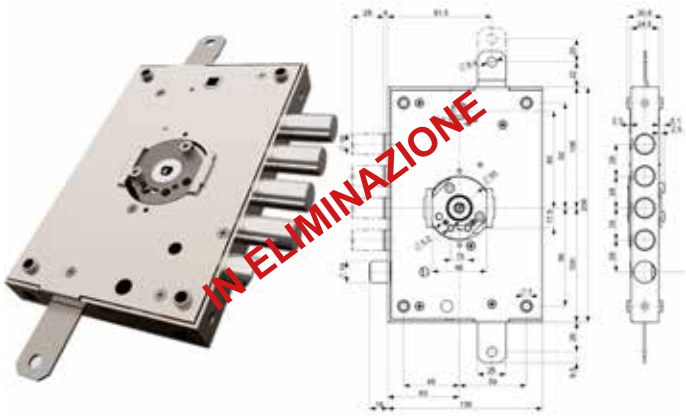

Articolo	Codice	Entrata	Mano	Int. Cat.	Cf
MO3D571D8000243CS	00368308	63 mm	Dx	28 mm	1

SERRATURA AD APPLICARE 3D KEY PER DIERRE

Serratura triplice con 4 pistoni interasse 28 mm e con mezzo giro dal ø 19 mm azionato dalla chiave e da quadro maniglia ø 8 mm. Chiavistelli tondi da ø 18 mm con corsa 28 mm. Corsa aste 20 mm. In dotazione 5 chiavi cifrate a profilo esagonale (2 chiavi da 40 mm articolo 92352; 3 chiavi con gambo snodato articolo 92353; composta da 3 superfici di cifratura più 2 piste desmodromiche e perni di cifratura in acciaio temprato. Fino a 10 miliardi di possibili combinazioni.

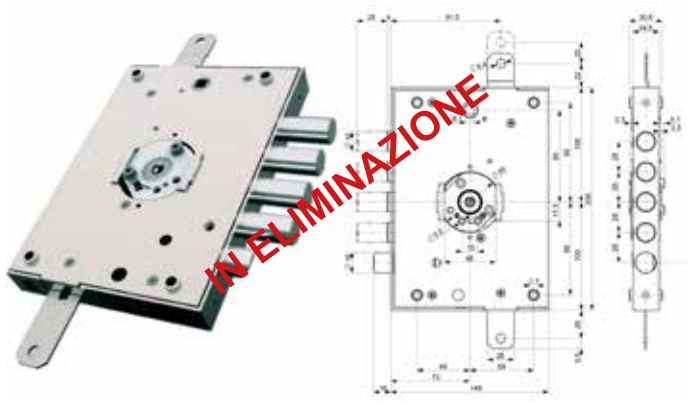

Articolo	Codice	Entrata	Mano	Cf
MO893D571DRD54	00368346	73 mm	Dx	1
MO893D571DRS54	00368353	73 mm	Sx	1

SERRATURA AD APPLICARE 3D KEY

Serratura triplice con 3 pistoni interasse 37 mm e con mezzo giro dal ø 19 mm azionato dalla chiave e da quadro maniglia ø 8 mm. Chiavistelli tondi da ø 18 mm con corsa 28 mm. Corsa aste 20 mm. In dotazione 5 chiavi cifrate a profilo esagonale (2 chiavi da 40 mm articolo 92352; 3 chiavi con gambo snodato articolo 92353; composta da 3 superfici di cifratura più 2 piste desmodromiche e perni di cifratura in acciaio temprato. Fino a 10 miliardi di possibili combinazioni.

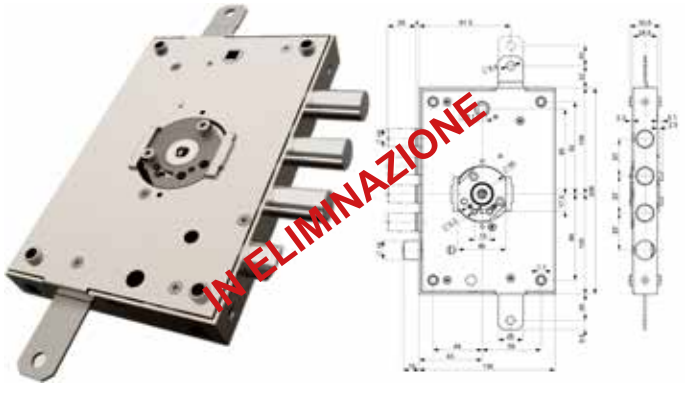

Articolo	Codice	Entrata	Mano	Int. Cat.	Cf
MO3D571S7000243CS	00368339	63 mm	Sx	37 mm	1

SERRATURA AD APPLICARE 3D KEY PER GARDESA

Serratura triplice con 3 pistoni interasse 37 mm e con mezzo giro dal ø 19 mm azionato dalla chiave e da quadro maniglia ø 8 mm. Chiavistelli tondi da ø 18 mm con corsa 28 mm. Corsa aste 20 mm. In dotazione 5 chiavi cifrate a profilo esagonale (2 chiavi da 40 mm articolo 92352; 3 chiavi con gambo snodato articolo 92353; composta da 3 superfici di cifratura più 2 piste desmodromiche e perni di cifratura in acciaio temprato. Fino a 10 miliardi di possibili combinazioni. Fissaggio tramite 4 attacchi laterali oppure tramite 4 perni filettati.

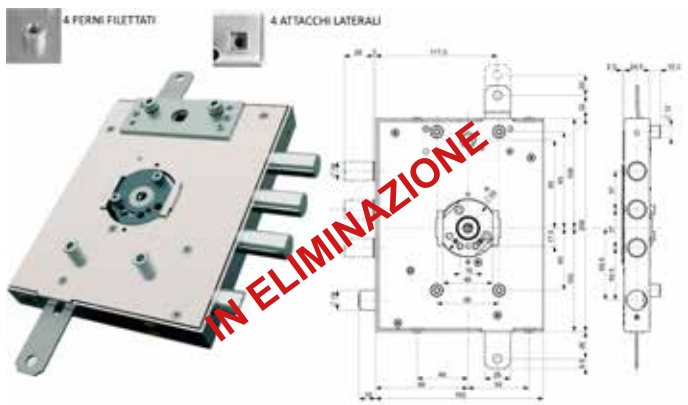

Articolo	Codice	Entrata	Mano	Cf
MO893D571GRD243CS	00368360	89 mm	Dx	1
MO893D571GRS243CS	00368377	89 mm	Sx	1

RICAMBI SERRATURA 3D KEY

Nucleo di ricambio con predisposizione pomolo con 5 chiavi in dotazione.

Articolo	Codice	Cf
MO3D103W000054	00368391	1

RICAMBI SERRATURA 3D KEY

Distanziale dallo spessore di 2,5 mm per Defender 94.924 diametro 50 mm.

Articolo	Codice	Cf
MO941121	00368452	*25

NUCLEO RICAMBIO 3D-KEY

Nucleo di ricambio con predisposizione pomolo ARMO/RIARMO con 1 chiave di attivazione; 1 di disattivazione; 3 padronali e infine 1 chiave di servizio. Chiave da 40 mm.

Articolo	Codice	Cf
MO3D103WA000A1	00378659	1

RICAMBI SERRATURA 3D KEY

Base guida chiave in zama. Altezza 10 mm. Completo di 2 viti M4 x 20.

Articolo	Codice	Cf
MO99108	00370486	1

NUCLEO RICAMBIO 3D-KEY

Nucleo di ricambio ARMO/RIARMO con 1 chiave di attivazione; 1 di disattivazione; 3 padronali e infine 1 chiave di servizio. Chiave da 40 mm.

Articolo	Codice	Cf
MO3D100WA000A1	00379120	1

RICAMBI SERRATURA 3D KEY

Boccola in plastica guida chiave. Altezza 5 mm.

Articolo	Codice	Cf
MO99110	00370493	1

RICAMBI SERRATURA 3D KEY

Rinforzo Defender dal ø di 50 mm. Altezza 25 mm. Interasse fori di fissaggio 25 mm. Completo di 2 viti speciali M4 x 20.

Articolo	Codice	Cf
MO94924N	00368421	1

RICAMBI SERRATURA 3D KEY

Piastra al manganese per articolo 3D.571-571DR-571GR. Dimensioni 139 x 216 x 2 mm.

Articolo	Codice	Cf
MO9442000000	00368469	1

RICAMBI SERRATURA 3D KEY

Mostrina interna di dimensioni 65 x 90 x 5 mm, completa di supporto in plastica concava bassa (profilo 10 mm) con chiuditoppa.

Articolo	Codice	Rifinitura	Cf
MO95503B0BR0	00368476	Bronzo anodizzato	1
MO95503B0OT0	00368483	Ottone	1
MO95503B0CS0	00368490	Cromo satinato	1

RICAMBI SERRATURA 3D KEY

Mostrina esterna di dimensioni 65 x 90 x 5 mm, completa di supporto in plastica.

Articolo	Codice	Rifinitura	Cf
MO95506BR000	00368506	Bronzo anodizzato	1
MO95506OT000	00368513	Ottone	1
MO95506CS000	00368520	Cromo satinato	1

RICAMBI SERRATURA 3D KEY

Mostrina interna di dimensioni 62 x 180 x 5 mm, completa di supporto in plastica concava bassa (profilo 10 mm).

Articolo	Codice	Rifinitura	Cf
MO95507BR000	00368537	Bronzo anodizzato	1
MO95507OT000	00368544	Ottone	1
MO95507CS000	00368551	Cromo satinato	1

RICAMBI SERRATURA 3D KEY

Mostrina interna di dimensioni 62 x 180 x 5 mm, completa di supporto in plastica concava bassa (profilo 10 mm) con chiuditoppa.

Articolo	Codice	Rifinitura	Cf
MO95509BR000	00368568	Bronzo anodizzato	1
MO95509OT000	00368575	Ottone	1
MO95509CS000	00368582	Cromo satinato	1

LA CHIAVE

La caratteristica chiave a sezione esagonale, con tre superfici di cifratura e due piste desmodromiche. I perni di cifratura sono in acciaio temprato. Le possibili combinazioni sono 10 miliardi. La duplicazione è protetta e controllata ed è effettuabile solo in Mottura. La chiave snodata è l'ideale per il minimo ingombro e la sua protezione.

OMEC

La storia di Omec inizia nel lontano 1954, quando Lorenzo Camplani decise di cominciare a produrre stampi in una piccola officina meccanica nel cuore di Lumezzane.

MADE IN ITALY

SERRATURA DA INFILARE A CILINDRO

Serratura laterale da fascia a cilindro europeo a 3 mandate. Scatola e coperchio in acciaio zincato e plastificato. Catenaccio in acciaio nichelato comandato dalla chiave. Scrocco in lega speciale nichelata comandato dalla chiave e dalla maniglia. Frontale in acciaio inox da 241 x 25 mm. Reversibile. Ingegno magniglia in acciaio brunito con foro da 8 mm. Cilindro non compreso.

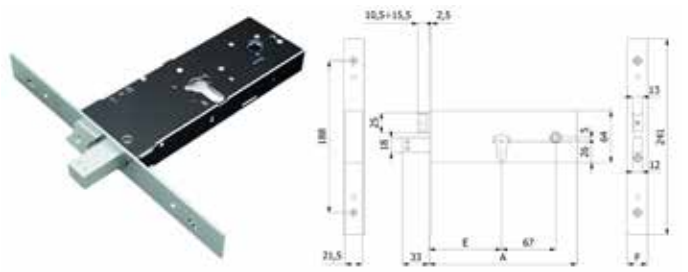

Articolo	Codice	Entrata	A	Interasse	Cf
OMEC1940	00249959	90 mm	186	67 mm	1

SERRATURA DA INFILARE A CILINDRO

Serratura laterale da fascia triplice a cilindro europeo a 3 mandate. Scatola e coperchio in acciaio zincato e plastificato. Catenaccio in acciaio nichelato comandato dalla chiave. Scrocco in lega speciale nichelata comandato dalla chiave e dalla maniglia. Frontale in acciaio inox da 241 x 25 mm. Reversibile. Ingegno magniglia in acciaio brunito con foro da 8 mm. Cilindro non compreso.

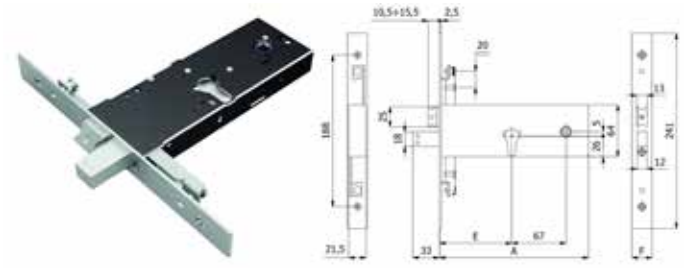

Articolo	Codice	Entrata	A	Interasse	Cf
OMEC1970	00249966	90 mm	186	67 mm	1

SERRATURA DA INFILARE A CILINDRO

Serratura laterale da fascia triplice a cilindro europeo a 3 mandate. Scatola e coperchio in acciaio zincato e plastificato. Catenaccio in acciaio nichelato comandato dalla chiave. Rullo in ottone nichelato comandato dalla chiave e a pressione. Frontale in acciaio inox da 241 x 25 mm. Mano unica. Quadro maniglia da 8 mm. Cilindro non compreso.

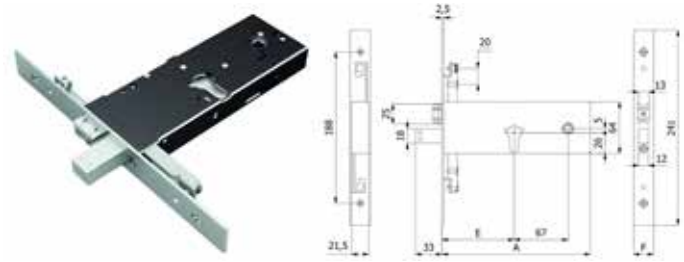

Articolo	Codice	Entrata	A	Interasse	Cf
OMEC1975	00326506	90 mm	186	67 mm	1

Canese Dante
DAL 1959 PROFESSIONISTI NELLA DISTRIBUZIONE

SERRATURA DA INFILARE A CILINDRO

Serratura a cilindro europeo a 3 mandate. Scatola e coperchio in acciaio zincato e plastificato. Catenaccio in acciaio nichelato comandato dalla chiave. Scrocco anti-rumore in lega speciale nichelata comandato dalla chiave e dalla maniglia. Frontale in acciaio inox da 160 x 16 mm. Mano reversibile. Ingegno magniglia in lega zincata con foro da 8 mm. Cilindro non compreso.

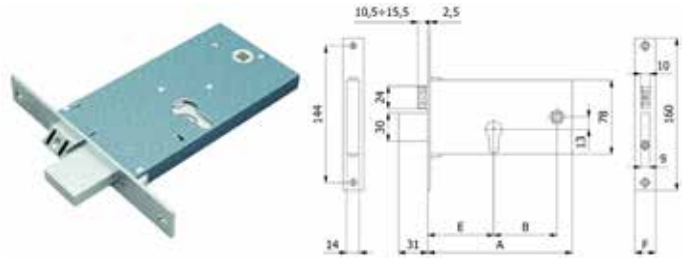

Articolo	Codice	Entrata	A	B	Cf
OMEC1770	00297950	70 mm	153	67	1

SERRATURA DA INFILARE A CILINDRO

Serratura a cilindro ovale a 3 mandate. Scatola e coperchio in acciaio zincato e plastificato. Catenaccio in acciaio nichelato comandato dalla chiave. Scrocco anti-rumore in lega speciale nichelata comandato dalla chiave e dalla maniglia. Frontale in acciaio inox da 160 x 16 mm. Mano reversibile. Ingegno magniglia in lega zincata con foro da 8 mm. Cilindro non compreso.

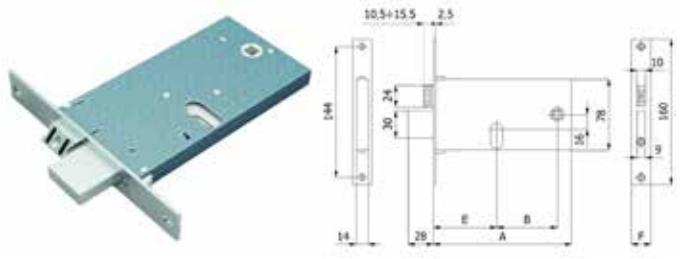

Articolo	Codice	Entrata	A	B	Cf
OMEC370	00086851	60 mm	133	47	1
OMEC770	00296915	70 mm	153	67	1
OMEC870	00310857	80 mm	163	67	1

SERRATURA DA INFILARE A CILINDRO

Serratura a cilindro ovale a 3 mandate. Scatola e coperchio in acciaio zincato e plastificato. Catenaccio in acciaio nichelato comandato dalla chiave. Rullo in ottone nichelato comandato dalla chiave o a pressione. Frontale in acciaio inox da 160 x 16 mm. Mano reversibile. Ingegno magniglia in lega zincata con foro da 8 mm. Cilindro non compreso.

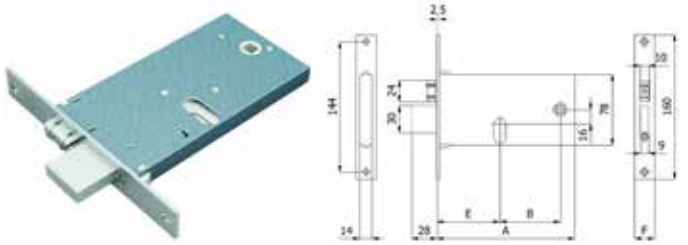

Articolo	Codice	Entrata	A	B	Cf
OMEC375	00086868	60 mm	133	47	1

SERRATURA DA INFILARE A CILINDRO

Serratura a cilindro ovale a 2 mandate. Scatola e coperchio in acciaio zincato e plastificato. Scrocco anti-rumore in lega speciale nichelata comandato dalla chiave o dalla maniglia. Frontale in acciaio inox da 160 x 16 mm. Mano reversibile. Mandate comandate dalla chiave. Ingegno magniglia in lega zincata con foro da 8 mm. Cilindro non compreso.

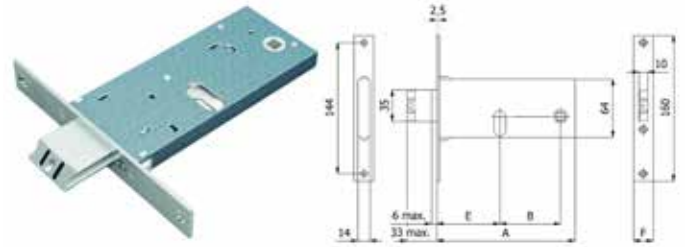

Articolo	Codice	Entrata	A	B	Cf
OMEC380	00086905	60 mm	133	47	1
OMEC780	00210324	70 mm	153	67	1
OMEC880	00268530	80 mm	163	67	1

SERRATURA DA INFILARE A CILINDRO

Serratura a cilindro ovale a 2 mandate. Scatola e coperchio in acciaio zincato e plastificato. Catenaccio in lega speciale nichelata comandato dalla chiave. Scrocco anti-rumore in lega speciale nichelata comandato dalla chiave o dalla maniglia. Frontale in acciaio inox da 160 x 16 mm. Mano reversibile. Mandate comandate dalla chiave. Ingegno magniglia in lega zincata con foro da 8 mm. Cilindro non compreso.

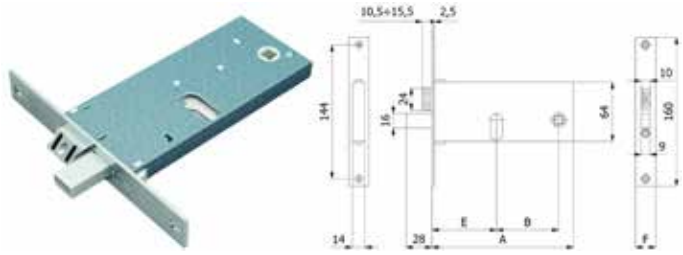

Articolo	Codice	Entrata	A	B	Cf
OMEC782	00297943	70 mm	153	67	1

SERRATURA DA INFILARE A CILINDRO

Serratura a cilindro ovale a 2 mandate. Scatola e coperchio in acciaio zincato e plastificato. Catenaccio in lega speciale nichelata comandato dalla chiave. Scrocco anti-rumore in lega speciale nichelata comandato dalla chiave o dalla maniglia. Frontale in acciaio inox da 160 x 16 mm. Mano reversibile. Ingegno magniglia in lega zincata con foro da 8 mm. Cilindro non compreso.

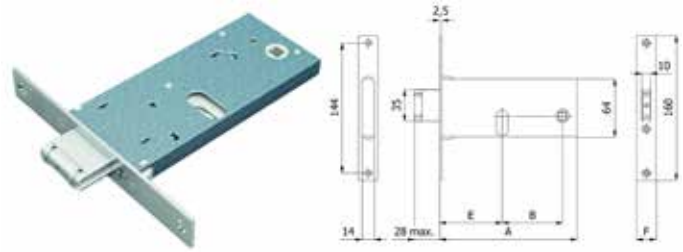

Articolo	Codice	Entrata	A	B	Cf
OMEC385	00086929	60 mm	133	47	1

SERRATURA DA INFILARE A CILINDRO

Serratura a cilindro ovale ad 1 mandata. Scatola e coperchio in acciaio zincato e plastificato. Gancio in acciaio nichelato comandato dalla chiave. Frontale in acciaio inox da 160 x 16 mm. Mano unica. Quadro maniglia da 8 mm. Cilindro non compreso.

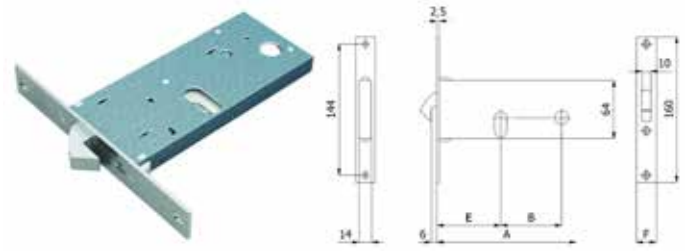

Articolo	Codice	Entrata	A	B	Cf
OMEC386	00327947	60 mm	133	47	1

SERRATURA DA INFILARE A CILINDRO

Serratura a cilindro ovale a 2 mandate. Scatola e coperchio in acciaio zincato e plastificato. Catenaccio in lega speciale nichelata comandato dalla chiave. Scrocco anti-rumore in lega speciale nichelata comandato dalla chiave o dalla maniglia. Frontale in acciaio inox da 160 x 16 mm. Mano reversibile. Ingegno magniglia in lega zincata con foro da 8 mm. Cilindro non compreso.

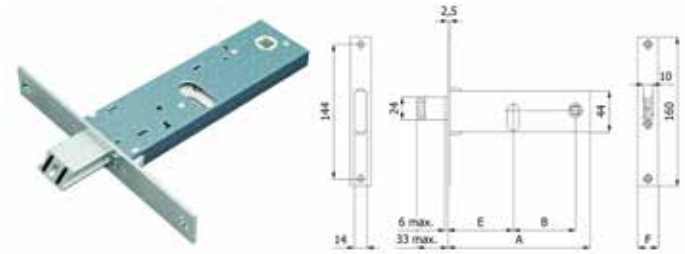

Articolo	Codice	Entrata	A	B	Cf
OMEC390	00086943	60 mm	133	47	1
OMEC790	00210331	70 mm	153	67	1
OMEC890	00086981	80 mm	163	67	1
OMEC990	00326469	90 mm	183	67	1

Canese Dante
DAL 1959 PROFESSIONISTI NELLA DISTRIBUZIONE

SERRATURA DA INFILARE A CILINDRO

Serratura a cilindro ovale a 2 mandate. Scatola e coperchio in acciaio zincato e plastificato. Rullo in ottone nichelato comandato dalla chiave o a pressione. Mandate comandate dalla chiave. Frontale in acciaio inox da 160 x 16 mm. Mano unica. Quadro maniglia da 8 mm. Cilindro non compreso.

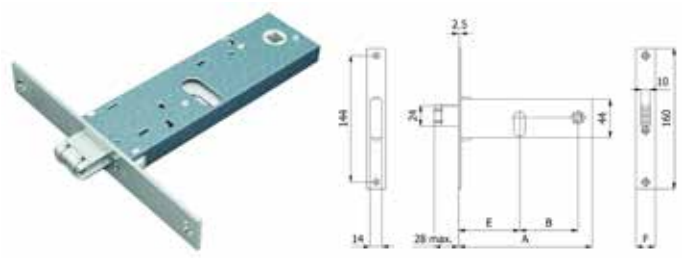

Articolo	Codice	Entrata	A	B	Cf
OMEC395	00086950	60 mm	133	47	1

SERRATURA DA INFILARE A CILINDRO

Serratura a cilindro ovale ad 1 mandata. Scatola e coperchio in acciaio zincato e plastificato. Gancio in lega speciale nichelata comandato dalla chiave. Frontale in acciaio inox da 160 x 16 mm. Mano unica. Quadro maniglia da 8 mm. Cilindro non compreso.

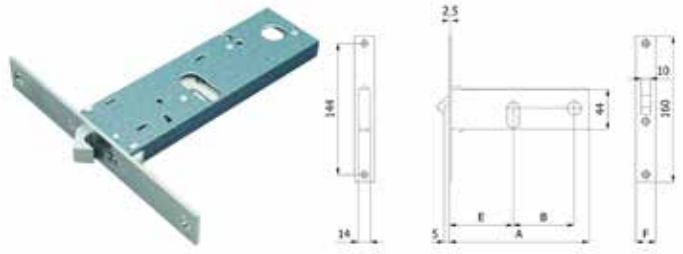

Articolo	Codice	Entrata	A	B	Cf
OMEC396	00286268	60 mm	133	47	1

SERRATURA DA INFILARE A CILINDRO

Serratura a cilindro ovale a 3 mandate. Scatola e coperchio in acciaio zincato e plastificato. Catenaccio in acciaio nichelato comandato dalla chiave. Frontale in acciaio inox da 160 x 16 mm. Mano unica. Quadro maniglia da 8 mm. Cilindro non compreso.

Articolo	Codice	Entrata	A	B	Cf
OMEC871	00326445	80 mm	163	67	1

SERRATURA DA INFILARE ELETTRICA A CILINDRO

Serratura a cilindro europeo ad 1 mandata. Scatola e coperchio in acciaio zincato e plastificato. Catenaccio autocentrante in lega speciale nichelata con sistema antiscasso comandato dalla chiave. Scrocco in lega speciale nichelata comandato dalla chiave, dal comando elettrico a distanza, funziona anche in assenza di corrente. Pistone di ricarica in acciaio nichelato. Frontale in acciaio inox da 300 x 25 mm. Mano reversibile. Quadro maniglia da 8 mm. Cilindro non compreso.

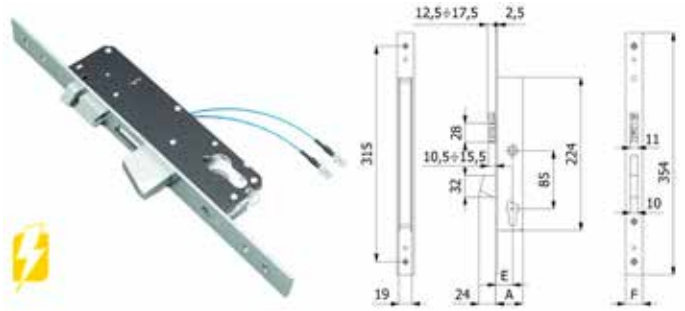

Articolo	Codice	Entrata	A	Cf
OMEC14082525	00353021	25 mm	40	1
OMEC14183525	00293938	35 mm	50	1

SERRATURA DA INFILARE ELETTRICA A CILINDRO

Serratura a cilindro europeo triplice ad 1 mandata. Scatola e coperchio in acciaio zincato e plastificato. Catenaccio autocentrante in lega speciale nichelata con sistema antiscasso comandato dalla chiave. Scrocco in lega speciale nichelata comandato dalla chiave, dal comando elettrico a distanza, funziona anche in assenza di corrente. Pistone di ricarica in acciaio nichelato. Frontale in acciaio inox da 300 x 25 mm. Mano reversibile. Quadro maniglia da 8 mm. Cilindro non compreso.

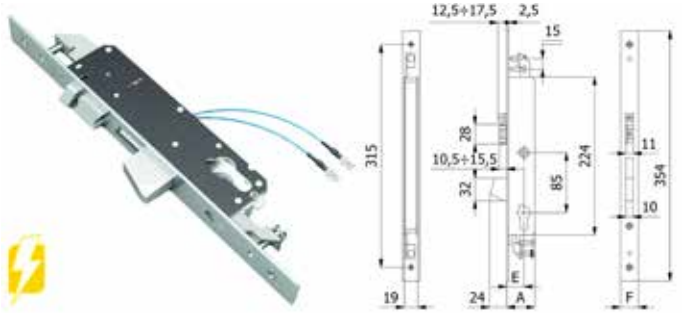

Articolo	Codice	Entrata	A	Ex	Cf
OMEC14183025	00293921	30 mm	45	OMEC1478	1

SERRATURA DA INFILARE ELETTRICA A CILINDRO

Serratura a cilindro ovale ad 1 mandata. Scatola e coperchio in acciaio zincato e plastificato. Scrocco in lega speciale nichelata comandato dalla chiave, dal comando elettrico a distanza o dalla maniglia, funziona anche in assenza di corrente. Pistone di ricarica in acciaio nichelato. Mandata comandata dalla chiave. Con dispositivo per esclusione della mandata. Frontale in acciaio inox da 160 x 16 mm. Mano reversibile. Ingegno maniglia in lega speciale zincata con foro da 8 mm. Cilindro non compreso.

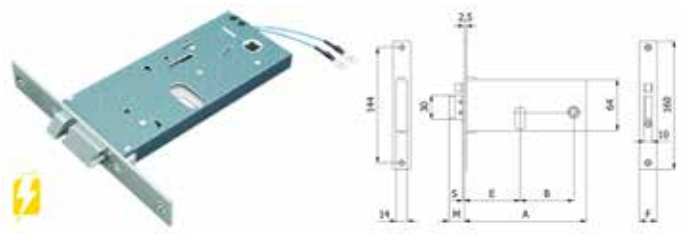

Articolo	Codice	Entrata	A	B	Cf
OMEC888	00302432	80 mm	163	67	1

SERRATURA DA INFILARE ELETTRICA A CILINDRO

Serratura a cilindro europeo ad 1 mandata. Scatola e coperchio in acciaio zincato e plastificato. Scrocco in lega speciale nichelata comandato dalla chiave, dal comando elettrico a distanza o dalla maniglia, funziona anche in assenza di corrente. Pistone di ricarica in acciaio nichelato. Mandata comandata dalla chiave. Con dispositivo per esclusione della mandata. Frontale in acciaio inox da 160 x 16 mm. Mano reversibile. Ingegno maniglia in lega speciale zincata con foro da 8 mm. Cilindro non compreso.

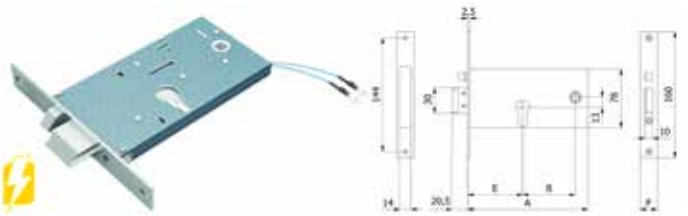

Articolo	Codice	Entrata	A	B	Cf
OMEC1777	00297936	70 mm	153	67	1

SERRATURA DA INFILARE ELETTRICA A CILINDRO

Serratura a cilindro ovale ad 1 mandata. Scatola e coperchio in acciaio zincato e plastificato. Scrocco in lega speciale nichelata comandato dalla chiave, dal comando elettrico a distanza o dalla maniglia, funziona anche in assenza di corrente. Pistone di ricarica in acciaio nichelato. Mandata comandata dalla chiave. Con dispositivo per esclusione della mandata. Frontale in acciaio inox da 160 x 16 mm. Mano reversibile. Ingegno maniglia in lega speciale zincata con foro da 8 mm. Cilindro non compreso.

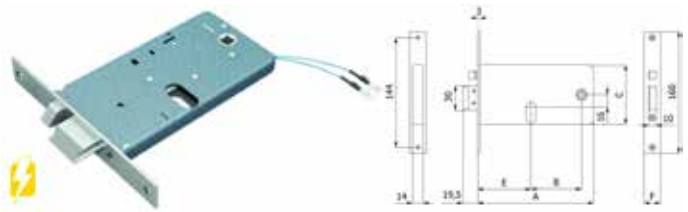

Articolo	Codice	Entrata	A	B	C	Cf
OMEC377	00086875	60 mm	133	47	84	1
OMEC777	00285186	70 mm	153	67	78	1
OMEC877	00297721	80 mm	163	67	78	1

Canese Dante
DAL 1959 PROFESSIONISTI NELLA DISTRIBUZIONE

SERRATURA DA INFILARE ELETTRICA A CILINDRO

Serratura a cilindro ovale a 2 mandate. Scatola e coperchio in acciaio zincato e plastificato. Scrocco in lega speciale nichelata comandato dalla chiave, dal comando elettrico a distanza o dalla maniglia, funziona anche in assenza di corrente. Pistone di ricarica in acciaio nichelato. Catenaccio in acciaio nichelato comandato dalla chiave. Mandata comandata dalla chiave. Con dispositivo per esclusione della mandata. Frontale in acciaio inox da 160 x 16 mm. Ingegno maniglia in lega speciale zincata con foro da 8 mm. Cilindro non compreso.

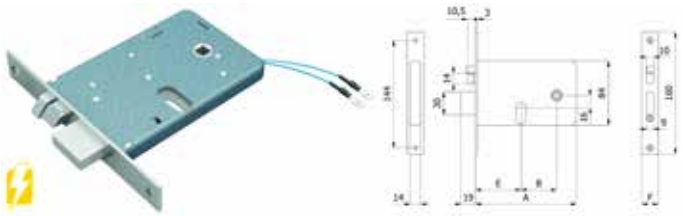

Articolo	Codice	Entrata	A	B	Mano	Cf
OMEC378DX	00086882	60 mm	133	47	Dx	1
OMEC378SX	00086899	60 mm	133	47	Sx	1

SERRATURA DA INFILARE ELETTRICA A CILINDRO

Serratura a cilindro ovale ad 1 mandata. Scatola e coperchio in acciaio zincato e plastificato. Scrocco in lega speciale nichelata comandato dalla chiave, dal comando elettrico a distanza o dalla maniglia, funziona anche in assenza di corrente. Pistone di ricarica in acciaio nichelato. Mandata comandata dalla chiave. Con dispositivo per esclusione della mandata. Frontale in acciaio inox da 160 x 16 mm. Mano reversibile. Ingegno maniglia in lega speciale zincata con foro da 8 mm. Cilindro non compreso.

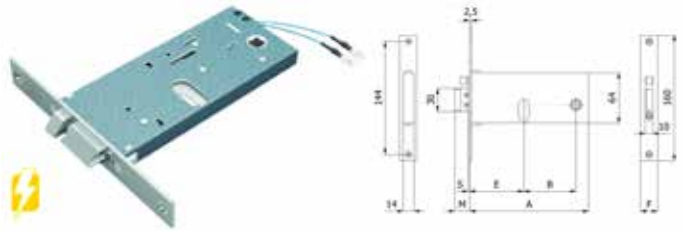

Articolo	Codice	Entrata	A	B	M	Cf
OMEC388	00086936	60 mm	133	47	19	1
OMEC788	00297905	70 mm	153	67	19	1

SERRATURA DA INFILARE ELETTRICA A CILINDRO

Serratura a cilindro ovale ad 1 mandata. Scatola e coperchio in acciaio zincato e plastificato. Scrocco in lega speciale nichelata comandato dalla chiave, dal comando elettrico a distanza, funziona anche in assenza di corrente. Pistone di ricarica in acciaio nichelato. Frontale in acciaio inox da 160 x 16 mm. Cilindro non compreso.

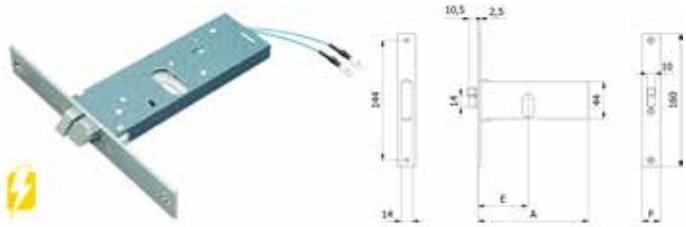

Articolo	Codice	Entrata	A	Mano	Cf
OMEC399DX	00086967	60 mm	133	Dx	1
OMEC399SX	00086974	60 mm	133	Sx	1

SERRATURA DA INFILARE ELETTRICA A CILINDRO

Serratura a cilindro ovale a 2 mandate. Scatola e coperchio in acciaio zincato e plastificato. Scrocco in lega speciale nichelata comandato dalla chiave, dal comando elettrico a distanza o dalla maniglia, funziona anche in assenza di corrente. Pistone di ricarica in acciaio nichelato. Catenaccio in lega speciale nichelata comandato dalla chiave. Con dispositivo per esclusione della mandata. Mano reversibile. Frontale in acciaio nichelato e cromato da 160 x 16 mm. Ingegno maniglia in lega speciale zincata con foro da 8 mm. Cilindro non compreso.

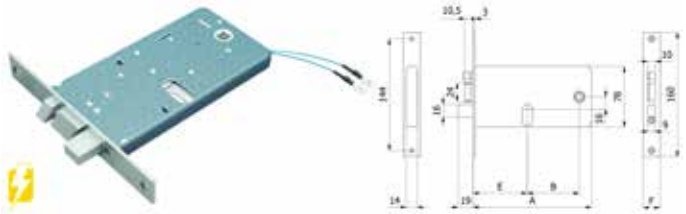

Articolo	Codice	Entrata	A	B	Cf
OMEC778	00297899	70 mm	153	67	1
OMEC878	00326452	80 mm	163	67	1

SERRATURA DA INFILARE ELETTRICA A CILINDRO

Serratura a cilindro ovale ad 1 mandata. Scatola e coperchio in acciaio zincato e plastificato. Scrocco in lega speciale nichelata comandato dalla chiave, dal comando elettrico a distanza, funziona anche in assenza di corrente. Pistone di ricarica in acciaio nichelato. Frontale in acciaio inox da 160 x 16 mm. Cilindro non compreso.

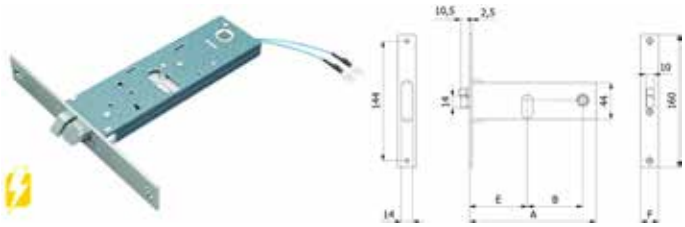

Articolo	Codice	Entrata	A	B	Cf
OMEC799	00297912	70 mm	153	67	1
OMEC899	00297929	80 mm	163	67	1
OMEC999	00316446	90 mm	183	67	1

SERRATURA PER MONTANTI

Serratura a cilindro europeo triplice ad 1 mandata. Scatola e coperchio in acciaio zincato e plastificato. Catenaccio autocentrante in lega speciale nichelata con sistema antiscasso comandato dalla chiave. Rullo in ottone nichelato comandato dalla chiave o a pressione. Frontale in acciaio inox da 300 x 25 mm. Mano unica. Quadro maniglia da 8 mm. Cilindro non compreso.

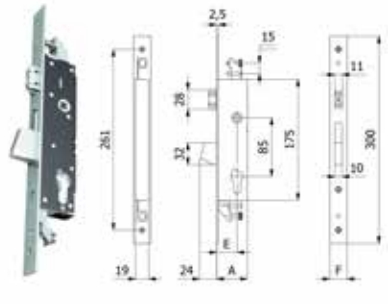

Articolo	Codice	Entrata	A	Ex	Cf
OMEC14152525	00324007	25 mm	40	OMEC1465	1
OMEC14153025	00324014	30 mm	45	OMEC1475	1
OMEC14153525	00324021	35 mm	50	OMEC1485	1

SERRATURA PER MONTANTI

Serratura a cilindro ovale ad 1 mandata. Scatola e coperchio in acciaio zincato e plastificato. Catenaccio in lega speciale nichelata comandato dalla chiave. Rullo in ottone nichelato comandato a pressione. Mano unica. Frontale in acciaio inox da 196 x 16 mm. Cilindro non compreso.

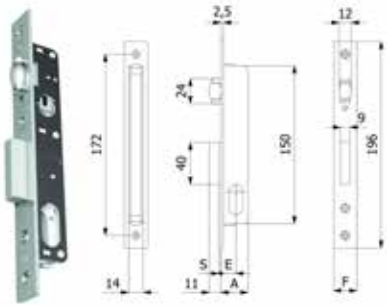

Articolo	Codice	Entrata	A	S	Cf
OMEC320	00327862	20 mm	31	2	1

SERRATURA PER MONTANTI

Serratura a cilindro ovale ad 1 mandata. Scatola e coperchio in acciaio zincato e plastificato. Catenaccio in lega speciale nichelata comandato dalla chiave. Scrocco anti-rumore in lega speciale nichelata comandato dalla maniglia. Mano reversibile. Ingegno maniglia in lega speciale zincata con foro da 8 mm. Frontale in acciaio inox da 196 x 16 mm. Cilindro non compreso.

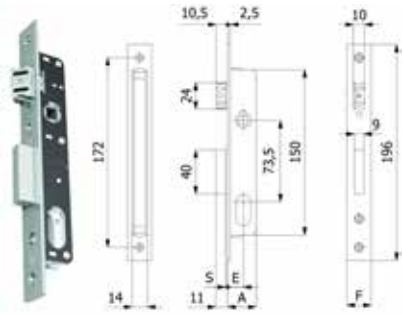

Articolo	Codice	Entrata	A	S	Cf
OMEC330	00307970	20 mm	31	2	1

SERRATURA PER MONTANTI

Serratura a cilindro ovale a 2 mandate. Scatola e coperchio in acciaio zincato e plastificato. Catenaccio in lega speciale nichelata comandato dalla chiave. Scrocco anti-rumore in lega speciale nichelata comandato dalla maniglia. Mano reversibile. Ingegno maniglia in lega speciale zincata con foro da 8 mm. Frontale in acciaio inox da 196 x 16 mm. Cilindro non compreso.

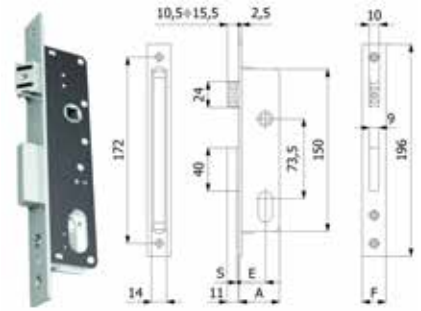

Articolo	Codice	Entrata	A	S	Cf
OMEC350	00210355	15 mm	26	2	1
OMEC332	00269735	20 mm	31	2	1
OMEC338	00316439	25 mm	38	2	1

SERRATURA PER MONTANTI

Serratura con scatola e coperchio in acciaio zincato e plastificato. Con rullo in ottone nichelato comandato a pressione. Frontale in acciaio inox da 160 x 16 mm. Mano unica.

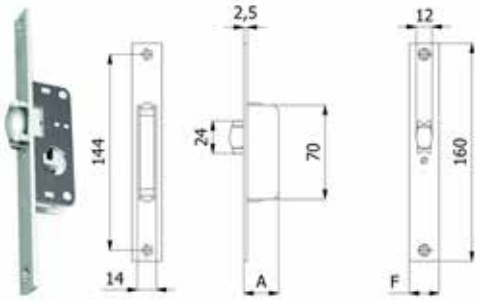

Articolo	Codice	A	Cf
OMEC345	00210348	26	1

SERRATURA PER MONTANTI

Serratura con scatola e coperchio in acciaio zincato e plastificato. Con scrocco anti-rumore in lega speciale nichelata comandato dalla maniglia. Con ingegno maniglia in lega speciale zincata con foro da 8 mm. Frontale in acciaio inox da 160 x 16 mm. Mano reversibile.

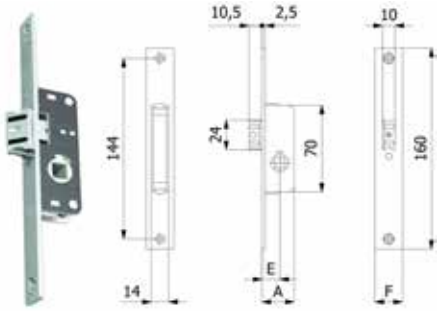

Articolo	Codice	Entrata	A	S	Cf
OMEC351	00086844	15 mm	26	2	1

SERRATURA PER MONTANTI

Serratura a cilindro ovale con 2 mandate. Scatola e coperchio in acciaio zincato e plastificato. Con catenaccio in lega speciale nichelata comandato dalla chiave. Frontale in acciaio inox da 160 x 16 mm. Mano unica. Cilindro non compreso.

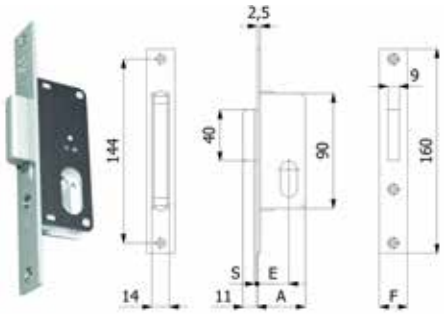

Articolo	Codice	Entrata	A	S	Cf
OMEC355	00210362	15 mm	26	2	1

SERRATURA PER MONTANTI

Serratura a cilindro ovale con 1 mandata. Scatola e coperchio in acciaio zincato e plastificato. Con gancio in lega speciale nichelata comandato dalla chiave. Frontale in acciaio inox da 160 x 16 mm. Mano unica. Cilindro non compreso.

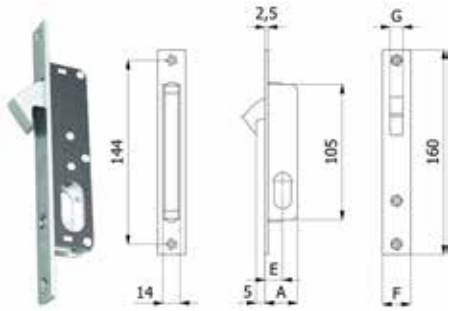

Articolo	Codice	Entrata	A	G	Cf
OMEC356	00327879	15 mm	26	10	1

SERRATURA PER MONTANTI

Serratura con cilindro a spillo a 1 mandata. Scatola e coperchio in acciaio zincato e plastificato. Gancio in lega speciale nichelata comandato dalla chiave. Mano unica. Frontale in acciaio inox da 160 x 16 mm. 3 chiavi in dotazione articolo 4100.

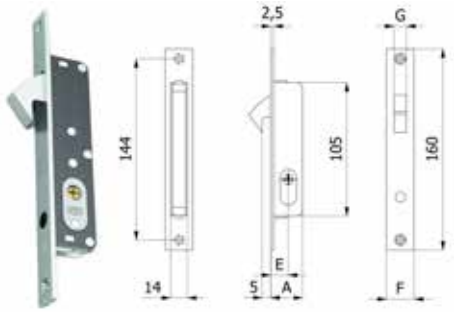

Articolo	Codice	Entrata	A	G	Cf
OMEC4356	00293907	15 mm	26	10	1

SERRATURA PER MONTANTI

Serratura con scatola e coperchio in acciaio zincato e plastificato. Con scrocco anti-rumore in lega speciale nichelata comandato dalla chiave. Frontale in acciaio inox da 160 x 16 mm. Mano reversibile.

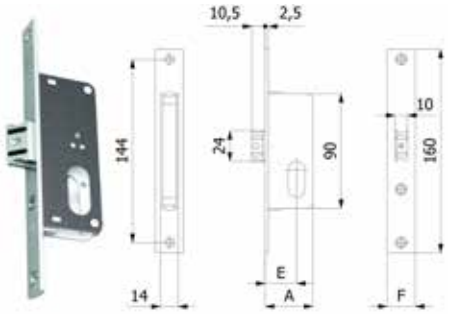

Articolo	Codice	Entrata	A	Cf
OMEC357	00210379	15 mm	26	1

SERRATURA PER MONTANTI

Serratura con cilindro a spillo a 1 mandata. Scatola e coperchio in acciaio zincato e plastificato. Catenaccio in lega speciale nichelata comandato dalla chiave. Mano unica. Frontale in acciaio inox da 160 x 16 mm. 3 chiavi in dotazione articolo 4100.

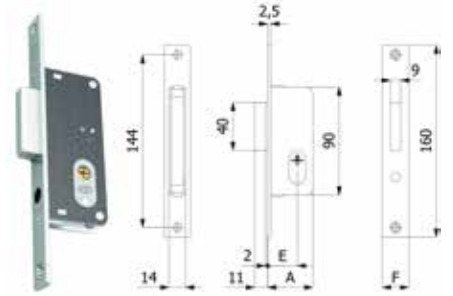

Articolo	Codice	Entrata	A	Cf
OMEC4355	00298698	15 mm	26	1

SERRATURA PER MONTANTI

Serratura con cilindro a spillo a 1 mandata. Scatola e coperchio in acciaio zincato e plastificato. Catenaccio autocentrante in lega speciale nichelata con sistema antiscasso, comandato dalla chiave. Rullo in ottone nichelato comandato a pressione o tramite chiave. Mano unica. Frontale in acciaio inox da 300 x 16 mm. 3 chiavi in dotazione articolo 4100.

Articolo	Codice	Entrata	A	M	Cf
OMEC44053525	00316941	35 mm	50	24	1

Canese Dante
DAL 1959 PROFESSIONISTI NELLA DISTRIBUZIONE

SERRATURA PER MONTANTI

Serratura con cilindro a spillo a 1 mandata. Scatola e coperchio in acciaio zincato e plastificato. Catenaccio autocentrante in lega speciale nichelata con sistema antiscasso, comandato dalla chiave. Scrocco anti-rumore in lega speciale nichelata comandato dalla chiave e dalla maniglia. Mano reversibile. Frontale in acciaio inox da 300 x 16 mm. 3 chiavi in dotazione articolo 4100.

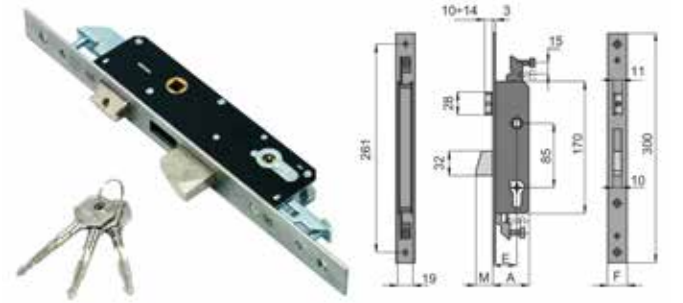

Articolo	Codice	Entrata	A	M	Ex	Cf
OMEC44102525	00281713	25 mm	40	24	OMEC4460	1

SERRATURA INFILARE DOPPIA MAPPA

Serratura laterale per fascia a doppia mappa con 4 mandate. Scatola e coperchio in acciaio zincato e plastificato. Catenaccio in acciaio nichelato comandato dalla chiave. Scrocco in lega speciale nichelata comandato dalla chiave e dalla maniglia. Ingegno maniglia in acciaio brunito con foro da 8 mm. Mano reversibile. Frontale in acciaio inox da 260 x 25 mm. 3 chiavi in dotazione articolo 5100/06.

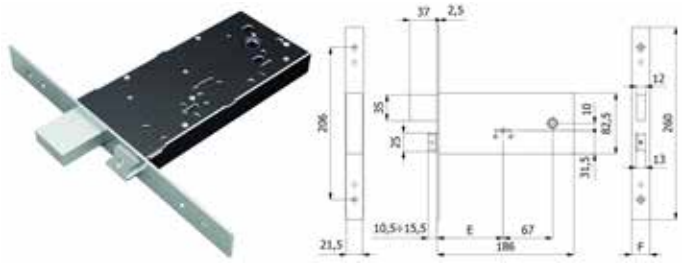

Articolo	Codice	Entrata	Cf
OMEC5930	00249935	90 mm	1

SERRATURA DA INFILARE A CROCE

Serratura triplice con chiave a spillo a 3 mandante. Scatola e coperchio in acciaio zincato e plastificato. Catenaccio in acciaio nichelato comandato dalla chiave. Scrocco in lega speciale nichelata comandato dalla chiave e dalla maniglia. Ingegno maniglia in acciaio brunito con foro da 8 mm. Mano reversibile. Frontale in acciaio inox da 241 x 25 mm. 3 chiavi in dotazione articolo 4100.

Articolo	Codice	Entrata	A	Cf
OMEC4970	00327886	90 mm	186	1

SERRATURA INFILARE DOPPIA MAPPA

Serratura laterale per fascia a doppia mappa con 4 mandate. Scatola e coperchio in acciaio zincato e plastificato. Catenaccio in acciaio nichelato comandato dalla chiave. Rullo in ottone nichelato comandato dalla chiave o a pressione. Quadro maniglia da 8 mm. Mano unica. Frontale in acciaio inox da 260 x 25 mm. 3 chiavi in dotazione articolo 5100/06.

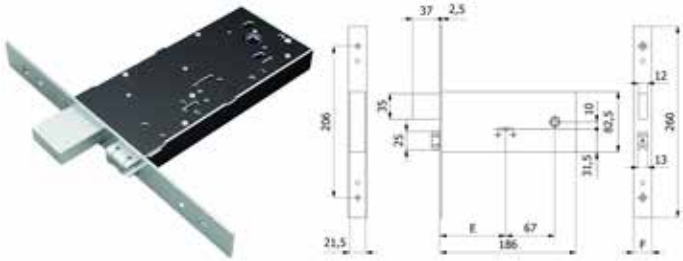

Articolo	Codice	Entrata	Cf
OMEC5935	00316453	90 mm	1

SERRATURA INFILARE DOPPIA MAPPA

Serratura laterale per fascia a doppia mappa con 4 mandate. Scatola e coperchio in acciaio zincato e plastificato. Catenaccio in acciaio nichelato comandato dalla chiave. Scrocco in lega speciale nichelata comandato dalla chiave e dalla maniglia. Ingegno maniglia in acciaio brunito con foro da 8 mm. Mano reversibile. Frontale in acciaio inox da 241 x 25 mm. 3 chiavi in dotazione articolo 5100/06.

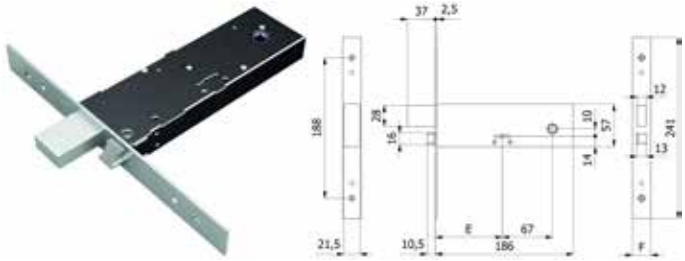

Articolo	Codice	Entrata	Cf
OMEC5950	00293891	90 mm	1

SERRATURA INFILARE DOPPIA MAPPA

Serratura laterale triplice per fascia a doppia mappa con 4 mandate. Scatola e coperchio in acciaio zincato e plastificato. Catenaccio in acciaio nichelato comandato dalla chiave. Rullo in ottone nichelato comandato dalla chiave o a pressione. Ingegno maniglia in acciaio brunito con foro da 8 mm. Mano unica. Frontale in acciaio inox da 260 x 25 mm. 3 chiavi in dotazione articolo 5100/06.

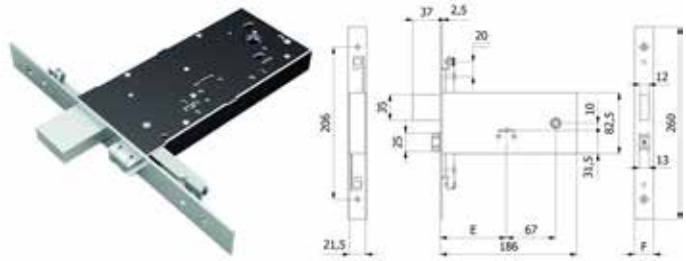

Articolo	Codice	Entrata	Cf
OMEC5965	00286411	90 mm	1

SERRATURA INFILARE DOPPIA MAPPA

Serratura laterale triplice per fascia a doppia mappa con 4 mandate. Scatola e coperchio in acciaio zincato e plastificato. Catenaccio in acciaio nichelato comandato dalla chiave. Scrocco in lega speciale nichelata comandato dalla chiave e dalla maniglia. Ingegno maniglia in acciaio brunito con foro da 8 mm. Mano reversibile. Frontale in acciaio inox da 260 x 25 mm. 3 chiavi in dotazione articolo 5100/06.

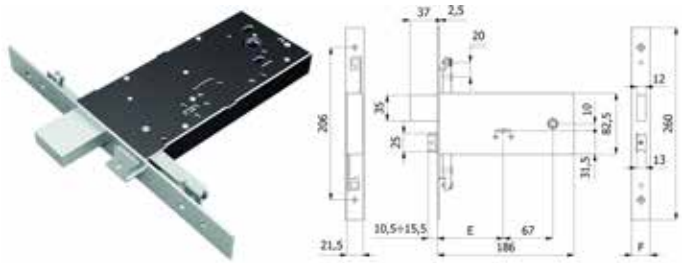

Articolo	Codice	Entrata	Cf
OMEC5960	00249942	90 mm	1

SERRATURA INFILARE DOPPIA MAPPA

Serratura laterale triplice per fascia a doppia mappa con 4 mandate. Scatola e coperchio in acciaio zincato e plastificato. Catenaccio in acciaio nichelato comandato dalla chiave. Scrocco in lega speciale nichelata comandato dalla chiave e dalla maniglia. Ingegno maniglia in acciaio brunito con foro da 8 mm. Mano reversibile. Frontale in acciaio inox da 241 x 25 mm. 3 chiavi in dotazione articolo 5100/06.

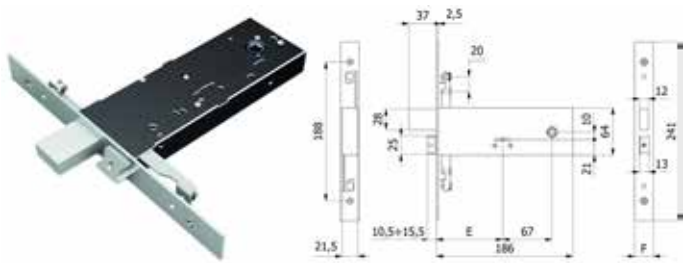

Articolo	Codice	Entrata	Cf
OMEC5970	00251778	90 mm	1

SERRATURA INFILARE DOPPIA MAPPA

Serratura laterale triplice per fascia a doppia mappa con 4 mandate. Scatola e coperchio in acciaio zincato e plastificato. Catenaccio in acciaio nichelato comandato dalla chiave. Rullo in ottone nichelato comandato dalla chiave o a pressione. Ingegno maniglia in acciaio brunito con foro da 8 mm. Mano unica. Frontale in acciaio inox da 241 x 25 mm. 3 chiavi in dotazione articolo 5100/06.

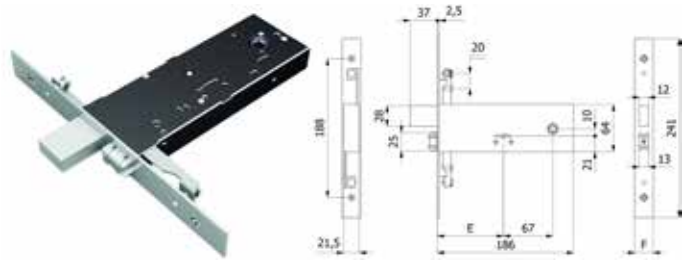

Articolo	Codice	Entrata	Cf
OMEC5975	00326513	90 mm	1

SERRATURA INFILARE DOPPIA MAPPA

Serratura laterale triplice per fascia a doppia mappa con 4 mandate. Scatola e coperchio in acciaio zincato e plastificato. Catenaccio in acciaio nichelato comandato dalla chiave. Scrocco in lega speciale nichelata comandato dalla chiave e dalla maniglia. Ingegno maniglia in acciaio brunito con foro da 8 mm. Mano reversibile. Frontale in acciaio inox da 241 x 25 mm. 3 chiavi in dotazione articolo 5100/06.

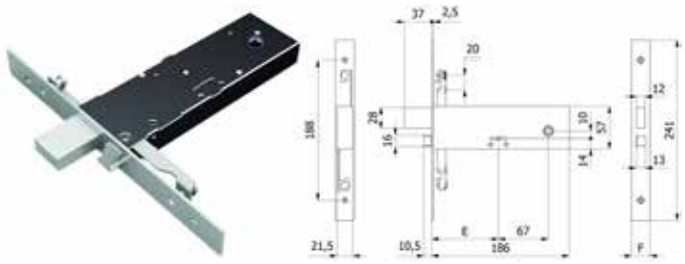

Articolo	Codice	Entrata	Cf
OMEC5980	00292269	90 mm	1

SERRATURA ELETTRICA DOPPIA MAPPA

Elettroserratura laterale per fascia a doppia mappa con 4 mandate. Scatola e coperchio in acciaio zincato e plastificato. Catenaccio in acciaio nichelato comandato dalla chiave. Scrocco in lega speciale nichelata comandato dalla chiave, dalla maniglia e dal comando elettrico. Funziona anche in assenza di corrente. Pistone di ricarica in acciaio nichelato. Ingegno maniglia in acciaio brunito con foro da 8 mm. Mano reversibile. Frontale in acciaio inox da 260 x 25 mm. 3 chiavi in dotazione articolo 5100/06.

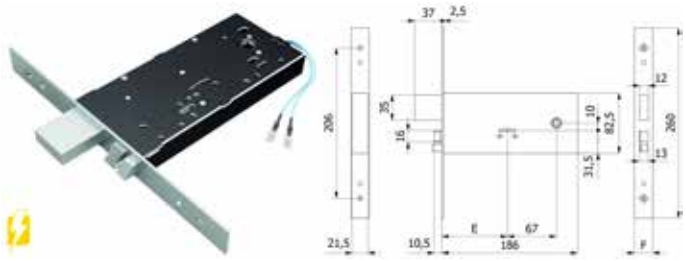

Articolo	Codice	Entrata	Cf
OMEC5938	00295161	90 mm	1

SERRATURA ELETTRICA DOPPIA MAPPA

Elettroserratura laterale per fascia a doppia mappa con 4 mandate. Scatola e coperchio in acciaio zincato e plastificato. Catenaccio in acciaio nichelato comandato dalla chiave. Scrocco in lega speciale nichelata comandato dalla chiave, dalla maniglia e dal comando elettrico. Funziona anche in assenza di corrente. Pistone di ricarica in acciaio nichelato. Ingegno maniglia in acciaio brunito con foro da 8 mm. Mano reversibile. Frontale in acciaio inox da 241 x 25 mm. 3 chiavi in dotazione articolo 5100/06.

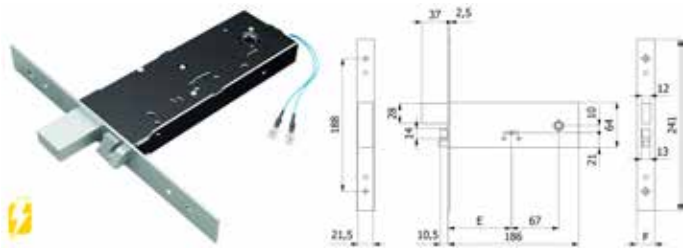

Articolo	Codice	Entrata	Cf
OMEC5948	00281720	90 mm	1

SERRATURA ELETTRICA DOPPIA MAPPA

Elettroserratura laterale triplice per fascia a doppia mappa con 4 mandate. Scatola e coperchio in acciaio zincato e plastificato. Catenaccio in acciaio nichelato comandato dalla chiave. Scrocco in lega speciale nichelata comandato dalla chiave, dalla maniglia e dal comando elettrico. Funziona anche in assenza di corrente. Pistone di ricarica in acciaio nichelato. Ingegno maniglia in acciaio brunito con foro da 8 mm. Mano reversibile. Frontale in acciaio inox da 260 x 25 mm. 3 chiavi in dotazione articolo 5100/06.

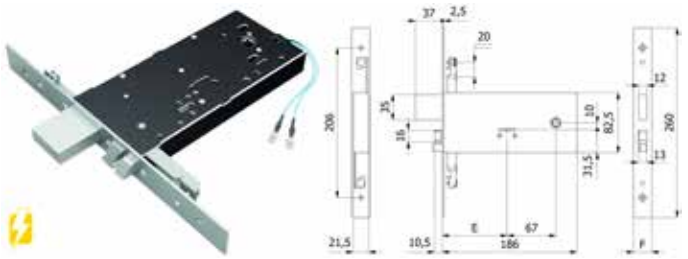

Articolo	Codice	Entrata	Cf
OMEC5968	00295185	90 mm	1

SERRATURA ELETTRICA DOPPIA MAPPA

Elettroserratura laterale triplice per fascia a doppia mappa con 4 mandate. Scatola e coperchio in acciaio zincato e plastificato. Catenaccio in acciaio nichelato comandato dalla chiave. Scrocco in lega speciale nichelata comandato dalla chiave, dalla maniglia e dal comando elettrico. Funziona anche in assenza di corrente. Pistone di ricarica in acciaio nichelato. Ingegno maniglia in acciaio brunito con foro da 8 mm. Mano reversibile. Frontale in acciaio inox da 241 x 25 mm. 3 chiavi in dotazione articolo 5100/06.

Articolo	Codice	Entrata	Cf
OMEC5978	00295178	90 mm	1

MULTIPUNTO AD INGRANAGGI

Serrature con scatola e coperchio in acciaio zincato e plastificato. Catenacci autocentranti in lega speciale nichelata con sistema anti scasso comandati dalla chiave. Scrocco anti-rumore in lega speciale nichelata comandato dalla chiave o dalla maniglia. Ingegno maniglia in lega speciale zincata foro 8 mm. Mano reversibile. Frontale in acciaio inox. In dotazione 2 borchie cod. 0120 N, vite cilindro, viti di fissaggio in acciaio inox , istruzioni di montaggio. 2 mandate. Lunghezza totale 2300 mm. Interasse 85 mm.

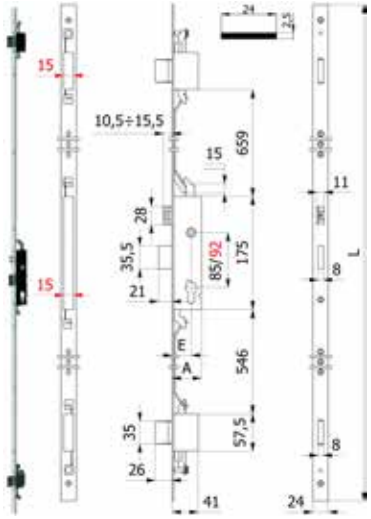

Articolo	Codice	Entrata	A	Cf
OMEC1700S25PL	00391757	25 mm	41	1
OMEC1700S30PL	00391764	30 mm	46	1
OMEC1700S35PL	00391771	35 mm	51	1

KIT RULLO

Kit rullo intercambiabile con molle per serrature OMEC serie: 1300 (tranne codice 1300.20.* *)-1400-1400S-1410-1410S-1490-1500-1500S-1600S-1610S-1620S-1630S-1700S-1720S-1740S-1760S-3400-3410-3500-4400-4410-4490.

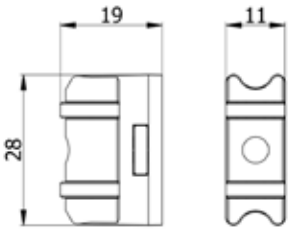

Articolo	Codice	Pz
OMEC01435	00397155	*10

OPERA OPERATING ACCESS

I prodotti Opera sono solo su ORDINAZIONE. Opera srl è stata creata nel 1997 a Modena, in Emilia Romagna. Tutto il management della azienda proviene dall' esperienza Corni serrature che per oltre un secolo è stata presente nella città di Modena.

ELETTROSERRATURA PER CANCELLI E PORTONI DA APPLICARE

Corpo serratura e contropiastra in acciaio inox. Carter di copertura serratura e contropiastra in alluminio anodizzato. Catenaccio chiuso in assenza di corrente. Catenaccio in acciaio inox dimensioni 35 x 12 mm (estensione 25 mm). Dispositivo anti-scasso del catenaccio in posizione di chiusura. Alimentazione: 12/24 Vac/dc. Corrente assorbita 1,2 A di spunto, mantenimento 370 mA a 12 V / 210 Ma a 24 V. Circuito elettronico interno a microprocessore. Comando di apertura a 12 Vac/dc da citofono o tramite relè. Sensore ad effetto di hall per la posizione dell'anta. Richiusura dopo 2 sec. all'accostamento dell'anta. Temporizzazione di richiusura automatica selezionabile da 5 a 60 sec. Led bicolore rosso/verde per la segnalazione di stato catenaccio aperto/ chiuso. Led nella posizione inferiore di indicazione notturna di colore blu in posizione di chiusura e di colore bianca in posizione di apertura per illuminare il suolo. Con sistema di riscaldamento interno se la temperatura scende al disotto di 5 °C. Cilindro tondo; a richiesta fornita senza cilindro. Entrata regolabile 50 - 60 – 70 mm. SOLO SU ORDINAZIONE.

Articolo	Codice	Versione	Mano
OPERA28002.1	00369381	Con pomolo	Dx
OPERA28002.2	00369398	Con pomolo	Sx
OPERA28002.1SC	00370882	Con pomolo senza cilindro	Dx
OPERA28002.2SC	00370899	Con pomolo senza cilindro	Sx

ELETTROSERRATURA PER CANCELLI E PORTONI DA APPLICARE

Corpo serratura e contropiastra in acciaio inox. Carter di copertura serratura e contropiastra in alluminio anodizzato. Catenaccio chiuso in assenza di corrente. Catenaccio in acciaio inox dimensioni 35 x 12 mm (estensione 25 mm). Dispositivo anti-scasso del catenaccio in posizione di chiusura. Alimentazione: 12/24 Vac/dc. Corrente assorbita 1,2 A di spunto, mantenimento 370 mA a 12 V / 210 Ma a 24 V. Circuito elettronico interno a microprocessore. Comando di apertura a 12 Vac/dc da citofono o tramite relè. Sensore ad effetto di hall per la posizione dell'anta. Richiusura dopo 2 sec. all'accostamento dell'anta. Temporizzazione di richiusura automatica selezionabile da 5 a 60 sec. Led bicolore rosso/verde per la segnalazione di stato catenaccio aperto/ chiuso. Led nella posizione inferiore di indicazione notturna di colore blu in posizione di chiusura e di colore bianca in posizione di apertura per illuminare il suolo. Con sistema di riscaldamento interno se la temperatura scende al disotto di 5 °C. Cilindro tondo; a richiesta fornita senza cilindro. Entrata regolabile da 50 - 60 – 70 mm. SOLO SU ORDINAZIONE.

Articolo	Codice	Versione	Mano
OPERA28001.1	00369367	Con cilindro	Dx
OPERA28001.2	00369374	Con cilindro	Sx
OPERA28001.1SC	00370844	Senza cilindro	Dx
OPERA28001.2SC	00370851	Senza cilindro	Sx
OPERA28003.1	00367141	Con cilindro e pulsante	Dx
OPERA28003.2	00346337	Con cilindro e pulsante	Sx
OPERA28003.1SC	00370868	Senza cilindro e pulsante	Dx
OPERA28003.2SC	00370875	Senza cilindro e pulsante	Sx

ELETTROSERRATURA MOTORIZZATA PER CANCELLI E PORTONI DA APPLICARE

Corpo serratura e contropiastra in acciaio inox. Carter di copertura serratura e contropiastra in alluminio anodizzato. Catenaccio chiuso in assenza di corrente. Apertura meccanica dall'esterno con cilindro a profilo europeo. Apertura meccanica dall'interno versioni con cilindro. Catenaccio in acciaio inox dimensioni 35 x 12 mm (corsa 25 mm). Dispositivo anti-scasso del catenaccio in posizione di chiusura. Alimentazione: 12/24 Vac/dc. Corrente assorbita 200 mA a 12 V. Circuito elettronico interno a microprocessore. Comando di apertura a 12 Vac/dc da citofono o tramite relè. Richiusura dopo 2 sec. all'accostamento dell'anta. Temporizzazione di richiusura automatica selezionabile da 5 a 60 sec. Led bicolore rosso / verde per la segnalazione di stato catenaccio aperto/ chiuso. Led nella posizione inferiore di indicazione notturna di colore blu con catenaccio chiuso e di colore bianco con catenaccio aperto per illuminare il suolo. Con sistema di riscaldamento interno se la temperatura scende al disotto di 5 °C. SENZA PULSANTE DI APERTURA. SOLO SU ORDINAZIONE.

Articolo	Codice	Entrata	Mano
OPERA28201.1.60	00369404	60 mm	Dx
OPERA28201.2.60	00369411	60 mm	Sx
OPERA28201.1.80	00369428	80 mm	Dx
OPERA28201.2.80	00369435	80 mm	Sx

ELETTROSERRATURA MOTORIZZATA PER CANCELLI E PORTONI DA APPLICARE

Corpo serratura e contropiastra in acciaio inox. Carter di copertura serratura e contropiastra in alluminio anodizzato. Catenaccio chiuso in assenza di corrente. Apertura meccanica dall'esterno con cilindro a profilo europeo. Apertura meccanica dall'interno versioni con cilindro o pulsante. Catenaccio in acciaio inox dimensioni 35 x 12 mm (corsa 25 mm). Dispositivo anti-scasso del catenaccio in posizione di chiusura. Alimentazione: 12/24 Vac/dc. Corrente assorbita 200 mA a 12 V. Circuito elettronico interno a microprocessore. Comando di apertura a 12 Vac/dc da citofono o tramite relè. Richiusura dopo 2 sec. all'accostamento dell'anta. Temporizzazione di richiusura automatica selezionabile da 5 a 60 sec. Led bicolore rosso / verde per la segnalazione di stato catenaccio aperto/ chiuso. Led nella posizione inferiore di indicazione notturna di colore blu con catenaccio chiuso e di colore bianco con catenaccio aperto per illuminare il suolo. Con sistema di riscaldamento interno se la temperatura scende al disotto di 5 °C. CON PULSANTE DI APERTURA. SOLO SU ORDINAZIONE.

Articolo	Codice	Entrata	Mano
OPERA28203.1.60	00369442	60 mm	Dx
OPERA28203.2.60	00369459	60 mm	Sx
OPERA28203.1.80	00369466	80 mm	Dx
OPERA28203.2.80	00369473	80 mm	Sx

ELETTROPISTONE DI SICUREZZA PER PORTA SINGOLA

Apertura meccanica con cilindro europeo (non utilizzabile il cilindro con pomolo interno). Frontale in acciaio inox 320 x 25 x 3 mm. Contropiastra in acciaio inox 150 x 25 x 3 mm con magnete di allineamento. Catenaccio in acciaio temprato antitaglio con blocco meccanico in posizione di chiusura. Dimensioni catenaccio: estensione 20 mm, diametro 18 x 14 mm. Alimentazione: da 10 a 30 Vdc. Corrente Assorbita: 2,5/3 A di spunto - 130/230 mA di mantenimento a controllo elettronico permanente. Elettronica di comando a microprocessore interna. Controllo opto-elettronico della posizione di catenaccio. Sensore magnetico interno per la posizione di anta. Pulsanti per il monitoraggio e la regolazione dei tempi di richiusura da 0-5 sec. all'accostamento dell'anta e da 0-60 sec. se l'anta non viene aperta. Le temporizzazioni sono disinseribili per l'utilizzo dell'elettropistone con elettroniche di gestione esterne. SOLO SU ORDINAZIONE

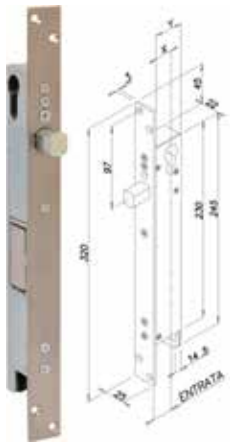

Articolo	Codice	Informazioni
OPERAOP55036	00369626	Catenaccio aperto in assenza di corrente
OPERAOP55038	00369633	Catenaccio chiuso in assenza di corrente

Canese Dante
DAL 1959 PROFESSIONISTI NELLA DISTRIBUZIONE

ELETTROPISTONE DI SICUREZZA A SCROCCO PER PORTA SINGOLA

Apertura meccanica con cilindro europeo (non utilizzabile il cilindro con pomolo interno). Frontale in acciaio inox 320 x 25 x 3 mm. Contropiastra in acciaio inox 150 x 25 x 3 mm. Scrocco in acciaio temprato non reversibile. Dimensioni scrocco: estensione 16 mm, diametro 18 x 14 mm. Alimentazione: da 10 a 30 Vdc. Corrente Assorbita: 2,5/3 A di spunto - 130/230 mA di mantenimento a controllo elettronico permanente. Elettronica di comando a microprocessore interna. Pulsanti per il monitoraggio e la regolazione dei tempi di richiusura se l'anta non viene aperta. Le temporizzazione è disinseribile per l'utilizzo dell'elettropistone con elettroniche di gestione esterne. SOLO SU ORDINAZIONE.

Articolo	Codice	Informazioni	Mano
OPERAOP55039.1	00369640	Scrocco chiuso in assenza di corrente	Dx
OPERAOP55039.2	00370905	Scrocco chiuso in assenza di corrente	Sx

ELETTROMAGNETE MINI CON MANIGLIA DA APPLICARE

Corpo elettromagnete e maniglia in alluminio. Dimensioni del corpo magnete 324 x 48 x 29 mm. Dimensioni del carter maniglia 333 x 124 x 62 mm. Contropiastra con perno anti-magnetismo residuo inserita nel corpo maniglia Alimentazione: 12/24 Vdc. Corrente: 500 mA a 12 V/250 mA a 24 V. Sensore di stato elettronico ad effetto di Hall per la verifica di porta bloccata/sbloccata. Uscita a relè con contatti C./N.A./N.C. Forza trazione: fino a 300 Kg. Temporizzatore di richiusura interno regolabile a mezzo trimmer da 1 a 90 sec. SOLO SU ORDINAZIONE.

Articolo	Codice	Rifinitura	Versione
OPERA14700TD	00369183	Anodizzato argento	Senza pulsante
OPERA14700TDBR	00369190	Anodizzato bronzo	Senza pulsante
OPERA14700TDN	00369206	Anodizzato nero	Senza pulsante
OPERA14710TD	00369213	Anodizzato argento	Con pulsante
OPERA14710TDBR	00369299	Anodizzato bronzo	Con pulsante
OPERA14710TDN	00369220	Anodizzato nero	Con pulsante

ELETTROBLOCCO DI SICUREZZA PER SCORREVOLI

Apertura meccanica con cilindro europeo. Frontale serratura e contropiastra in acciaio inox. Controserratura con sistema di fuoriuscita perno a porta accostata. Perno diametro 9,5 mm, estensione 25 mm. Apertura: limitata alla durata o alla mancanza dell'impulso con limitatore di corrente. Microinterruttore C. / N.A. / N.C. di posizione del perno inserito. Entrata: 20 mm. SOLO SU ORDINAZIONE.

Articolo	Codice	Alimentazione	Versione
OPERA23622S	00369237	12 Vd -1000 mA	Sbloccato
OPERA23624S	00369244	24 Vdc-500 mA	Sbloccato
OPERA23822S	00369251	12 Vd -1000 mA	Bloccato
OPERA23824S	00369268	24 Vdc-500 mA	Bloccato

ELETTROPISTONE DI SICUREZZA PER PORTA SINGOLA

Apertura meccanica con cilindro europeo (non utilizzabile il cilindro con pomolo interno). Frontale in acciaio inox 320 x 25 x 3 mm. Contropiastra in acciaio inox 150 x 25 x 3 mm con magnete di allineamento. Catenaccio rotante in acciaio temprato antitaglio con blocco meccanico in posizione di chiusura. Dimensioni catenaccio: estensione 20 mm, diametro 16 mm. Alimentazione: da 10 a 30 Vdc. Corrente Assorbita: 2,5/3 A di spunto - 130/230 mA di mantenimento a controllo elettronico permanente. Elettronica di comando a microprocessore interna. Pulsanti per il monitoraggio e la regolazione dei tempi di richiusura da 0-5 sec. all'accostamento dell'anta e da 0-60 sec. se l'anta non viene aperta. Le temporizzazioni sono disinseribili per l'utilizzo dell'elettropistone con elettroniche di gestione esterne. SOLO SU ORDINAZIONE.

Articolo	Codice	Quadro maniglia
OPERA25600	00369305	Senza
OPERA25608	00369312	Da 8 mm
OPERA25800	00369329	Senza
OPERA25808	00369336	Da 8 mm

ELETTROPISTONE DI SICUREZZA PER PORTA SINGOLA

Apertura meccanica con cilindro europeo. Frontale in acciaio inox 160 x 25 x 3 mm. Contropiastra in acciaio inox 150 x 25 x 3 mm con magnete regolabile in estensione. Catenaccio rotante in acciaio temprato antitaglio con blocco meccanico in posizione di chiusura. Dimensioni catenaccio: estensione 20 mm diametro 16 mm, Alimentazione: da 10 a 30 Vdc. Corrente Assorbita: 2,5/3 A di spunto 130/230 mA di mantenimento a controllo elettronico. Elettronica di comando a microprocessore interna. Sensore magnetico interno per la posizione di anta Pulsanti per il monitoraggio e la regolazione dei tempi di richiusura da 0-5 sec. all'accostamento dell'anta e da 0-60 sec. se la porta non viene aperta. Le temporizzazioni sono disinseribili per l'utilizzo dell'elettropistone con elettroniche di gestione esterne. SOLO SU ORDINAZIONE.

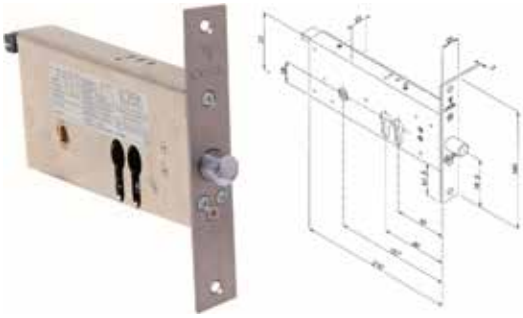

Articolo	Codice	Quadro maniglia
OPERA27800	00369343	Senza
OPERA27808	00369350	Da 8 mm

ELETTROPISTONE MOTORIZZATO DA APPLICARE

Corpo serratura in acciaio inox. Carter di copertura in alluminio anodizzato con cover superiore in ABS nero Dimensioni del corpo serratura: 300 x 45 x 42 mm. Apertura e chiusura meccanica con cilindro Europeo (foro passante da entrambi i lati) – Fornito senza cilindro lato interno (mm 35+10). Catenaccio rotante in acciaio inox diametro 18 mm con estensione di 55 mm. Dispositivo anti-scasso del catenaccio con blocco a "reazione totale" in posizione di chiusura. Elettronica di gestione a microprocessore interna. Alimentazione: da 10 a 30 Vdc. Corrente Assorbita: 300 mA a 12 V. Collegamento tramite connettore. Led di segnalazione stato catenaccio di colore rosso/verde. Contatto Open Collector di Allarme per apertura prolungata da 0 a 120 sec. dell'anta, Avaria Controllo con sensori di hall della posizione di catenaccio. Sensore di hall interno per la posizione di anta (disinseribile). Regolazione dei tempi di richiusura da 0-5 sec. all'accostamento dell'anta e da 0-60 sec. se l'anta non viene aperta. Le temporizzazioni sono disinseribili per l'utilizzo dell'elettropistone con elettroniche di gestione esterne. Con sistema di riscaldamento interno se la temperatura scende al disotto di 5 °C. SOLO SU ORDINAZIONE

Articolo	Codice	Rifinitura
OPERA28720	00369480	Anodizzato argento
OPERA28720N	00369497	Anodizzato nero

Canese Dante
DAL 1959 PROFESSIONISTI NELLA DISTRIBUZIONE

SOTTOPIASTRA PER ELETTROMAGNETE ARTICOLO 14700TD

Sottopiastra in acciaio inox per la compensazione dell'allineamento fra elettromagnete e contropiastra montati su porte non complanari. Dimensioni 323 x 48 x 2 mm. SOLO SU ORDINAZIONE

Articolo	Codice	Finitura
OPERA00147	00368889	Inox
OPERA00147N	00368896	Nero

TETTOIA PER ELETTROSERRA-TURE

Tettoia in acciaio inox per l'inserimento su elettroserrature serie 280 - 281 - 282. SOLO SU ORDINAZIONE

Articolo	Codice
OPERA00280	00368902

SPESSORI

Spessori in acciaio inox da 1 mm. SOLO SU ORDINAZIONE

Articolo	Codice	Descrizione	Per
OPERA00280C	00368919	Per contropiastra	Serie 280
OPERA00280S	00368933	Per serratura	Serie 280
OPERA00282C	00368940	Per contropiastra	Serie 282
OPERA00282S	00368964	Per serratura	Serie 282

SOTTOPIASTRA

Sottopiastra inox a saldare spessore da 2 mm. SOLO SU ORDINAZIONE

Articolo	Codice	Per
OPERA00280L	00368926	Serie 280
OPERA00282L	00368957	Serie 282

SCATOLA PER SUPPORTO CILINDRO

Corpo in alluminio. Dimensioni 110 x 38 x 46 mm. Da utilizzare su articolo 55040. SOLO SU ORDINAZIONE

Articolo	Codice	Finitura
OPERA05540	00369046	Argento

PASSACAVO A SCOMPARSA

Flessibile a molla in acciaio cromato con diametro interno mm 10. Scatola di inserimento nel profilo porta in acciaio cromato. Dimensioni scatola da infilare: 260 x 24 x 16 mm. SOLO SU ORDINAZIONE

Articolo	Codice
OPERA08600	00369053

PASSACAVO A SCOMPARSA CON CAVO INSERITO

Flessibile a molla in acciaio cromato con diametro interno mm 10. Scatola di inserimento nel profilo porta in acciaio cromato. Dimensioni scatola da infilare: 260 x 24 x 16 mm. Cavo inserito a 8 poli sezione 0,22 mmq con connettori ad innesto rapido. Estensione del cavo di 1 mt su un lato e di 4,5 mt sull'altro lato. SOLO SU ORDINAZIONE

Articolo	Codice
OPERA08601	00369060

PASSACAVO A SCOMPARSA

Flessibile a molla in acciaio cromato con diametro interno 11 mm. Frontale e corpo in alluminio anodizzato diametro 25 mm con guarnizione in gomma Lunghezza tubo da 88 mm. SOLO SU ORDINAZIONE

Articolo	Codice
OPERA08605	00369077

PASSACAVO SOLO FLESSIBIBILE DA ESTERNO

Flessibile a molla in acciaio inox con diametro esterno 9,5 mm e diametro interno di 7 mm. Lunghezza 214 mm. SOLO SU ORDINAZIONE

Articolo	Codice
OPERA08608	00369114

PASSACAVO SOLO FLESSIBIBILE DA ESTERNO

Flessibile a molla in acciaio cromato con diametro esterno 14 mm e diametro interno 10 mm. SOLO SU ORDINAZIONE

Articolo	Codice	Lunghezza
OPERA08610	00369121	250 mm
OPERA08619	00369138	420 mm
OPERA08620	00369145	600 mm

PASSACAVO SOLO FLESSIBIBILE DA ESTERNO

Flessibile a molla in acciaio cromato con terminali di fissaggio in plastica nera. Dimensione terminali: 35 x 30 x 13 mm. Diametro interno di 8 mm. Lunghezza 430 mm. SOLO SU ORDINAZIONE

Articolo	Codice
OPERA08630	00369152

PASSACAVO SOLO FLESSIBIBILE DA ESTERNO

Flessibile a molla in acciaio cromato con terminali di fissaggio in fusione di alluminio. Dimensione terminali: 47 x 39 x 22 mm. Diametro interno 8 mm. SOLO SU ORDINAZIONE

Articolo	Codice	Lunghezza
OPERA08640	00369169	500 mm
OPERA08641	00369176	710 mm

SUPPORTO CON MICROINTER-RUTTORE PER CILINDRO SAGOMATO

Corpo in ABS con placca frontale di copertura in acciaio inox. Dimensioni: 110 x 38 x 39 mm (profondità). Contatto in uscita C./N.A./N.C. monostabile 5 A/125 Vac. Dimensione cilindro sagomato utilizzabile: 45 mm (30 + 10 + 5 mm). SOLO SU ORDINAZIONE

Articolo	Codice	Rifinitura
OPERA55040	00369695	Acciaio Inox
OPERA55040N	00369701	Acciaio Inox nero

SUPPORTO CON MICROINTER-RUTTORE PER CILINDRO TONDO-STACCATO

Corpo in ottone. Dimensioni: diametro 30 x 17 mm (profondità). Contatto in uscita C./N.A./N.C. Monostabile 5 A / 125 Vac. SOLO SU ORDINAZIONE

Articolo	Codice
OPERA55041	00369718

REGOLATORE CONTINUO DI CHIUSURA

Regolatore con corpo in monoblocco di alluminio. Puleggia in acciaio con diametro da 60 mm per l'inserimento di una cinghia trapezoidale . Sistema oleodinamico a libero scorrimento in senso orario e frenato in senso anti-orario (reversibile). Regolazione a vite del sistema di frenata. Fissaggio laterale tramite viti M8 per l'inserimento su staffe di supporto (non fornite). Temperatura di funzionamento: -15 / +70 °C. Fissaggio laterale tramite viti M8 per l'inserimento su staffe di supporto (non fornite).

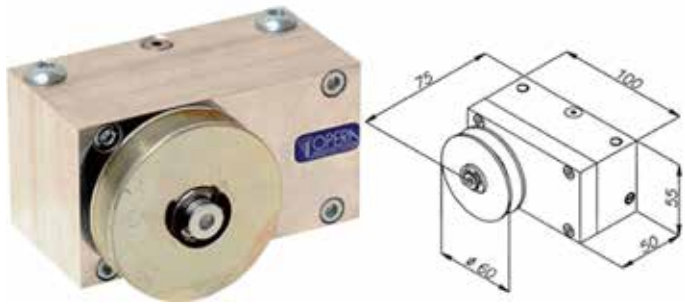

Articolo	Codice	Cf
OPERA60000VLC	00423632	1

ELETTROMAGNETE DI TRATTENUTA

Elettromagnete con fissaggio a parete. Corpo in ABS con base in acciaio zincato. Blocco elettromagnete nichelato Alimentazione: 24 Vdc - Corrente assorbita: 70 mA. Forza di trazione fissa: > 55 Kg. Perno anti-magnetismo residuo sul corpo elettromagnete. Connettore di collegamento con varistore anti-disturbo. Fornito senza contropiastra.

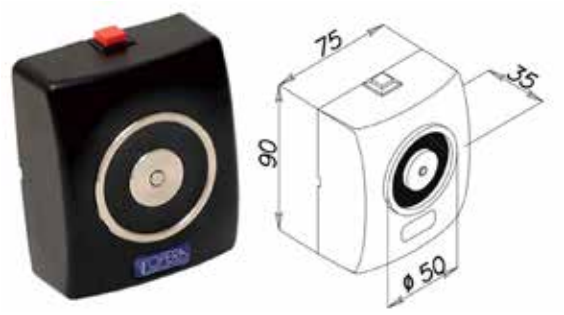

Articolo	Codice	Colore corpo	Cf
OPERA19001	00423649	Nero	1

CONTROPIASTRA FISSA

Contropiastra fissa per elettromagneti serie 190. Base in acciaio zincato con supporto in gomma fra base e piattello per l'articolazione.

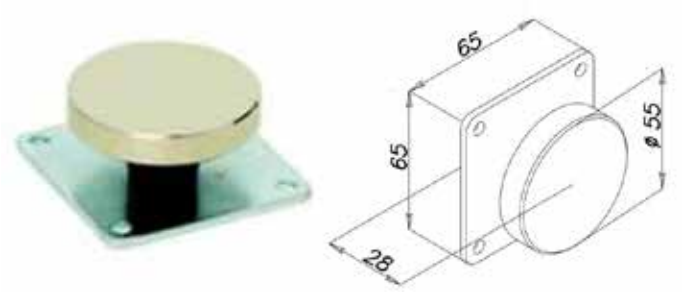

Articolo	Codice	Cf
OPERA01800Z	00423656	1

POTENT

La POTENT Serrature e Casseforti è attiva nel settore della sicurezza passiva dal 1978, ed ha sviluppato numerose linee di prodotti ed accessori dedicati per porte in legno, blindate e basculanti, per serrande e cancelli, per casseforti e armadi blindati, sino ad offrire una gamma completa di serrature, cilindri, lucchetti e congegni di chiusura.

SERRATURA DA APPLICARE A DOPPIA MAPPA

Serratura laterale ad un punto di chiusura a 4 pistoni con scrocco in basso. Con calotta interna. Cilindro corazzato antistrappo girevole e pastiglia antitrapano con 170.000 combinazioni. In dotazione 3 chiavi cromate, mostrine entrata chiave in cromo lucido, aste e accessori di montaggio.

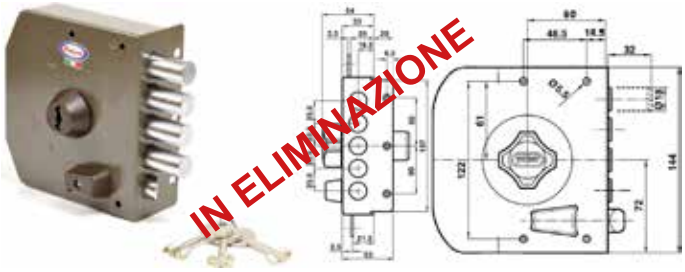

Articolo	Codice	Entrata	Mano	Cf
POT440DTN5	00417402	60 mm	Dx	1

SERRATURA DA APPLICARE A POMPA

Serratura laterale ad un punto di chiusura, a 5 pistoni senza scrocco, con pomolo interno. Cilindro corazzato antistrappo girevole e pastiglia antitrapano con 170.000 combinazioni. In dotazione 3 chiavi cromate, mostrine entrata chiave in cromo lucido, aste e accessori di montaggio.

Articolo	Codice	Entrata	Interasse	Mano	Cf
POT415DX	00101059	60 mm	23 mm	Dx	1
POT415SX	00286541	60 mm	23 mm	Sx	1

SERRATURA DA APPLICARE A POMPA

Serratura laterale triplice, a 5 pistoni senza scrocco, con pomolo interno. Cilindro corazzato antistrappo girevole e pastiglia antitrapano con 170.000 combinazioni. In dotazione 3 chiavi cromate, mostrine entrata chiave in cromo lucido, aste e accessori di montaggio.

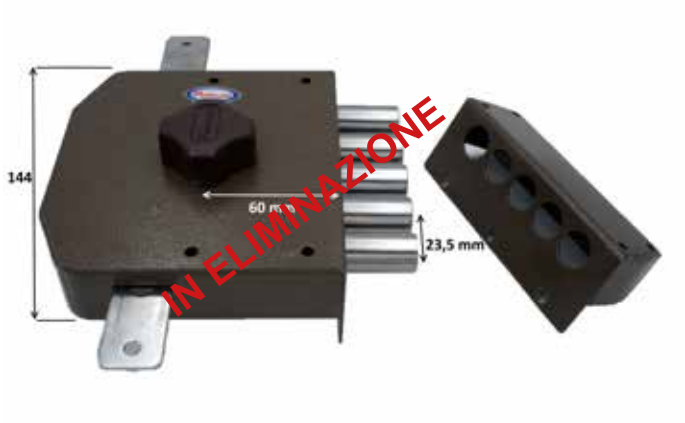

Articolo	Codice	Entrata	Interasse	Mano	Cf
POT495DX	00286558	60 mm	23 mm	Dx	1
POT495SX	00286565	60 mm	23 mm	Sx	1

SERRATURA DA APPLICARE A POMPA

Serratura laterale triplice, a 4 pistoni più scrocco azionabile da levetta, con pomolo interno. Cilindro corazzato antistrappo girevole e pastiglia antitrapano con 170.000 combinazioni. In dotazione 3 chiavi cromate, mostrine entrata chiave in cromo lucido, aste e accessori di montaggio.

Articolo	Codice	Entrata	Interasse	Mano	Cf
POT515/DTN5	00308526	60 mm	23 mm	Dx	1
POT515/STN5	00308533	60 mm	23 mm	Sx	1

Canese Dante
DAL 1959 PROFESSIONISTI NELLA DISTRIBUZIONE

SERRATURA PER BASCULANTE E SERRANDA

Serratura orizzontale a doppia mappa chiave originale art. Pot1650, rif. Silca 5PT13, con due catenacci laterali, dimensioni scatola, 155 X 56 mm.

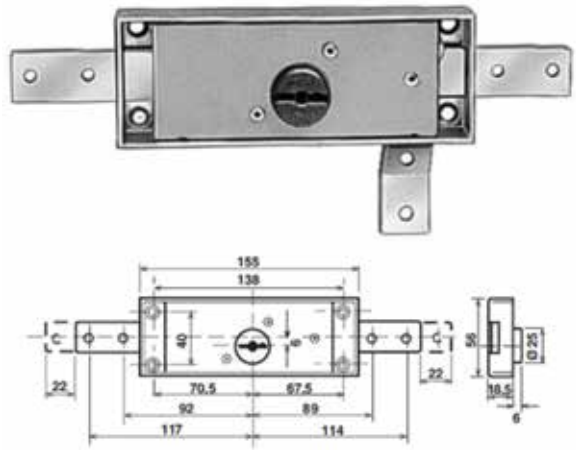

Articolo	Codice	Cf
POT1630	00100700	1

SERRATURA PER BASCULANTE

Serratura verticale a doppia mappa, chiave originale Pot1650, rif. Silca 5PT13, con un chiavistello più quadro maniglia interasse 66 mm, dimensione scatola 56 X 155 mm.

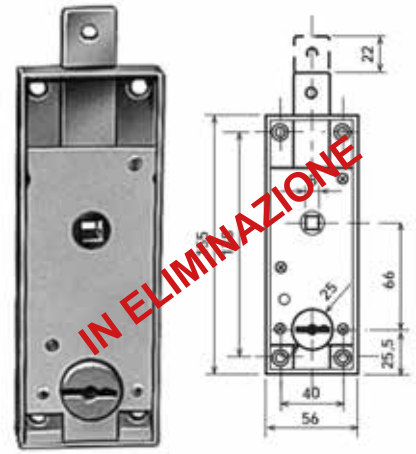

Articolo	Codice	Cf
POT1640	00100717	1

SERRATURA DA APPLICARE A CILINDRO

Serratura triplice a cilindro europeo con 4 pistoni più scrocco in basso interasse 28 mm, con quadro maniglia interasse 85 mm, dimensioni scatola 142 X 206 mm.

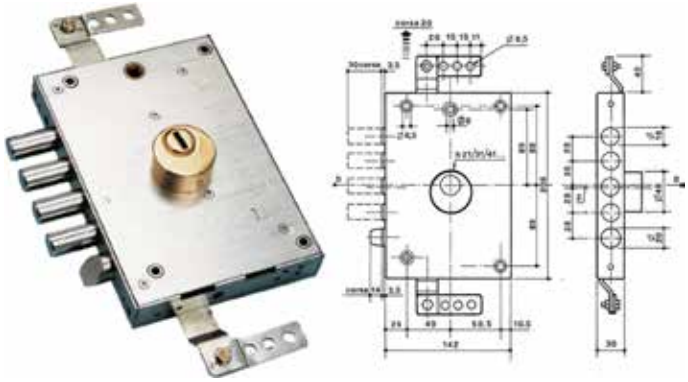

Articolo	Codice	Entrata	Mano	Cf
POT194028D	00325318	71 mm	Dx	1
POT194028S	00325325	71 mm	Sx	1

SERRATURA DA APPLICARE PER DOPPIA MAPPA

Serratura triplice a quattro pistoni più scrocco in basso interasse 28 mm, con quadro maniglia interasse 85 mm, dimensione scatola 142 X 206 mm.

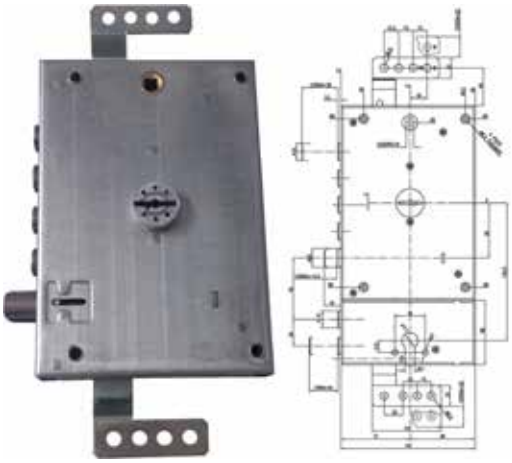

Articolo	Codice	Entrata	Mano	Cf
POT184028D	00100731	71 mm	Dx	1
POT184028S	00100748	71 mm	Sx	1

SERRATURA DA APPLICARE A CILINDRO

Serratura triplice a cilindro europeo con 3 pistoni più scrocco in basso interasse 37 mm, con quadro maniglia interasse 85 mm, dimensioni scatola 142 X 206 mm.

Articolo	Codice	Entrata	Mano	Cf
POT194037D	00327824	71 mm	Dx	1
POT194037S	00327831	71 mm	Sx	1

SERRATURA DA APPLICARE PER DOPPIA MAPPA

Serratura triplice a tre pistoni più scrocco in basso interasse 37 mm, con quadro maniglia interasse 85 mm, dimensione scatola 142 X 206 mm.

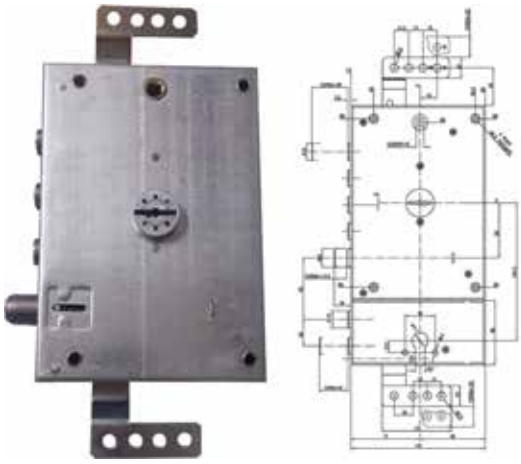

Articolo	Codice	Entrata	Mano	Cf
POT184037D	00100755	71 mm	Dx	1
POT184037S	00100762	71 mm	Sx	1

Canese Dante
DAL 1959 PROFESSIONISTI NELLA DISTRIBUZIONE

SERRATURA DA INFILARE A CILINDRO

Serratura triplice a cilindro europeo per Beta a due pistoni più scrocco in mezzo interasse 54 mm, sporgenza 5 mm, con quadro maniglia laterale, dimensione scatola 184 X 150 mm, frontale 30 X 345 mm.

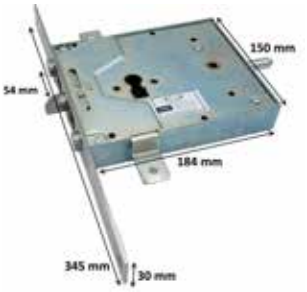

Articolo	Codice	Entrata	Mano	Pistoni	Cf
POT1900N2BCIL5/D	00354660	65 mm	Dx	+ 5 mm	1

SERRATURA DA INFILARE A CILINDRO

Serratura triplice a cilindro europeo a due pistoni più scrocco in mezzo interasse 54 mm, con quadro maniglia laterale, dimensione scatola 184 X 150 mm, frontale corto da 43 x 190 mm.

Articolo	Codice	Entrata	Mano	Pistoni	Cf
POT1900N2CIL/D IN E	00313377	65 mm	Dx		1
POT1900N2CIL/S IN E	00313384	65 mm	Sx		1
POT1900N2CIL5/D	00354646	65 mm	Dx	+ 5 mm	1
POT1900N2CIL5/S	00354653	65 mm	Sx	+ 5 mm	1

SERRATURA DA INFILARE A CILINDRO

Serratura triplice a cilindro europeo per Beta a quattro pistoni più scrocco in mezzo interasse 27 mm, con quadro maniglia laterale, dimensione scatola 184 X 150 mm, frontale lungo da 30 X 345 mm.

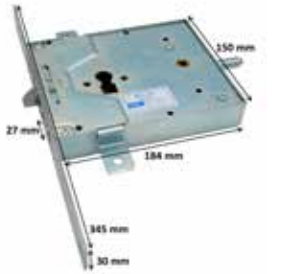

Articolo	Codice	Entrata	Mano	Pistoni	Cf
POT1900N4BCIL/D IN E	00307741	65 mm	Dx		1
POT1900N4BCIL/S IN E	00307758	65 mm	Sx		1
POT1900N4BCIL5/D	00354608	65 mm	Dx	+ 5 mm	1
POT1900N4BCIL5/S	00354615	65 mm	Sx	+ 5 mm	1

SERRATURA DA INFILARE A CILINDRO

Serratura triplice a cilindro europeo a quattro pistoni più scrocco in mezzo interasse 27 mm, con quadro maniglia laterale, dimensione scatola 184 X 150 mm, frontale corto da 43 x 190 mm.

Articolo	Codice	Entrata	Mano	Pistoni	Cf
POT1900N4CIL/D	00307727	65 mm	Dx		1
POT1900N4CIL/S	00307734	65 mm	Sx		1
POT1900N4CIL5/D IN E	00354622	65 mm	Dx	+ 5 mm	1
POT1900N4CIL5/S IN E	00354639	65 mm	Sx	+ 5 mm	1

SERRATURA DA INFILARE A CILINDRO

Serratura a cilindro europeo ad infilare triplice a tre mandate, con due pistoni più scrocco in mezzo interasse 54 mm. Frontale da 345 X 30 mm. In dotazione Defender interasse 38 mm, diametro 48 mm.

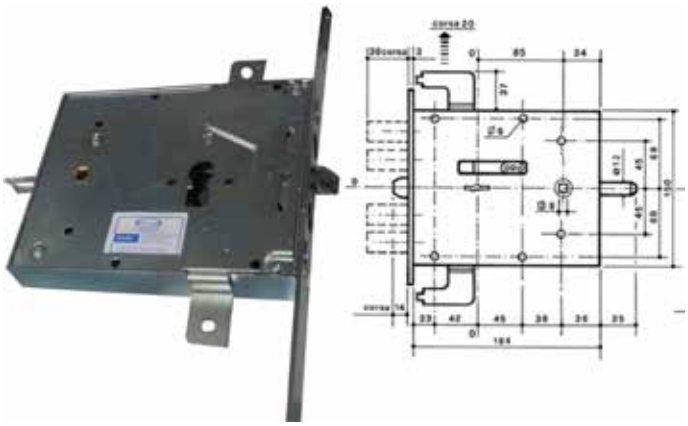

Articolo	Codice	Entrata	Mano	Cf
POT1900N2BCIL/D	00358323	65 mm	Dx	1
POT1900N2BCIL/S	00358330	65 mm	Sx	1

SERRATURA DA INFILARE PER DOPPIA MAPPA

Serratura triplice con due catenacci più scrocco in mezzo interasse 54 mm, con quadro maniglia laterale, dimensioni frontale 190 X 43 mm. Chiave Silca art. 5PT12.

Articolo	Codice	Entrata	Mano	Cf
POT1900N2/D	00282550	65 mm	Dx	1
POT1900N2/S	00282567	65 mm	Sx	1

SERRATURA DA INFILARE PER DOPPIA MAPPA

Serratura triplice con quattro catenacci più scrocco in mezzo interasse 27 mm, con quadro maniglia laterale, dimensioni frontale 190 X 43 mm. Chiave Silca art. 5PT12.

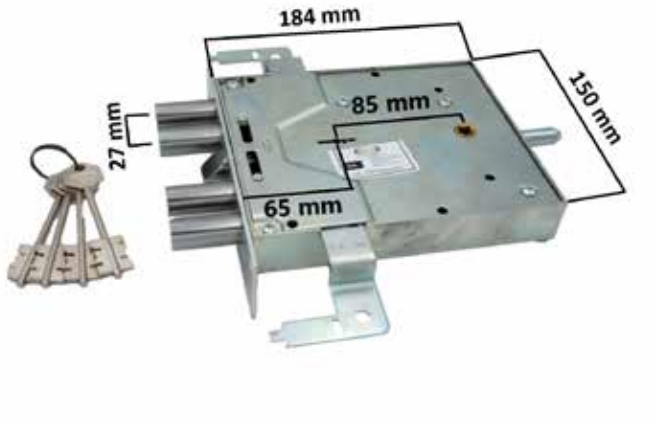

Articolo	Codice	Entrata	Mano	Cf
POT1900N4/S	00282543	65 mm	Sx	1

SERRATURA DA INFILARE PER DOPPIA MAPPA

Serratura triplice con quattro catenacci più scrocco in mezzo interasse 27 mm, con quadro maniglia laterale, dimensioni frontale 345 X 32,5 mm. Chiave Silca art. 5PT12.

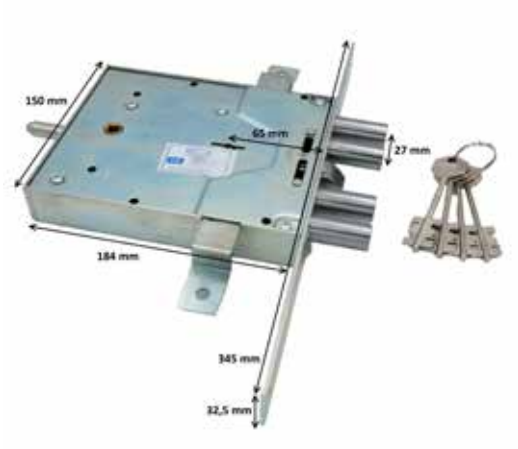

Articolo	Codice	Entrata	Mano	Cf
POT1900N4B/D	00282529	65 mm	Dx	1
POT1900N4B/S	00282512	65 mm	Sx	1

Canese Dante
DAL 1959 PROFESSIONISTI NELLA DISTRIBUZIONE

PREFER

Dal 1941 PREFER è specializzata nella progettazione e nella produzione di serrature e sistemi di chiusura meccanici destinati ai mercati dei serramenti e dell'arredamento.

PREFER
SERRATURE MADE IN ITALY

SERRATURE DA INFILARE A CILINDRO

Serratura a cilindro europeo da infilare con scrocco reversibile azionato dal quadro maniglia interasse 58,5 mm. 1 Mandata.

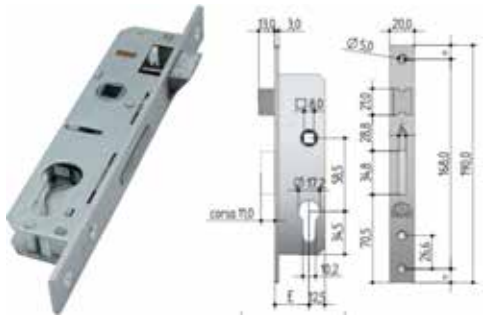

Articolo	Codice	Cf
PR531118001100	00263030	1

SERRATURE DA INFILARE A CILINDRO

Serratura a cilindro tondo da 25 mm da applicare su porte di transito. Codice cilindro PR681200020200. Chiave di riferimento Silca SIPF092. Nella foto è rappresentata la versione sinistra.

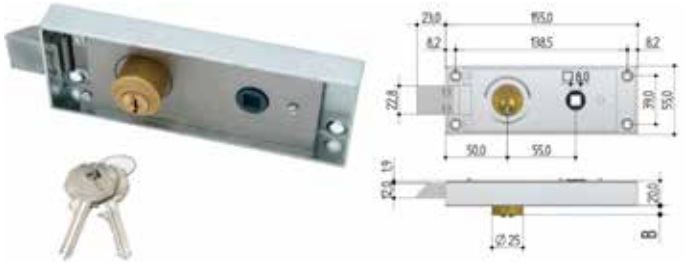

Articolo	Codice	Scrocco	Cf
PR675108020200	00207973	Sinistra	1
PR675208020200	00207966	Destra	1

SERRATURE DA INFILARE A CILINDRO

Serratura a cilindro tondo ad un punto di chiusura ad una mandata con scrocco incorporato e quadro maniglia. Codice cilindro 6842.0000.0200 incluso. Chiave Silca articolo PF5.

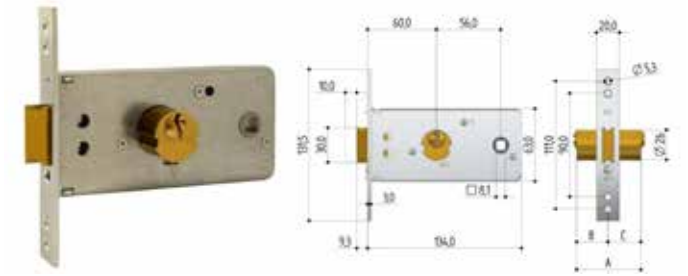

Articolo	Codice	Entrata	Cf
PR552008001200	00101950	60 mm	1

SERRATURE DA INFILARE A CILINDRO

Serratura a cilindro europeo ad un punto di chiusura per porte di transito, con solo scrocco, azionabile da quadro maniglia e chiave. Bloccaggio scrocco con chiave.

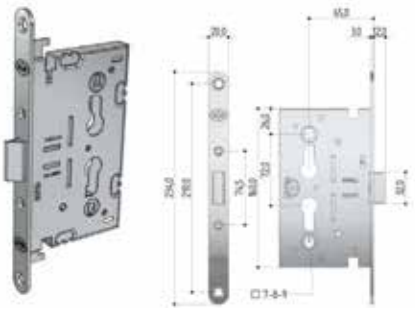

Articolo	Codice	Entrata	Cf
PR5531081Z000	00322928	65 mm	1

SERRATURE DA INFILARE A CILINDRO

Serratura a cilindro europeo ad un punto di chiusura ad una mandata con scrocco incorporato reversibile. Lo scrocco è comandato sia dalla chiave che dal quadro maniglia. Adatte anche per porte in alluminio.

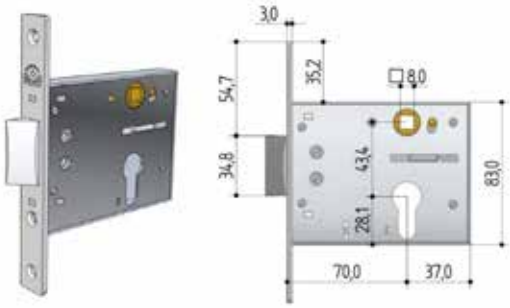

Articolo	Codice	Entrata	Cf
PR551118001000	00101943	70 mm	1

SERRATURA ELETTRICA DA INFILARE A CILINDRO

Elettroserratura a cilindro europeo con scrocco più mandata, a 12 v, scatola 107X83 mm. Nella foto è rappresentata la mano destra. Adatte anche per porte in alluminio.

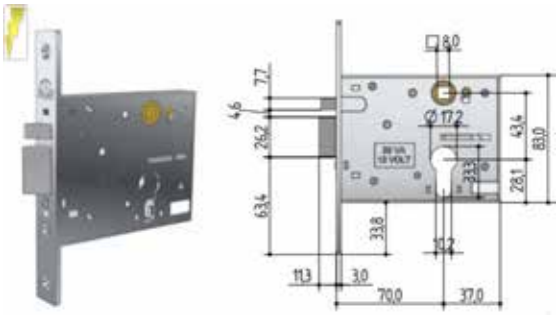

Articolo	Codice	Entrata	Mano	Cf
PR580108001000	00218542	70 mm	Dx	1
PR580108002000	00101967	70 mm	Sx	1

SERRATURA PER SERRANDA

Serratura centrale per serranda avvolgibile con cilindro europeo incluso a chiave piatta, sporgenza 7 mm, corsa catenacci 25 mm. Chiave rif. Silca PF208.

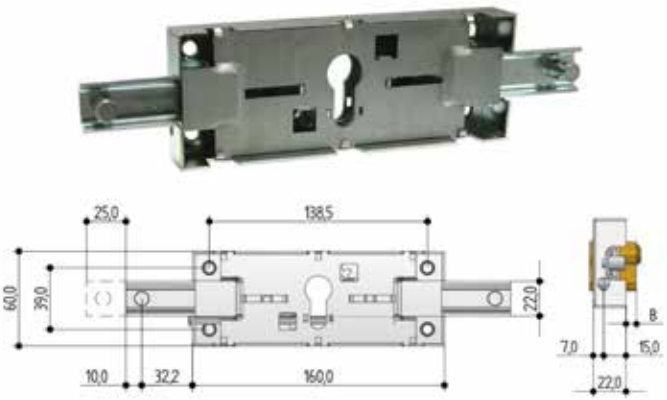

Articolo	Codice	Cf
PR622100100200	00300544	1

SERRATURA PER SERRANDA

Serratura verticale per serrande scorrevoli a cilindro tondo con diametro di 25 mm e sporgenza di 4,4 mm. Corsa catenaccio 50 mm, con chiave piatta rif. Silca PF092.

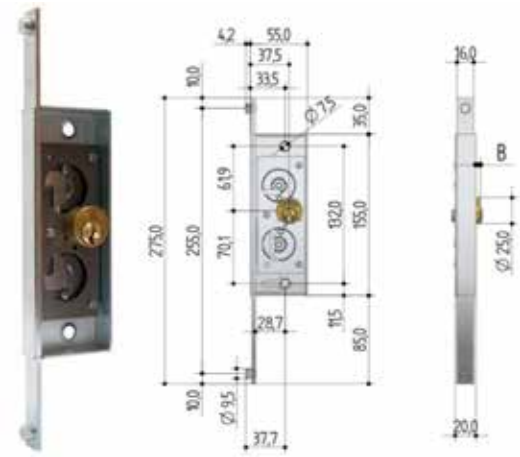

Articolo	Codice	Mano	Cf
PR631500120200	00102087	Dx	1
PR631600120200	00102094	Sx	1

SERRATURA PER SERRANDA

Serratura verticale serie Dardo per serrande scorrevoli a cilindro tondo con diametro di 25 mm e sporgenza di 6 mm. Con chiave piatta rif. Silca PF092.

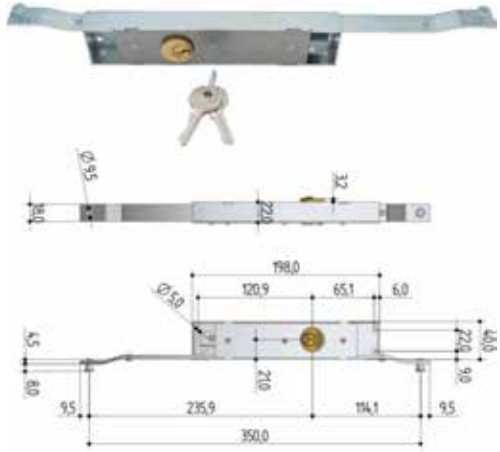

Articolo	Codice	Mano	Cf
PR631700100200	00102100	Dx	1
PR631800100200	00102117	Sx	1

Canese Dante
DAL 1959 PROFESSIONISTI NELLA DISTRIBUZIONE

SERRATURA PER SERRANDA

Serratura centrale per serrande avvolgibili a doppia mappa a 5 gorges, sporgenza 7 mm, catenacci dritti, 2 chiavi in dotazione rif. Silca 5PF1.

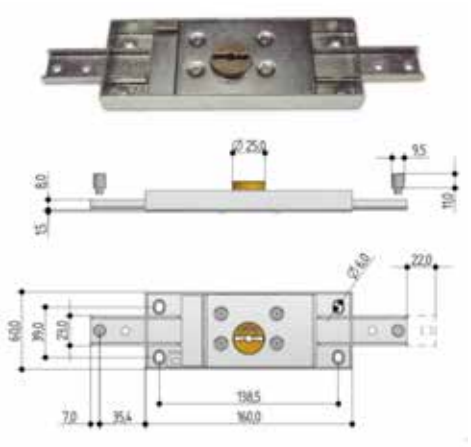

Articolo	Codice	Chiave	Cf
PR860100100200	00102384		1
PR860100100210KA	00296410	In ka	1

SERRATURA PER SERRANDA

Serratura centrale per serrande avvolgibili con cilindro tondo a chiave piatta rif. Silca PF092, catenacci piegati.

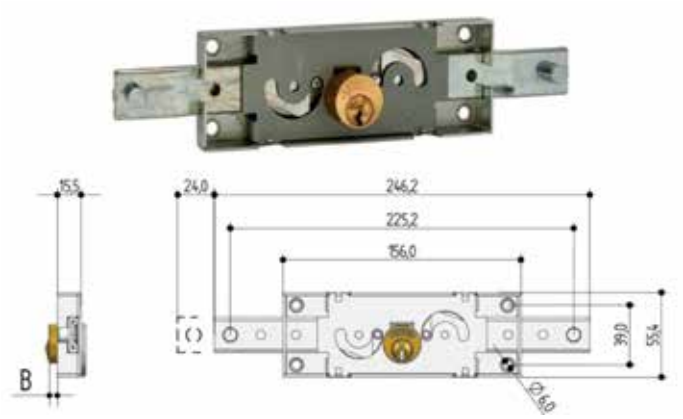

Articolo	Codice	Sporgenza cilindro	Cf
PRA21200120200	00102025	9 mm	1
PRA21200140200	00102032	12,5 mm	1

SERRATURA PER SERRANDA

Serratura centrale per serrande avvolgibili con cilindro tondo a chiave piatta rif. Silca PF2, catenacci dritti.

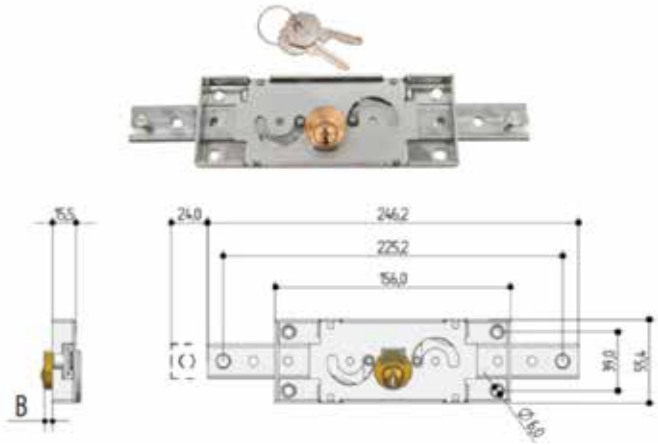

Articolo	Codice	Sporgenza cilindro	Ch	Cf
PRA21100100200	00101981	5,5 mm		1
PRA21100100210	00101998	5,5 mm	In ka	1
PRA21100120200	00102001	9 mm		1
PRA21100120210	00391818	9 mm	In ka	1
PRA21100140200	00102018	12,5 mm		1

SERRATURA PER SERRANDA

Serratura verticale per serrande scorrevoli a cilindro tondo diam. 25 mm, sporgenza 9 mm, catenacci dritti corsa 24 mm, chiave piatta rif. Silca PF092. Nella foto è rappresentata la versione destra.

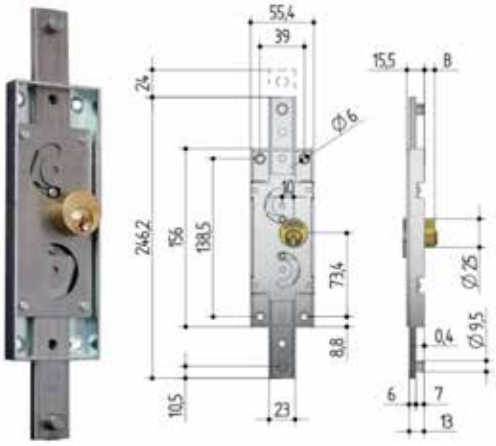

Articolo	Codice	Mano	Cf
PRA31100120200	00102049	Dx	1
PRA31200120200	00102056	Sx	1

SERRATURA PER SERRANDA

Serratura verticale per serrande scorrevoli a cilindro tondo diam. 25 mm sporgenza 9 mm, chiave piatta rif. Silca PF092, corsa catenacci 24 mm. Nella foto è rappresentata la versione sinistra.

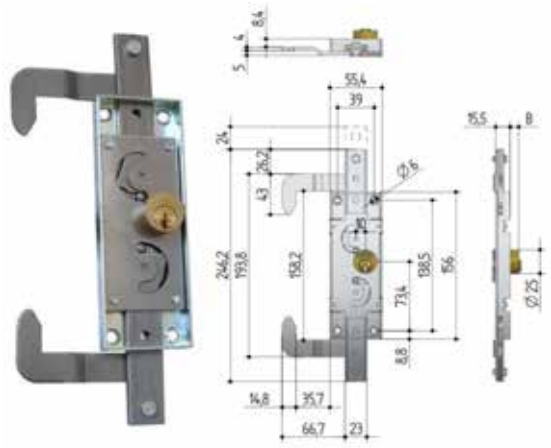

Articolo	Codice	Mano	Cf
PRA31300120200	00102063	Dx	1
PRA31400120200	00102070	Sx	1

SERRATURA PER SERRANDA

Serratura centrale per serrande avvolgibili con cilindro tondo sabbiato nichelato opaco. Apertura con chiave dall'esterno e dall'interno. Aste dritte con corsa 25 mm. 2 Mandate. Chiave Silca articolo PF20.

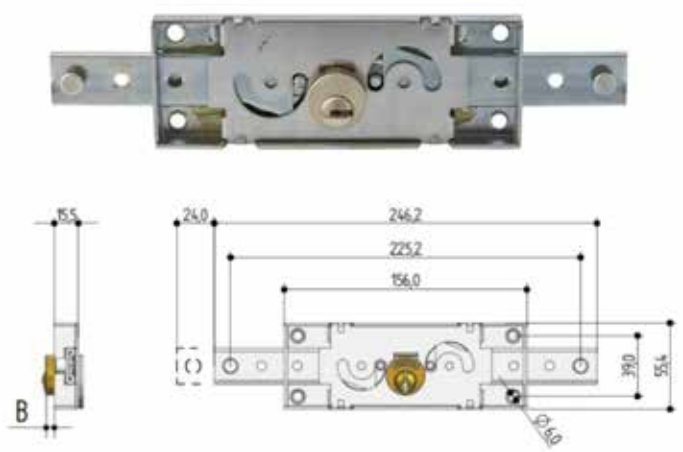

Articolo	Codice	Sporgenza cilindro	Ch	Cf
PRS21100200000	00331074	5,5 mm		1
PRS21100200000KA	00379687	5,5 mm	In ka	1

SERRATURA PER SERRANDA

Coppia di serrature laterali con catenacci piegati con cilindro tondo a chiave piatta rif. Silca PF2, sporgenza cilindro 5,5 mm

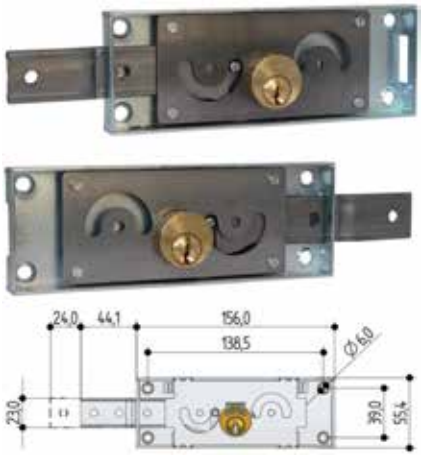

Articolo	Codice	Cf
PRA71100100200	00101905	1

SERRATURA PER SERRANDA

Serratura laterale per serrande avvolgibili con cilindro tondo. Aste piegate. Dimensioni scatola 160 x 60 mm. Chiave punzonata. Sporgenza cilindro 5,5 mm. Chiave Silca articolo PF20.

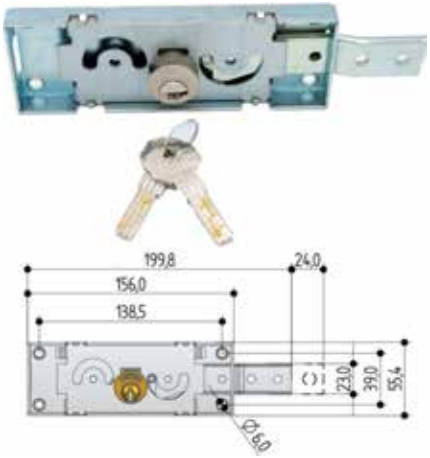

Articolo	Codice	Mano	Cf
PRS41100200000	00215268	Dx	1
PRS41200200000	00102124	Sx	1

Canese Dante
DAL 1959 PROFESSIONISTI NELLA DISTRIBUZIONE

SERRATURA PER SERRANDA

Serratura per serrandine avvolgibili e tapparelle con cilindro tondo diam. 22 mm, sporgenza 5 mm, catenacci dritti corsa da 20 mm. Chiave rif. Silca PF15.

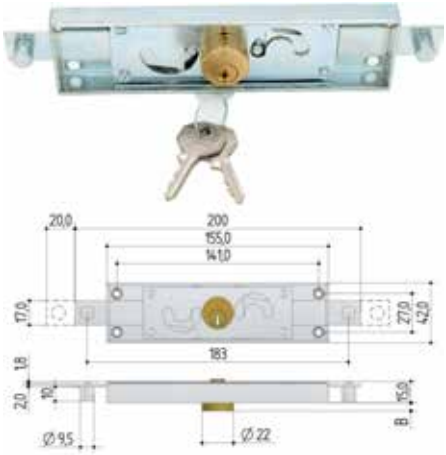

Articolo	Codice	Cf
PR600100100200	00101974	1

SERRATURA PER BASCULANTI

Serratura verticale per porte basculanti a cilindro europeo interasse 60 mm. Catenaccio con molla di ritorno. 2 Chiavi in dotazione. Apertura dall'interno e dall'esterno con quadro maniglia. Sbloccaggio dall'esterno con chiave e dall' interno con levetta laterale. Chiave Silca articolo PF208.

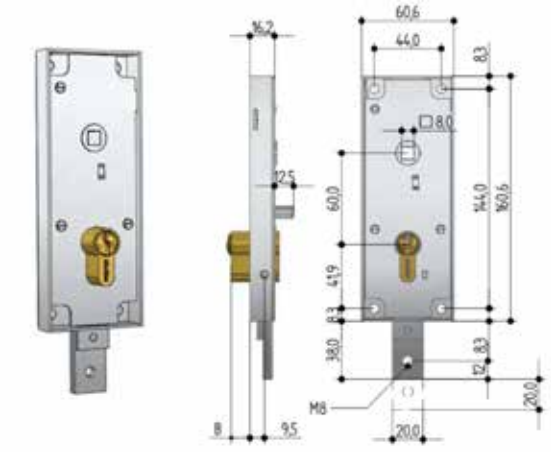

Articolo	Codice	Cf
PR656408100200	00102186	1

SERRATURE PER BASCULANTI

Serratura verticale a cilindro europeo con quadro maniglia. Dimensioni scatola 160 X 60 mm. Funzionamento con maniglia in folle alla chiusura mediante chiave. Mezzo cilindro in dotazione. Chiave Silca articolo PF208.

Articolo	Codice	Int. quadro maniglia	Cf
PR659108100200	00323918	60 mm	1

SERRATURE PER BASCULANTI

Serratura verticale a cilindro europeo con quadro maniglia e due catenacci. Dimensioni scatola 160 X 60 mm. Funzionamento con maniglia in folle alla chiusura mediante chiave.

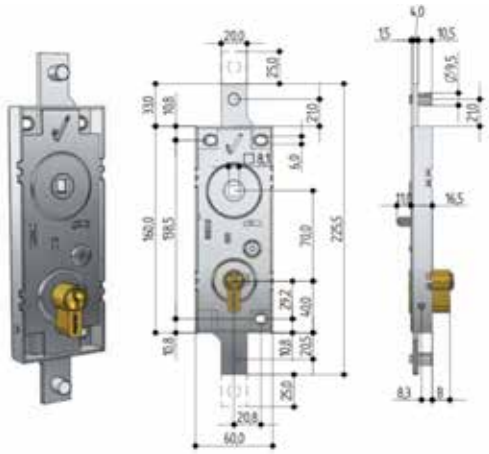

Articolo	Codice	Int. quadro maniglia	Cf
PR6599081Z0000	00321532	70 mm	1

SERRATURE PER BASCULANTI

Serratura verticale a cilindro europeo con quadro maniglia per garage. Dimensioni scatola 160 X 60 mm. Funzionamento con maniglia in folle a scatto alla chiusura mediante chiave.

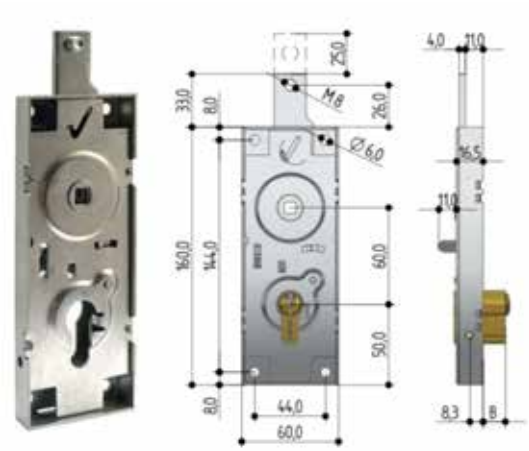

Articolo	Codice	Int. quadro maniglia	Cilindro	Cf
PR659608100200	00322560	60 mm	Con	1
PR6598081Z0000	00322577	70 mm	Senza	1

SERRATURE PER BASCULANTI

Serratura verticale a doppia mappa ad un punto di chiusura, con quadro maniglia interasse 67 mm. Dimensioni scatola 160 X 60 mm. Chiave Silca articolo 5PF1.

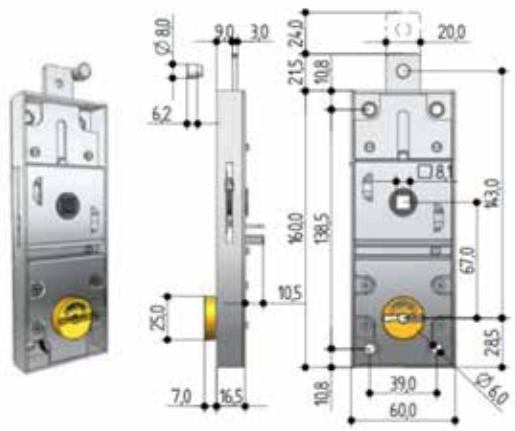

Articolo	Codice	Chiave	Cf
PR865108100200	00299299		1
PR865108100210 IN E	00333528	In ka	1

SERRATURE PER BASCULANTI

Serratura verticale a cilindro tondo ad un punto di chiusura. Dimensioni scatola 155 X 55 mm.

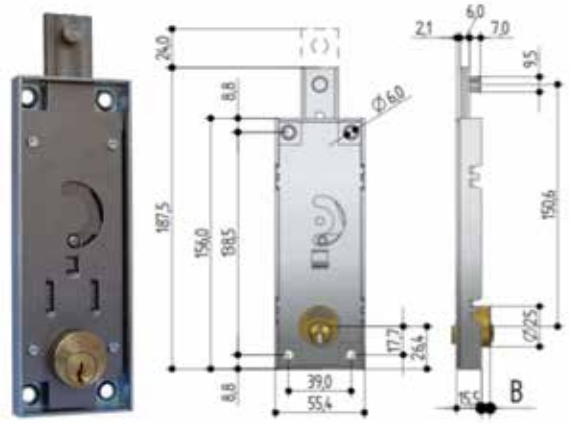

Articolo	Codice	Cf
PRB51100100200	00102131	1

SERRATURE PER BASCULANTI

Serratura verticale a cilindro tondo ad un punto di chiusura, con quadro maniglia interasse 67 mm. Dimensioni scatola 155 X 55 mm. Sporgenza cilindro 5,5 mm.

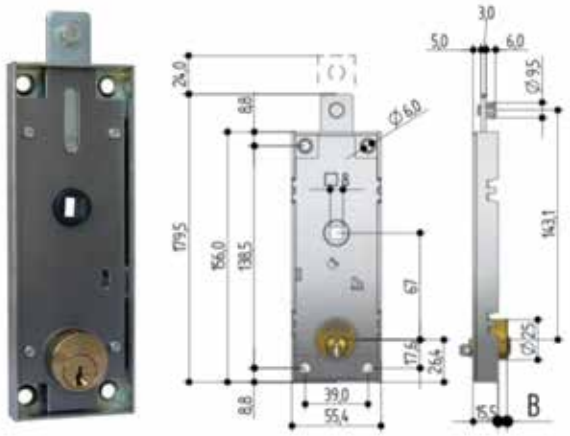

Articolo	Codice	Chiave	Cf
PRB55108100200	00102155		1
PRB55108100210	00333504	In ka	1

Canese Dante
DAL 1959 PROFESSIONISTI NELLA DISTRIBUZIONE

SERRATURE PER BASCULANTI

Serratura verticale a cilindro europeo ad un punto di chiusura, con levetta di sbloccaggio interna, con quadro maniglia interasse 70 mm. Dimensioni scatola 155 X 55 mm. Completa di cilindro. Sporgenza cilindro 5,5 mm. Chiave Silca articolo PF2.

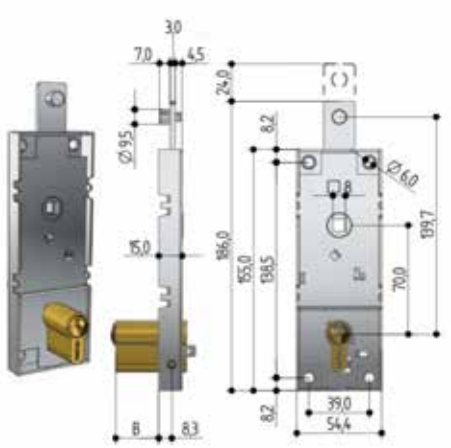

Articolo	Codice	Sporgenza cilindro	Ch	Cf
PRB56108100200	00102179	13,7 mm		1
PRB56108100210 IN E	00333511	13,7 mm	In ka	1

SERRATURA PER BASCULANTE

Serratura con cilindro sporgenza 9,3 mm. Dimensioni scatola 156 x 56 mm. In dotazione 2 chiavi di sicurezza.

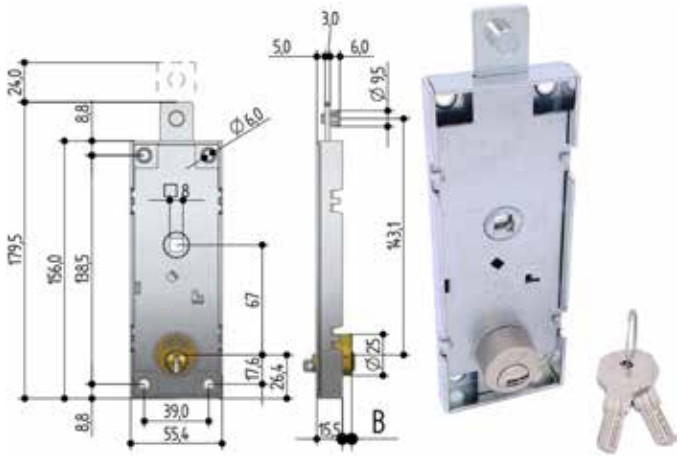

Articolo	Codice	Interasse	Cf
PRW55108220000	00373616	67 mm	1

SERRATURA PER BASCULANTE

Serratura con mezzo cilindro compreso nella confezione con 2 chiavi di sicurezza. Dimensioni scatola 155 x 54 mm.

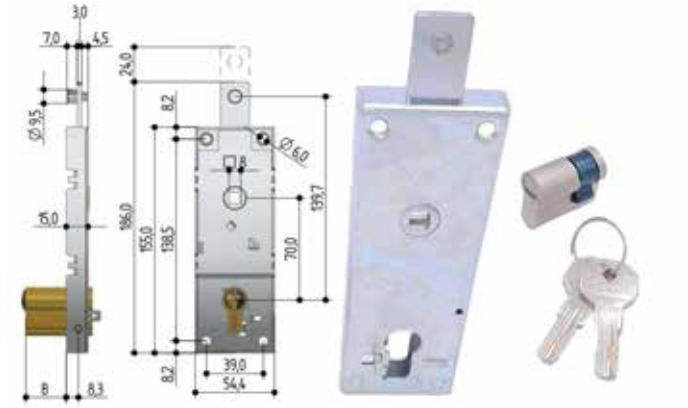

Articolo	Codice	Interasse	Cf
PRW56108220000	00373623	70 mm	1

SERRATURE PER BASCULANTI

Serratura verticale a cilindro europeo ad un punto di chiusura, con sbloccaggio dall'esterno con chiave, dall'interno con pomolo; con quadro maniglia interasse 70 mm. Dimensioni scatola 155 X 55 mm. Mezzo cilindro con pomolo e 3 chiavi in dotazione.

Articolo	Codice	Cf
PRB5A1081B0200	00313933	1

SERRATURE PER BASCULANTI

Serratura verticale zincata per basculanti, con mezzo cilindro con chiave punzonata in dotazione. Catenaccio superiore dritto, con quadro maniglia in alto di 8 mm; con interasse 70 mm. Dimensioni scatola 160 x 60 mm. Chiave Silca articolo PF22. (Nella foto versione con 1 catenaccio).

Articolo	Codice	Catenacci	Cf
PRW59808200000	00334358	1	1
PRW59908200000 IN E	00334846	2	1

SERRATURE PER CANCELLETTI

Serratura verticale con cilindro fresato in ottone, scatola zincata, da applicare sul montante verticale della griglia estensibile. Dimensione scatola 140 X 26,5 mm.

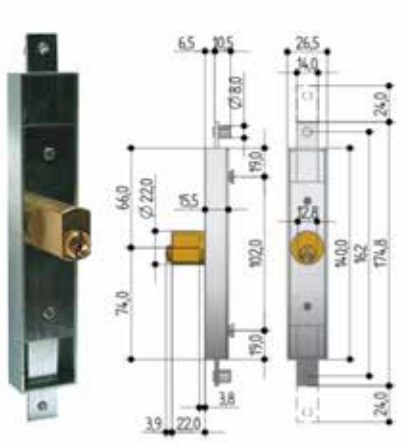

Articolo	Codice	Chiave	Cf
PR660100100200	00102193		1
PR660100100210	00296397	In ka	1

SERRATURE PER CANCELLETTI

Serratura verticale con cilindro tondo in ottone, scatola zincata, da applicare sul montante verticale della griglia estensibile. Dimensione scatola 140 X 26,5 mm.

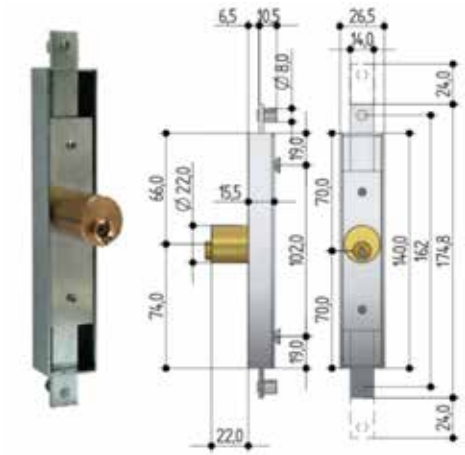

Articolo	Codice	Cf
PR660200100200	00102209	1

SERRATURE PER CANCELLETTI

Serratura verticale con cilindro fresato in ottone, scatola zincata, a mezzo incastro a baionetta sulla piastra a saldare. Dimensione scatola 188 X 27 mm. Chiave Silca articolo PF212.

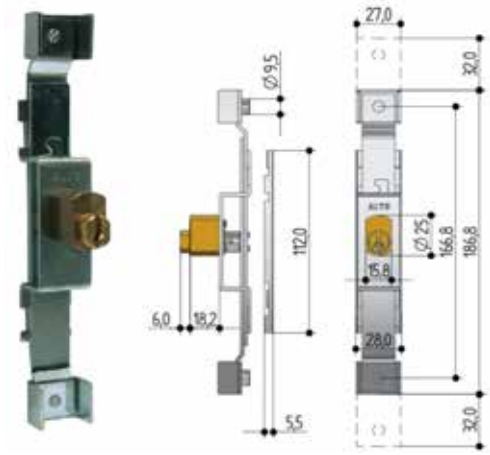

Articolo	Codice	Chiave	Cf
PR661000100200	00102216		1
PR661000100210	00296403	In ka	1

Canese Dante
DAL 1959 PROFESSIONISTI NELLA DISTRIBUZIONE

SERRATURE PER CANCELLETTI

Serratura verticale a cilindro europeo non incluso, catenacci a I. Dimensione scatola 226 X 32,8 mm.

Articolo	Codice	Cf
PR6640101Z0000	00331760	1

SERRATURE PER CANCELLETTI

Serratura per cancelletti estensibili a cilindro europeo con catenaccio a T.

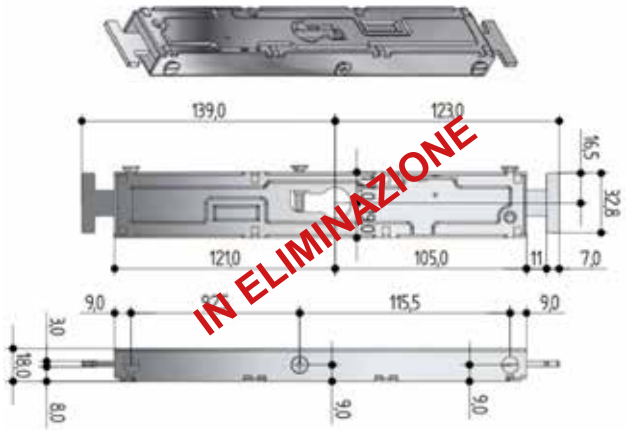

Articolo	Codice	Cf
PR6640001Z0000	00361156	1

ACCESSORIO

Kit per serranda. Composta da serratura centrale articolo PRS21100120000. Con lucchetto a campana.

Articolo	Codice	Cf
PRSL020012	00289160	1

PROTEZIONI PER BASCULANTI

Kit di sicurezza per porte basculanti con 4 punti di chiusura a cilindro europeo. 1)Cilindro sicurezza e 3 catenacci dritti .2)Piastra deviatore a 4 vie corsa 24 mm 3) Pozzetto a pavimento ø25 mm (foro da ø30 mm) 4) Squadretta guida aste terminali per pistone ø 18 mm. 5)Piastra di sicurezza 300 x 240 x 2 mm. 6) Asta terminale con ghiera regolabile 740 a 1340 mm. 7)Asta prolunga da 200 mm.

Articolo	Codice	Cf
PRKW5746820000	00358460	1

PROTEZIONI PER BASCULANTI

Kit di sicurezza per porte basculanti con 4 punti di chiusura a doppia mappa. 1)Cilindro sicurezza e 3 catenacci dritti .2)Piastra deviatore a 4 vie corsa 24 mm 3) Pozzetto a pavimento ø25 mm (foro da ø30 mm) 4) Squadretta guida aste terminali per pistone ø 18 mm. 5)Piastra di sicurezza 300 x 240 x 2 mm. 6) Asta terminale con ghiera regolabile 720 a 1340 mm. 7)Asta prolunga da 200 mm.

Articolo	Codice	Cf
PRK865368100200	00358583	1

SAB

S.A.B. Serrature nasce nel 1976 come produttore di serrature di sicurezza in un'area della provincia bresciana fortemente industrializzata e specializzata nella produzione di maniglie e coordinati. Da 40 anni produciamo al 100% Made in Italy.

SERRATURE DA INFILARE A CILINDRO

Serratura triplice a cilindro europeo a tre mandate con catenaccio e scrocco. Frontale 25 X 3 X 303 mm.

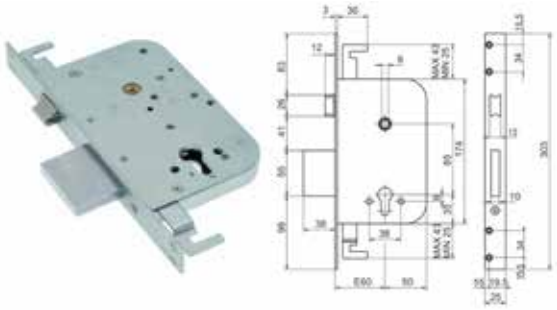

Articolo	Codice	Entrata	Cf
SAB00600Y3L60	00332569	60 mm	1

SERRATURE DA INFILARE A CILINDRO

Serratura laterale a cilindro europeo a tre mandate con catenaccio e scrocco. Frontale 25 X 3 X 265 mm.

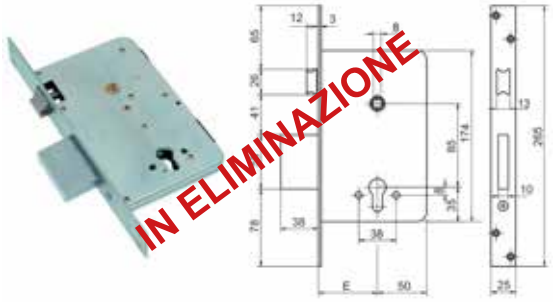

Articolo	Codice	Entrata	Cf
SAB00610Y06000	00322041	60 mm	1

SERRATURE DA INFILARE A CILINDRO

Serratura triplice a cilindro europeo a tre mandate con catenaccio e scrocco. Frontale 25 X 3 X 265 mm.

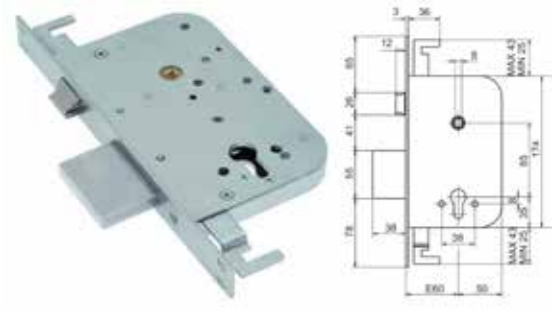

Articolo	Codice	Entrata	Cf
SAB00600Y3060	00322034	60 mm	1

SERRATURE DA INFILARE A DOPPIA MAPPA

Serratura a quattro mandate, senza scrocco e senza quadro maniglia. Frontale da 25 X 3 X 193 mm.

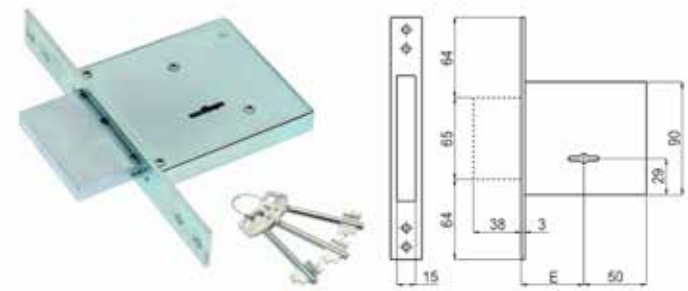

Articolo	Codice	Entrata	Cf
SAB450R070	00322898	70 mm	1

SERRATURE DA INFILARE A DOPPIA MAPPA

Serratura triplice a quattro mandate con chiavistello più scrocco, con quadro maniglia, frontale da 25 X 3 X 265 mm.

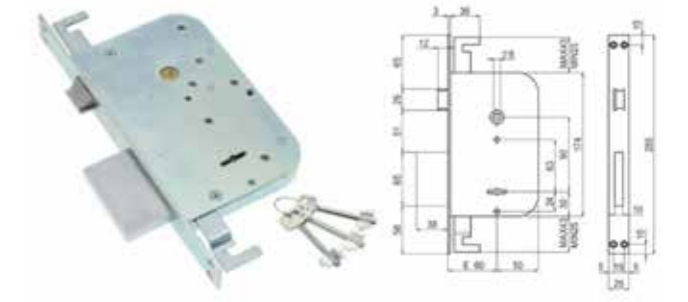

Articolo	Codice	Entrata	Cf
SAB60030603C	00287456	60 mm	1

Canese Dante
DAL 1959 PROFESSIONISTI NELLA DISTRIBUZIONE

SERRATURE DA INFILARE A DOPPIA MAPPA

Serratura laterale a quattro mandate con chiavistello più scrocco, con quadro maniglia, frontale da 25 X 3 X 265 mm.

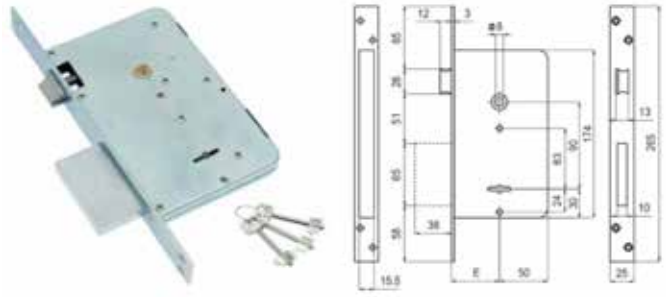

Articolo	Codice	Entrata	Cf
SAB61020603C00	00307949	60 mm	1

SERRATURA MULTIPUNTO

Serratura a doppia mappa a due mandate, a tre punti di chiusura, aste e catenaccio per chiusura alto/basso, frontale a u in ottone satinato e verniciato, con chiavistello più scrocco, con quadro maniglia.

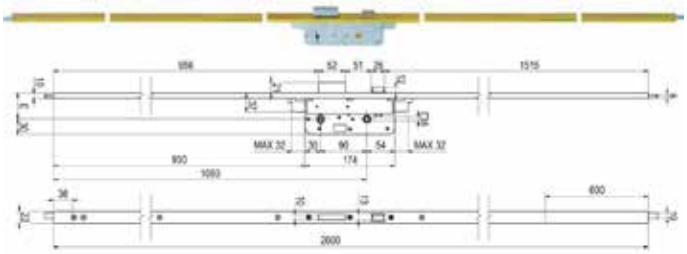

Articolo	Codice	Entrata	Cf
SAB005836026COS0	00348584	60 mm	1

SERRATURA MULTIPUNTO

Serratura di ricambio per multipunto a doppia mappa, a due mandate, con catenaccio più scrocco, con quadro maniglia.

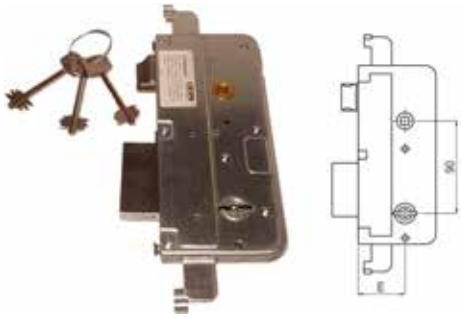

Articolo	Codice	Entrata	Cf
SAB58045	00268837	45 mm	1
SAB58050	00258524	50 mm	1
SAB58060	00296359	60 mm	1

SERRATURA MULTIPUNTO

Serratura a cilindro europeo a tre punti di chiusura a due mandate, aste e catenaccio per chiusura alto/basso, con scrocco e quadro maniglia, frontale ad U in ottone satinato.

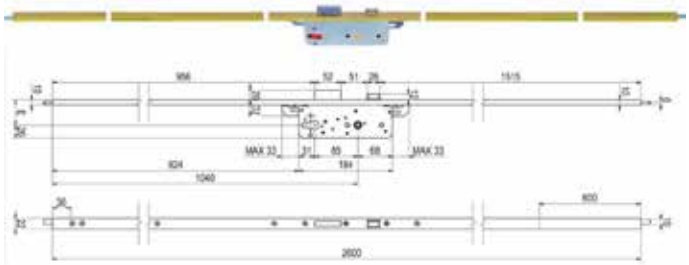

Articolo	Codice	Entrata	Cf
SAB010865026OS0	00318440	50 mm	1

SERRATURA MULTIPUNTO

Serratura di ricambio per multipunto a cilindro europeo centrale ad ingranaggi con riduttore di coppia, a due mandate, con catenaccio più scrocco, con quadro maniglia. Ricambio per art. 1086-1087-1089-1090-1091.

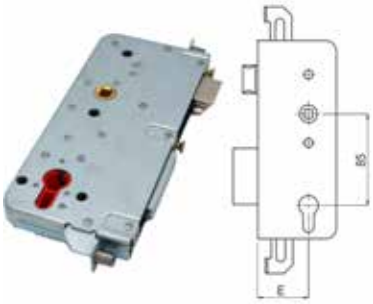

Articolo	Codice	Entrata	Cf
SAB01080050	00322010	50 mm	1
SAB01080060	00322027	60 mm	1

SERRATURA MULTIPUNTO A CILINDRO

Serratura multipunto a 4 mandate con catenaccio e scrocco. Con 5 punti di chiusura. Azionamento continuo a cilindro. Con frontale da 16 x 3 x 2400 mm in acciaio zincato bianco.

Articolo	Codice	Entrata	Cf
SAB160008540ZB	00397179	40 mm	1
SAB160008545ZB	00397186	45 mm	1
SAB160008550ZB	00397193	50 mm	1

SECUREMME

Dal 1967 al tuo fianco nella sicurezza.

SECUREMME®
SERRATURE DI SICUREZZA

SERRATURE DA INFILARE A DOPPIA MAPPA

Serratura per grate a due punti di chiusura sopra e sotto, con quadro maniglia.

Articolo	Codice	Entrata	Cf
SEC2102XZB2525AB2	00326407	25 mm	1

SERRATURE DA INFILARE A CILINDRO

Serratura Hercules a due punti di chiusura sopra e sotto a cilindro europeo.

Articolo	Codice	Entrata	Cf
SEC2172XZB20XX	00347341	20 mm	1

KIT PER SERRATURE

Kit comprendente serratura, deviatore, asta regolabile 620-950 zincata.

Articolo	Codice	Cf
SEC5865KZBGH08	00348027	1

SERRATURE DA INFILARE A CILINDRO

Serratura triplice tipo Hercules per persiane e grate, con chiavistello a ghigliottina, attacco aste M8. Da utilizzare un cilindro a camma regolabile.

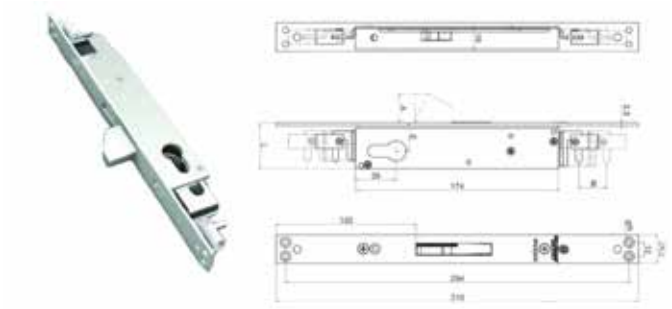

Articolo	Codice	Entrata	Cf
SEC2173XAI2525	00328647	25 mm	1

PUNTALE

Puntale antitaglio Q10 in acciaio zincato.

Articolo	Codice	Cf
SECPU5818XZB1008	00328661	1

Canese Dante
DAL 1959 PROFESSIONISTI NELLA DISTRIBUZIONE

SERRATURE PER BASCULANTI

Kit per garage a chiave a doppia mappa di sicurezza Securmap. Il kit è composto da serratura con catenaccio dritto, piastra di rinvio per deviatore in acciaio zincato, deviatore a 4 vie corsa fino a 40 mm, serie aste per collegamenti verticali e orizzontali.

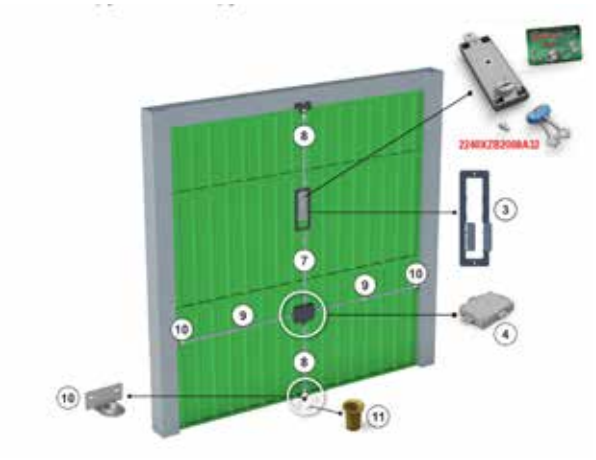

Articolo	Codice	Cf
SEC2240KZBKIT1	00335263	1

SERRATURE PER BASCULANTI E SERRANDE

Coppia di serrature per garage con chiave di sicurezza Securmap, formata da una serratura verticale con catenaccio più quadro maniglia interasse 66 mm e da una orizzontale con doppio catenaccio laterale.

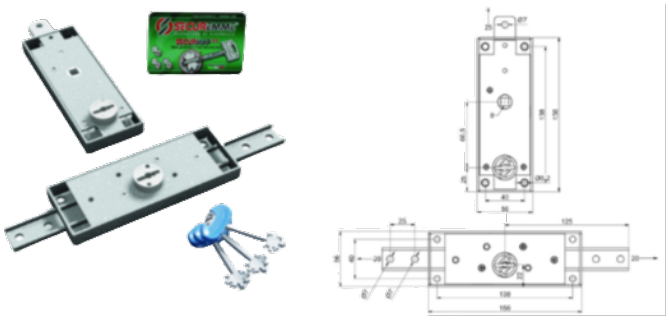

Articolo	Codice	Cf
SEC2250XZB4508A33	00328111	1

SERRATURE PER BASCULANTI

Serratura verticale per garage con chiave di sicurezza a doppia mappa Securmap a due mandate, con catenaccio più quadro maniglia interasse 66 mm.

Articolo	Codice	Chiave	Cf
SEC2240XZB2008A31KA	00333795	In ka	1
SEC2240XZB2008A32	00328081		1

SERRATURE PER BASCULANTI

Kit per garage con predisposizione per cilindro europeo. Il kit è composto da serratura con catenaccio dritto, piastra di rinvio per deviatore in acciaio zincato, deviatore a 4 vie corsa fino a 40 mm, serie aste per collegamenti verticali e orizzontali.

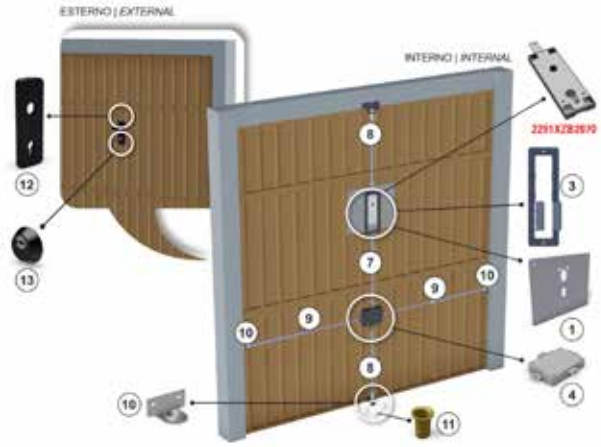

Articolo	Codice	Cf
SEC2291KZBKIT1	00335270	1

SERRATURA PER SERRANDA

Serratura centrale a doppia mappa con chiave di sicurezza Securmap con due catenacci laterali dritti, dimensione scatola 156 X 56 mm.

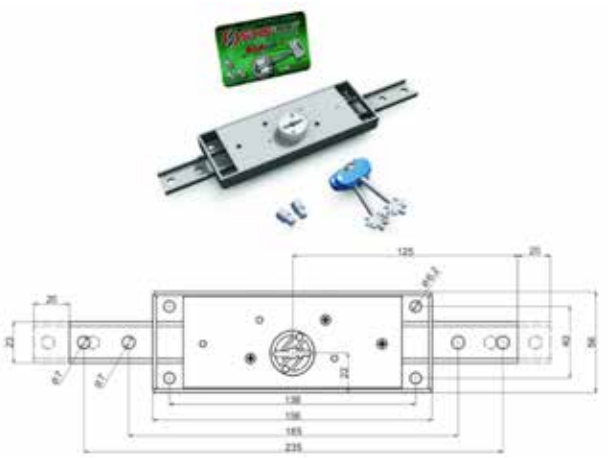

Articolo	Codice	Chiave	Cf
SEC2200XZB4508A31KA IN ELIMINAZIONE	00333788	In ka	1
SEC2200XZB4508A32	00328098		1

SERRATURA PER SERRANDA

Coppia di serrature a doppia mappa destra e sinistra con catenacci dritti, con chiave di sicurezza Securmap. Dimensione scatola 156 X 56 mm.

Articolo	Codice	Cf
SEC2230XZB4508A33	00356374	1

SERRATURA PER SERRANDA

Serratura centrale a doppia mappa con chiave di sicurezza Securmap con due catenacci laterali zancati, dimensione scatola 156 X 56 mm.

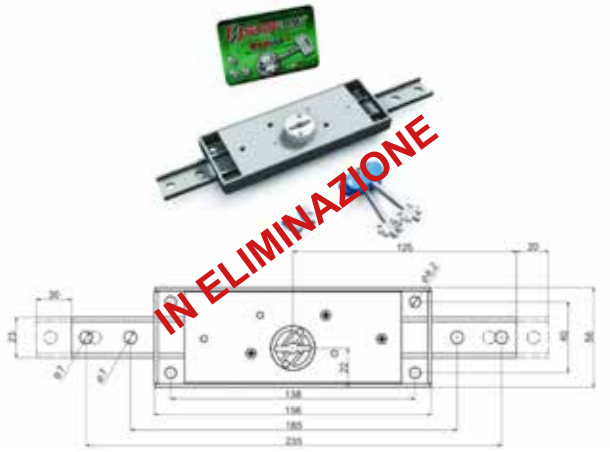

Articolo	Codice	Cf
SEC2205XZB4508A32	00328104	1

SERRATURA PER SERRANDA

Coppia di serrature a doppia mappa destra e sinistra con catenacci zancati, con chiave di sicurezza Securmap. Dimensione scatola 156 X 56 mm.

Articolo	Codice	Cf
SEC2235XZB4508A33	00356367	1

Canese Dante
DAL 1959 PROFESSIONISTI NELLA DISTRIBUZIONE

SERRATURA DA APPLICARE A CILINDRO

Serratura a cilindro europeo a quattro pistoni più scrocco in basso interasse 28 mm.

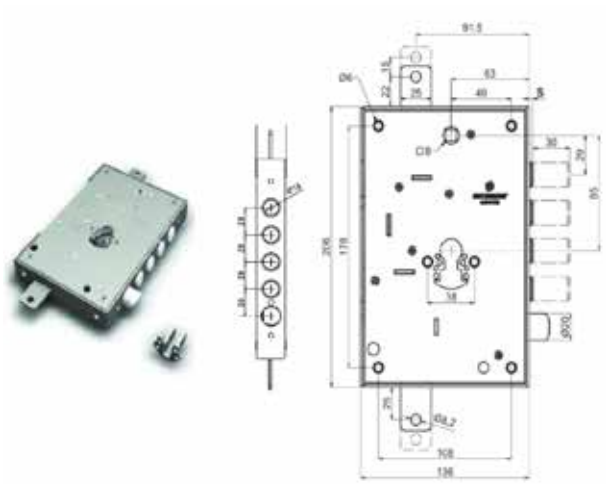

Articolo	Codice	Entrata	Mano	Cf
SEC2600UCR0328CXX	00276856	63 mm	Dx	1

SERRATURA DA APPLICARE A CILINDRO

Serratura a cilindro europeo a tre pistoni più scrocco in basso interasse 37 mm.

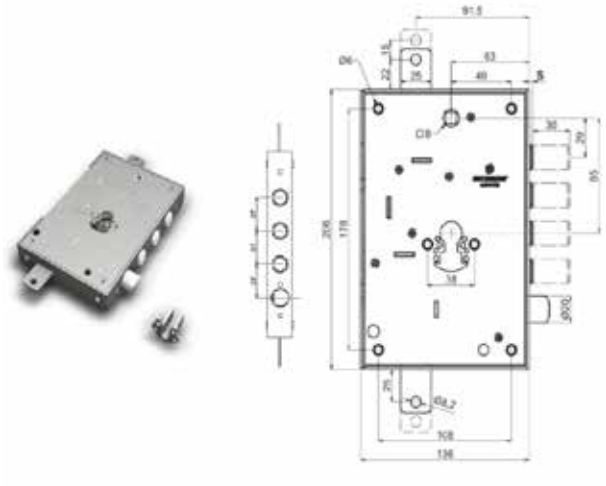

Articolo	Codice	Entrata	Mano	Cf
SEC2600UCR0337CXX	00307888	63 mm	Dx	1

SERRATURA DA APPLICARE A NUCLEO

Serratura triplice a quattro pistoni più scrocco in basso interasse 28 mm, con quadro maniglia interasse 85 mm, dimensione scatola 136 X 206 mm. NUCLEO A PARTE.

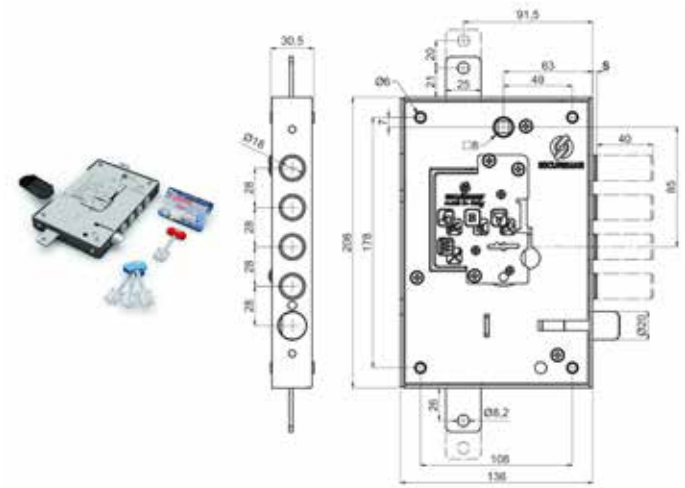

Articolo	Codice	Entrata	Mano	Pistoni	Cf
SEC2500PD28	00259934	63 mm	Dx		1
SEC2500PS28	00259958	63 mm	Sx		1
SEC2501DCR1328 IN E	00339063	63 mm	Dx	+ 13 mm	1
SEC2501DCR7328XXXXDR IN E	00356343	73 mm	Dx		1
SEC2501SCR1328 IN E	00356312	63 mm	Sx	+ 13 mm	1
SEC2501SCR7328XXXXDR IN E	00356350	73 mm	Sx		1

SERRATURA DA APPLICARE A NUCLEO

Serratura triplice a tre pistoni più scrocco in basso interasse 37 mm, con quadro maniglia interasse 85 mm, dimensione scatola 136 X 206 mm. NUCLEO A PARTE.

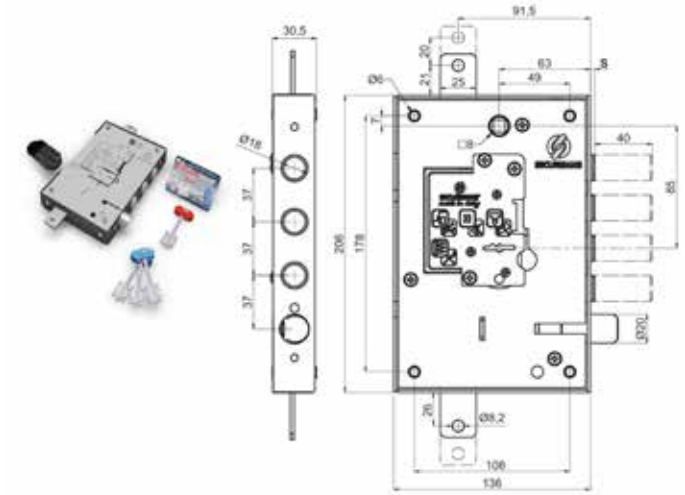

Articolo	Codice	Entrata	Mano	Pistoni	Cf
SEC2501DCR1337 IN E	00356329	63 mm	Dx	+ 13 mm	1
SEC2500PD37	00259941	63 mm	Dx		1
SEC2500PS37	00259965	63 mm	Sx		1
SEC2501SCR1337 IN E	00356336	63 mm	Sx	+ 13 mm	1

SERRATURA PLURISISTEMA

Serratura triplice a quattro catenacci più scrocco in basso interasse 28 mm e altro pistone in fondo, con nucleo incluso nella parte alta a doppia mappa a tre chiavi e cilindro europeo in basso, con quadro maniglia, dimensioni scatola 136 X 254 mm. NUCLEO A PARTE.

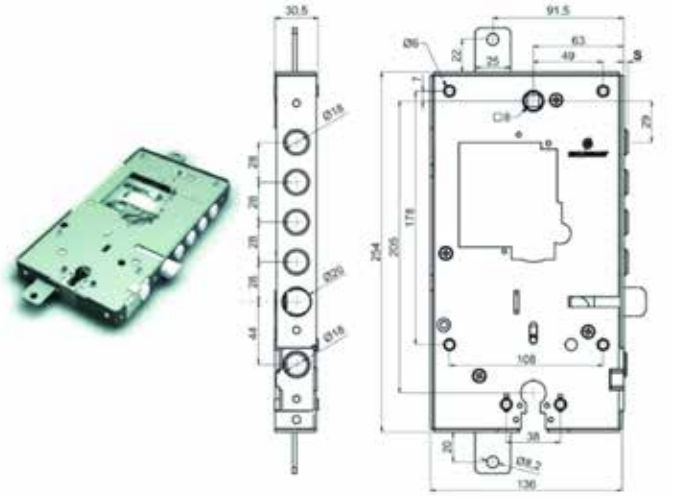

Articolo	Codice	Entrata	Mano	Cf
SEC2531DCR0328	00373289	63 mm	Dx	1
SEC2531SCR0328	00373296	63 mm	Sx	1

SERRATURA PLURISISTEMA

Serratura triplice a quattro catenacci più scrocco in basso interasse 28 mm e limitatore d'apertura in fondo, con nucleo incluso nella parte alta a doppia mappa a cinque chiavi e cilindro europeo in basso, con quadro maniglia, dimensioni scatola 136 X 254 mm. NUCLEO A PARTE.

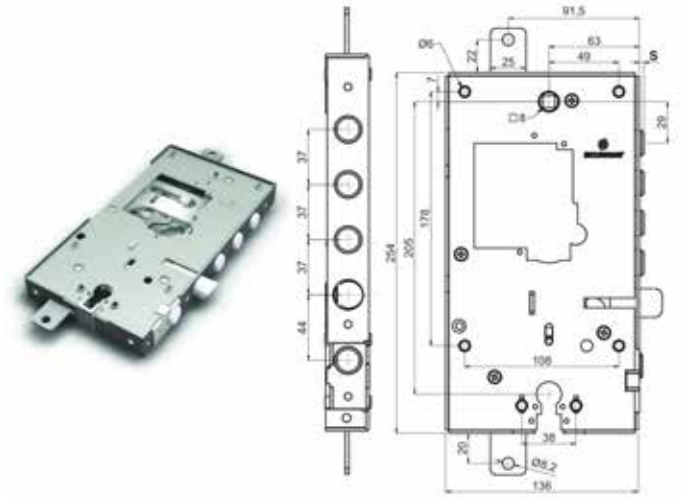

Articolo	Codice	Entrata	Mano	Cf
SEC2531DCR0337	00373326	63 mm	Dx	1
SEC2531SCR0337	00373333	63 mm	Sx	1

SERRATURA PLURISISTEMA

Serratura triplice a tre catenacci più scrocco in basso interasse 37 mm e altro pistone in fondo, con nucleo incluso nella parte alta a doppia mappa a tre chiavi e cilindro europeo in basso, con quadro maniglia, dimensioni scatola 136 X 254 mm. NUCLEO A PARTE.

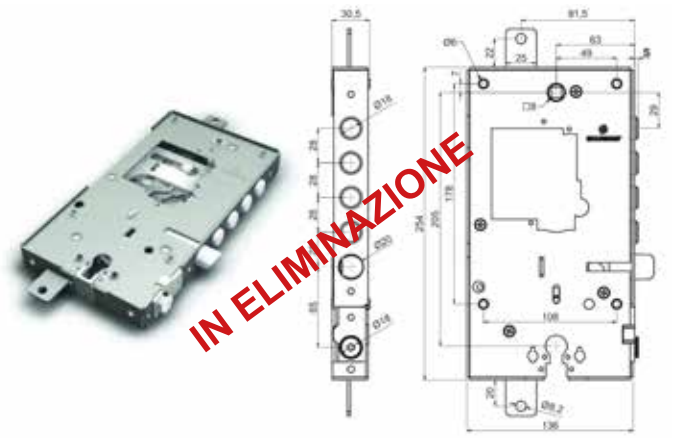

Articolo	Codice	Entrata	Mano	Cf
SEC2541DCR0328	00373302	63 mm	Dx	1
SEC2541SCR0328	00373319	63 mm	Sx	1

SERRATURA PLURISISTEMA

Serratura triplice a tre catenacci più scrocco in basso interasse 37 mm e limitatore d'apertura in fondo, con nucleo incluso nella parte alta a doppia mappa a cinque chiavi e cilindro europeo in basso, con quadro maniglia, dimensioni scatola 136 X 254 mm. NUCLEO A PARTE.

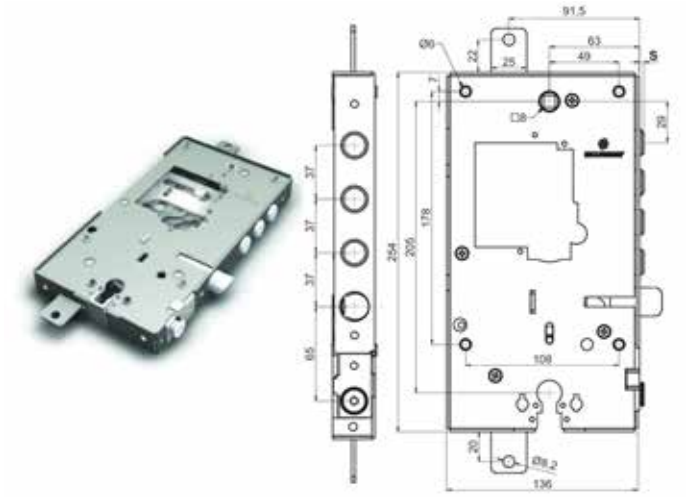

Articolo	Codice	Entrata	Mano	Cf
SEC2541DCR0337	00373340	63 mm	Dx	1
SEC2541SCR0337	00373357	63 mm	Sx	1

Canese Dante
DAL 1959 PROFESSIONISTI NELLA DISTRIBUZIONE

SERRATURA PLURISISTEMA

Serratura triplice a quattro catenacci più scrocco in basso interasse 28 mm e altro pistone in fondo, con nucleo incluso nella parte alta a doppia mappa a tre chiavi e cilindro europeo in basso, con quadro maniglia, dimensioni scatola 136 X 254 mm.

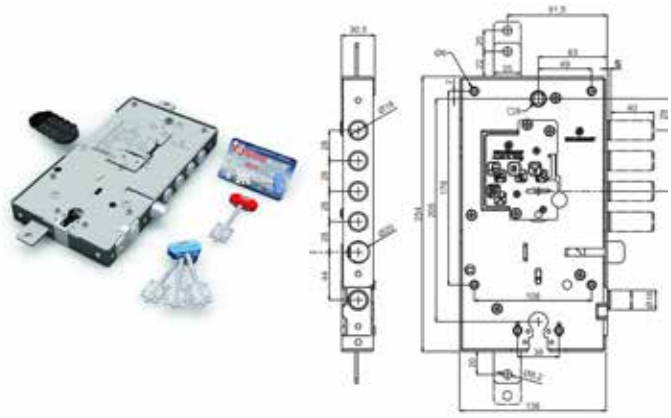

Articolo	Codice	Entrata	Mano	Cf
SEC2530PD28	00259972	63 mm	Dx	1
SEC2530PS28	00259989	63 mm	Sx	1

SERRATURA PLURISISTEMA

Serratura triplice a quattro catenacci più scrocco in basso interasse 28 mm e limitatore d'apertura in fondo, con nucleo incluso nella parte alta a doppia mappa a cinque chiavi e cilindro europeo in basso, con quadro maniglia, dimensioni scatola 136 X 254 mm.

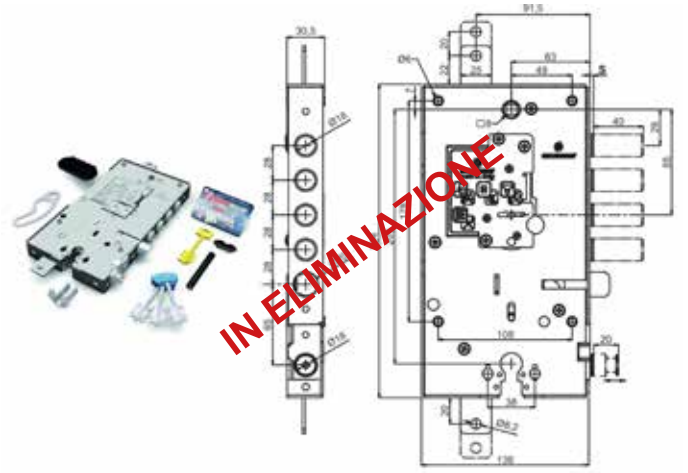

Articolo	Codice	Entrata	Mano	Cf
SEC2540PD28	00317511	63 mm	Dx	1
SEC2540PS28	00317528	63 mm	Sx	1

SERRATURA PLURISISTEMA

Serratura triplice a tre catenacci più scrocco in basso interasse 37 mm e altro pistone in fondo, con nucleo incluso nella parte alta a doppia mappa a tre chiavi e cilindro europeo in basso, con quadro maniglia, dimensioni scatola 136 X 254 mm.

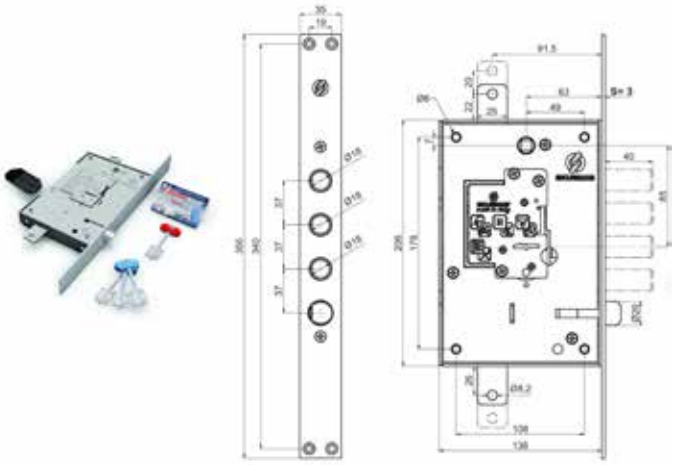

Articolo	Codice	Entrata	Mano	Cf
SEC2530PD37	00260008	63 mm	Dx	1

SERRATURA PLURISISTEMA

Serratura triplice a tre catenacci più scrocco in basso interasse 37 mm e limitatore d'apertura in fondo, con nucleo incluso nella parte alta a doppia mappa a cinque chiavi e cilindro europeo in basso, con quadro maniglia, dimensioni scatola 136 X 254 mm.

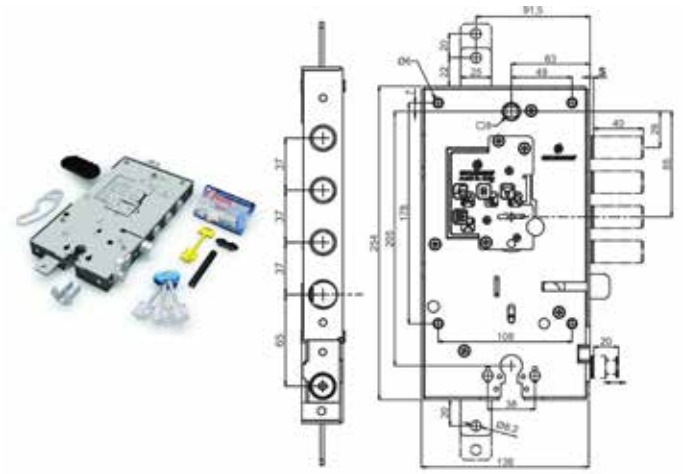

Articolo	Codice	Entrata	Mano	Cf
SEC2540PD37	00260015	63 mm	Dx	1
SEC2540PS37	00260022	63 mm	Sx	1

TESIO

Tesio S.r.l. , nata nel 1956, per grande esperienza del suo fondatore, Pietro Tesio. Attualmente è direttamente controllata dalla METALSUD di Lo Gatto s.a.s.

SERRATURA AD APPLICARE A CILINDRO

Serratura a cilindro europeo con due ganasce ad artiglio che si agganciano al telaio con rotazione di 90 gradi. Dimensioni scatola 140 X 280 mm.

Articolo	Codice	Entrata	Mano	Cf
TESIOGRIPCDX	00329361	70 mm	Dx	1
TESIOGRIPCSX	00329378	70 mm	Sx	1

SERRATURA PLURISISTEMA

Serratura triplice a doppio cilindro europeo a quattro pistoni più scrocco in basso più serratura supplementare in alto con funzione di punto di chiusura o limitatore d'apertura. Dimensioni scatola 140 x 305 mm.

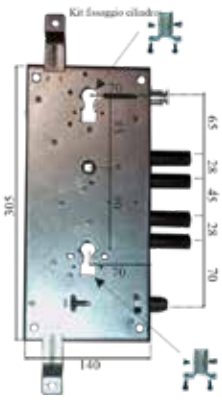

Articolo	Codice	Entrata	Mano	Cf
TESIOROLLC1DX	00318808	70 mm	Dx	1
TESIOROLLC1SX	00318815	70 mm	Sx	1

SERRATURA PLURISISTEMA

Serratura triplice a cilindro europeo a quattro pistoni più scrocco in basso. Dimensioni scatola 140 x 305 mm. Compatibile con **TORSTCE70ITRLA** (00411318).

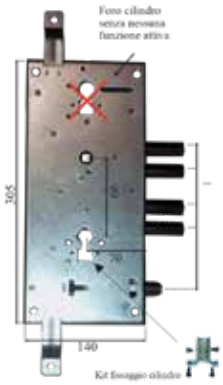

Articolo	Codice	Entrata	Mano	Cf
TESIOROLLCDX	00318785	70 mm	Dx	1
TESIOROLLCSX	00318792	70 mm	Sx	1

ACCESSORI PER BLINDATO

Gruppo supplementare per serratura Tesio Gripstop C+1.

Articolo	Codice	Mano	Cf
TESIOGRIPC1DX	00329385	Dx	1
TESIOGRIPC1SX	00329392	Sx	1

ACCESSORI PER BLINDATO

Gruppo supplementare per serratura Tesio Gripstop C+1 int.

Articolo	Codice	Cf
TESIOGRIPC1INTDX	00329408	1
TESIOGRIPC1INTSX	00329415	1

RotoLock

TORCAN

CON MECCANISMO A INGRANAGGI

Certificata EN12209
CLASSE 7
Ambidestra con
scrocco reversibile

Catenacci di chiusura rotanti ad elevata resistenza al taglio con sistema RotoLock

900 Kg di resistenza alla forzatura nella spinta sull'asse dei catenacci

Doppia Trappola, alta e bassa nascosta a difesa del cilindro in caso di tentata estrazione violenta.

Predisposta di serie per l'inserimento dei dadi in gabbia

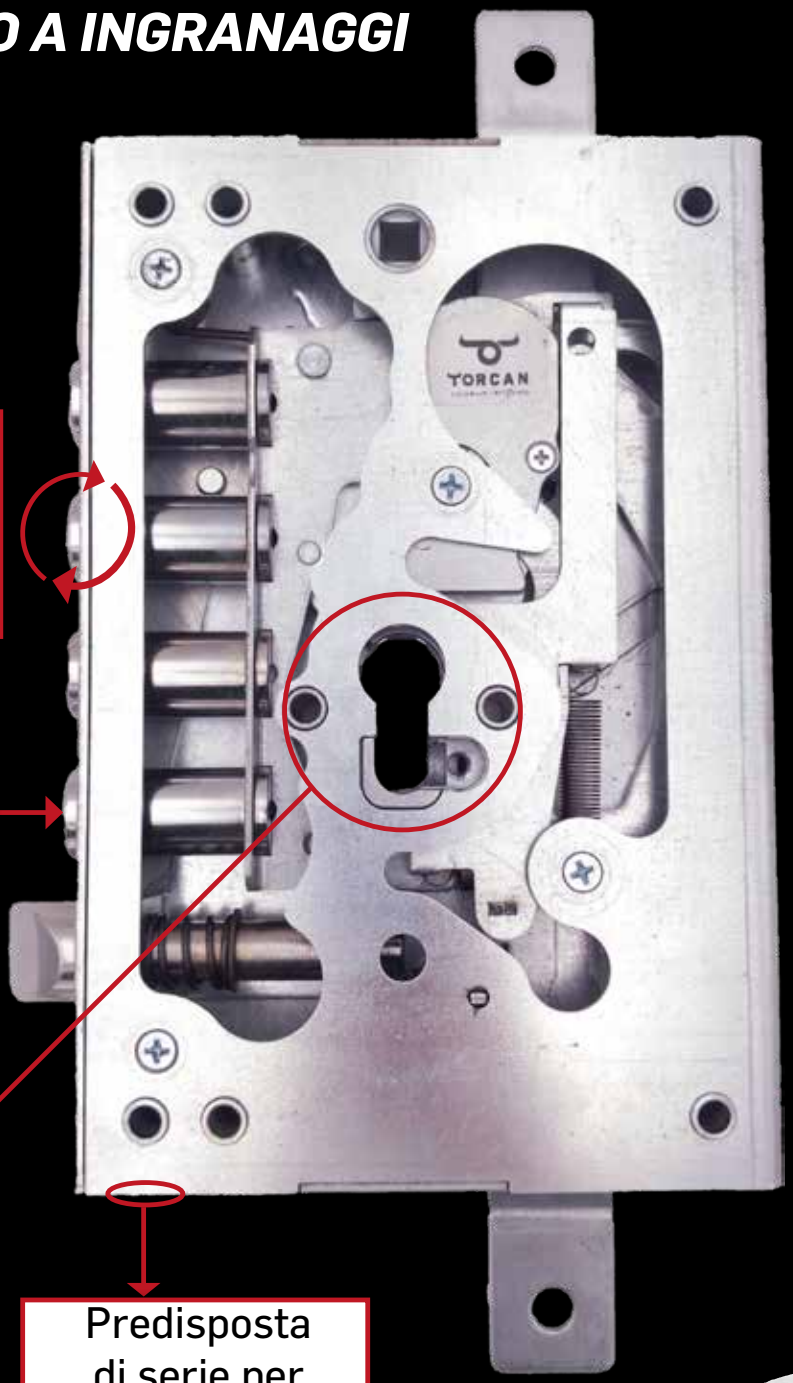

Made in Italy

CON ESPOSITORE DEDICATO

Per informazioni contatta
i nostri uffici al numero
0187-697056
o scrivi a
ordini@caneseferramenta.it

TORCAN

Torcan è un marchio italiano, che raccoglie una gamma di prodotti con un rapporto qualità – prezzo eccellente in relazione al mercato. Si contraddistingue per prodotti dedicati al mondo degli infissi e dei serramenti, con i relativi accessori. Torcan, veste i suoi prodotti con uno stile moderno e accattivante per attirare gli occhi del consumatore.

SERRATURA DA APPLICARE SERIE "C" ROTOLOCK AD INGRANAGGI E TRAPPOLA

Serratura triplice AMBIDESTRA a cilindro con sistema di ingranaggi che riduce lo sforzo e rende il movimento silenzioso con eccellente livello di sicurezza e resistenza. Corsa dei catenacci 30 mm realizzata con 2 mandate. Resistenza al carico assiale maggiore di 9 KN (900 KG). Versione planare. Catenacci rotanti con elevata resistenza al taglio (ROTOLOCK SYSTEM) con diametro di 18 mm. Scrocco reversibile con diametro di 20 mm. A mandate effettuate la maniglia non aziona lo scrocco. Doppio sistema antimanipolazione a cilindro espulso e blocco rinvii. Fissaggio cilindro con kit viti in dotazione. COMPATIBILE CON: CI5651528.

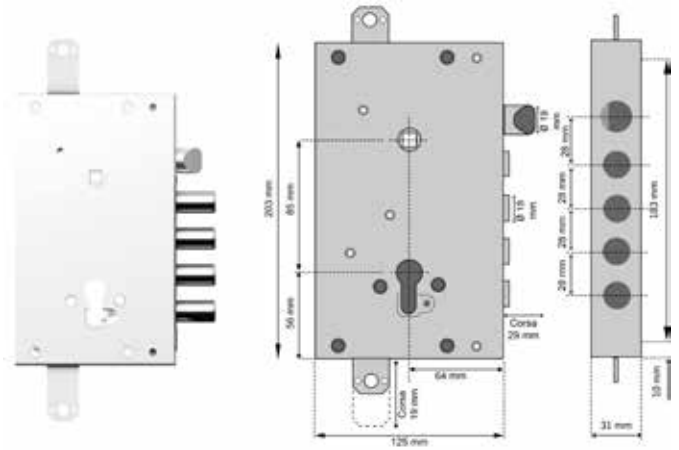

Articolo	Codice	Entrata	Interasse	Cf
TORSCCE2860ITR	00408097	64 mm	28 mm	*5

SERRATURA DA APPLICARE SERIE "C" ROTOLOCK AD INGRANAGGI E TRAPPOLA

Serratura triplice AMBIDESTRA a cilindro con sistema ad ingranaggi che riduce lo sforzo e rende il movimento silenzioso con eccellente livello di sicurezza e resistenza. Corsa dei catenacci 29 mm realizzata con 2 mandate. Resistenza al carico assiale maggiore di 9 KN (900 Kg). Versione planare. Catenacci rotanti con elevata resistenza al taglio (ROTOLOCK SYSTEM) con diametro di 18 mm. Scrocco reversibile con diametro di 19 mm. Doppio sistema antimanipolazione a cilindro espulso e blocco rinvii. Fissaggio cilindro con kit viti in dotazione. COMPATIBILE CON: CI56515380.

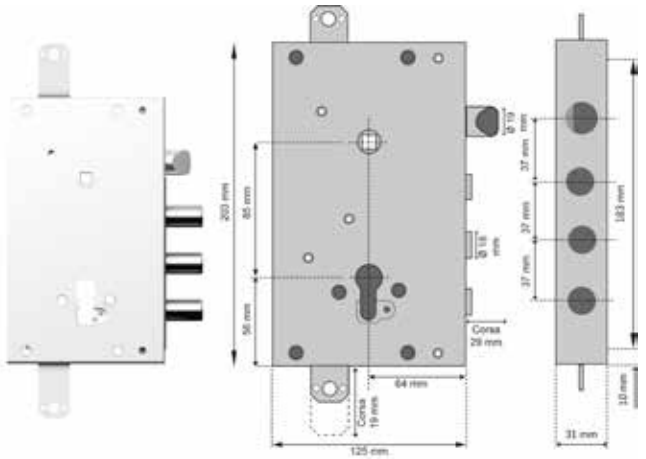

Articolo	Codice	Entrata	Interasse	Cf
TORSCCE3760ITR	00411301	64 mm	38 mm	*10

SERRATURA DA APPLICARE SERIE "D" ROTOLOCK AD INGRANAGGI E TRAPPOLA

Serratura triplice AMBIDESTRA a cilindro con sistema di ingranaggi che riduce lo sforzo e rende il movimento silenzioso con eccellente livello di sicurezza e resistenza. Corsa dei catenacci 30 mm realizzata con 2 mandate. Resistenza al carico assiale maggiore di 9 KN (900 Kg). Versione planare. Catenacci rotanti con elevata resistenza al taglio (ROTOLOCK SYSTEM) con diametro di 18 mm. Scrocco reversibile con diametro di 20 mm. A mandate effettuate la maniglia non aziona lo scrocco. Doppio sistema antimanipolazione a cilindro espulso e blocco rinvii. Fissaggio cilindro con kit viti in dotazione. COMPATIBILE CON: ATRASENE42/7.

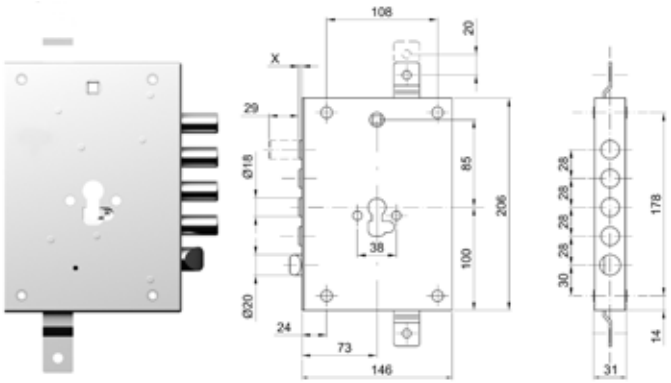

Articolo	Codice	Entrata	Interasse	Cf
TORSDCE2870ITR	00407700	73 mm	28 mm	*5

Canese Dante
DAL 1959 PROFESSIONISTI NELLA DISTRIBUZIONE

SERRATURA DA APPLICARE SERIE “D” ROTOLOCK AD INGRANAGGI E TRAPPOLA

TORCAN

Serratura triplice AMBIDESTRA a cilindro con sistema ad ingranaggi che riduce lo sforzo e rende il movimento silenzioso con eccellente livello di sicurezza e resistenza. Corsa dei catenacci 30 mm realizzata con 2 mandate (doppia rotazione chiave di 360°). Resistenza al carico assiale maggiore di 9 KN (900 Kg). Versione planare. Catenacci rotanti con elevata resistenza al taglio (ROTOLOCK SYSTEM) con diametro di 18 mm. Scrocco reversibile con diametro di 20 mm. A mandate effettuate la maniglia non aziona lo scrocco. Doppio sistema antimanipolazione a cilindro espulso e blocco rinvii. Fissaggio cilindro con kit viti in dotazione. COMPATIBILE CON: ATRASERNE43/7 DX e SX.

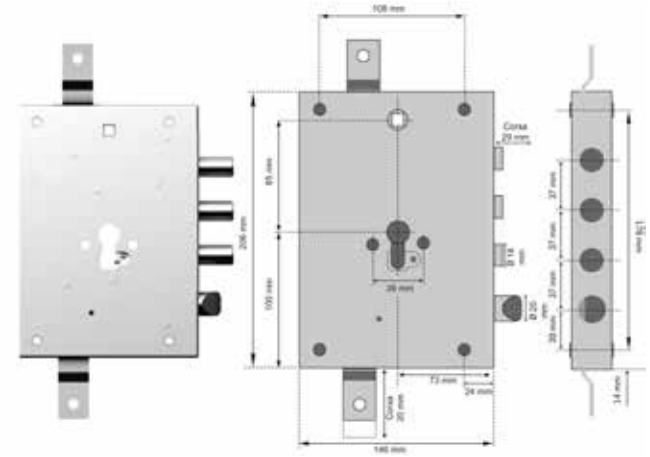

Articolo	Codice	Entrata	Interasse	Cf
TORSDCE3770ITR	00411325	73 mm	37 mm	*10

SERRATURA DA APPLICARE SEIRE "D" ROTOLOCK A LEVE E TRAPPOLA

TORCAN

Serratura triplice AMBIDESTRA a cilindro con meccanismo a leve. Corsa dei catenacci 30 mm realizzata con 2 mandate. Resistenza al carico assiale maggiore di 9 KN (900 Kg). Versione planare. Catenacci rotanti con elevata resistenza al taglio (ROTOLOCK SYSTEM) con diametro di 18 mm. Scrocco reversibile con diametro di 20 mm.
A mandate effettuate la maniglia non aziona lo scrocco. Doppio sistema antimanipolazione a cilindro espulso e blocco rinvii. Fissaggio cilindro con kit viti in dotazione. COMPATIBILE CON: ATRASENE42/7.

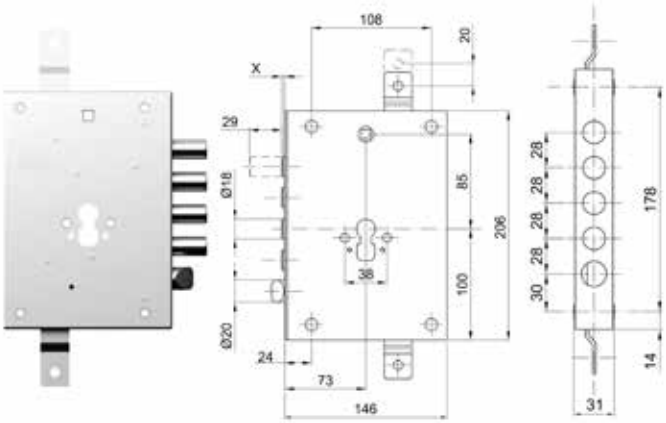

Articolo	Codice	Entrata	Interasse	Cf
TORSDCE2870LTR	00420174	73 mm	27 mm	*10

SERRATURA DA APPLICARE SERIE "M" ROTOLOCK A LEVE E TRAPPOLA

TORCAN

Serratura triplice AMBIDESTRA a cilindro con meccanismo a leve. Resistenza al carico assiale maggiore di 9 KN (900 Kg). Versione planare. Catenacci rotanti con elevata resistenza al taglio (ROTOLOCK SYSTEM) con diametro di 18 mm. Scrocco reversibile con diametro di 20 mm. A mandate effettuate la maniglia non aziona lo scrocco. Doppio sistema antimanipolazione a cilindro espulso e blocco rinvii. Fissaggio cilindro con kit viti in dotazione. COMPATIBILE CON: MO82-84-85-57128DS e 57137DS.

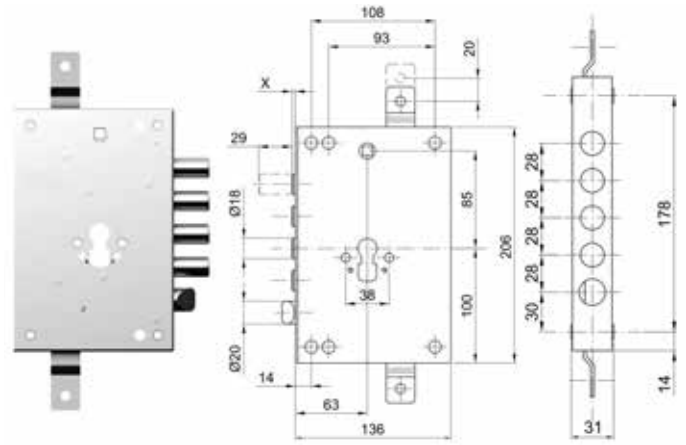

Articolo	Codice	Entrata	Interasse	Cf
TORSMCE2860LTR	00407687	63 mm	28 mm	*5

SERRATURA DA APPLICARE SERIE "M" ROTOLOCK A LEVE E TRAPPOLA

TORCAN

Serratura triplice AMBIDESTRA a cilindro con meccanismo a leve. Resistenza al carico assiale maggiore di 9 KN (900 Kg). Versione planare. Catenacci rotanti con elevata resistenza al taglio (ROTOLOCK SYSTEM) con diametro di 18 mm. Scrocco reversibile con diametro di 20 mm. A mandate effettuate la maniglia non aziona lo scrocco. Doppio sistema antimanipolazione a cilindro espulso e blocco rinvii. Fissaggio cilindro con kit viti in dotazione. COMPATIBILE CON: MO82-84-85-57128DS e 57137DS.

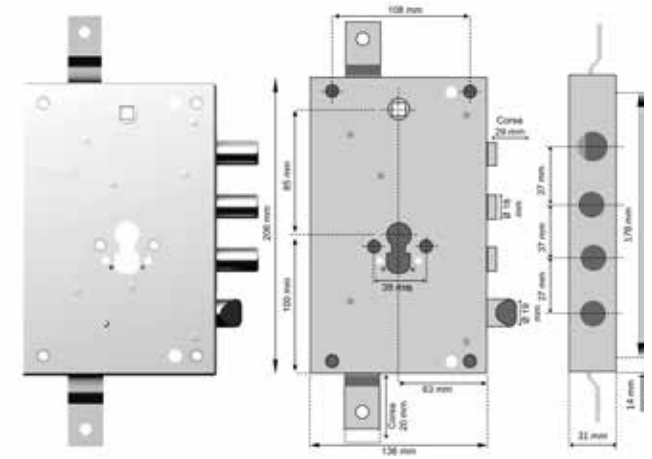

Articolo	Codice	Entrata	Interasse	Cf
TORSMCE3760LTR	00407694	63 mm	37 mm	*5

SERRATURA DA APPLICARE SERIE "M" ROTOLOCK AD INGRANAGGI E TRAPPOLA

TORCAN

Serratura triplice AMBIDESTRA a cilindro con sistema di ingranaggi che riduce lo sforzo e rende il movimento silenzioso con eccellente livello di sicurezza e resistenza. Corsa dei catenacci 30 mm realizzata con 2 mandate. Resistenza al carico assiale maggiore di 9 KN (900 Kg). Versione planare. Catenacci rotanti con elevata resistenza al taglio (ROTOLOCK SYSTEM) con diametro di 18 mm. Scrocco reversibile con diametro di 20 mm. A mandate effettuate la maniglia non aziona lo scrocco. Doppio sistema antimanipolazione a cilindro espulso e blocco rinvii. Fissaggio cilindro con kit viti in dotazione. COMPATIBILE CON: MO82-84-85-57128DS e 57137DS.

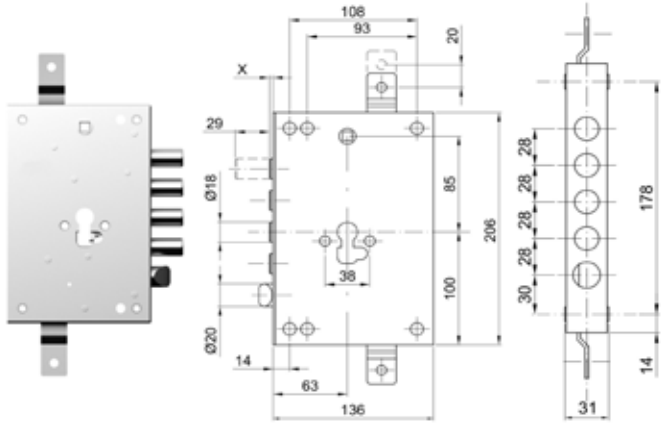

Articolo	Codice	Entrata	Interasse	Cf
TORSMCE2860ITR	00407663	63 mm	28 mm	*5

SERRATURA DA APPLICARE SERIE "M" ROTOLOCK AD INGRANAGGI E TRAPPOLA

TORCAN

Serratura triplice AMBIDESTRA a cilindro con sistema di ingranaggi che riduce lo sforzo e rende il movimento silenzioso con eccellente livello di sicurezza e resistenza. Corsa dei catenacci 30 mm realizzata con 2 mandate. Resistenza al carico assiale maggiore di 9 KN (900 Kg). Versione planare. Catenacci rotanti con elevata resistenza al taglio (ROTOLOCK SYSTEM) con diametro di 18 mm. Scrocco reversibile con diametro di 20 mm. A mandate effettuate la maniglia non aziona lo scrocco. Doppio sistema antimanipolazione a cilindro espulso e blocco rinvii. Fissaggio cilindro con kit viti in dotazione. COMPATIBILE CON: MO82-84-85-57128DS e 57137DS.

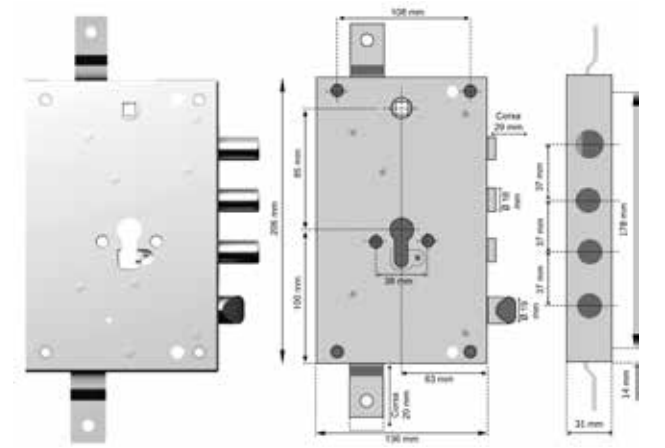

Articolo	Codice	Entrata	Interasse	Cf
TORSMCE3760ITR	00407670	63 mm	37 mm	*5

SERRATURA DA APPLICARE SERIE “M” ROTOLOCK AD INGRANAGGI E TRAPPOLA

TORCAN

Serratura triplice AMBIDESTRA a cilindro con sistema ad ingranaggi che riduce lo sforzo e rende il movimento silenzioso con eccellente livello di sicurezza e resistenza nella parte superiore. Corsa dei catenacci 30 mm realizzata con 2 mandate (doppia rotazione chiave di 360°). Resistenza al carico assiale maggiore di 6 KN (600 Kg). Versione planare. Catenacci rotanti con elevata resistenza al taglio (ROTOLOCK SYSTEM) con diametro di 18 mm. Scrocco reversibile con diametro di 20 mm. A mandate effettuate la maniglia non aziona lo scrocco. Doppio sistema antimanipolazione a cilindro espulso e blocco rinvii. Serratura inferiore con funzione paletto notte. Blocco serratura superiore con cilindro di servizio. Entrambi i cilindri movimentano lo scrocco. Fissaggio cilindro con kit viti in dotazione. COMPATIBILE CON: MO85589/85595.

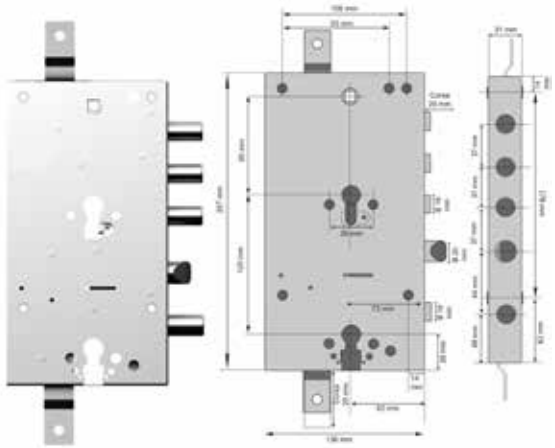

Articolo	Codice	Entrata	Interasse	Cf
TORSMCE3760ITR2C	00411332	63 mm	37 mm	*10

SERRATURA DA APPLICARE SERIE "G" ROTOLOCK A LEVE E TRAPPOLA

Serratura triplice AMBIDESTRA a cilindro con meccanismo a leve. Resistenza al carico assiale maggiore di 9 KN (900 Kg). Versione planare. Catenacci rotanti con elevata resistenza al taglio (ROTOLOCK SYSTEM) con diametro di 18 mm. Scrocco reversibile con diametro di 20 mm. A mandate effettuate la maniglia non aziona lo scrocco. Doppio sistema antimanipolazione a cilindro espulso e blocco rinvii. Fissaggio cilindro con kit viti in dotazione. Modello con montaggio a 4 dadi in gabbia. COMPATIBILE CON: MO898571GRDS.

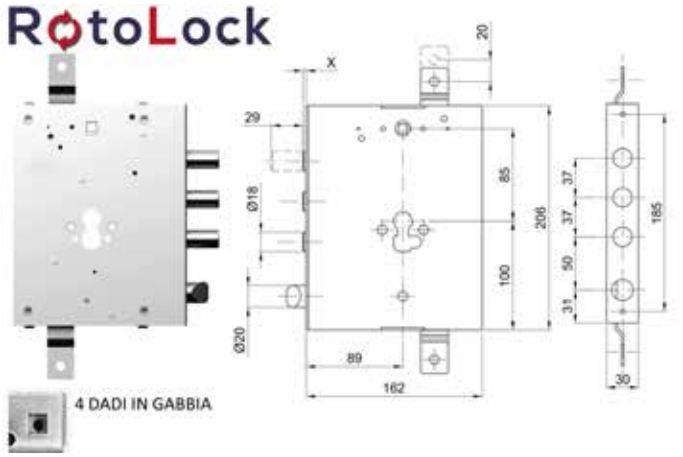

Articolo	Codice	Entrata	Interasse	Cf
TORSGCE3789LTR	00407717	89 mm	37 mm	*5

SERRATURA DA APPLICARE SERIE “T” ROTOLOCK A LEVE CON TRAPPOLA

Serratura triplice AMBIDESTRA a cilindro con meccanismo a leve. Corsa dei catenacci variabile realizzata con 2 mandate. Resistenza al carico assiale maggiore di 9 KN (900 Kg). Versione planare. Catenacci rotanti con elevata resistenza al taglio (ROTOLOCK SYSTEM) con diametro di 18 mm. Scrocco reversibile con diametro di 18 mm. Doppio sistema antimanipolazione a cilindro espulso e blocco rinvii. Fissaggio cilindro con kit viti in dotazione. COMPATIBILE CON: Tesio Roll Stop TESIOROLLC1DX e TESIOROLLC1SX.

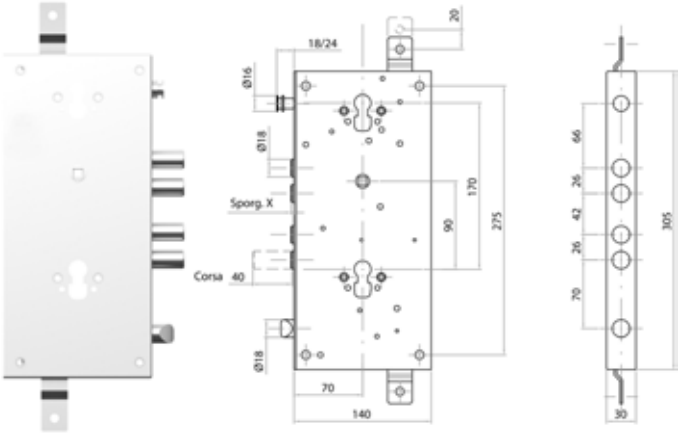

Articolo	Codice	Entrata	Cf
TORSTCE70ITRLA	00411318	70 mm	*10

STAFFE FISSAGGIO A PIASTRA SERIE “G”

Accessorio per serie ambidestre, per trasformare la serie "G" per TORSGCE3789LTR con fissaggio su piastra. Diventando compatibile anche con MO898571GD9Q e GS9Q. Vendute a coppia.

Articolo	Codice	Cp
TORSMSTAFFE	00411295	1

VIRO

Vi.Ro. viene fondata nel 1942 da Vincenzo Rossetti e l'anno seguente diventa operativa.

SERRATURE ELETTRICA A CILINDRO

Serratura elettrica V06 universale, a catenaccio rotante con funzione di servizio o di sicurezza adatta a tutti i tipi di installazione, sia orizzontale che verticale, completa di incontro a terra.

Articolo	Codice	Entrata	Cf
VIRO1.7918	00303989	70 mm	1

SERRATURE ELETTRICA A CILINDRO

Serratura elettrica V09 ad arpione rotante per cancelli scorrevoli, sia manuali che automatizzati, completa di cilindro, controbocchetta, tettoia e scheda elettronica.

Articolo	Codice	Entrata	Cf
VIRO7905	00303996	50 mm	1

SERRATURE ELETTRICA A CILINDRO

Serratura elettrica a catenaccio rotante con funzione di servizio o di sicurezza. Fornita con controbocchetta per l'installazione orizzontale. Per quella verticale va ordinato l'incontro VIRO9986.

Articolo	Codice	Informazioni	Cf
VIRO9083	00176682	Entrata regolabile da 50-60-70-80 mm	1

SERRATURE PER BASCULANTI

Serratura corazzata verticale con cilindro tondo completa di maniglia interasse 70 mm, dimensioni scatola 59 mm X 154 mm.

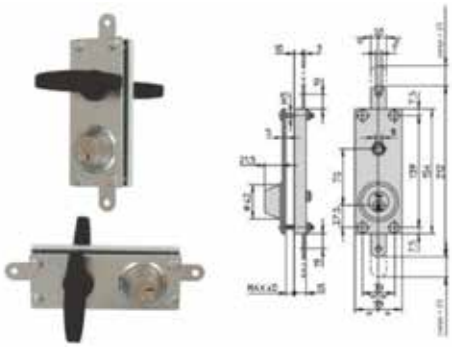

Articolo	Codice	Descrizione	Cf
VIRO8217	00176743	Con aste	1

ACCESSORI PER SERRATURE

Incontro per serratura Viro 9083 posizionata in verticale.

Articolo	Codice	Cf
VIRO9986	00303972	1

Canese Dante
DAL 1959 PROFESSIONISTI NELLA DISTRIBUZIONE

WALLY

Fondata da Mario Zaina il 27 agosto del 1925, Wally muove i primi passi della propria attività all'interno di un capannone attrezzato di pochi macchinari capaci di produrre una vasta varietà di prodotti appartenenti al settore di ferramenta.

FERROGLIETTI DA APPLICARE A CILINDRO

Ferroglietto solo catenaccio senza scrocco a 6 mandate con cilindro fisso da 50 mm (art. W54).

Articolo	Codice	Entrata	Mano	Cf
W270.50/A	00192699	50 mm	Dx	2
W270.60/A	00192712	60 mm	Dx	2

FERROGLIETTI DA APPLICARE A CILINDRO

Ferroglietto solo catenaccio senza scrocco a 6 mandate con cilindro staccato (art. W52).

Articolo	Codice	Entrata	Mano	Cf
W270.50/B	00192705	50 mm	Dx	2
W270.60/B	00192729	60 mm	Dx	2

FERROGLIETTI DA APPLICARE A CILINDRO

Ferroglietto con catenaccio e scrocco separati a 6 mandate con anello tiracatena e cilindro fisso da 50 mm (art. W54).

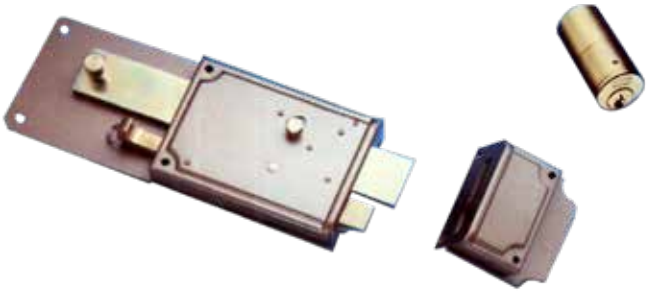

Articolo	Codice	Entrata	Mano	Cf
W281.60/A	00192934	60 mm	Dx	2

FERROGLIETTI DA APPLICARE A CILINDRO

Ferroglietto con catenaccio e scrocco separati a 6 mandate con anello tiracatena e cilindro staccato (art. W52).

Articolo	Codice	Entrata	Mano	Cf
W281.60/B	00192941	60 mm	Dx	2

SERRATURA DA INFILARE

Serratura per alluminio con scrocco. Scatola zincata. Scrocco reversibile azionabile dalla chiave e dal quadro maniglia da 8 mm. Interasse 85 mm. Contropiastra con spessore di 1 mm.

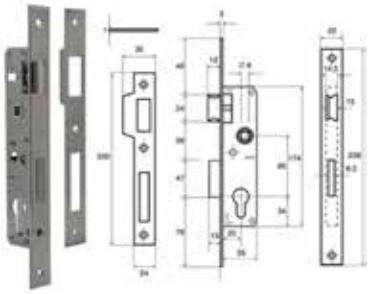

Articolo	Codice	Entrata	Cf
W36225	00421850	25 mm	1
W36230	00421867	30 mm	1

SERRATURA DA INFILARE

Serratura per fasce a cilindro ovale. Scatola zincata. Con 2 mandate. Quadro maniglia da 8 mm. Interasse 67 mm. Con contropiastra.

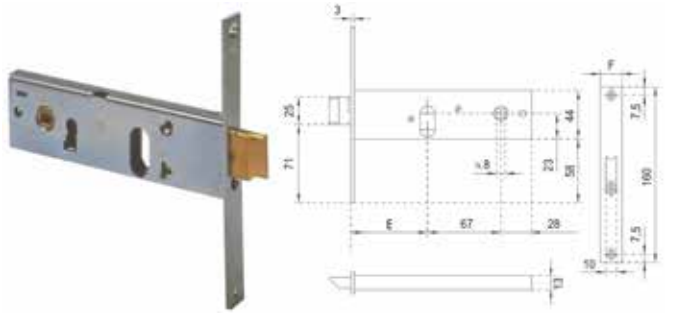

Articolo	Codice	Entrata	F (mm)	Cf
W367/16	00424486	70 mm	16 mm	1

SERRATURA DA APPLICARE

Serratura da applicare a cilindro fisso per portoncino con pomolo e finitura verniciata. Forma rettangolare applicabile su tutti i tipi di porte. Il pomolo interno consente di aprire e chiudere la serratura senza l'uso della chiave. include 3 chiavi a profilo paracentrico a 3 giri.

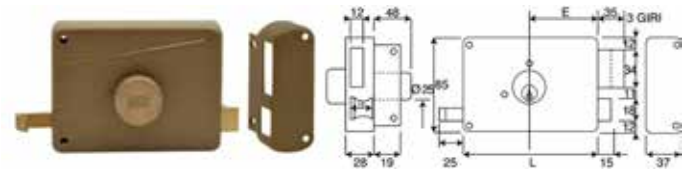

Articolo	Codice	Entrata	L (mm)	Cf
W330.40/B	00424479	40 mm	80	1

SERRATURA DA APPLICARE

Serratura da applicare con cilindro tondo. Mano destra. Finitura verniciata. Con quadro maniglia da 8 mm. Con due mandate. In dotazione 3 chiavi.

Articolo	Codice	Entrata	L (mm)	Cf
W600A-50	00424516	50 mm	140	1

Canese Dante
DAL 1959 PROFESSIONISTI NELLA DISTRIBUZIONE

WELKA

Negli anni '40 il Cav. Luigi Cattaneo avviava un'attività di serrature per ferro che, dal 1955, assume il nome di WELKA.

serrature di sicurezza ®
WELKA

SERRATURA DA INFILARE CILINDRO

Serratura a gancio, frontale da 22 mm, bordo quadro.

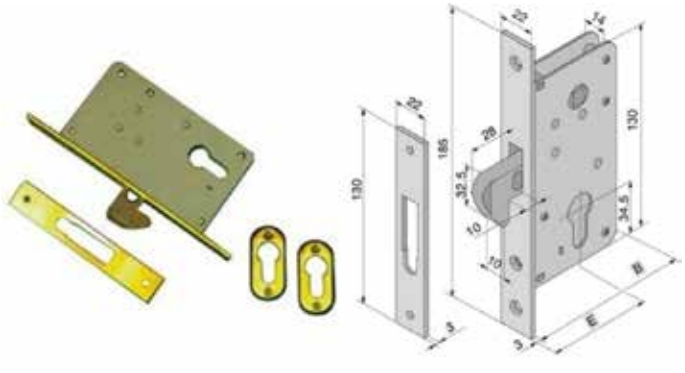

Articolo	Codice	Entrata	Cf
WEL02640000	00267069	40 mm	1
WEL02650000	00267052	50 mm	1
WEL02660000	00192033	60 mm	1

FERROGLIETTO DA APPLICARE

Ferroglietto da applicare a 6 mandate verniciato nero, ambidestra. In dotazione: cilindro, borchia, 3 chiavi.

Articolo	Codice	Cilindro	Entrata	Lung cil.	Cf
WEL01250501	00372305	Fisso	50 mm	50 mm	1
WEL01260501	00372312	Fisso	60 mm	50 mm	1
WEL01260601	00373999	Fisso	60 mm	60 mm	1
WEL01250801	00372329	Staccato	50 mm	80 mm	1
WEL01260801	00372336	Staccato	60 mm	80 mm	1

FERROGLIETTO DA APPLICARE

Ferroglietto da applicare a 4 mandate verniciato nero, ambidestra. In dotazione: cilindro, borchia, bocchetta, 3 chiavi. Cilindro fisso.

Articolo	Codice	Entrata	Lung cil.	Cf
WEL01145351	00379328	45 mm	35 mm	1
WEL01145501	00372343	45 mm	50 mm	1

SERRATURE DA INFILARE A CILINDRO

Serratura a cilindro europeo a due mandate più scrocco con quadro maniglia, frontale da 25 mm.

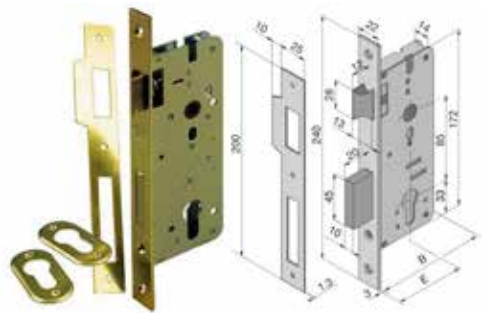

Articolo	Codice	Entrata	Cf
WEL01580000	00324175	80 mm	1

SERRATURE FERRO INF CILINDRO

Serratura a cilindro tondo svasato con scrocco e chiavistello, con quadro maniglia.

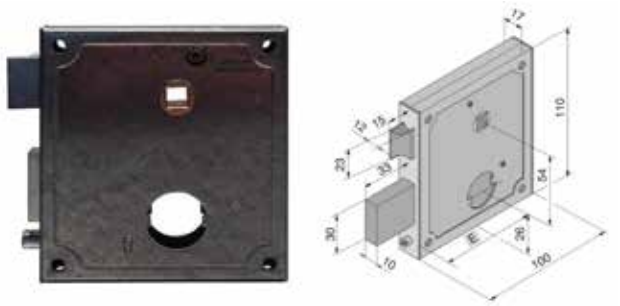

Articolo	Codice	Entrata	Cf
WEL05555000	00264983	55 mm	1

SERRATURE DA INFILARE A CILINDRO

Serratura con cilindro tondo, con quadro maniglia, scrocco più chiavistello. In dotazione cilindro fisso 605001.

Articolo	Codice	Entrata	Cf
WEL05050000	00192040	50 mm	1

SERRATURE DA INFILARE A CILINDRO

Serratura con cilindro tondo a due mandate. In dotazione cilindro fisso articolo 6500001.

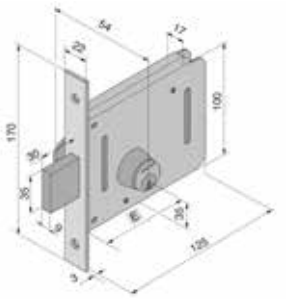

Articolo	Codice	Entrata	Cf
WEL05150000	00265065	50 mm	1

SERRATURE DA INFILARE A CILINDRO

Serratura con cilindro tondo, con pomolo. Con scrocco ad una mandata e mezza. In dotazione cilindro 60500001.

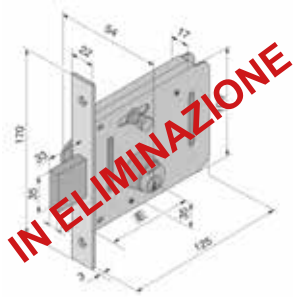

Articolo	Codice	Entrata	Cf
WEL05350000	00265072	50 mm	1

SERRATURE DA INFILARE A CILINDRO

Serratura a cilindro tondo svasato con due mandate e scrocco, con quadro maniglia.

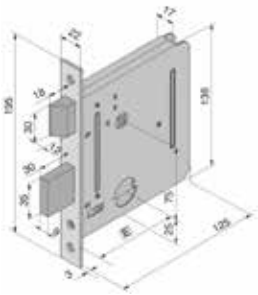

Articolo	Codice	Entrata	Cf
WEL05450000	00192064	50 mm	1

SERRATURE DA INFILARE A CILINDRO

Serratura a cilindro europeo con gancio e quadro maniglia.

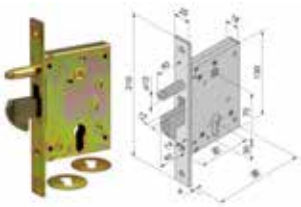

Articolo	Codice	Entrata	Cf
WEL05750000	00192071	50 mm	1

Canese Dante
DAL 1959 PROFESSIONISTI NELLA DISTRIBUZIONE

SERRATURE DA INFILARE A CILINDRO

Serratura con cilindro tondo con scrocco a due mandate, con quadro maniglia. In dotazione cilindro articolo 60500001.

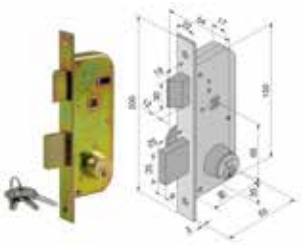

Articolo	Codice	Entrata	Cf
WEL06030000	00192118	30 mm	1

SERRATURE DA INFILARE A CILINDRO

Serratura con cilindro tondo a due mandate. In dotazione cilindro fisso articolo 6500001.

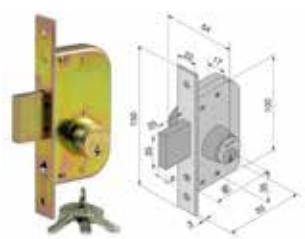

Articolo	Codice	Entrata	Cf
WEL06630000	00192163	30 mm	1

SERRATURE DA INFILARE A CILINDRO

Serratura a cilindro europeo con due mandate e scrocco, con quadro maniglia.

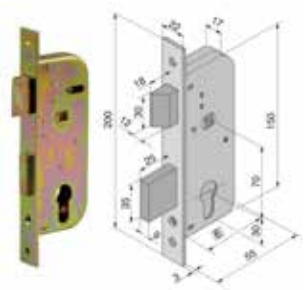

Articolo	Codice	Entrata	Cf
WEL06130000	00192125	30 mm	1

SERRATURE DA INFILARE A CILINDRO

Serratura a cilindro europeo. da impennata a 2 mandate.

Articolo	Codice	Entrata	Cf
WEL06330000	00192149	30 mm	1

SERRATURE DA INFILARE A CILINDRO

Serratura con cilindro tondo a due mandate. In dotazione cilindro fisso articolo 6500001.

Articolo	Codice	Entrata	Cf
WEL06245000	00192132	45 mm	1

SERRATURE DA INFILARE A CILINDRO

Serratura a cilindro tondo svasato a due mandate con scrocco. Con quadro maniglia. A richiesta cilindro tondo articolo 60722220.

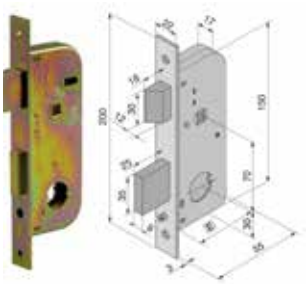

Articolo	Codice	Entrata	Cf
WEL06730000	00192170	30 mm	1

SERRATURE DA INFILARE A CILINDRO

Serratura con cilindro tondo ad una mandata e mezza con pomolo. In dotazione cilindro fisso articolo 60500001.

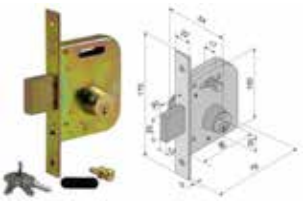

Articolo	Codice	Entrata	Cf
WEL06545000	00192156	45 mm	1

SERRATURE DA INFILARE A CILINDRO

Serratura a cilindro tondo svasato senza scrocco ad ina mandata e mezzo. Con quadro maniglia. A richiesta cilindro articolo 60822220.

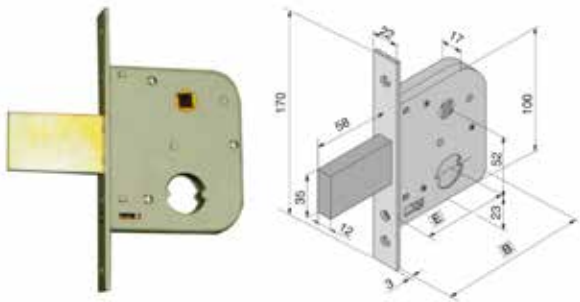

Articolo	Codice	Entrata	Cf
WEL0755000	00310932	50 mm	1

SERRATURE DA INFILARE A CILINDRO

Serratura a cilindro europeo a due mandate e scrocco reversibile. Con quadro maniglia. Cilindro a richiesta.

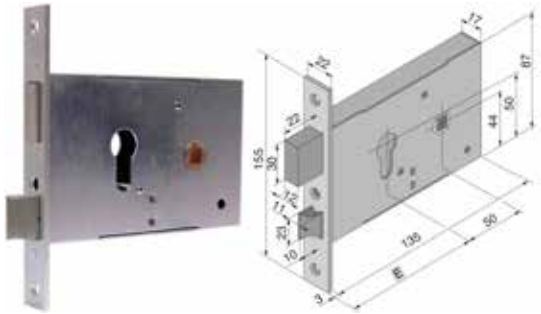

Articolo	Codice	Entrata	Cf
WEL12050010	00264976	50 mm	1

SERRATURE DA INFILARE A CILINDRO

Serratura con cilindro tondo svasato a due mandate. A richiesta cilindro articolo 60822220.

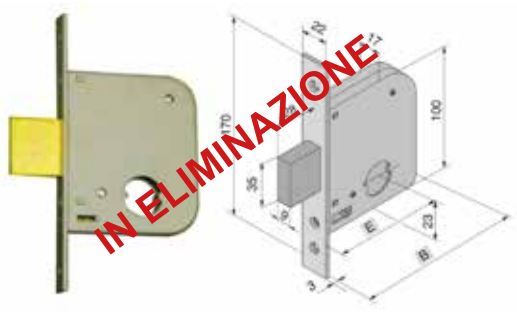

Articolo	Codice	Entrata	Cf
WEL07145000	00192194	45 mm	1

SERRATURE DA INFILARE A CILINDRO

Serratura a cilindro tondo svasato con scrocco reversibile ad una mandata. Con quadro maniglia. A richiesta cilindro articolo 60722220.

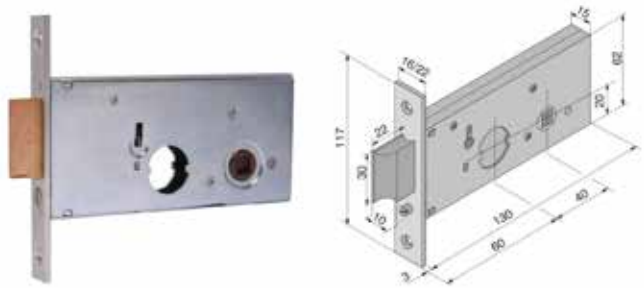

Articolo	Codice	Entrata	Cf
WEL12360010SR	00265089	60 mm	1

SERRATURE DA INFILARE A CILINDRO

Serratura con cilindro tondo svasato con scrocco ad una mandata e mezza. Pomolo svitabile. A richiesta cilindro articolo 60822220.

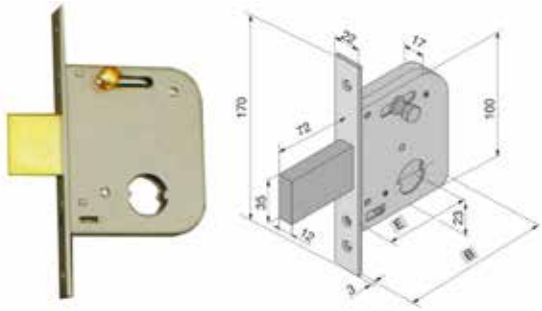

Articolo		Codice	Entrata	Cf
WEL07345000		00192200	45 mm	1
WEL07350000	IN ELIMINAZIONE	00192217	50 mm	1

SERRATURE DA INFILARE A CILINDRO

Serratura a cilindro europeo con scrocco dotato di dispositivo di blocco. Con quadro maniglia interasse 50 mm. A richiesta cilindro 700222220.

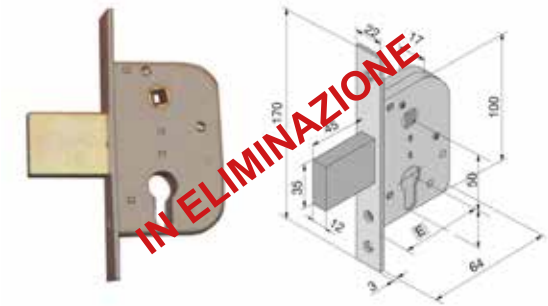

Articolo	Codice	Entrata	Cf
WEL06930000	00192187	30 mm	1

Canese Dante
DAL 1959 PROFESSIONISTI NELLA DISTRIBUZIONE

SERRATURE DA INFILARE ELETTRICA A CILINDRO

Elettroserratura per cancelli a cilindro ovale con frontale da 16 mm, con scrocco reversibile, con quadro maniglia, a 12 v.

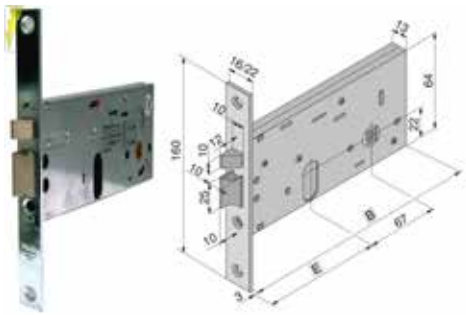

Articolo	Codice	Entrata	Cf
WEL30470010	00310949	70 mm	1

SERRATURA DA INFILARE A CILINDRO

Serratura laterale a cilindro ovale con chiavistello più rullo regolabile, frontale da 16 mm.

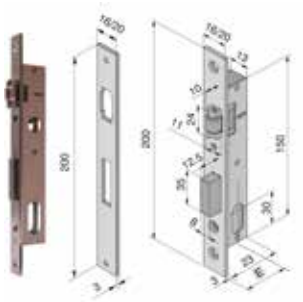

Articolo	Codice	Entrata	Cf
WEL11015010	00264884	15 mm	1

SERRATURA DA INFILARE A CILINDRO

Serratura laterale a cilindro ovale con chiavistello più scrocco reversibile, frontale da 16 mm.

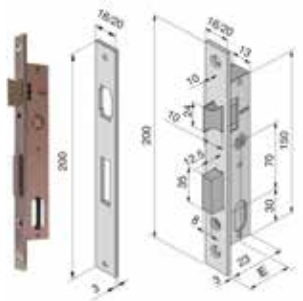

Articolo	Codice	Entrata	Cf
WEL11115010	00264891	15 mm	1

SERRATURA DA INFILARE A CILINDRO

Serratura laterale a cilindro ovale, con chiavistello senza scrocco, frontale da 16 mm.

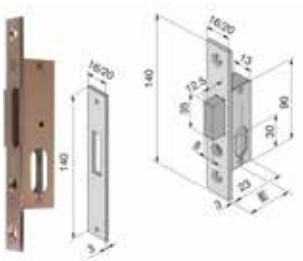

Articolo	Codice	Entrata	Cf
WEL11215010	00264907	15 mm	1

SERRATURA DA INFILARE A CILINDRO

Serratura laterale con scrocco reversibile e quadro maniglia.

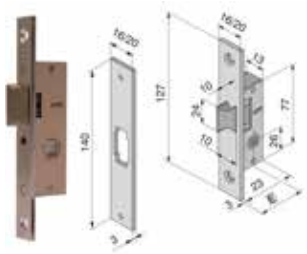

Articolo	Codice	Entrata	Cf
WEL11315010	00264914	15 mm	1

SERRATURA DA INFILARE A CILINDRO

Serratura laterale a cilindro ovale, con rullo regolabile, frontale da 16 mm.

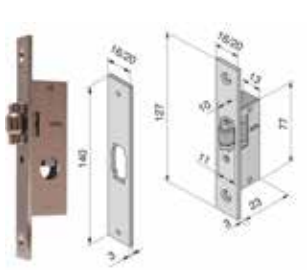

Articolo	Codice	Entrata	Cf
WEL11415010	00264921	15 mm	1

COPPIA ASTE

Coppia aste interne tubolari Q. 8

Articolo	Codice	Cf
WEL19005000	00302470	1

SERRATURA PER CANCELLETI

Per cancelli e porte in ferro. Con scrocco, una mandata e mezza. Finitura in acciaio zincato.

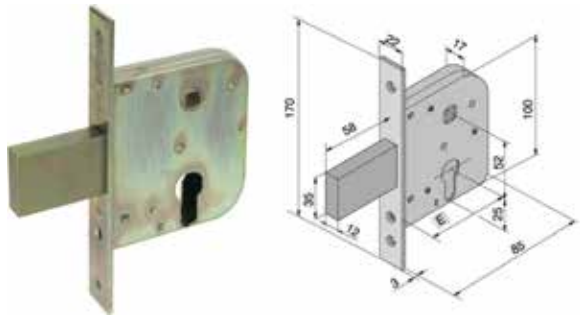

Articolo	Codice	Entrata	Cf
WEL07050000	00379335	50 mm	1

YALE

La tradizione dei sistema di chiusura Yale è iniziata intorno al 1840 quando Linus Yale aprì un negozio specializzato in sistemi di chiusura per banche molto costosi. Da 2000 è sotto il controllo di Assa Abloy.

SERRATURA DA APPLICARE ELETTRICA

Elettroserratura triplice, a 4 catenacci più scrocco al centro, voltaggio 8-12 V. EX FEB Articolo 8230. Pompa di ricambio articolo serie YA0AE83.

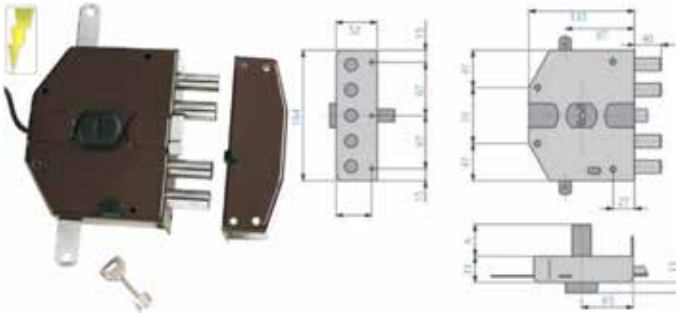

Articolo	Codice	Misura pompa	Mano	Cf
YA6823560	00271486	60 mm	Dx	1
YA6823660	00271493	60 mm	Sx	1
YA6823570	00303552	70 mm	Dx	1
YA6823670	00329019	70 mm	Sx	1
YA6823580	00326735	80 mm	Dx	1
YA6823680 IN ELIMINAZIONE	00358293	80 mm	Sx	1

SERRATURA DA APPLICARE ELETTRICA PER CANCELLI

Elettroserratura per portoni in acciaio verniciato 10 W - 12 V ac. con cilindro fisso esterno da 50 mm. Chiave originale 0106001. Rif. Silca YA31.

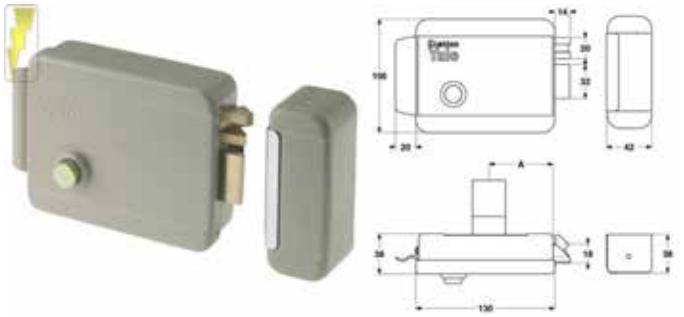

Articolo	Codice	Entrata	Mano	Cf
YA68400401	00194372	40 mm	Dx	1
YA68400402	00194426	40 mm	Sx	1
YA68400501	00194389	50 mm	Dx	1
YA68400502	00237338	50 mm	Sx	1
YA68400601	00194396	60 mm	Dx	1
YA68400602	00194440	60 mm	Sx	1
YA68400701	00194402	70 mm	Dx	1
YA68400702	00194457	70 mm	Sx	1

SERRATURA DA INFILARE CILINDRO

Scrocchetto tubolare ad infilare comandato da quadro maniglia Q.8.

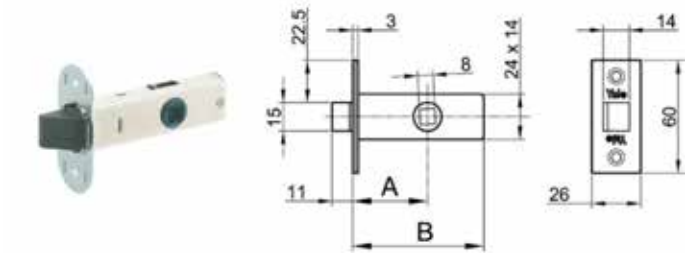

Articolo	Codice	Lunghezza	Cf
YA5180040 IN ELIMINAZIONE	00193917	40 mm	1
YA5180045	00193924	45 mm	1

Canese Dante
DAL 1959 PROFESSIONISTI NELLA DISTRIBUZIONE

SERRATURA DA INFILARE A CROCE

Yale

Serratura laterale con cassa e coperchio in acciaio verniciato. Contropiastra inclusa. A due mandate con scrocco azionato sia dalla maniglia che dalla chiave. Catenaccio azionato dalla chiave. Frontale in acciaio verniciato da 240 x 23 mm con bordo quadro. Cilindro a croce incorporato con 3 chiavi cod. 0151770.

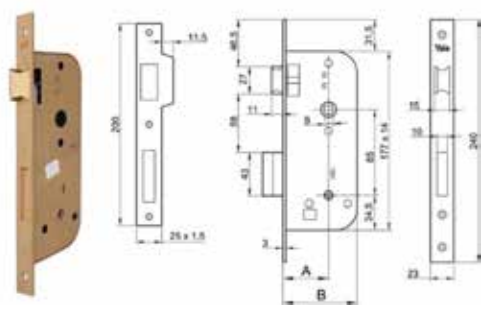

Articolo		Codice	Entrata	Interasse	Cf
YA5600040	IN ELIMINAZIONE	00194044	40 mm	85 mm	1
YA5600045		00194051	45 mm	85 mm	1
YA5600050		00194068	50 mm	85 mm	1
YA5600060		00194075	60 mm	85 mm	1

SERRATURA DA INFILARE A CROCE

Yale

Serratura laterale con cassa e coperchio in acciaio verniciato. Contropiastra inclusa. A una mandata con catenaccio azionato dalla chiave. Frontale in acciaio verniciato da 166 x 23 mm con bordo quadro. Cilindro a croce incorporato con 3 chiavi cod. 0151770.

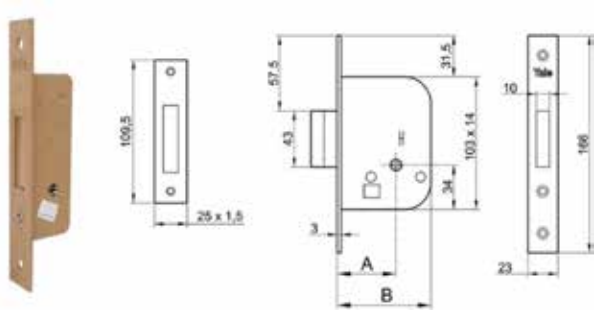

Articolo		Codice	Entrata	Cf
YA5630025	IN ELIMINAZIONE	00287401	25 mm	1
YA5630030	IN ELIMINAZIONE	00287623	30 mm	1
YA5630035		00267205	35 mm	1
YA5630040		00267441	40 mm	1
YA5630045	IN ELIMINAZIONE	00359054	45 mm	1
YA5630050	IN ELIMINAZIONE	00272674	50 mm	1
YA5630060	IN ELIMINAZIONE	00272681	60 mm	1

SERRATURA DA INFILARE A CROCE

Yale

Serratura laterale con cassa e coperchio in acciaio verniciato. Contropiastra inclusa. A una mandata con catenaccio azionato dalla chiave. Frontale in acciaio verniciato da 190 x 25 mm con bordo quadro. Cilindro a croce incorporato con 3 chiavi cod. 0151770.

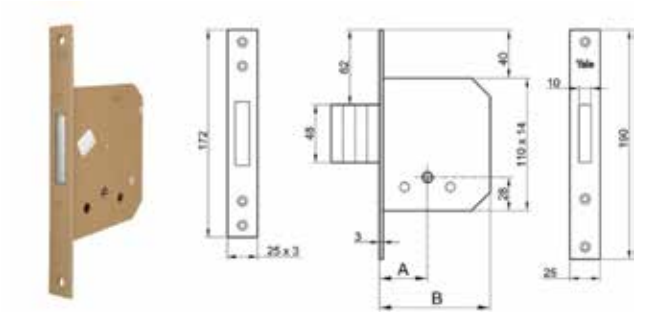

Articolo		Codice	Entrata	Cf
YA5632040	IN ELIMINAZIONE	00267458	40 mm	1
YA5632050		00193634	50 mm	1
YA5632060		00193658	60 mm	1
YA5632070	IN ELIMINAZIONE	00193665	70 mm	1

SERRATURA DA INFILARE ELETTRICA

Yale

Elettroserratura laterale a due mandate con scrocco, interasse 85 mm, frontale da 22 mm bordo quadro. Scrocco azionato dalla chiave con ritrazione.

Articolo	Codice	Entrata	Cf
YA5800060	00194150	60 mm	1

SERRATURA DA INFILARE ELETTRICA

Yale

Elettroserratura laterale a due mandate con scrocco, interasse 85 mm, frontale da 22 mm bordo quadro. Scrocco e catenaccio comandati dalla chiave con ritrazione.

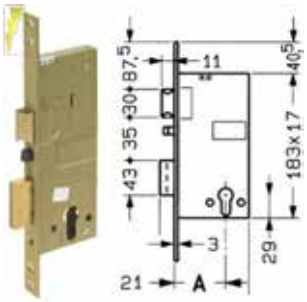

Articolo		Codice	Entrata	Cf
YA5810040	IN ELIMINAZIONE	00194167	40 mm	1
YA5810050		00194174	50 mm	1
YA5810060		00194181	60 mm	1

ELETTROSERRATURA DA APPLICARE UNICA

Yale

Elettroserratura con corpo e controbocchetta in acciaio. Scrocco e pistone reversibili in zama. Scivolo controbocchetta, placca maniglia e pulsante in plastica ad alta resistenza. Alimentazione 12 V CA/12 V CC. Cilindro esterno staccato con lunghezza corpo di 33 mm, diametro di 29 mm e lunghezza asta di 56 mm. Multi-configurazione (solo chiave, chiave-pulsante e solo pulsante), di fabbrica con entrata 60 mm mano destra e solo pulsante. In dotazione 3 chiavi in ottone nichelato su piattaforma Yale 500, brevettato fino al 2036. A norma EN 14846:2008. Smart ready per integrazioni domotiche. Peso: 2,4 Kg. Entrata regolabile da 40 a 80 mm. Con cilindro staccato regolabile. Chiave originale art. YAC0500KB - Cod. 00426640.

Articolo	Codice	Finitura	Cf
YA780000000SI	00426626	Argento	1

SERRATURA DA APPLICARE A CILINDRO

Yale

Serratura elettrica con scrocco rovesciato azionato dall'esterno mediante chiave e dall'interno mediante pulsante (bloccabile con chiave) e a distanza mediante impulso elettrico a basso voltaggio (10W-12V) .Finitura in acciaio verniciato. Controbochetta inclusa. Senza tettuccio. In dotazione 3 chiavi 01006001 e coppia di cilindri interno-esterno inclusi.

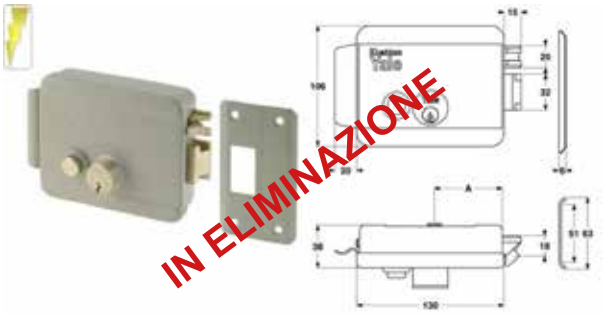

Articolo	Codice	Entrata	Mano	Cf
YA67890601	00376082	60 mm	Dx	1
YA67890602	00376075	60 mm	Sx	1

Canese Dante
DAL 1959 PROFESSIONISTI NELLA DISTRIBUZIONE

SERRATURE ELETTRICA A CILINDRO

Yale

Serratura elettrica per cancello a cilindro fisso esterno da 50 mm.

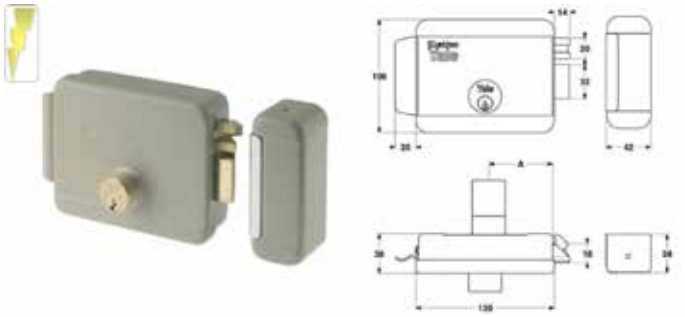

Articolo		Codice	Entrata	Mano	Cf
YA68000501		00194297	50 mm	Dx	1
YA68000502		00194334	50 mm	Sx	1
YA68000601		00194303	60 mm	Dx	1
YA68000602		00194341	60 mm	Sx	1
YA68000701		00194310	70 mm	Dx	1
YA68000702		00194358	70 mm	Sx	1
YA68000801	IN ELIMINAZIONE	00194327	80 mm	Dx	1
YA68000802	IN ELIMINAZIONE	00194365	80 mm	Sx	1

SERRATURE ELETTRICA A CILINDRO

Yale

Serratura elettrica per cancello a cilindro fisso esterno da 50 mm CON SCROCCO ROVESCIATO per aperture contrarie.

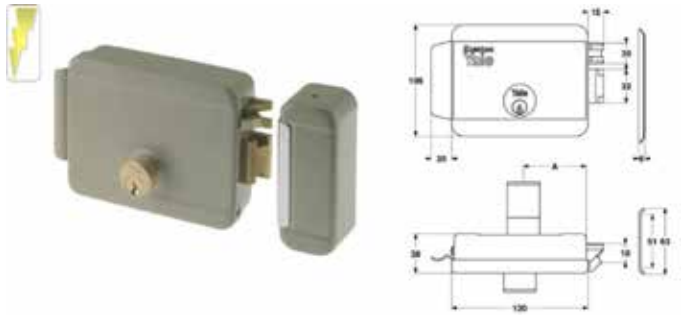

Articolo	Codice	Entrata	Mano	Cf
YA68090601	00285230	60 mm	Dx	1
YA68090602	00285247	60 mm	Sx	1

CONTROPIASTRA

Yale

Scivolo per scrocco rovesciato.

Articolo	Codice	Pz
YA7750000000SC	00426633	*5

SERRATURE ELETTRICA A CILINDRO

Yale

Serratura elettrica per cancello con cilindro esterno fisso da 50 mm, con pulsante.

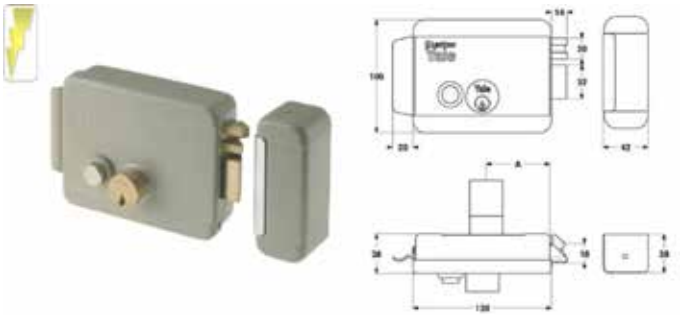

Articolo		Codice	Entrata	Mano	Cf
YA68800502	IN ELIMINAZIONE	00194471	50 mm	Sx	1
YA68800601		00194488	60 mm	Dx	1
YA68800602		00194525	60 mm	Sx	1
YA68800701		00194495	70 mm	Dx	1

ELETTROSERRATURA DA APPLICARE UNICA

Yale

Elettroserratura con corpo e controbocchetta in acciaio. Scrocco e pistone reversibili in zama. Scivolo controbocchetta, placca maniglia e pulsante in plastica ad alta resistenza. Alimentazione 12 V CA/12 V CC. Cilindro esterno fisso con lunghezza corpo di 50 mm e diametro di 25 mm. Multi-configurazione (solo chiave, chiave-pulsante e solo pulsante), di fabbrica con entrata 60 mm mano destra e solo pulsante. In dotazione 3 chiavi in ottone nichelato su piattaforma Yale 500, brevettato fino al 2036. A norma EN 14846:2008. Smart ready per integrazioni domotiche. Peso: 2,3 Kg. Entrata regolabile da 40 a 80 mm. Con cilindro fisso da 50 mm. Chiave originale art. YAC0500KB - Cod. 00426640.

Articolo	Codice	Finitura	Cf
YA770000000SI	00426602	Argento	1
YA770000000AN	00426619	Antracite	1

SERRATURA DA INFILARE A CILINDRO

Serratura a cilindro ovale, con catenaccio, con quadro maniglia interasse 48 mm, frontale da 16 mm. EX CORNI.

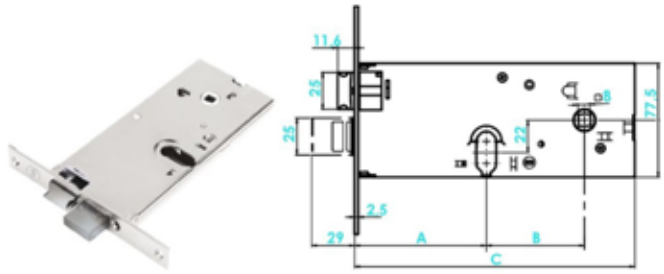

Articolo	Codice	Entrata	Descrizione	Mandate	Cf
YA8600058080	00046169	58 mm	Con scrocco	2	1
YA8600070080	00046176	70 mm	Con scrocco	2	1

SERRATURA DA INFILARE A CILINDRO

Serratura a cilindro ovale, con catenaccio, con quadro maniglia, frontale da 22 mm. EX CORNI.

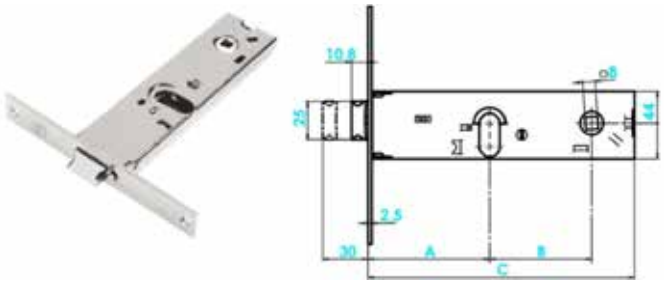

Articolo	Codice	Entrata	Descrizione	Mandate	Cf
YA8700058080	00046220	58 mm	Con scrocco	1	1

SERRATURA DA INFILARE A CILINDRO

Serratura a cilindro ovale, con catenaccio, con quadro maniglia, frontale da 16 mm. EX CORNI.

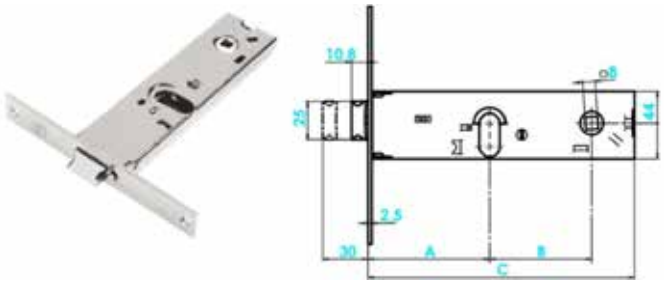

Articolo	Codice	Entrata	Descrizione	Mandate	Cf
YA8730058000 IN E	00046268	58 mm	Con rullo	1	1
YA8700070080	00046237	70 mm	Con scrocco	1	1
YA8700270080	00046244	70 mm	Con scrocco	2	1
YA8700280080	00046251	80 mm	Con scrocco	2	1

SERRATURA DA INFILARE A CILINDRO

Serratura a cilindro europeo, con catenaccio a 1 mandata maggiorata a 25 mm. Reversibile. Con 3 punti di chiusura. Frontale in acciaio inox da 22 mm. Quadro maniglia con diametro di 8 mm e interasse 67 mm. EX CORNI.

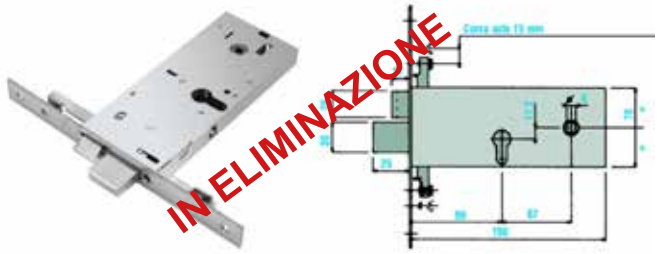

Articolo	Codice	Entrata	Descrizione	Cf
YA9400090080	00320320	90 mm	Con scrocco	1
YA9430090000	00320030	90 mm	Con Rullo e catenaccio	1
YA9440090080	00320047	90 mm	Con catenaccio	1

SERRATURA DA INFILARE ELETTRICA A CILINDRO

Serratura elettrica a cilindro ovale e pistone di ricarica reversibili, altezza scatola 78 mm, con quadro maniglia interasse 48 mm frontale da 16 mm. EX CORNI.

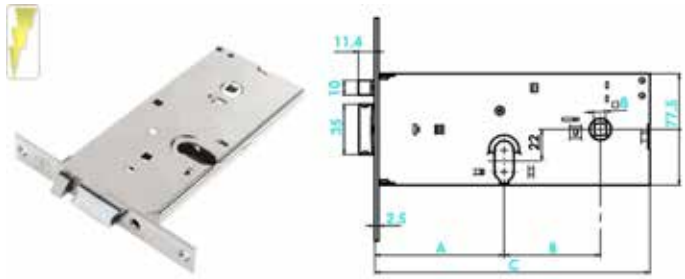

Articolo	Codice	Entrata	Descrizione	Cf
YA8500058080	00046114	58 mm	Con scrocco	1
YA8500070080	00046121	70 mm	Con scrocco	1
YA8520070080	00046138	70 mm	Con catenaccio	1

Canese Dante
DAL 1959 PROFESSIONISTI NELLA DISTRIBUZIONE

SERRATURA DA INFILARE ELETTRICA A CILINDRO

Yale

Serratura elettrica a cilindro ovale con scrocco e pistone di ricarica reversibili, altezza scatola 44 mm, con quadro maniglia interasse 48 mm, frontale da 16 mm. EX CORNI.

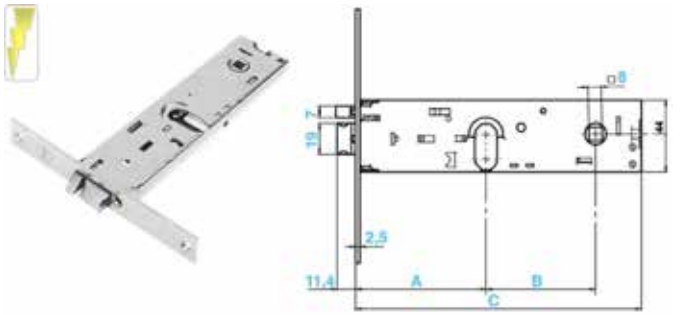

Articolo	Codice	Entrata	Cf
YA8540070080VNE	00046145	70 mm	1
YA8540080080VNE	00046152	80 mm	1

SERRATURA DA INFILARE ELETTRICA A CILINDRO

Yale

Serratura a cilindro europeo, con scrocco e catenaccio a 1 mandata maggiorata a 25 mm. Reversibile. Con 3 punti di chiusura. Frontale in acciaio inox da 22 mm. Quadro maniglia con ø 8 mm e interasse 67 mm. EX CORNI.

Articolo	Codice	Entrata	Cf
YA9490090080	00321891	90 mm	1

SERRATURA PER MONTANTI

Yale

Serratura a cilindro a spillo con chiusura a gancio, frontale da 22 mm. 1 Mandata. EX CORNI.

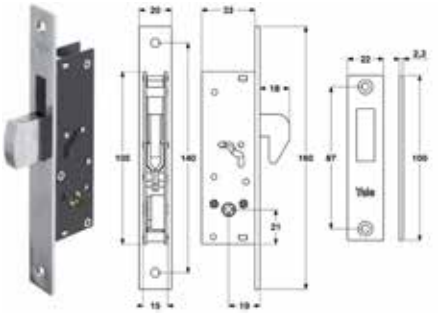

Articolo	Codice	Entrata	Descrizione	Cf
YAF5815	00205603	20 mm	Solo gancio	1
YAF5820	00305044	20 mm	Solo catenaccio basculante	1

SERRATURE PER SERRANDE

Yale

Serratura per serrande con chiave a doppia mappa. Cassa e catenacci in acciaio zincato. Cassa con dimensioni di 157 x 56 mm. Catenacci azionati dall'esterno e dall'interno mediante chiave. In dotazione 2 chiavi 0143100.

Articolo	Codice	Cf
YA9B68015	00283243	1

SERRATURA AD APPLICARE A CILINDRO

Serratura con doppia funzione, scrocco 1 mandata azionato dal cilindro, 1 catenaccio superiore azionato dalla maniglia, 2 catenacci inferiori a 4 mandate azionati dalla doppia mappa, con maniglia ruotata, mano destra. 3 chiavi. Riferimento Chiave Silca BEL/BELC. EX CORNI.

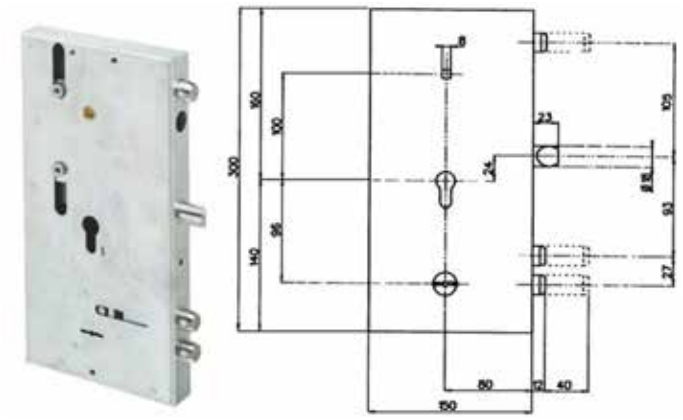

Articolo	Codice	Entrata	Mano	Cf
YA133Y0965180	00246347	80 mm	Dx	1
YA133Y0965280	00246354	80 mm	Sx	1

SERRATURA AD APPLICARE A DOPPIA MAPPA

Serratura triplice a due pistoni più scrocco in mezzo interasse 54 mm, con quadro maniglia laterale interasse 85 mm, dimensione scatola 184 X 150 mm. Riferimento Chiave Silca BEL/BELC. EX CORNI.

Articolo	Codice	Entrata	Mano	Cf
YA133Y265180	00313124	65 mm	Dx	1
YA133Y265280	00313094	65 mm	Sx	1

SERRATURA AD APPLICARE A DOPPIA MAPPA

Serratura triplice da applicare a doppia mappa con quattro pistoni più scrocco in mezzo interasse 27 mm, con quadro maniglia laterale interasse 85 mm. Dimensione scatola 164 X 160 mm. EX CORNI.

Articolo	Codice	Entrata	Mano	Cf
YA133Y465180	00284196	65 mm	Dx	1
YA133Y465280	00364072	65 mm	Sx	1

SERRATURA AD INFILARE A DOPPIA MAPPA

Serratura triplice con due pistoni più scrocco in mezzo interasse 54 mm, con quadro maniglia laterale interasse 85 mm dimensioni scatola 184 X 150 mm, frontale decentrato. Serratura triplice a due pistoni più scrocco in mezzo interasse 54 mm, con quadro maniglia laterale interasse 85 mm, dimensione scatola 184 X 150 mm. Riferimento Chiave Silca BEL/BELC. EX CORNI.

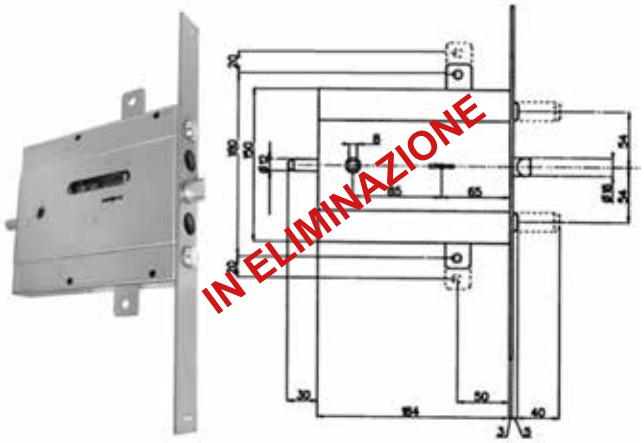

Articolo	Codice	Entrata	Mano	Cf
YA133Y565180	00045964	65 mm	Dx	1
YA133Y565280	00045971	65 mm	Sx	1

Canese Dante
DAL 1959 PROFESSIONISTI NELLA DISTRIBUZIONE

SERRATURA AD INFILARE A DOPPIA MAPPA

Yale

Serratura doppia mappa da infilare, scrocco e 4 catenacci a 4 mandate, 3 punti di chiusura, frontale decentrato. EX CORNI.

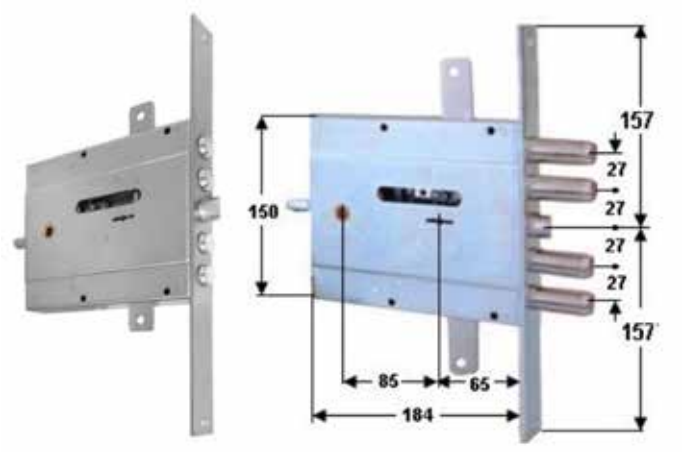

Articolo	Codice	Entrata	Mano	Cf
YA133Y665180	00246347	65 mm	Dx	1

E se bastasse un gesto per migliorare la tua quotidianità?

Yale Unica è la nuova serratura elettrica progettata per offrirti controllo, comfort e affidabilità ad ogni accesso.

Ideale per cancelli pedonali e portoni in legno, si adatta perfettamente al tuo stile di vita

Smart ready

Compatibilità CA/CC

Chiusura silenziosa

Scrocco e pistone reversibili

Multi-configurazione

Entrata regolabile 40-80mm

Serratura ambidestra

www.yalehome.it

Trusted every day

Part of ASSA ABLOY

SERRATURE MULTIPUNTO A CILINDRO

Serratura Sicurtop a cilindro europeo con 4 nottolini, con scrocco e catenaccio centrale. Foro yale. Frontale da 16 mm. Lato inferiore rasabile fino a 500 mm. Lato inferiore rasabile fino a 180 mm. Lunghezza massima 2400 mm.

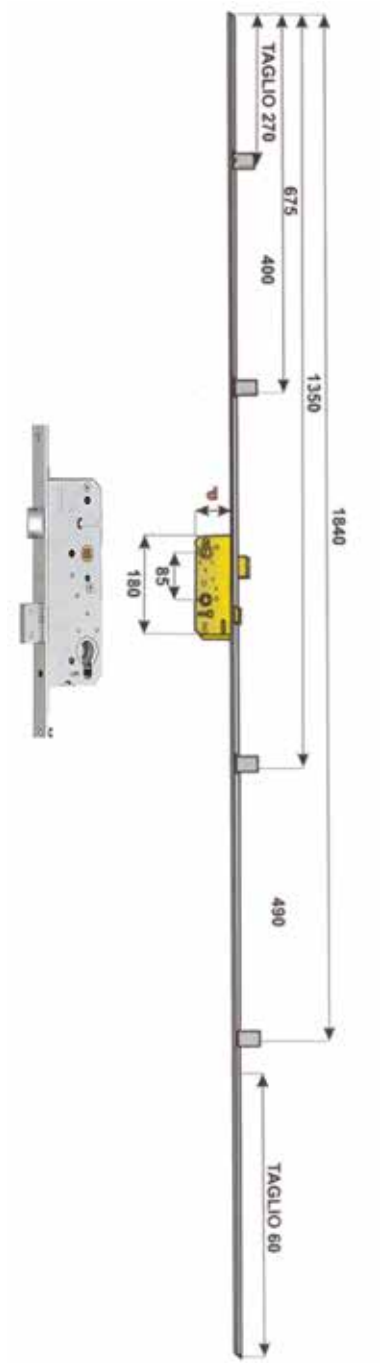

Articolo	Codice	Entrata	Cf
AGBW016853510	00324359	35 mm	1
AGBW016854010	00313995	40 mm	1
AGBW016854510	00280891	45 mm	1
AGBW016855010	00273572	50 mm	1
AGBW016855510	00352789	55 mm	1
AGBW016856010	00320276	60 mm	1

SERRATURE MULTIPUNTO A CILINDRO

Serratura multipunto a cilindro europeo con frontale rasabile da 22 X 10 mm, con scrocco azionabile da quadro maniglia. Frontale a U in ottone satinato.

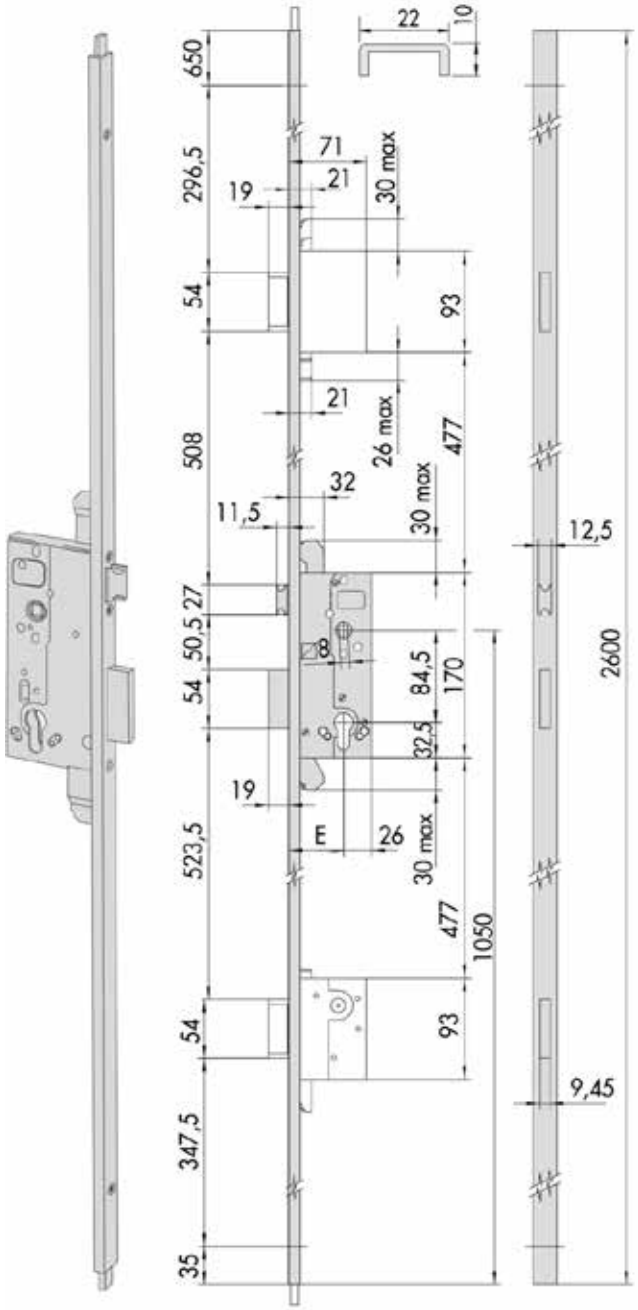

Articolo	Codice	Entrata	Cf
CI53131450	00345071	45 mm	1
CI53131500	00265553	50 mm	1
CI53131600	00266864	60 mm	1

SERRATURE MULTIPUNTO A CILINDRO

CISA

Serratura multipunto a cilindro europeo con frontale rasabile da 22 X 10 mm, con scrocco azionabile da quadro maniglia e tre catenacci.

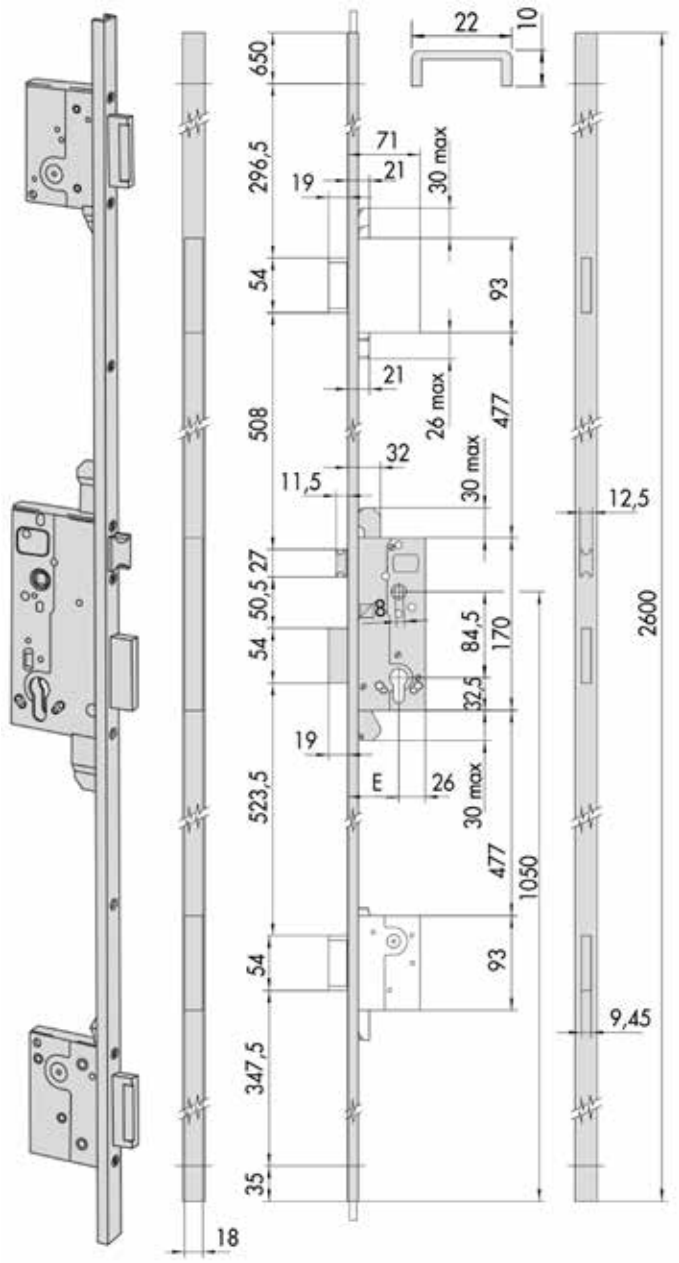

Articolo	Codice	Entrata	Cf
CI53135450	00352703	45 mm	1
CI53135500	00319270	50 mm	1
CI53135600	00313858	60 mm	1

SERRATURA MULTIPUNTO A DOPPIA MAPPA

CISA

Serratura multipunto a doppia mappa con frontale rasabile da 22 X 10 mm, con scrocco azionabile da quadro maniglia.

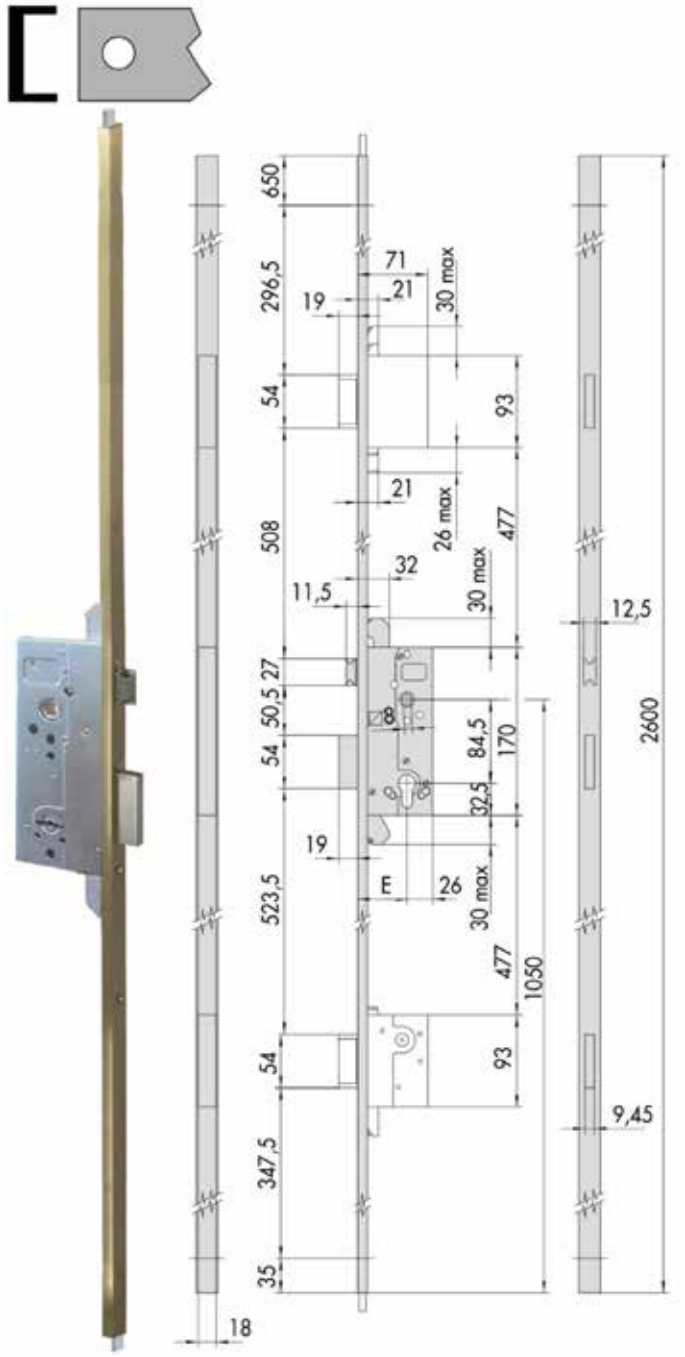

Articolo	Codice	Entrata	Cf
CI57831450	00289078	45 mm	1
CI57831500	00202565	50 mm	1
CI57831600	00271462	60 mm	1

SERRATURA MULTIPUNTO A DOPPIA MAPPA

Serratura multipunto a doppia mappa con frontale rasabile da 22 X 10 mm, con scrocco azionabile da quadro maniglia e tre catenacci.

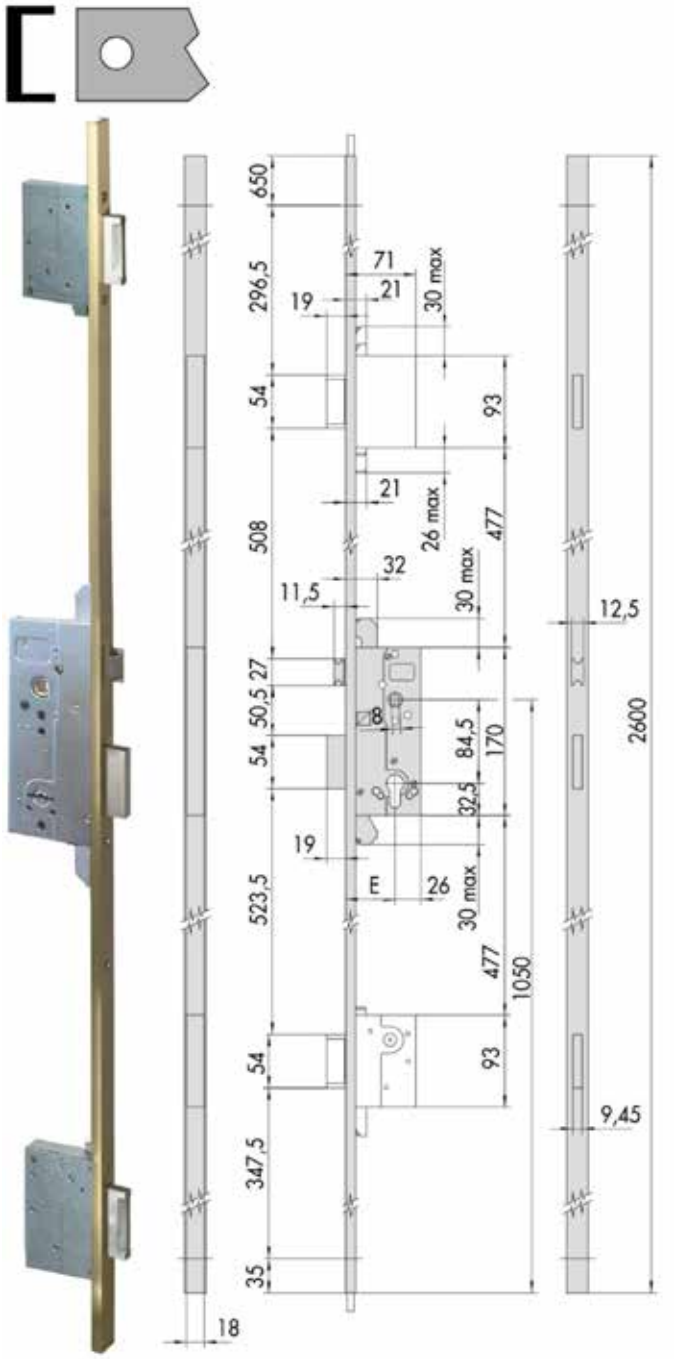

Articolo	Codice	Entrata	Cf
CI57835450	00295437	45 mm	1
CI57835500	00220750	50 mm	1
CI57835600	00311762	60 mm	1

SERRATURA MULTIPUNTO A DOPPIA MAPPA

Serratura multipunto a doppia mappa con frontale rasabile da 22 X 10 mm, con scrocco azionabile da quadro maniglia e tre catenacci a tre pistoni.

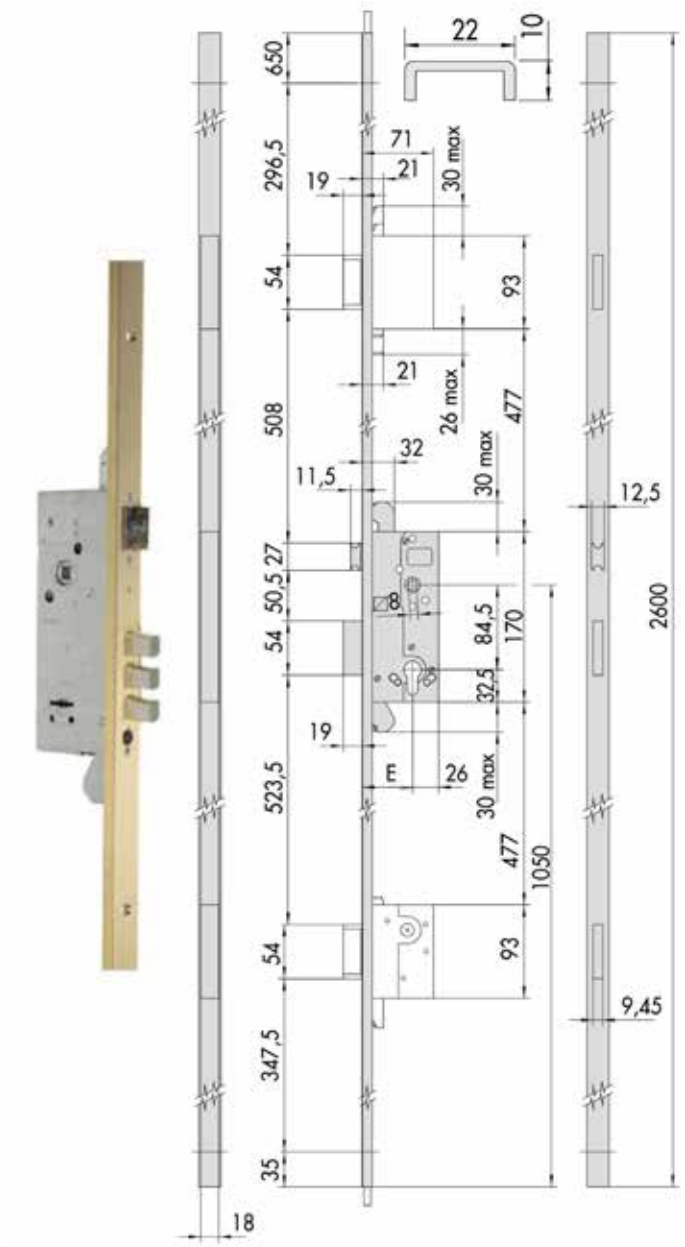

Articolo	Codice	Entrata	Cf
CI57851500	00314206	50 mm	1

SERRATURA MULTIPUNTO

CISA

Serratura triplice a cilindro europeo a tre punti di chiusura con catenaccio a ghigliottina più rullo, con quadro maniglia interasse 85. Frontale a U in acciaio inox da 24 mm, altezza 2600 mm.

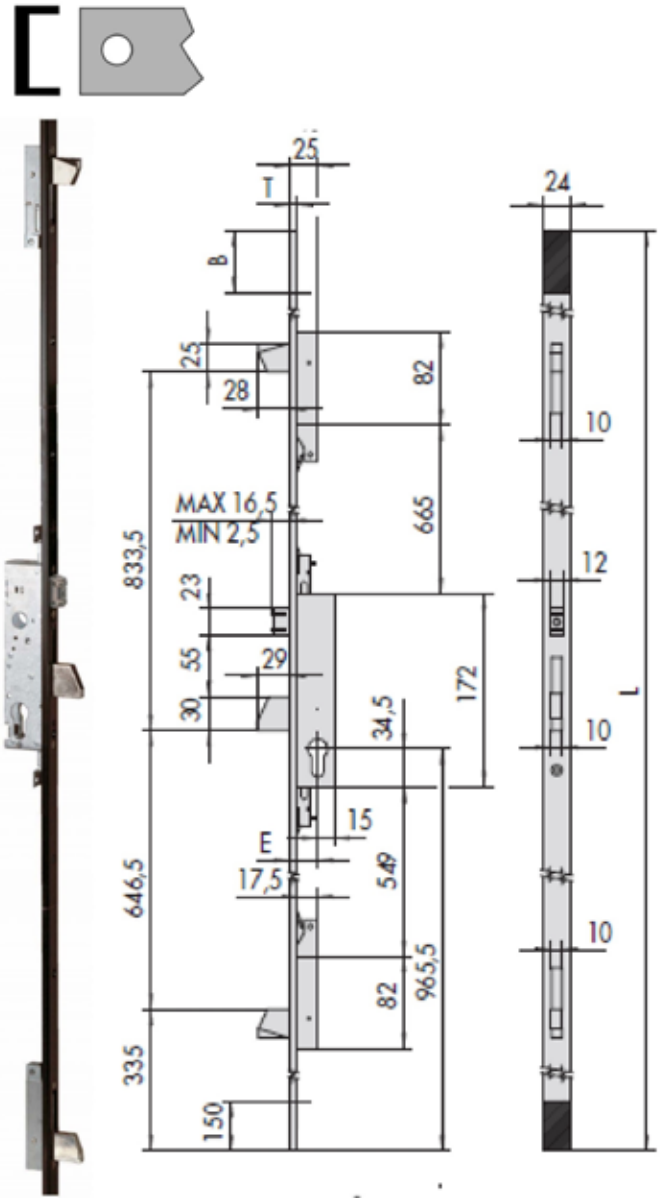

Articolo	Codice	Entrata	Cf
CI46650250	00292658	25 mm	1
CI46650300	00281492	30 mm	1
CI46650350	00370639	35 mm	1

SERRATURA MULTIPUNTO

CISA

Serratura a cilindro europeo ad ingranaggi a 2 mandate a tre punti di chiusura con catenaccio più scrocco e con quadro maniglia interasse 85 mm. Frontale in acciaio verniciato nero ad U da 24 x 7 mm, altezza 2300 mm. Rasabilità superiore massimo 350 mm, inferiore massimo 150 mm. Tappi in nylon copritesta.

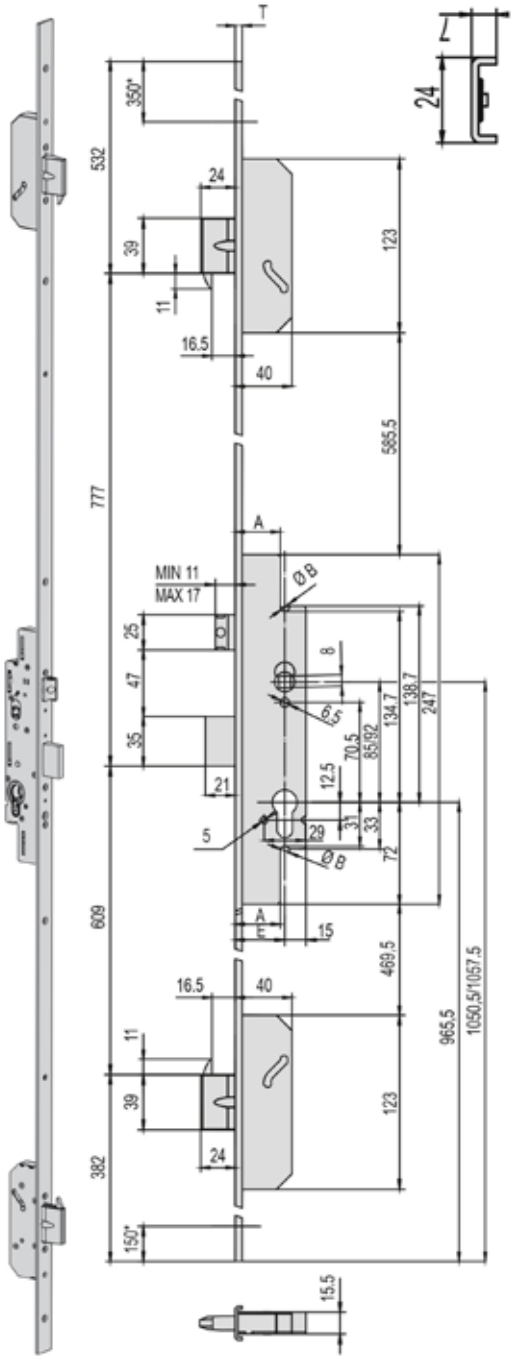

Articolo	Codice	Entrata	Cf
CI49426250RC	00322706	25 mm	1
CI49426300RC	00322713	30 mm	1
CI49426350RC	00322720	35 mm	1

Canese Dante
DAL 1959 PROFESSIONISTI NELLA DISTRIBUZIONE

SERRATURA MULTITOP PRO

Serratura con frontale rasabile "piatto" 24 x 3 mm. In acciaio verniciato nero con altezza 2300 mm. Rasabilità superiore 350 mm. Rasabilità inferiore 150 mm. Scrocco regolabile da 11 a 17 mm. Tre catenacci laterali. Tappi in nylon copritestata. A tre punti di chiusura con 2 mandata. Interasse 85 mm.

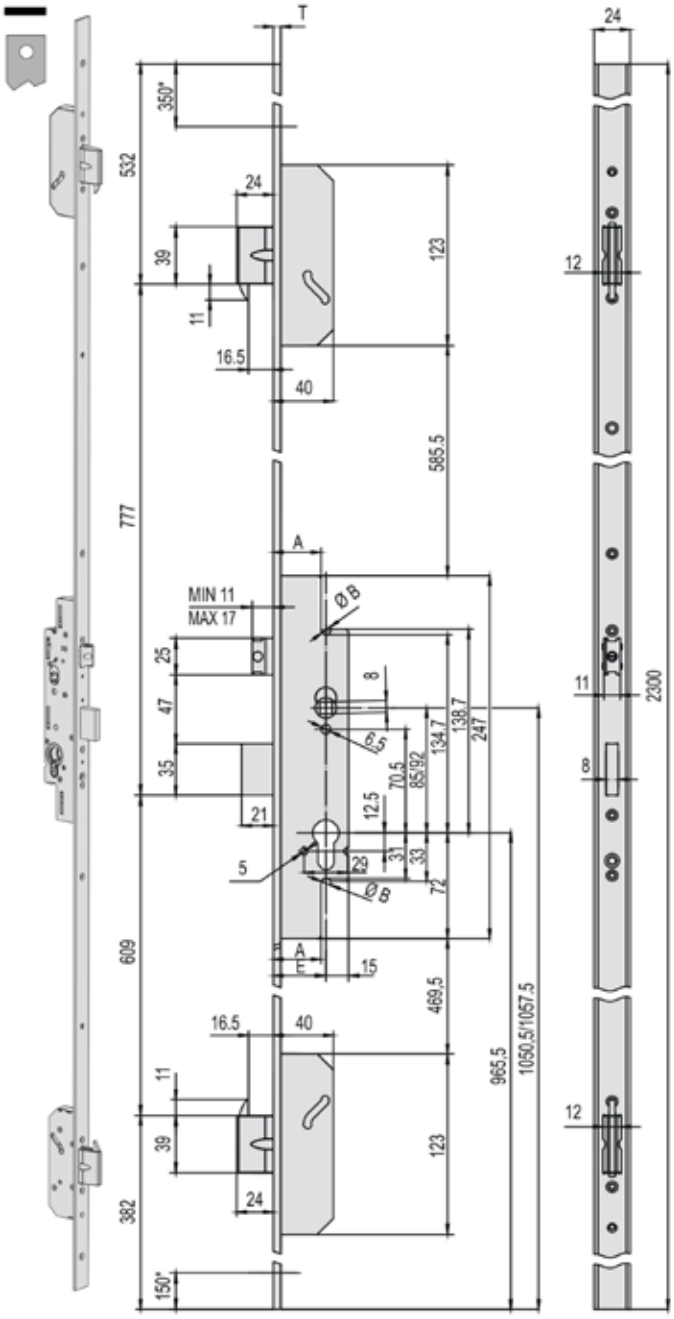

Articolo	Codice	Entrata	Cf
CI49526400	00384926	40 mm	1

SERRATURA MULTITOP PRO

Serratura con frontale rasabile a "U" 24 x 7 mm. In acciaio verniciato nero con altezza 2300 mm. Rasabilità superiore 350 mm. Rasabilità inferiore 150 mm. Scrocco e pistone regolabili da 10,5 a 16,5 mm "autobloccante". Tre catenacci laterali. Tappi in nylon copritestata. Tensione 12 V ca CE. Corrente assorbita 3,1 A. A tre punti di chiusura con 2 mandate. Interasse 85 mm.

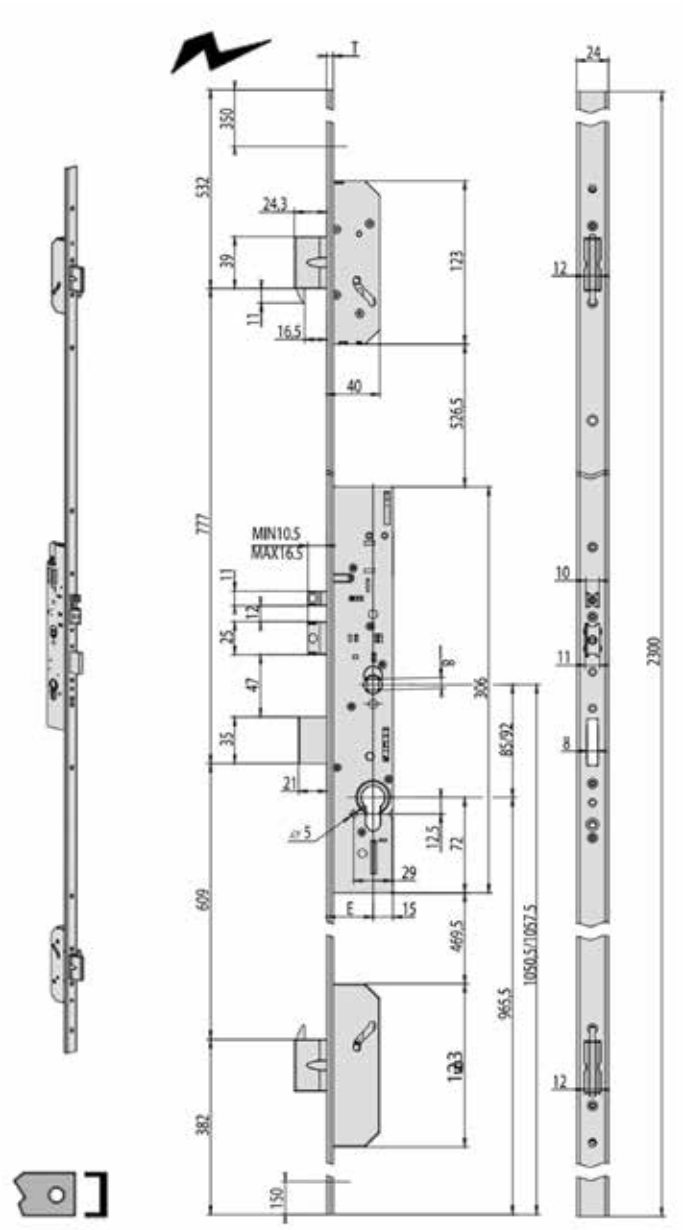

Articolo	Codice	Entrata	Cf
CI19426350	00386296	35 mm	1

SERRATURA MULTITOP PRO

CISA

Serratura con frontale rasabile a "U" 24 x 5 mm. In acciaio verniciato nero con altezza 2300 mm. Rasabilità superiore 350 mm. Rasabilità inferiore 150 mm. Scrocco regolabile da 11 a 17 mm. Tre catenacci laterali. A tre punti di chiusura con 2 mandate. Interasse 85 mm. Tappi in nylon copritesta.

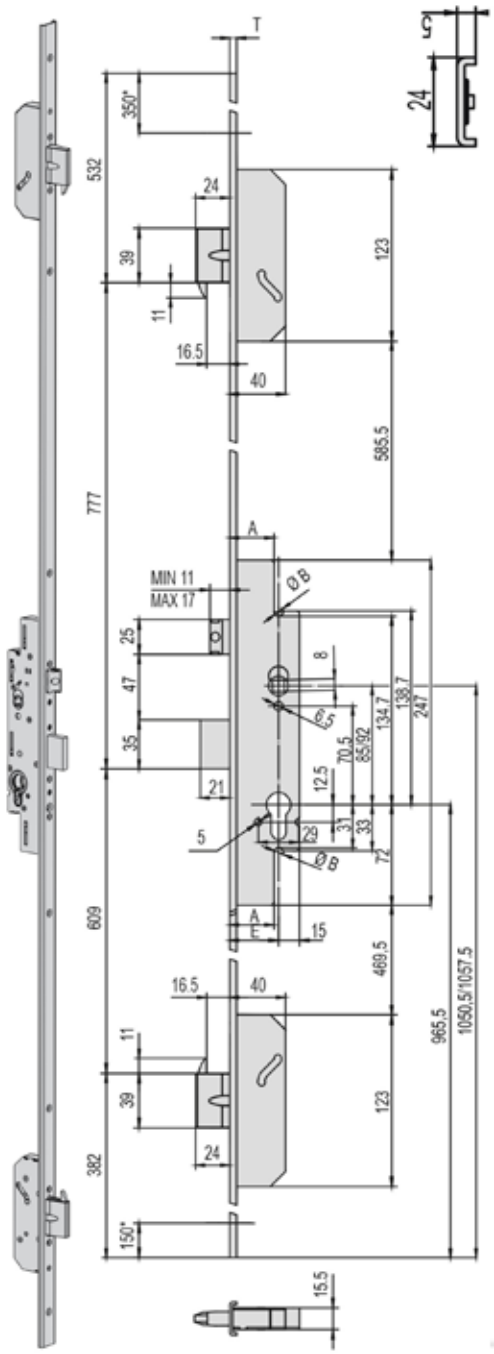

Articolo	Codice	Entrata	Cf
CI49436350RC	00386302	35 mm	1

SERRATURA MULTIPUNTO

CISA

Serratura a cilindro europeo ad ingranaggi a 2 mandate a tre punti di chiusura con catenaccio più scrocco. Con quadro maniglia interasse 85 mm. Frontale in acciaio verniciato nero piatto da 24 x 3 mm, altezza 2300 mm. Rasabilità superiore massimo 350 mm, inferiore massimo 150 mm. Tappi in nylon copritesta.

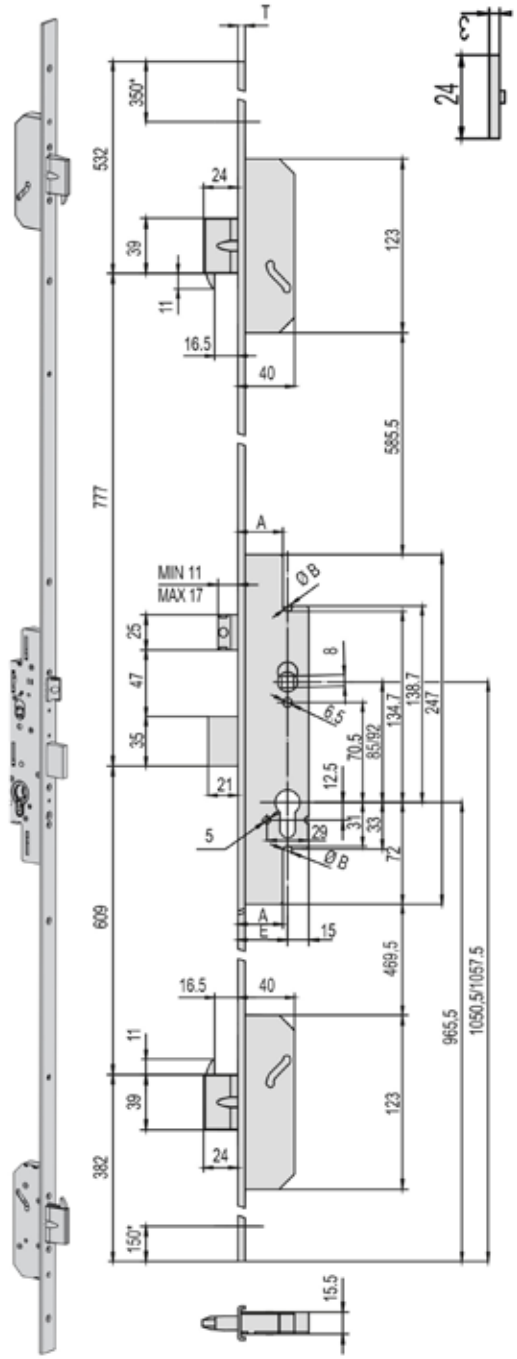

Articolo	Codice	Entrata	Cf
CI49526250RC	00328630	25 mm	1
CI49526300RC	00322737	30 mm	1
CI49526350RC	00322232	35 mm	1

SERRATURA MULTIPUNTO

Serratura a cilindro europeo a tre punti di chiusura con solo catenaccio a ghigliottina. Frontale in acciaio verniciato nero ad U da 24 mm, altezza 2600 mm.

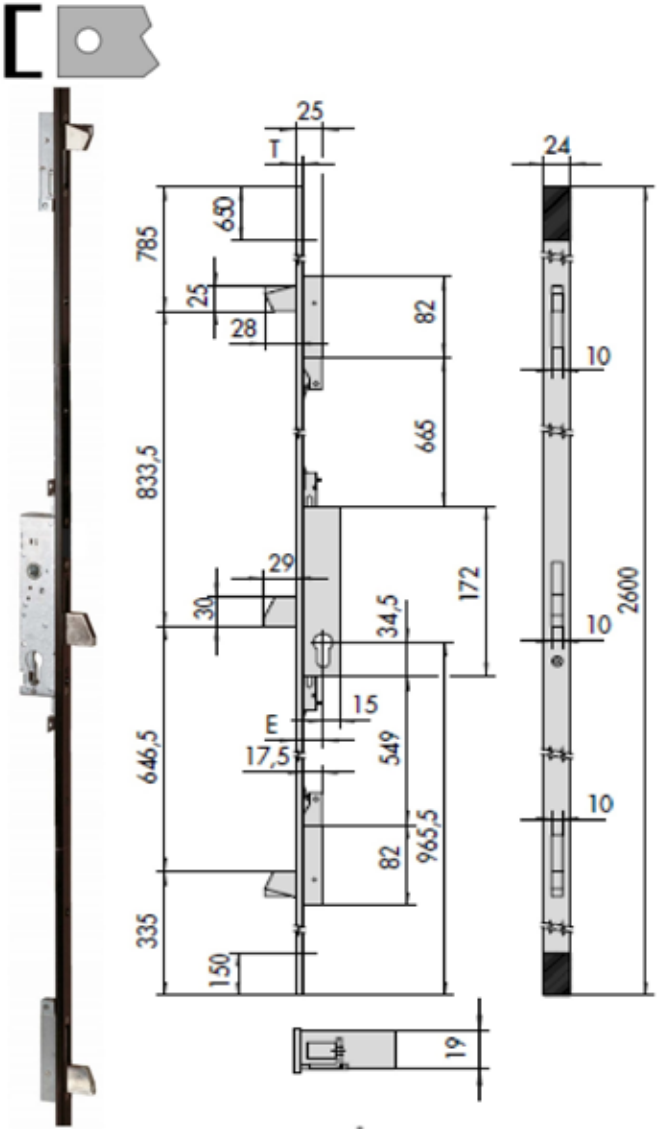

Articolo	Codice	Entrata	Cf
CI46420250	00265546	25 mm	1
CI46420300	00370646	30 mm	1
CI46420350	00370653	35 mm	1

SERRATURA MULTIPUNTO

Serratura a cilindro europeo a tre punti di chiusura con catenaccio a ghigliottina più scrocco. Con quadro maniglia interasse 85 mm. Frontale in acciaio verniciato nero ad U da 24 mm, altezza 2600 mm.

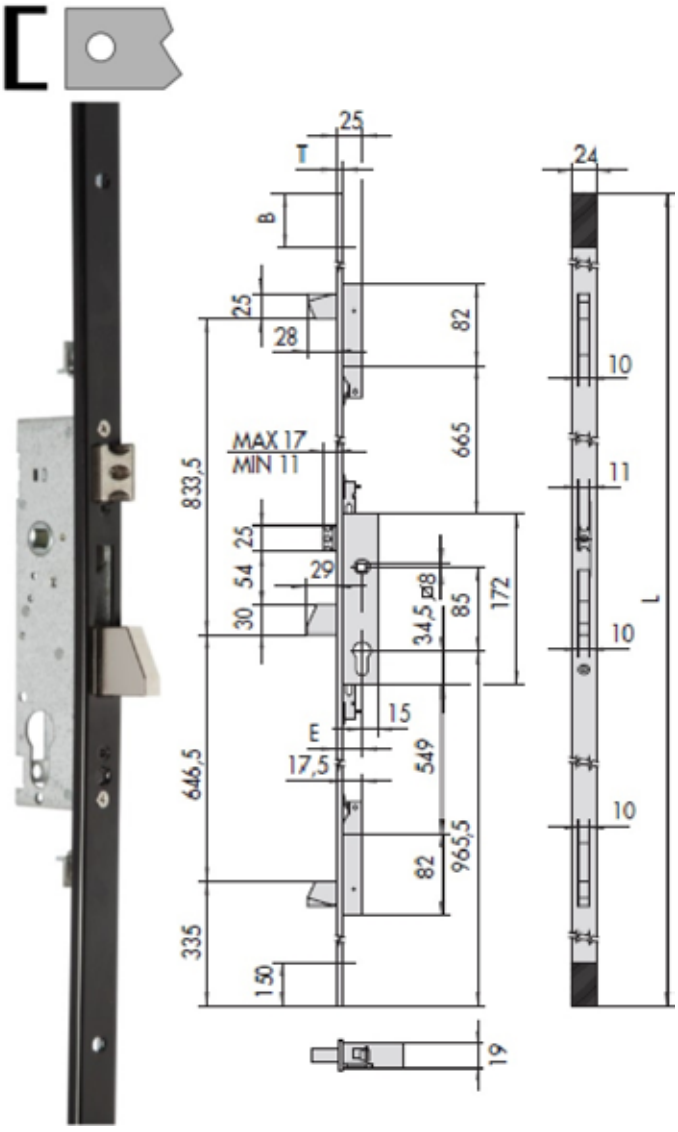

Articolo	Codice	Entrata	Cf
CI46425250	00202558	25 mm	1
CI46425300	00035774	30 mm	1
CI46425350	00338493	35 mm	1

SERRATURA MULTIPUNTO

CISA

Serratura a cilindro europeo a tre punti di chiusura con catenaccio a ghigliottina più rullo regolabile. Frontale in acciaio verniciato nero ad U da 24 mm, altezza 2600 mm.

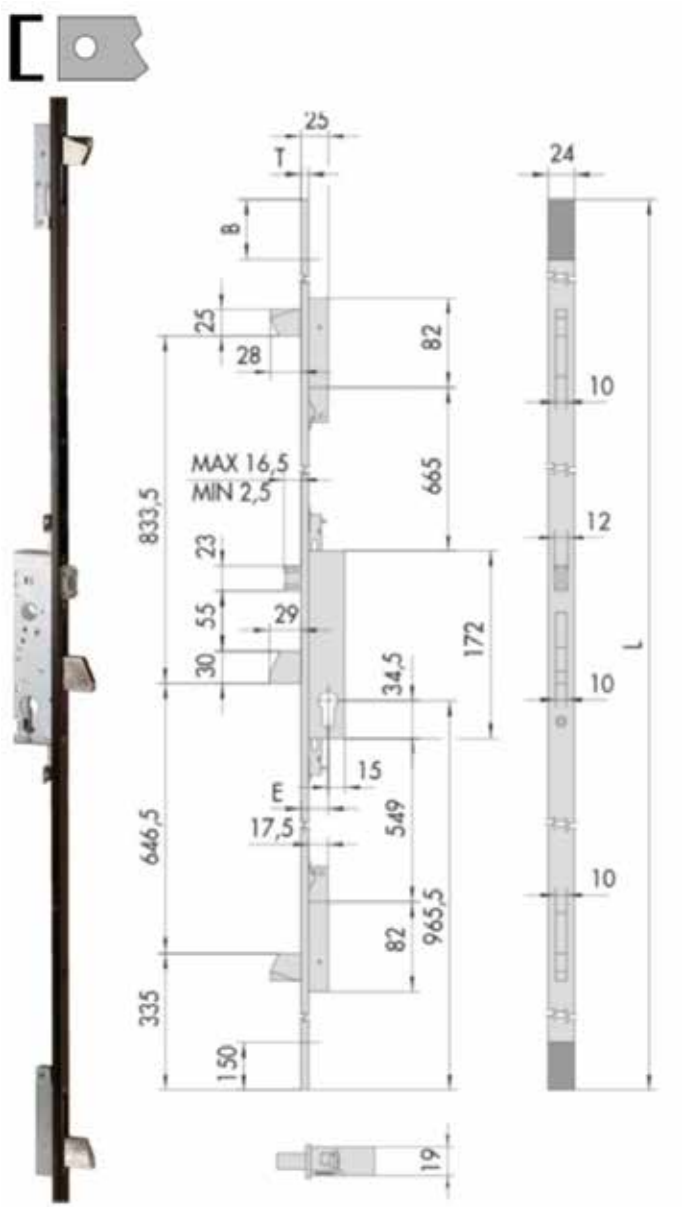

Articolo	Codice	Entrata	Cf
CI46450250	00312264	25 mm	1
CI46450300	00338486	30 mm	1
CI46450350	00370660	35 mm	1

SERRATURA MULTIPUNTO DA INFILARE

CISA

Serratura con frontale rasabile "piatto" da 24 x 3 mm in acciaio verniciato nero con altezza di 2600 mm. Rasabilità superiore di 650 mm. Rasabilità inferiore di 150 mm. Rullo regolabile da 2,5 a 16,5 mm. 3 catenacci laterali. Tappi in nylon coprifrontale.

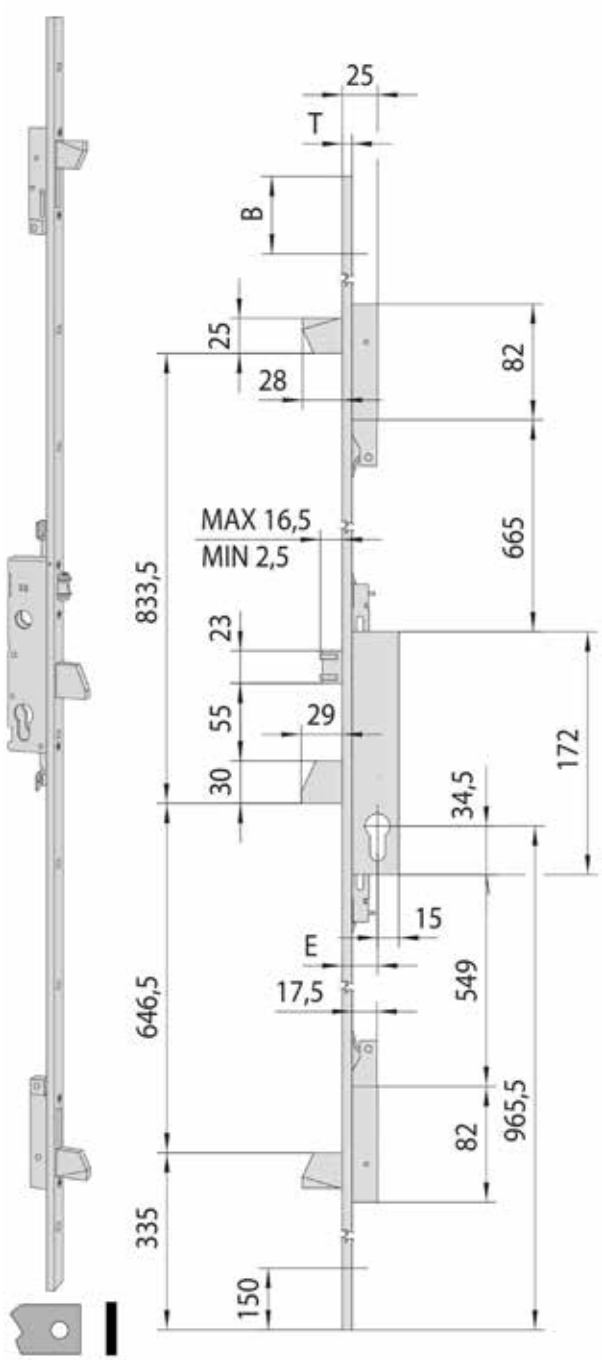

Articolo	Codice	Entrata	Cf
CI46550300	00408141	30 mm	1

SERRATURA INFILARE MULTIPUNTO

Serratura a cilindro europeo a tre punti di chiusura con catenaccio a ghigliottina; con quadro maniglia interasse 85 mm. Frontale rasabile 'piatto' da 24 x 3 mm; in acciaio verniciato nero con altezza 2.600 mm. Rasabilita' superiore 650 mm. Rasabilita' inferiore 150 mm. Scrocco regolabile da 11 a 17 mm. 3 catenacci laterali. Tappi in nylon coprifrontale. Mandate 1.

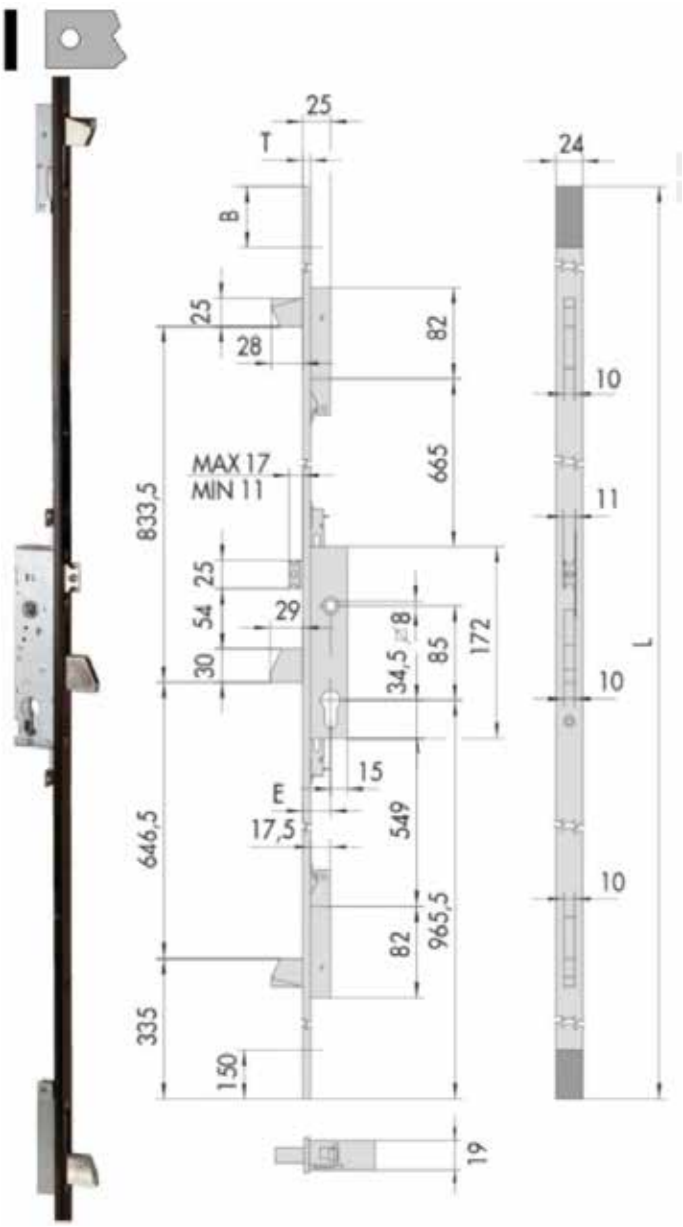

Articolo	Codice	Entrata	Cf
CI46525250	00373906	25 mm	1
CI46525300	00338509	30 mm	1
CI46525350	00338684	35 mm	1

SERRATURA MULTIPUNTO ELETTRICHE

Elettroserratura ad ingranaggi a cilindro europeo a due mandate con catenaccio più scrocco, con quadro maniglia interasse 85 mm, a 12 v. Frontale piatto in acciaio inox da 24 mm, altezza 2300 mm.

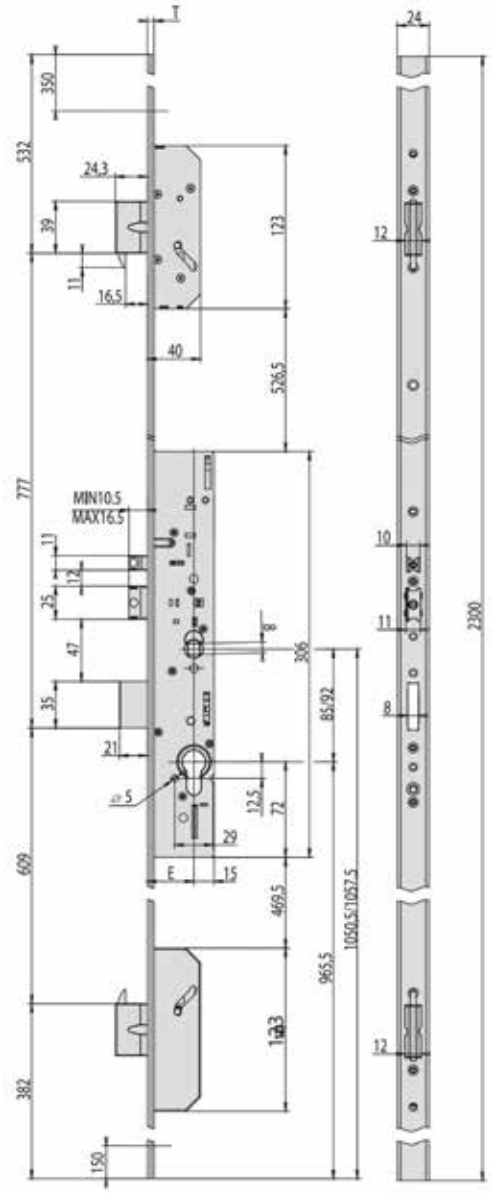

Articolo	Codice	Entrata	Cf
CI19526250	00352680	25 mm	1
CI19526300	00352697	30 mm	1
CI19526350	00335249	35 mm	1

RIEPILOGO SERRATURE MULTIPUNTO

SERRATURA MULTIPUNTO AD INGRANAGGI

CORNI ASSA ABLOY

Serratura multipunto con scrocco e rullo intercambiabili, occludendo il foro con il tappo in dotazione, si trasforma in solo catenaccio. Regolazione della profondità dello scrocco da 8 a 15 mm e del rullo da 6 a 15 mm. Catenacci avanzati. Frontale a U da 24 x 6 mm; lunghezza fissa di 1606 mm. Interasse 85 mm. Abbinabile a cilindro standard DIN.

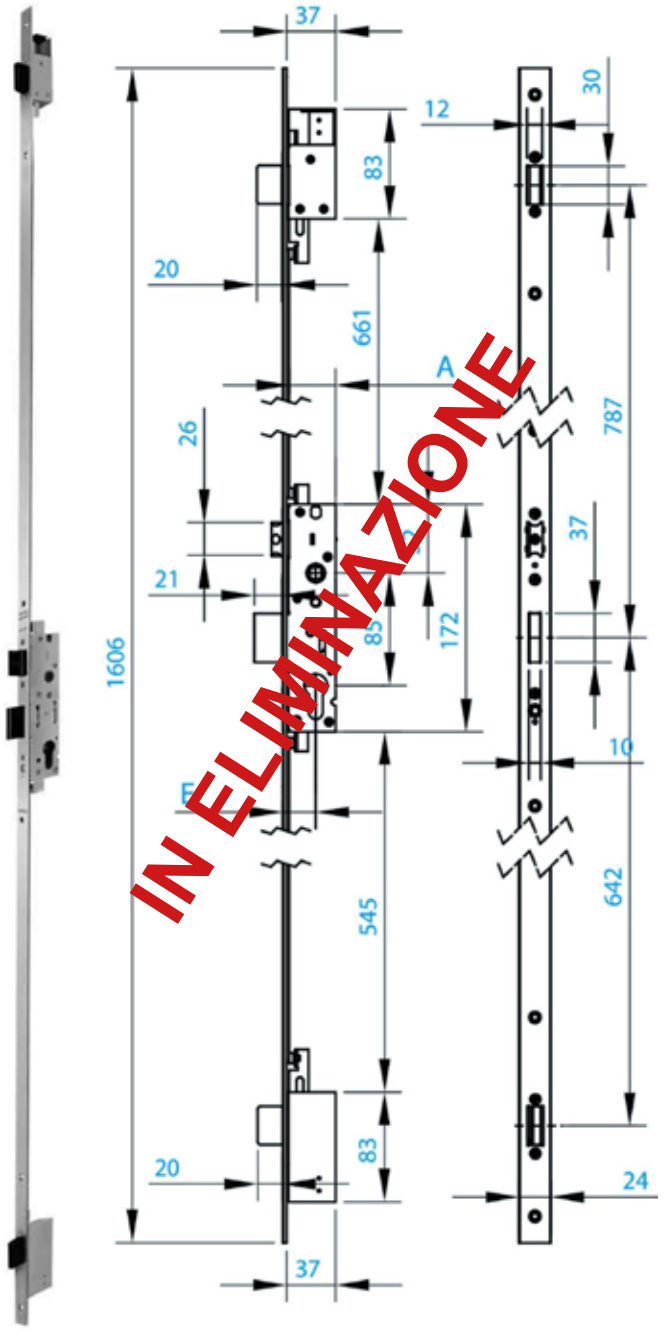

Articolo	Codice	Entrata	Cf
C991.11.30.080	00397223	30 mm	1

SERRATURA MULTIPUNTO

ISEO

Serratura a cilindro europeo con catenaccio a ghigliottina e scrocco, con quadro maniglia interasse 85 mm, frontale a U in acciaio da 24 X 6 mm.

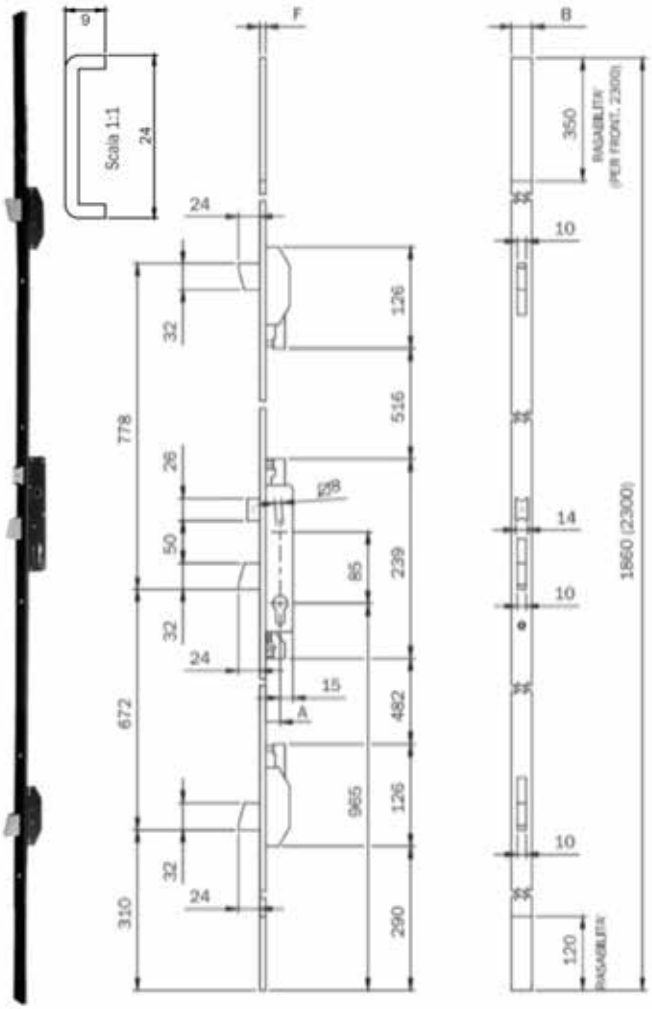

Articolo	Codice	Entrata	Cf
ISE785100250	00366779	25 mm	1
ISE785100300	00366762	30 mm	1
ISE785100350	00344111	35 mm	1

Canese Dante
DAL 1959 PROFESSIONISTI NELLA DISTRIBUZIONE

SERRATURA MULTIPUNTO

ISEO

Serratura a cilindro europeo con catenaccio a ghigliottina e scrocco, con quadro maniglia interasse 85 mm, frontale piatto in acciaio da 24 X 3 mm.

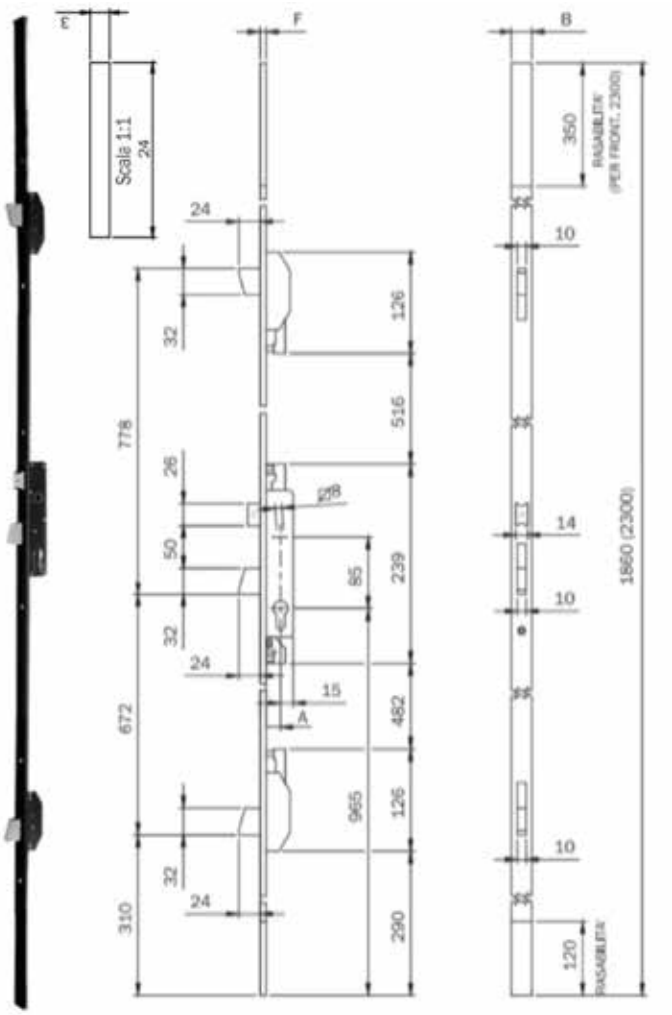

Articolo	Codice	Entrata	Cf
ISE785110300	00286015	30 mm	1
ISE785110350	00286022	35 mm	1

SERRATURA MULTIPUNTO GU SECURY R4

GU GRETSCH-UNITAS

Serratura a 4 punti di chiusura e 4 nottolini regolabili. Frontale da 16 mm. Altezza totale 2.285 mm. Profondità cassa di 43 mm. Interasse cilindro-foro maniglia pari a 85 mm. Quadro maniglia da 8 mm. Altezza maniglia di 1050 mm. ADATTABILE CON LE PRINCIPALI MARCHE DI SERRATURE PER PVC E LEGNO CON MECCANICA A FUNGHI E NASTRO. **INTERASSE: 85 mm.**

Articolo	Codice	Entrata	Interasse	Cf
GU6271972101	00417099	25 mm	85 mm	1
GU6319980201	00417105	35 mm	85 mm	1
GU6319980301	00417129	40 mm	85 mm	1
GU6319980401	00417136	45 mm	85 mm	1
GU6319980601	00417143	50 mm	85 mm	1
GU6319980801	00417150	55 mm	85 mm	1
GU6319981001	00417167	60 mm	85 mm	1

SERRATURA MULTIPUNTO GU SECURY R4

Serratura a 4 punti di chiusura e 4 nottolini regolabili. Frontale da 16 mm. Altezza totale 2.285 mm. Profondità cassa di 43 mm. Interasse cilindro-foro maniglia pari a 85 mm. Quadro maniglia da 8 mm. Altezza maniglia di 1050 mm. ADATTABILE CON LE PRINCIPALI MARCHE DI SERRATURE PER PVC E LEGNO CON MECCANICA A FUNGHI E NASTRO. **INTERASSE: 92 mm.**

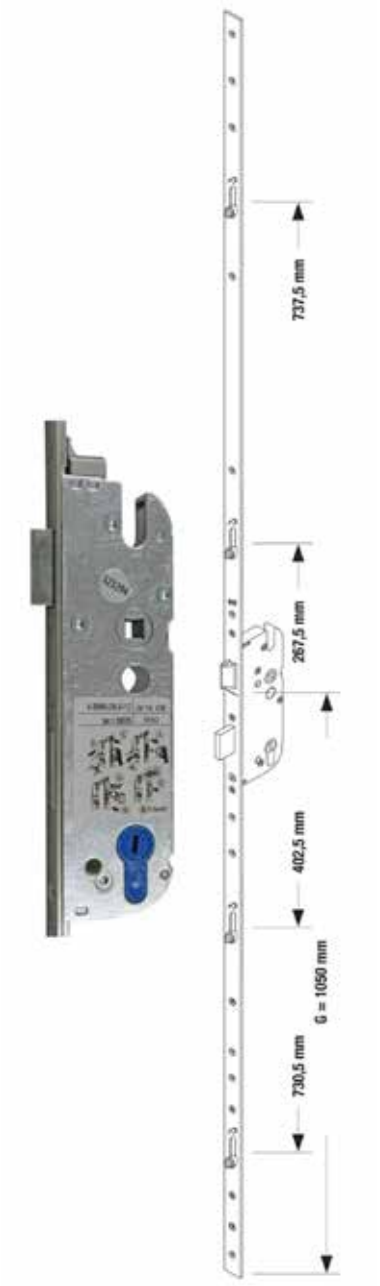

Articolo	Codice	Entrata	Interasse	Cf
GU6264590101	00424431	35 mm	92 mm	1
GU6264600101	00424448	40 mm	92 mm	1
GU6264610101	00424455	45 mm	92 mm	1
GU6264620101	00424462	50 mm	92 mm	1

MULTIPUNTO AD INGRANAGGI

Scatole e coperchi in acciaio zincato e plastificato. Catenacci autocentranti in lega speciale nichelata con sistema anti scasso. Scrocco anti-rumore in lega speciale nichelata. Ingegno maniglia in lega speciale nichelata foro 8 mm. Catenacci comandati dalla chiave con scrocco comandato dalla chiave o dalla maniglia. Reversibile. In dotazione 2 borchie cod. 0120 N, vite cilindro, viti di fissaggio in acciaio inox , istruzioni di montaggio. 2 mandate. Lunghezza totale 2300 mm. Interasse 85 mm.

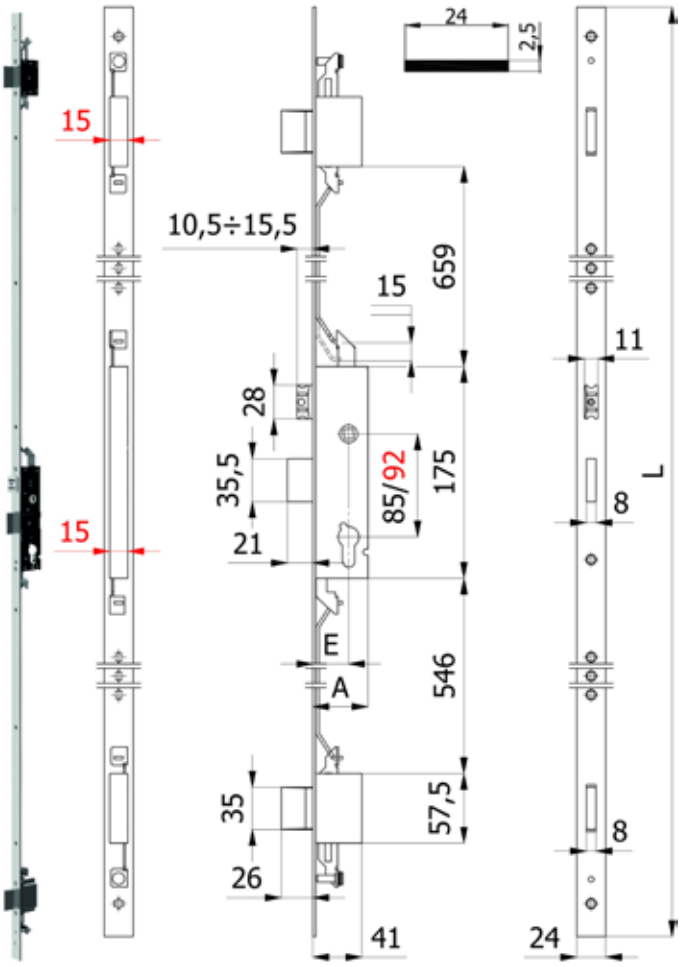

Articolo	Codice	Entrata	A	Cf
OMEC1700S25PL	00391757	25 mm	41	1
OMEC1700S30PL	00391764	30 mm	46	1
OMEC1700S35PL	00391771	35 mm	51	1

Canese Dante
DAL 1959 PROFESSIONISTI NELLA DISTRIBUZIONE

SERRATURA MULTIPUNTO

Serratura a doppia mappa a due mandate, a tre punti di chiusura, aste e catenaccio per chiusura alto/basso, frontale a u in ottone satinato e verniciato, con chiavistello più scrocco, con quadro maniglia.

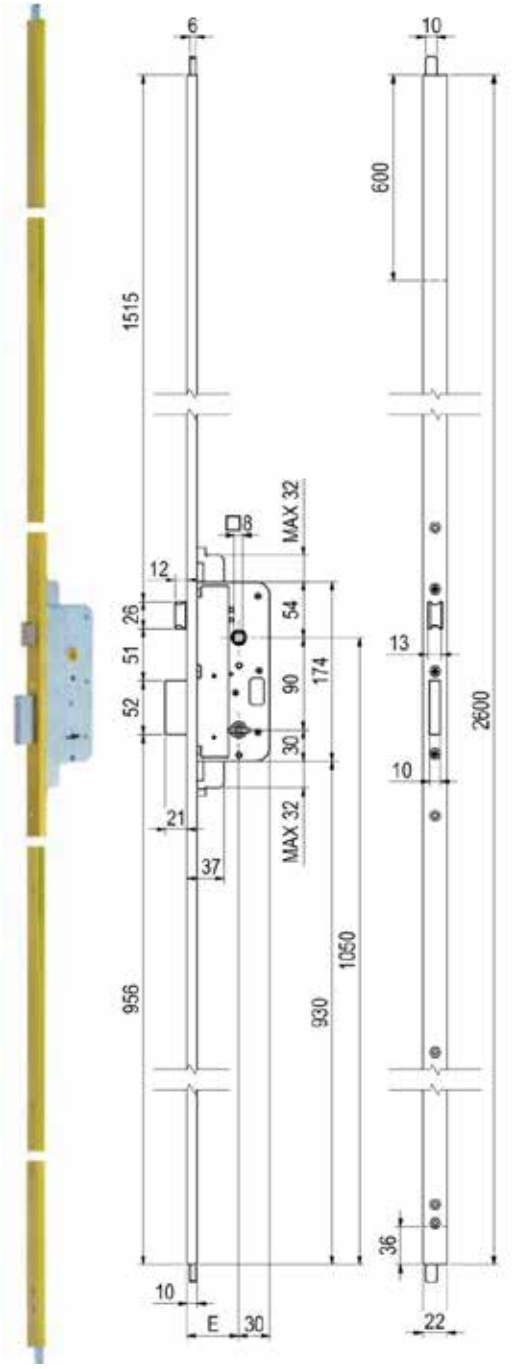

Articolo	Codice	Entrata	Cf
SAB005836026COS0	00348584	60 mm	1

SERRATURA MULTIPUNTO

Serratura a cilindro europeo a tre punti di chiusura a due mandate, aste e catenaccio per chiusura alto/basso, con scrocco e quadro maniglia, frontale ad U in ottone satinato.

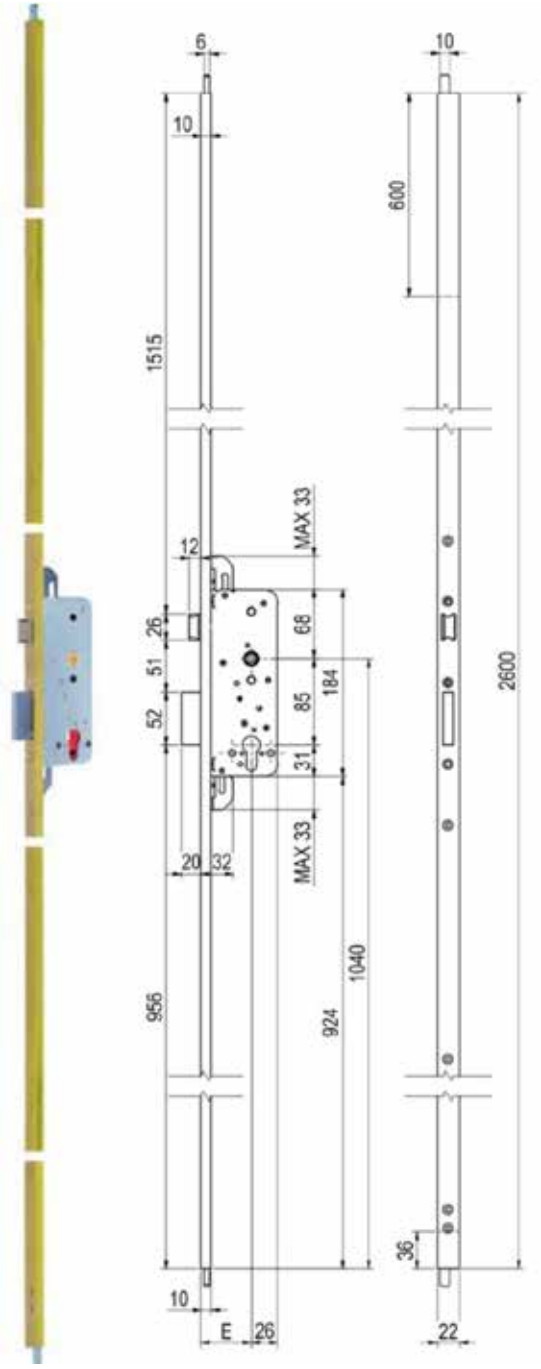

Articolo	Codice	Entrata	Cf
SAB010865026OS0	00318440	50 mm	1

SERRATURA MULTIPUNTO A CILINDRO

S.a.b. SERRATURE

Serratura multipunto a 4 mandate con catenaccio e scrocco. Con 5 punti di chiusura. Azionamento continuo a cilindro. Con frontale da 16 x 3 x 2400 mm in acciaio zincato bianco.

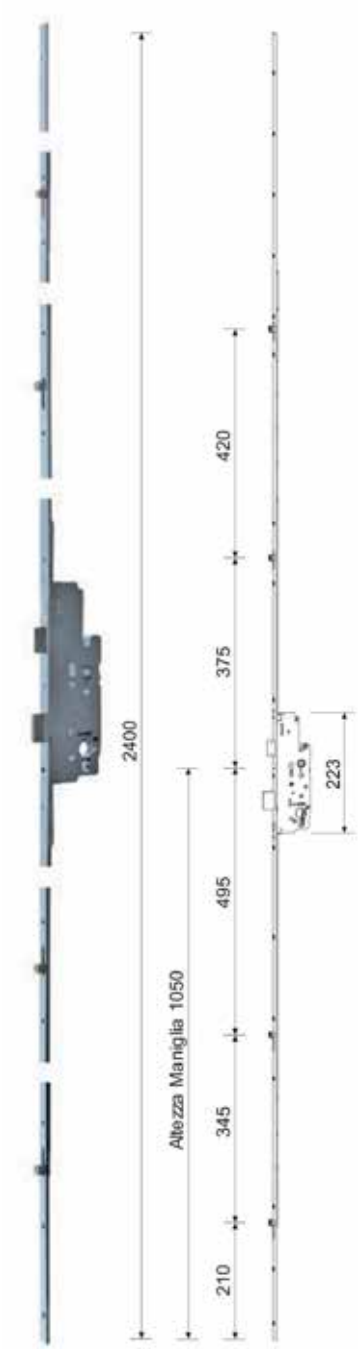

Articolo	Codice	Entrata	Cf
SAB160008540ZB	00397179	40 mm	1
SAB160008545ZB	00397186	45 mm	1
SAB160008550ZB	00397193	50 mm	1

SERRATURE DA MOBILI E VETRO

Cilindri a levetta
Serrature per mobili da applicare
Serrature per mobili ad infilare
Accessori vari
Serrature per vetro
Serrature per casellari

ALUBOX

SERRATURE PER CASELLARI POSTALI

ALUBOX

Serratura quadrata per casella postale in acciaio zincato. Con prelievo anteriore.

Articolo	Codice	Dimensioni (L x H x P)	Ch	Cf
ALCAB32	00002592	2,2 x 2,2 x 2,5 Cm		1
ALCAB32KA	00305563	2,2 x 2,2 x 2,5 Cm	In Ka	1

CISA

CILINDRO A LEVETTA C3000

CISA

Cilindro con corpo e cilindretti in ottone. Perni in acciaio cementato. Controperni in acciaio temprato a sagoma variabile. Molle in bronzo fosforoso e acciaio. Sistema di cifratura a 6 perni. Camma DIN in acciaio sinterizzato autolubrificante. Levetta a parte.

Articolo	Codice	Diametro	Profilo chiave	Cf
CI0N41000012PP	00341059	19 mm	Personalizzato	*12

CILINDRO A LEVETTA

CISA

Cilindri con corpo e cilindretti in ottone. Perni in bronzo antiusura. Controperni in ottone cilindrici e a fungo antigrimaldello. Molle in bronzo fosforoso. Levetta a parte.

Articolo	Codice	Diam.	Levetta	Finitura	Ch	Cf
CI72210160	00038607	20 mm	16,5 mm	Ott. Sat.		*12
CI7221016012	00038621	20 mm	16,5 mm	Ott. Nich		*12
CI72210160KA IN E	00038614	20 mm	16,5 mm	Ott. Sat.	In Ka	*12
CI72210200	00038638	20 mm	20 mm	Ott. Sat.		*12
CI72210200KA	00038645	20 mm	20 mm	Ott. Sat.	In Ka	*12
CI7221020012	00038652	20 mm	20 mm	Ott. Nich		*12
CI72210250	00038669	20 mm	25 mm	Ott. Sat.		*12
CI7221025012	00207423	20 mm	25 mm	Ott. Nich		*12
CI72210250KA IN E	00038676	20 mm	25 mm	Ott. Sat.	In Ka	*12
CI72210300	00038683	20 mm	30 mm	Ott. Sat.		*12
CI7221030012 IN E	00207430	20 mm	30 mm	Ott. Nich		*12
CI72210300KA1 IN E	00349666	20 mm	30 mm	Ott. Sat.	In Ka	*12

CATENACCIO

CISA

Catenaccio in acciaio Zincato. Per serie 72210.

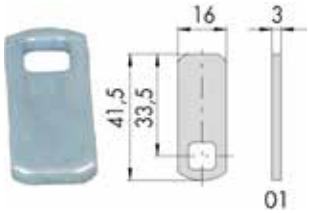

Articolo	Codice	Rifinitura	Cf
CI06412010	00029353	Zincato	*12

CATENACCIO

CISA

Catenaccio in acciaio Zincato. Per serie 72350.

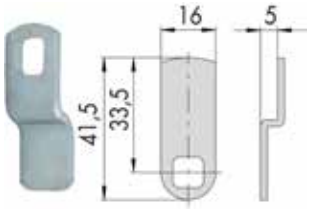

Articolo	Codice	Rifinitura	Cf
CI06414010	00207010	Nichelato	*12

Canese Dante
DAL 1959 PROFESSIONISTI NELLA DISTRIBUZIONE

CILINDRO A LEVETTA MARINO

CISA

Cilindri con corpo e cilindretti in ottone. Perni in bronzo antiusura. Controperni in ottone cilindrici e a fungo antigrimaldello. Molle in bronzo fosforoso. Levetta a parte.

Articolo	Codice	Diam.	Levetta	Rifinitura	Cf
CI72215160	00038706	20 mm	16,5 mm	Ottone cromato	*12

CORTELEZZI PRIMO

CILINDRO PER CASSETTE POSTALI IN VETRO

Giro a 90° chiave estraibile solo in posizione verticale. Corpo in ottone ricavato da barra filettata. Serratura a cilindro con 3 spine.

Articolo	Codice	Diam.	Levetta	Rifinitura	Cf
P100ON	00109079	16 mm	16 mm	Ottone nichelato	*24
P100OS	00109086	16 mm	16 mm	Ottone satinato	*24

CILINDRO PER ARMADIETTO

Giro a 90° chiave estraibile solo in posizione verticale. Corpo in ottone ricavato da barra filettata, con fresatura verticale per evitare la rotazione. Serratura a cilindro con 3 o 4 spine.

Articolo	Codice	Diam.	Levetta	Rifinitura	Cf
P101ON20	00109093	20 mm	20 mm	Ottone nichelato	*50
P101OS20	00276047	20 mm	20 mm	Ottone satinato	*24
P101OS20KA	00227902	20 mm	20 mm	Ottone satinato	*24

CILINDRO PER ARMADIETTO

Giro a 90° chiave estraibile solo in posizione centrale. Rotazione astina destra e sinistra. Corpo in ottone ricavato da barra filettata. Serratura a cilindro con 3 o 4 spine.

Articolo	Codice	Diam.	Levetta	Rifinitura	Cf
P103ON35	00330633	20 mm	35 mm	Ottone nichelato	*24

GIUSSANI

CILINDRO A LEVETTA

Serratura a lamelle contrapposte con rotazione a 180°. Uscita chiave in 2 posizioni. Chiave in ottone nichelato reversibili a doppia traccia interna. Con ghiera in ottone e rondella dentellata.

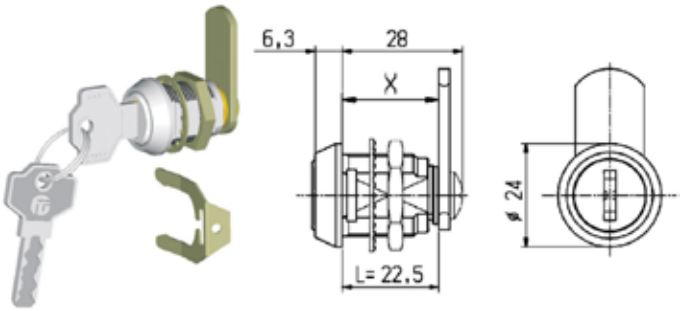

Articolo	Codice	Diam.	Levetta	Cf
GIUSG10A1KD1	00335522	16,6 mm	22 mm	*10

CILINDRO A LEVETTA

Serratura a lamelle con rotazione a 180°. Estrazione chiave in 2 posizioni. Levetta inclusa da 32 X 12 mm. Chiave di riferimento Silca GS13.

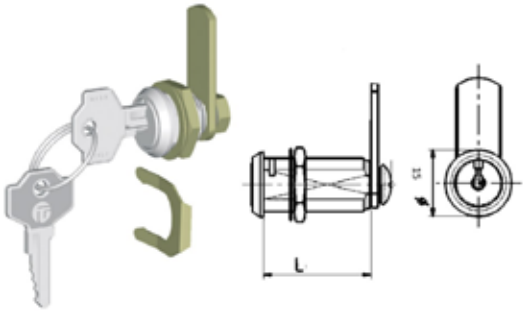

Articolo	Codice	Diam.	L. Cilindro	Ch	Cf
GIUSG41512	00276436	15 mm	12 mm		*10
GIUSG41516	00276443	15 mm	16 mm		*10
GIUSG41516KA	00276498	15 mm	16 mm	In Ka	*10
GIUSG41520	00276450	15 mm	20 mm		*10
GIUSG41520KA	00276504	15 mm	20 mm	In Ka	*10
GIUSG41525	00276467	15 mm	25 mm		*10
GIUSG41525KA	00276511	15 mm	25 mm	In Ka	*10
GIUSG41530	00276474	15 mm	30 mm		*10
GIUSG41530KA	00276528	15 mm	30 mm	In Ka	*10

CILINDRO A LEVETTA

Serratura a lamelle con rotazione a 180°. Estrazione chiave in 2 posizioni. Levetta inclusa da 32 X 16 mm. Chiave di riferimento Silca SM1.

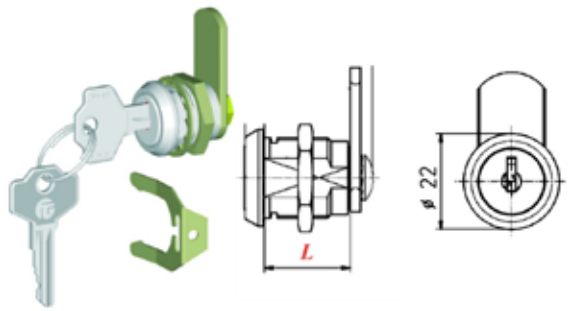

Articolo	Codice	Diam.	L. Cilindro	Ch	Cf
GIUSG51513	00276535	19 mm	12 mm		*10
GIUSG51513KA	00276580	19 mm	12 mm	In Ka	*10
GIUSG51516	00276542	19 mm	16 mm		*10
GIUSG51516KA	00276597	19 mm	16 mm	In Ka	*10
GIUSG51520	00276559	19 mm	20 mm		*10
GIUSG51520KA	00276603	19 mm	20 mm	In Ka	*10
GIUSG51525	00276566	19 mm	25 mm		*10
GIUSG51525KA	00276610	19 mm	25 mm	In Ka	*10
GIUSG51530	00276573	19 mm	30 mm		*10
GIUSG51530KA	00276627	19 mm	30 mm	In Ka	*10

CILINDRO A LEVETTA

Serratura in lega di zinco per quadri elettrici. Rotazione a 90°. Può essere montata su pannelli di spessore da 0,8 a 1,4 mm. Diametro quadrello 7 mm. Levetta da ordinare a parte Art. Giuslev46. Chiave originale art Giusnapq.

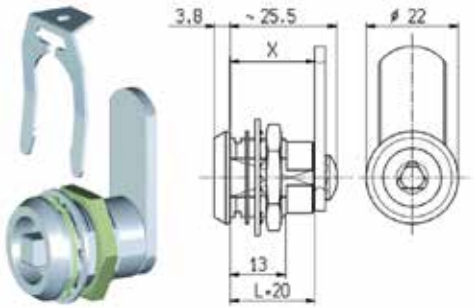

Articolo	Codice	Diam.	Cf
GIUSNF	00276634	19 mm	*10

IBFM

CHIUSURA LUCCHETTABILE

Serratura per mobili, piccole aperture e ante. Adatta per essere installata su superfici metalliche e in legno. Può essere chiusa anche con un lucchetto.

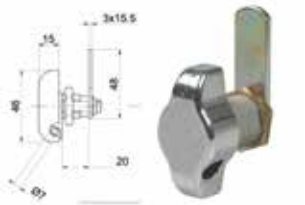

Articolo	Codice	Pz
IBFM153	00421621	*25

MERONI

CILINDRO A LEVETTA

Cilindro da applicare lunghezza 45 mm. Interasse viti 32 mm. Chiave di riferimento Silca MER2.

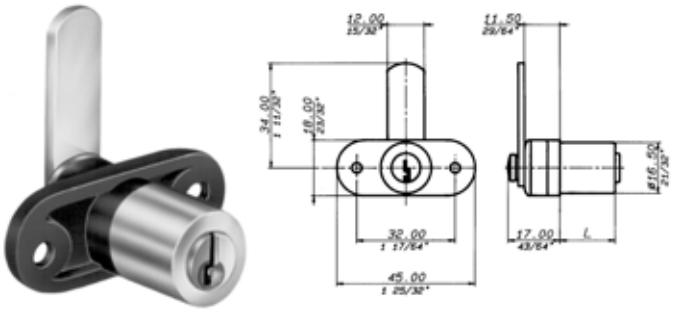

Articolo	Codice	Diam.	Levetta	Finitura	Ch	Cf
ME2139N	00227179	16 mm	20 mm	Nero		*20
ME213920A14	00262859	16 mm	20 mm	Nero	In Ka	*20

Canese Dante
DAL 1959 PROFESSIONISTI NELLA DISTRIBUZIONE

CILINDRO A LEVETTA

MERONI SERRATURE

Serratura universale con rotazione di 90 ° a destra e a sinistra. Chiave di riferimento Silca MER2.

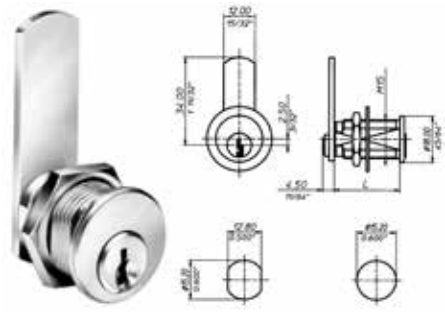

Articolo	Codice	Diam.	Ch	Cf
ME21511614	00262866	16 mm		*20
ME215116A14KA	00262873	16 mm	In Ka	*20
ME21512014G	00287326	16 mm		*20

CILINDRO A LEVETTA

MERONI SERRATURE

Serrature con cilindro Ø 20 mm a spine in ottone, da applicare, universale, per molteplici utilizzi (cassette postali, applicazioni industriali, armadietti…) con corpo filettato in ottone per fissaggio con rondella.

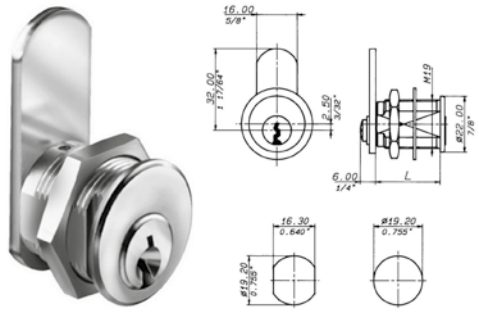

Articolo	Codice	Diam.	Cf
ME22511614	00403740	20 mm	*20

CILINDRO A LEVETTA

MERONI SERRATURE

Serratura per scorrevoli con rotazione chiave a 90°a dESTRA. 1 uscita chiave. Chiave di riferimento Silca MER2.

Articolo	Codice	Cf
ME23249D14	00253697	*20

CILINDRO A LEVETTA

MERONI SERRATURE

Serratura universale con chiave tubolare di sicurezza. Rotazione a 90°. Chiave di riferimento Silca ME26T.

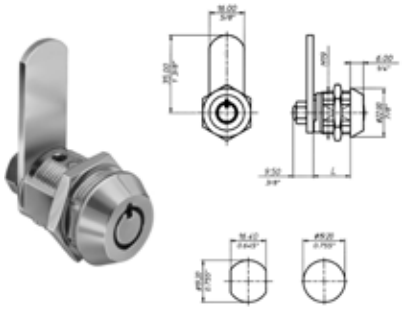

Articolo	Codice	Diam.	Lungh. levetta	Ch	Cf
ME335116	00262903	19 mm	16 mm		*20
ME335116KA	00262910	19 mm	16 mm		*20
ME335121	00262927	19 mm	21 mm		*20
ME335121KA	00262934	19 mm	21 mm		*20
ME335126	00262941	19 mm	26 mm		*20
ME335126KA	00262958	19 mm	26 mm	In Ka	*20

METALPLUS

SERRATURE PER CASELLARI POSTALI

Serratura per casellario postale Elios.

Articolo	Codice	Cf
SERR31000	00346665	1

MOIA

SERRATURA PER CASELLARIO

MOIA

Cilindretto a perni con rotore disassato. In metallo pressofuso e ottone. In dotazione 2 chiavi in ottone SCHG05005; cifratura mista (KD); dado e leva AS interasse 25 mm. Finitura nichelata. 90° a destra 1 estrazione.

Articolo	Codice	Diam.	Lungh. levetta	Cf
MOIA100400	00396547	18 mm	13 mm	*25

SERRATURA PER MOBILI UNIVERSALE

Serratura per mobili universale a perni con rotore disassato, con rotazione 90° + 90°, una estrazione centrale. Due chiavi in dotazione SCHG05060. Leva Q.7 con interasse 43 mm. Finitura nichelata.

Articolo	Codice	Diam.	Lungh. levetta	Cf
MOIA63255	00365680	20 mm	41 mm	*20

SERRATURA PER MOBILI UNIVERSALE

Serratura per mobili universale a lamelle, con rotazione 180°, due estrazioni. Due chiavi in dotazione SCHG05082. Leva Q.7 con interasse 40 mm. In finitura nichelata.

Articolo	Codice	Diam.	Lungh. levetta	Cf
MOIA160041	00365697	15 mm	10 mm	*24

VIRO

CILINDRO A LEVETTA

Serratura universale per mobili con rotazione a 90°. Estrazione chiave in 2 posizioni. Levetta di serie da 40 mm.

Articolo	Codice	Diam.	Levetta	Cf
VIRO1031	00176071	19 mm	16 mm	*50
VIRO1032	00176088	19 mm	20 mm	*50
VIRO1033	00176095	19 mm	25 mm	*50

CILINDRO A LEVETTA

Serratura universale per mobili con rotazione a 180°. Chiave estraibile in posizione verticale. Pistoncino di riferimento per estrazione chiave. Levetta di serie da 33,5 mm. Chiave di riferimento Silca VI084. Levetta a parte.

Articolo	Codice	Diam.	Levetta	Cf
VIRO1052	00218634	20 mm	17,5 mm	*12
VIRO1053	00176118	20 mm	21 mm	*12
VIRO1056	00176132	20 mm	35 mm	*12

YALE

CILINDRO A LEVETTA

Serratura cromata con rotazione a 90°a destra e a sinistra. Estrazione chiave ad 1 posizione. Levetta da 40 mm, larga 12 mm. Chiave di riferimento Silca YA1AR

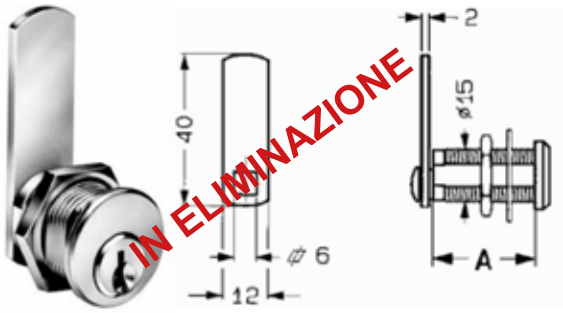

Articolo	Codice	Diam.	Levetta	Ch	Cf
YA8380020	00193825	15 mm	20 mm	In Ka	*24

Canese Dante
DAL 1959 PROFESSIONISTI NELLA DISTRIBUZIONE

SERRATURA PER MOBILI

Serratura per mobili con dimensioni scatola 56 x 56 mm. Con cilindro da 22 x 20 mm. Cilindro spostabile da 20 a 40 mm.

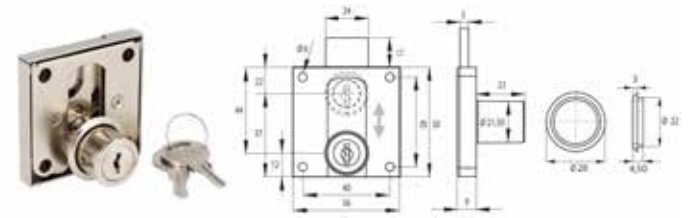

Articolo	Codice	Cf
SER200232	00394246	*30

CORTELEZZI PRIMO

SERRATURA PER VETRINE

Serratura scorrevole a cremagliera con scatto per cristallo. Corpo serratura in ottone cromato. Asta dentata in ferro cromato. Spessore cristallo utile 4/5 mm. Riferimento chiave Silca PC3.

Articolo	Codice	Lunghezza asta	Ch	Cf
P151	00109253	120 mm		*24
P151KA	00109277	120 mm	In Ka	*24

FACCHINETTI

CILINDRO MANIGLIA PER SPORTELLI

Cilindro con meccansimo di chiusura a 4 pistonicini. Estrazione della chiave verticale. Rotazione a 90° antioraria. Completo di contropiastra, viti di fissaggio e 2 chiavi in ottone nichelato. Verniciato nero.

Articolo	Codice	Tipo camma	Pz
FFC9000010	00426572	Corta da 15,5 mm	*12
FFC9100010	00426589	Prolungata da 18 mm	*12

GIUSSANI

SERRATURA PER MOBILI AD APPLICARE

Serratura a tre espansioni.

Articolo	Codice	Cf
GIUSSP130KD	00311694	*10

IBFM

SERRATURE PER CASELLARI POSTALI

Serratura per casellario a cilindro. Adatto per essere avvitato soprattutto su superfici in legno o metallo. L'apertura si effettua ruotando la chiave, mentre la chiusura avviene automaticamente grazie alla molla interna.

Articolo	Codice	Lunghezza cilindro	Cf
SER142	00117852	5 mm	4*
SER143	00117869	12 mm	4*

MERONI

SERRATURA PER MOBILI

Serratura a levetta per cassetto verticale. Chiave di riferimento Silca MER2. Levetta da 20 mm.

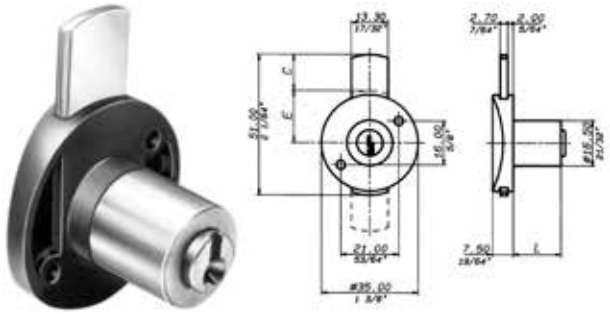

Articolo	Codice	Diam.	Finitura	Ch	Cf
ME2130B2014	00076081	16 mm	Marrone		*20
ME2130NE2014	00253635	16 mm	Bianco		*20
ME2130NE2014KA	00354936	16 mm	Bianco	In Ka	*20
ME2130W2014	00076074	16 mm	Nero		*20
ME2130W2014KA IN E	00354943	16 mm	Nero	In Ka	*20

SERRATURA PER MOBILI

Serratura a levetta per antina orizzontale. Chiave di riferimento Silca MER2. Levetta da 20 mm; tranne per l'articolo 00348614 che è da 9 mm e piegata.

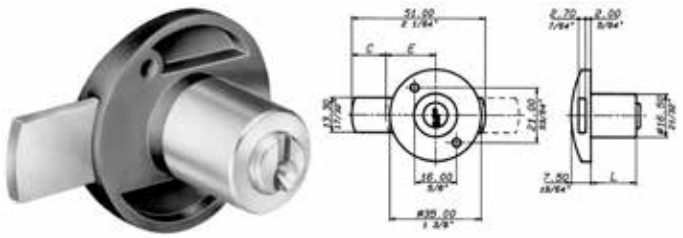

Articolo	Codice	Diam.	Finitura	Ch	Cf
ME2131B2014	00253642	16 mm	Marrone		*20
ME2131NE2014	00076104	16 mm	Nero		*20
ME2131NE20A14	00326780	16 mm	Nero	In Ka	*20
ME2131W2014	00076098	16 mm	Bianco		*20
ME2131W2014P9	00348614	16 mm	Bianco		*20
ME2131W20A14	00348607	16 mm	Bianco	In Ka	*20

SERRATURA PER MOBILI AD APPLICARE

Serratura ad aste rotanti. Aste ed accessori a parte. Scatola in plastica. Dimensioni 32 X 80 mm. Chiave 699N. Chiavi non incluse.

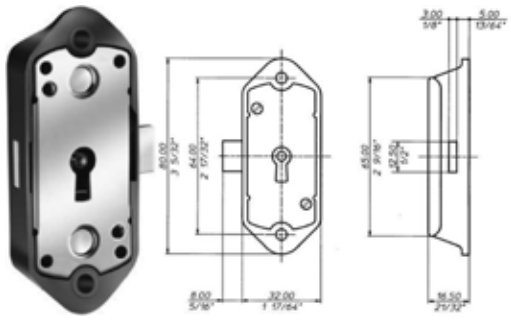

Articolo	Codice	Finitura	Cf
ME0093B	00076111	Bianca	*20
ME0093M	00253628	Marrone	*20

SERRATURA PER MOBILI AD APPLICARE

Serratura con scatola in metallo, funzionamento con rotazione a 360°. Dimensioni 27 X 70 mm. Chiave 699N. Chiavi non incluse.

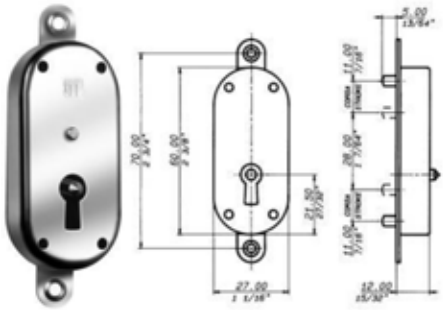

Articolo	Codice	Informazioni	Cf
ME067	00253710	Solo serratura chiavi non incluse	*20

SERRATURA PER MOBILI AD APPLICARE

Serratura per chiusure multiple orizzontale. Dimensioni 18 X 45 mm. Interasse viti 32 mm. Lunghezza pistoncino 42 mm. Chiave di riferimento Silca MER2.

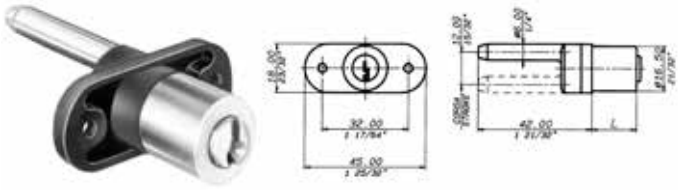

Articolo	Codice	Cf
ME21332014	00253659	*20

Canese Dante
DAL 1959 PROFESSIONISTI NELLA DISTRIBUZIONE

SERRATURA PER MOBILI AD APPLICARE

MERONI SERRATURE

Serratura per chiusure multiple verticale. Dimensioni 18 X 45 mm. Interasse viti 32 mm. Lunghezza pistoncino 42 mm. Chiave di riferimento Silca MER2.

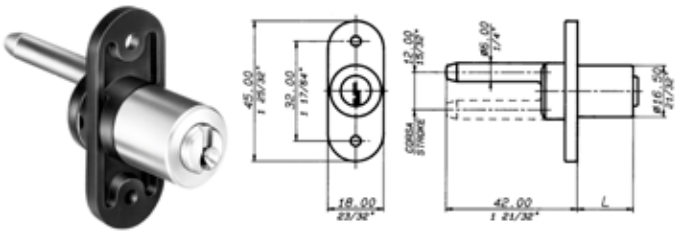

Articolo	Codice	Cf
ME21342014	00253666	*20

SERRATURA PER MOBILI AD APPLICARE

MERONI SERRATURE

Serratura ad applicare orizzontale per chiusure multiple. Rotazione a 360°. Uscita chiave a due posizioni. Dimensioni 18,50 X 82 mm. Interasse viti 64 mm. Chiave di riferimento Silca MER2.

Articolo	Codice	Cf
ME21782014	00253680	*20

SERRATURA PER MOBILI AD APPLICARE

MERONI SERRATURE

Serratura da applicare con rotazione a 360°. Uscita chiave in 2 posizioni. Dimensioni 26 X 90 mm. Chiave di riferimento Silca MER2.

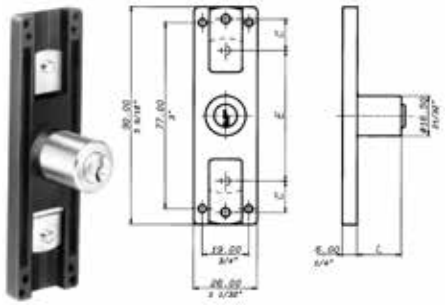

Articolo	Codice	Cf
ME2171NE	00262880	*20

SERRATURA PER MOBILI AD APPLICARE

MERONI SERRATURE

Serratura per mobili ad aste rotanti. Aste ed accessori a parte. Scatola in plastica. Dimensioni 32 X 80 mm. Interasse viti 64 mm. Chiave di riferimento Silca MER2.

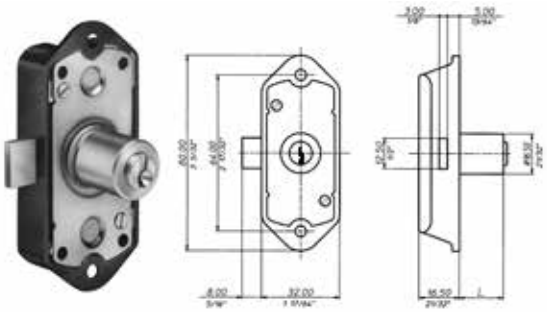

Articolo	Codice	Finitura	Cf
ME2193B	00076319	Marrone	*20
ME2193W	00076302	Bianca	*20

SERRATURA PER MOBILI AD APPLICARE

MERONI SERRATURE

Serratura da applicare verticale per chiusure multiple. Rotazione a 90° a destra. Uscita chiave ad una posizione. Dimensioni 18,50 X 82 mm. Interasse viti 64 mm. Chiave di riferimento Silca MER2.

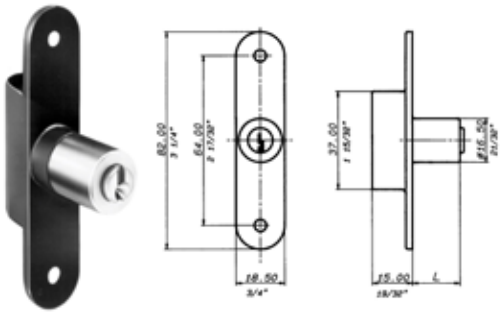

Articolo	Codice	Cf
ME21772014	00253673	*20

SERRATURA PER MOBILI AD APPLICARE

MERONI SERRATURE

Serratura per mobili ad aste rotanti. Aste ed accessori a parte. Scatola in metallo ottonato. Dimensioni 33 X 75 mm. Interasse viti 64 mm. Chiave di riferimento Silca MER2.

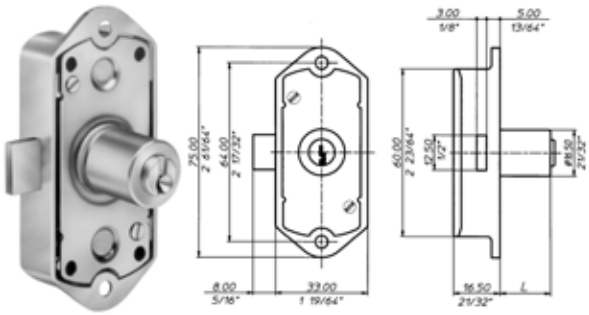

Articolo	Codice	Cf
ME2198OT	00287647	*20

SERRATURA PER MOBILI AD APPLICARE

MERONI SERRATURE

Serrature per ante scorrevoli. Diametro cilindro 22 mm, lunghezza 20 mm. Dimensioni 22,50 X 47,50 mm. Interasse viti 34 mm. Chiave di riferimento Silca MER1.

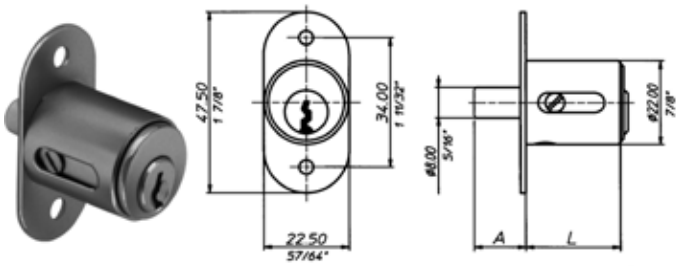

Articolo	Codice	Cf
ME22241420	00310017	*20

SERRATURA PER MOBILI AD APPLICARE

MERONI SERRATURE

Serratura da applicare con scatola in acciaio ottonato con cilindro diametro 20 mm. Dimensioni 40 X 35 mm. Chiave di riferimento Silca MER2.

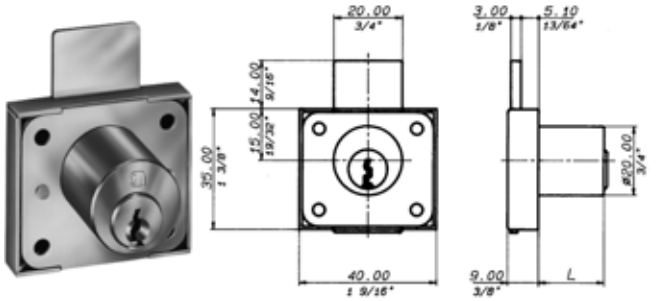

Articolo	Codice	Cf
ME2241OT	00262897	*20

SERRATURA PER MOBILI AD APPLICARE

MERONI SERRATURE

Serratura da applicare con scatola in resina nera. Con cilindro in ottone nichelato. Dimensioni 29 X 13 mm. Chiave di riferimento Silca MER2.

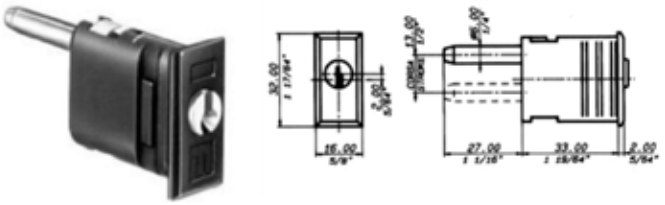

Articolo	Codice	Cf
ME233514	00318563	*20

SERRATURA PER MOBILI AD APPLICARE

MERONI SERRATURE

Serratura ad aste rotanti con corpo ottonato. Aste e accessori a parte. Scatola in metallo. Chiave articolo 699N.

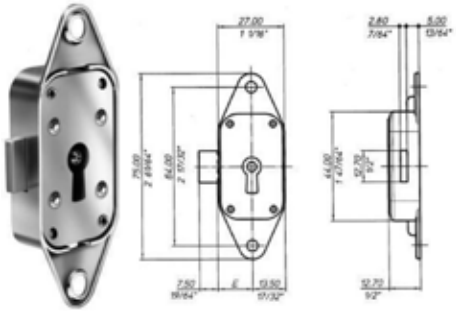

Articolo	Codice	Finitura	Cf
MEM85OT	00312196	Ottonata	*20

SERRATURA PER MOBILI AD INFILARE

MERONI SERRATURE

Serratura ad infilare per mobili con bordo quadro ottonato. Chiave inclusa Art. 699N.

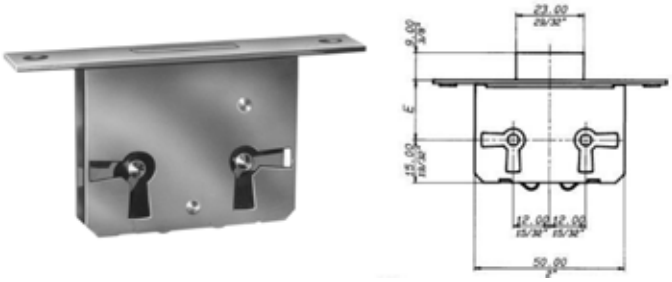

Articolo		Codice	Entrata	Cf
MEM32CC20		00279789	20 mm	*20
MEM32CC25		00279796	25 mm	*20
MEM32CC30		00279802	30 mm	*20
MEM32CC35	IN E	00279819	35 mm	*20
MEM32CC40	IN E	00279826	40 mm	*20
MEM32CC50	IN E	00279833	50 mm	*20

Canese Dante
DAL 1959 PROFESSIONISTI NELLA DISTRIBUZIONE

SERRATURA PER MOBILI DA APPLICARE

MERONI SERRATURE

Serratura ad infilare per mobili in ferro lucido. Chiave inclusa Art.699N.

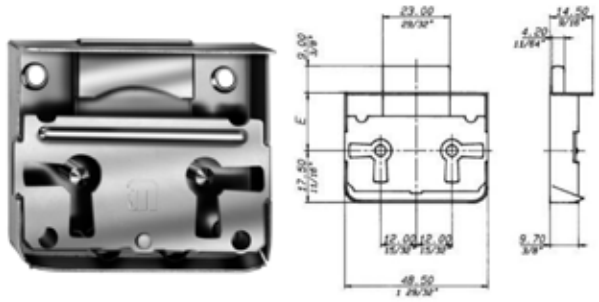

Articolo	Codice	Entrata	Cf
MEM42CC20	00279857	20 mm	*20
MEM42CC25	00279864	25 mm	*20
MEM42CC30	00279871	30 mm	*20
MEM42CC50	00279901	50 mm	*20

SERRATURA PER MOBILI AD INFILARE

MERONI SERRATURE

Serratura ad infilare per mobili con bordo tondo ottonato. Chiave inclusa Art. 699.

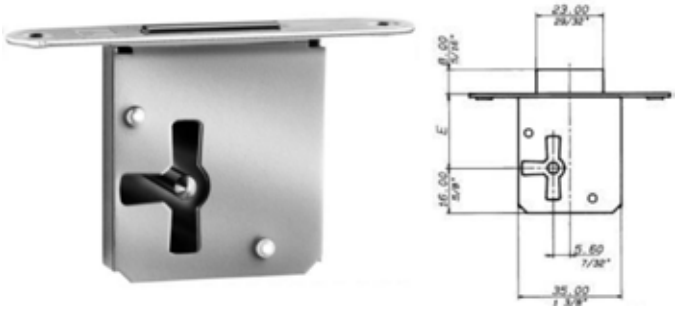

Articolo	Codice	Entrata	Mano	Cf
MEMPET20	00279642	20 mm	Dx	*20
MEMPET20S	00279659	20 mm	Sx	*20
MEMPET25	00279666	25 mm	Dx	*20
MEMPET25S	00279673	25 mm	Sx	*20
MEMPET30	00279680	30 mm	Dx	*20
MEMPET30S	00279697	30 mm	Sx	*20
MEMPET35	00279703	35 mm	Dx	*20
MEMPET35S	00279710	35 mm	Sx	*20
MEMPET40	00279727	40 mm	Dx	*20
MEMPET40S	00279734	40 mm	Sx	*20
MEMPET50 IN E	00279741	50 mm	Dx	*20
MEMPET60S IN E	00279772	60 mm	Sx	*20

PREFER

SERRATURA PER MOBILI AD APPLICARE

PREFER SERRATURE MADE IN ITALY

Serratura per cassettiere. Rotazione a 360°. Estrazione chiave in due posizioni. Bussola rotazione 180°. Chiave di riferimento Silca PF070.

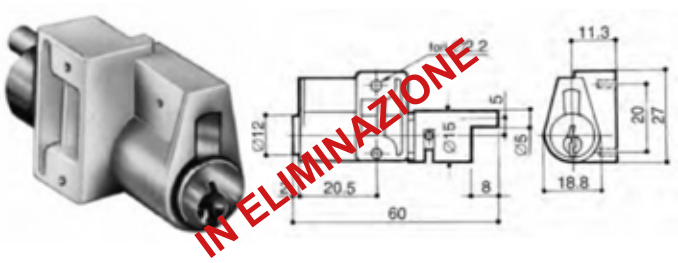

Articolo	Codice	Cf
PR215300101000	00101912	*20

SERRATURA PER MOBILI AD APPLICARE

PREFER SERRATURE MADE IN ITALY

Serratura per ante e battente a triplice espansione. Rotazione chiave a 180°. Estrazione chiave in 2 posizioni. Con cilindro tondo diametro 22 mm, sporgenza 29 mm. Chiave di riferimento Silca PF070.

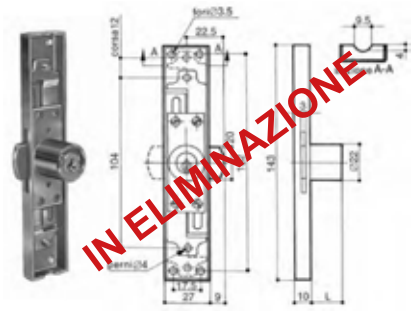

Articolo	Codice	Cf
PR458142100000	00246644	*20

YALE

SERRATURA PER MOBILI DA APPLICARE

Serratura ad applicare per mobili da incasso con chiusura verticale. Cilindro in ottone con diametro di 22 mm.

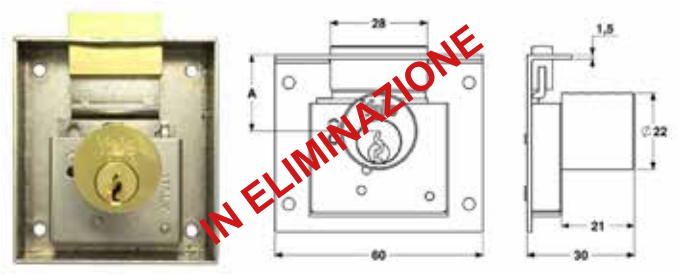

Articolo	Codice	Entrata	Cf
YA8300040	00193788	40 mm	*6

SERRATURA PER MOBILI DA INCASSO

Serratura ad infilare per mobili ottonata.

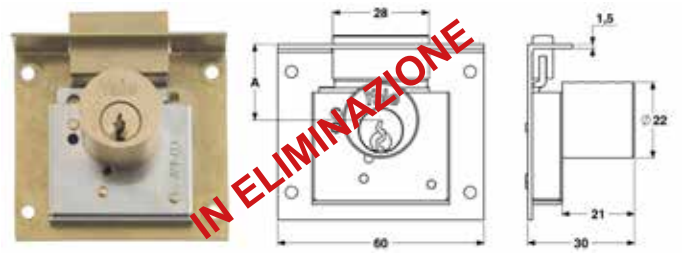

Articolo	Codice	Entrata	Cf
YA8200030	00286893	30 mm	*6

SERRATURA PER MOBILI DA INCASSO

Serratura bordo quadro in ottone da 90 x 15 mm. 1 leva e 4 perni. Cilindro con diametro di 22 mm e lunghezza di 18 mm, con 2 chiavi in dotazione.

Articolo	Codice	Entrata	Cf
YA8500025	00193849	25 mm	1
YA8500035	00193856	35 mm	1

VIRO

SERRATURA PER MOBILI DA INCASSO

Serratura ad infilare con cilindro in ottone orientabile in 3 posizioni. Catenaccio in ottone. A 2 mandate, con pistoncini in ottone. Dimensioni 55 X 48 mm. Diametro cilindro 16 mm. Chiave di riferimento Silca VI084.

Articolo	Codice	Entrata	Cf
VIRO1103	00176163	35 mm	*6

Canese Dante
DAL 1959 PROFESSIONISTI NELLA DISTRIBUZIONE

GIUSSANI

LEVETTA PIANA

Levetta piana con quadrello da 7 mm.
Misure in tabella in mm.

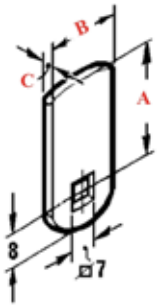

Articolo	Codice	A	B	C	Cf
GIUSLEV25122	00276832	25	12	2	*50
GIUSLEV32	00276702	32	16	2,5	*50
GIUSLEV32122	00276825	32	12	2	*50
GIUSLEV42	00276818	42	16	2,5	*50
GIUSLEV46	00276719	46	16	2,5	*50
GIUSLEV62	00276726	62	16	2,5	*50
GIUSLEV83	00276733	83	16	2,5	*50

LEVETTA PIANA

Levetta piana con quadrello da 10 mm.
Misure in tabella in mm.

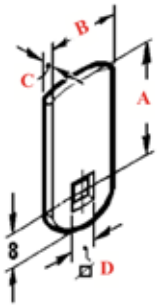

Articolo	Codice	A	B	C	Cf
GIUSLEV50203	00287944	50	20	3	*50

LEVETTA PIEGATA

Levetta piegata fresata misure 16 X 2,5 mm, P 10 zincata.

Articolo	Codice	Cf
GIUSLEV241ZBPG02	00335539	*50

LEVETTA PIEGATA

Levetta piegata con quadrello da 7 mm.
Misure in tabella in mm.

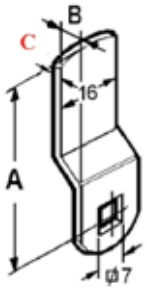

Articolo	Codice	A	B	C	Cf
GIUSLEV32P10	00321358	35,5	10	2,5	*50
GIUSLEV32P3	00321327	31,5	3	2,5	*50
GIUSLEV32P5	00321334	33	5	2,5	*50
GIUSLEV32P8	00321341	32,5	8	2,5	*50

MANIGLIETTA

Maniglietta per sportelli metallici chiave G5 in ottone nichelato, impugnatura cromo lucido. Rotazione a 90° destra e sinistra. Lunghezza 48 mm. Dimensione foro diametro 22,1 mm. Chiave di riferimento Silca SM1.

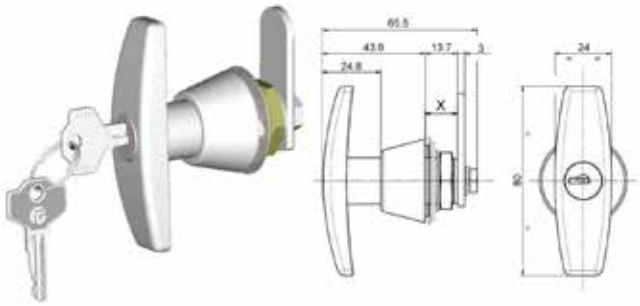

Articolo	Codice	Descrizione	Cf
GIUSM5	00276658	Con levetta	*25
GIUSM5KA	00285612	Con levetta. Chiave in Ka	*25

MANIGLIETTA

Maniglietta per sportelli metallici chiave G5 in ottone nichelato, impugnatura cromo lucido. Rotazione a 90° destra e sinistra. Lunghezza 48 mm. Dimensione foro diametro 22,1 mm. Chiave di riferimento Silca SM1.

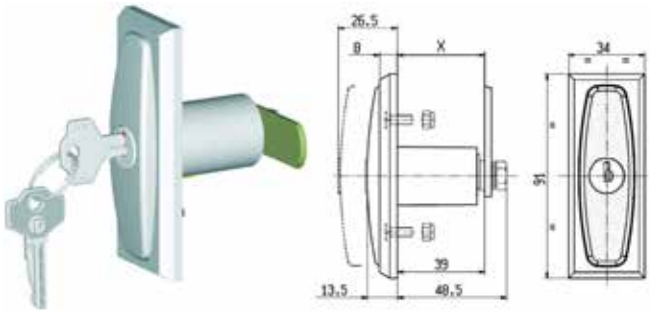

Articolo	Codice	Descrizione	Cf
GIUSM5P1KD	00313278	Senza levetta	*25

MANIGLIETTA

Maniglietta luchettabile in lega di zinco adatta per lucchetti diametro 5-7 mm. Rotazione a 90° con molla interna. Fissaggio ghiera diametro 19 X 1 mm. Per pannelli da 0,8 a 1,4 mm. Levetta da ordinare a parte Art. Giuslev46.

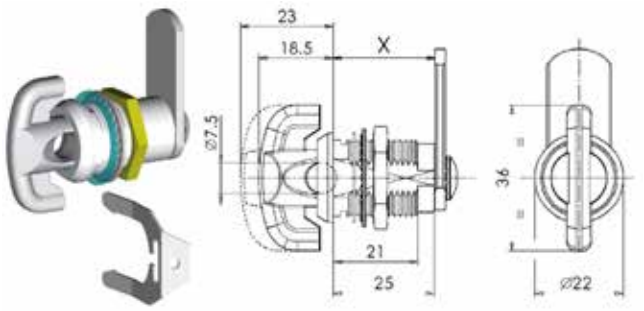

Articolo	Codice	Cf
GIUSPGB	00276641	*25

MERONI

ASTA

Asta laminata per serrature a stringa in acciaio, lunghezza 1000 mm.

Articolo	Codice	Cf
ME08331000	00333672	*20

ASTA

Asta laminata per serrature ad aste rotanti in acciaio ottonato, lunghezza 1300 mm.

Articolo	Codice	Cf
MEOGRA837OT1300	00312202	*20

GRUPPO DI ACCESSORI

Gruppo accessori in metallo per serratura ad aste rotanti in metallo a vite, compreso di 2 ganci, 2 cavallotti, 2 perni eccentrici e due bussole. Finitura ottonata.

Articolo	Codice	Cf
MEOGRA875BBOT	00312226	*20

Canese Dante
DAL 1959 PROFESSIONISTI NELLA DISTRIBUZIONE

FATTORINI

SERRATURE PER PORTE IN VETRO

Serratura per vetro con cilindro europeo centrale senza maniglia. Spessore vetro 10 mm. Finitura nichel satinato.

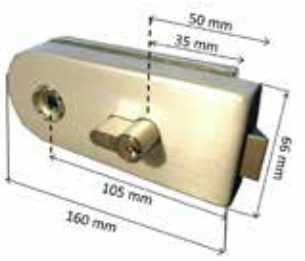

Articolo	Codice	Entrata	Mano	Cf
FATS0310_AN	00355490	50 mm	ambi.	1

SERRATURE PER PORTE IN VETRO

Serratura per vetro con cilindro europeo centrale con maniglia. Spessore vetro 10 mm. Finitura nichel satinato.

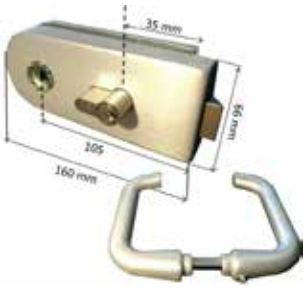

Articolo	Codice	Entrata	Mano	Cf
FATS0525_AN	00355476	50 mm	ambi.	1

SERRATURE PER PORTE IN VETRO

Serratura per vetro con cilindro su pomolo maniglia. Spessore vetro 14 mm. Entrata 66 mm. Ambidestra.

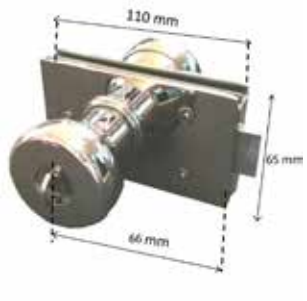

Articolo	Codice	Rifinitura	Scrocco	Cf
FATS1210NOCL	00355414	Ott. cromato	In metallo	1
FATS1210NOLC	00355445	Ott. lucido	In metallo	1
FATS1220NOCL	00355421	Ott. cromato	In nylon	1
FATS1220NOLC	00355452	Ott. lucido	In nylon	1

SERRATURE PER PORTE IN VETRO

Serratura per vetro con cilindro europeo con protezione cilindro. Catenaccio tondo 12 mm. Spessore vetro 14 mm. Finitura nichel satinato.

Articolo	Codice	Entrata	Mano	Cf
FATS0517_AN	00355483	20 mm	ambi.	1

SERRATURE PER PORTE IN VETRO

Serratura per vetro con cilindro europeo centrale senza protezione cilindro. Spessore vetro 14 mm. Finitura nichel satinato.

Articolo	Codice	Entrata	Mano	Cf
FATS0522_AN	00355469	40 mm	ambi.	1

SERRATURE PER PORTE IN VETRO

Serratura per vetro con cilindro tondo esterno diametro 25 X h. 11 mm. Spessore vetro 10 mm.

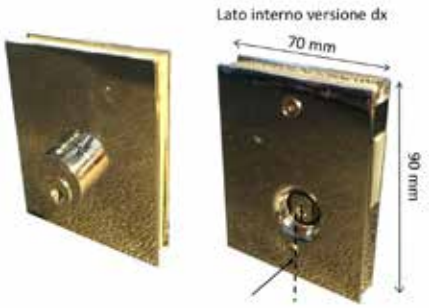

Articolo	Codice	Entrata	Mano	Rifinitura	Cf
FATS1206OCLDX	00355391	40 mm	Dx	Ottone cromato	1
FATS1206OCLSX	00355926	40 mm	Sx	Ottone cromato	1
FATS1206OLCDX	00355438	40 mm	Dx	Ottone lucido	1
FATS1206OLCSX	00355933	40 mm	Sx	Ottone lucido	1

SERRATURE PER PORTE IN VETRO

Serratura per vetro con cilindro a spillo. Spessore vetro 10 mm. Finitura ottone cromato.

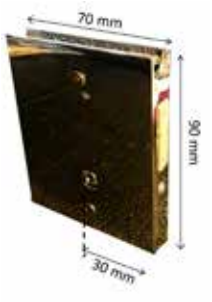

Articolo	Codice	Entrata	Mano	Cf
FATS1206ZOCLDX	00355407	30 mm	Dx	1
FATS1206ZOCLSX	00355940	30 mm	Sx	1

SERRATURE PER PORTE IN VETRO

Controcartella per serratura in vetro 1203-1206.

Articolo	Codice	Informaz.	Rifinitura	Cf
FATS1256_OLCSBDX	00357494	Senza battuta	Ottone lucido	1
FATS1256_OLCSBSX	00357500	Senza battuta	Ottone lucido	1
FATS1256_OLCCBDX	00357517	Con battuta	Ottone lucido	1
FATS1256_OLCCBSX	00357524	Con battuta	Ottone lucido	1
FATS1256_OCLSBDX	00357531	Senza battuta	Ottone cromato	1
FATS1256_OCLSBSX	00357548	Senza battuta	Ottone cromato	1
FATS1256_OCLCBDX	00357555	Con battuta	Ottone cromato	1

SERRATURE PER PORTE IN VETRO

Controcartella piccola per serratura in vetro 1210.

Articolo	Codice	Informaz.	Rifinitura	Cf
FATS1270_OCL	00357579	Con battuta	Ottone cromato	1
FATS1270_OLC	00357586	Con battuta	Ottone lucido	1

ACCESSORI E PROTEZIONE PER SERRAMENTI

Manigle e pomoli
Mostrine
Protettori
Protettori magnetici
Spessori per protettore
Protezione per basculante
Protezione per serrande
Protezione per finestre
Protezione per taparelle
Protezione per persiane e scuri
Protezione per cremonesi
Protezione per maniglie
Spioncini tradizionali a lente

DIERRE

MANIGLIA ATRA

Ambidestre. Serie dierre design.

Articolo	Codice	Rifinitura	Cf
ATRA06UR	00305648	Bronzata	1
ATRA06UAR	00305655	Cromo Satinata	1
ATRA06UTR	00305662	Ottone	1

GHIDINI

MANIGLIA 7900

Maniglia Q8 con vasetto 16 x 5 mm.
Rosetta da ordinare a parte.

Articolo	Codice	Rifinitura	Cf
GH77900018333	00424325	Anodizzato argento	*20

MANIGLIA SUSY

Ambidestre.

Articolo	Codice	Rifinitura	Cf
GH77434012304	00303521	Bronzata	1
GH77434012312	00303538	Ottone Lucido	1
GH77434012325	00303545	Cromo Satinata	1
GH77434012324	00366816	Cromo Lucido	1

TORCAN

MANIGLIA GIOIA

Doppia maniglia in alluminio con rosetta ovale mobile. Dimensioni maniglia 130 x 55 mm. Alluminio pressofuso EN AW 6060 UNI EN 573-3, ricotto.

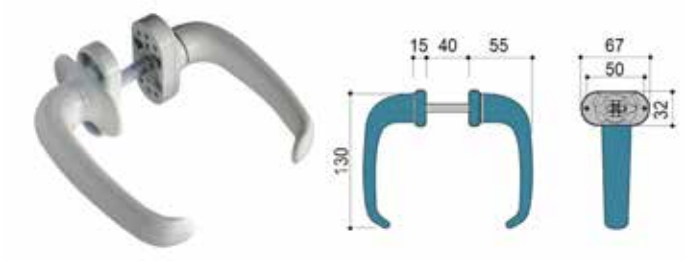

Articolo	Codice	Rifinitura	RAL	Pz
TORA5M999W3	00389297	Nero opaco	9009	*10
TORA5M999S9	00389303	Bianco puro	9010	*10
TORA5M999T23	00389310	Argento		*10

MANIGLIA MADRILENA

DOPPIA MANIGLIA in nylon con rosetta ovale. Con quadro in dotazione da 8 mm per larghezze massime del profilo di 45 mm. Dimensioni maniglia 125 x 60 mm. Nylon PA 6 stampato ad iniezione. Finitura lucida.

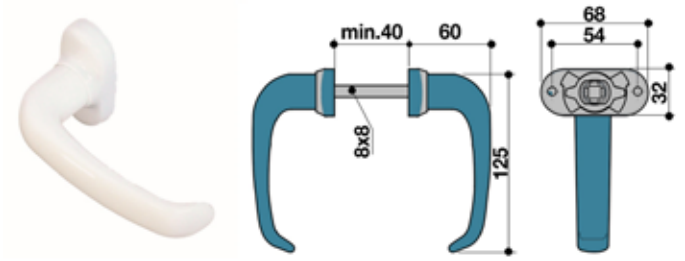

Articolo	Codice	Rifinitura	RAL	Pz
TORA5M986S4	00389204	Nero lucido	9005	*10
TORA5M986S9	00389211	Bianco puro	9010	*10
TORA5M986T0	00389228	Grigio argento	7001	*10

Canese Dante
DAL 1959 PROFESSIONISTI NELLA DISTRIBUZIONE

MARTELLINA "ALLEGRA"

TORCAN

Martellina con perno di collegamento da 7 x 45 mm.

Articolo	Codice	Rifinitura	RAL	Pz
TORA5M543S9	00389358	Bianco puro	9010	*10
TORA5M543W3	00389365	Nero opaco	9009	*10

CREMONESE "OPERA"

TORCAN

Cremonese universale con interasse di 130 mm con basetta in zama. Rotazione della maniglia di 90°.

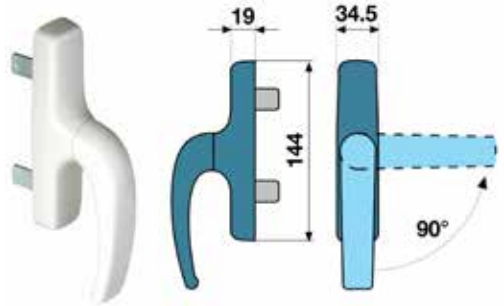

Articolo	Codice	Rifinitura	RAL	Pz
TORA5M761S9	00389235	Bianco puro	9010	*10
TORA5M761W3	00389242	Nero opaco	9009	*10

CREMONESE "VIVI"

TORCAN

Cremonese pensata “su misura” per il serramentista per aumentare la velocità di lavorazione. Senza macchinetta di collegamento in modo da effettuare una sola lavorazione e senza premontaggio. Dotata di sistema di aggancio rapido solidale nel tempo al profilo.

Articolo	Codice	Rifinitura	RAL	Pz
TORA5M491W3	00389327	Nero opaco	9009	*20
TORA5M491S7	00389334	Marrone cioccolato	8017	*20

CREMONESE "VIVI"

TORCAN

Cremonese pensata “su misura” per il serramentista per aumentare la velocità di lavorazione. Senza macchinetta di collegamento in modo da effettuare una sola lavorazione e senza premontaggio. Dotata di sistema di aggancio rapido solidale nel tempo al profilo.. Ribassata ideale per installazioni con poco spazio a disposizione.

Articolo	Codice	Rifinitura	RAL	Pz
TORA5M493W3	00389341	Nero opaco	9009	*20

CREMONESE "OMBRINA"

TORCAN

Cremonese in alluminio per profili tradizionali. Lunghezza maniglia 110 mm. Dimensioni base maniglia 143 x 28 mm. Interasse variabile da 71 a 109 mm.

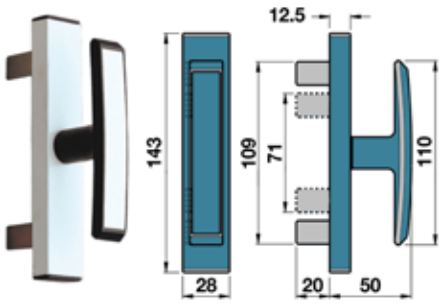

Articolo	Codice	Rifinitura	Pz
TORA5M521Y3	00389396	Bronzata	*20
TORA5M521Y2	00389402	Argento	*20

DIERRE

POMOLI PER BLINDATO

Pomolo per blindato serie Creta.
Filettato M14.

Articolo	Codice	Rifinitura	Cf
ATRA33I	00294683	Bronzo	1
ATRA33IAR	00324670	Argento	1
ATRA33ITR	00324687	Ottone	1

POMOLI PER LIMITATORI D'APERTURA

Pomolino a rotazione. Serie dierre design.

Articolo	Codice	Rifinitura	Cf
ATRA06IC9AR	00293259	Cromo Satinato	1
ATRA06TNR	00333610	Nero	1
ATRA06TTR	00294287	Ottone	1

GHIDINI

NOTTOLINO BLINDO

Finitura argento anodizzato satinato.

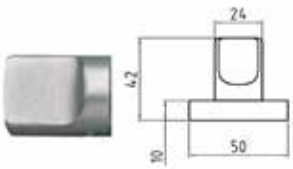

Articolo	Codice	Informazioni	Cf
GH77194228533	00424295	Q8 con rosetta	*10
GH77194228733	00424301	F8 senza rosetta	*10
GH77194228333	00424318	Q8 senza rosetta	*10

POMOLI PER BLINDATO

Pomolo per blindato con diametro 65 mm su rosetta da 51 mm per 7 mm.

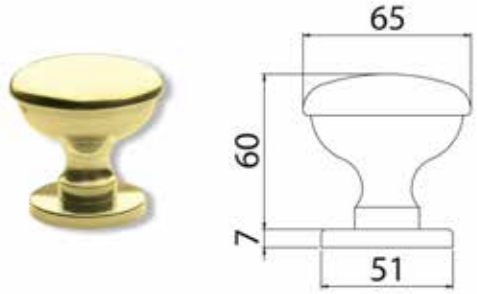

Articolo	Codice	Rifinitura	Cf
GH77194770501	00314718	Anodizzato Argento	1

POMOLI PER BLINDATO

Pomolo per blindato con diametro di 65 mm.
Filettato da 10 mm e senza rosetta.

Articolo	Codice	Rifinitura	Cf
GH77194875604	00303408	Anodizzato Bronzo	1
GH77194875612	00303415	Ottone Lucido	1
GH77194875625	00303422	Cromo Satinato	1
GH77194875624	00366885	Cromo Lucido	1

POMOLI PER LIMITATORI D'APERTURA

Pomolino Q8 mm senza rosetta.

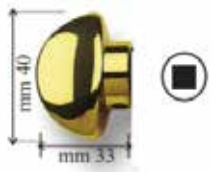

Articolo	Codice	Rifinitura	Cf
GH77048228504	00303514	Anodizzato Bronzo	*50
GH77048228512	00301503	Ottone Lucido	*50
GH77048228523	00301510	Ottone Satinato	*50
GH77048228524	00301534	Cromo Lucido	*50
GH77048228525	00301527	Cromo Satinato	*50

Canese Dante
DAL 1959 PROFESSIONISTI NELLA DISTRIBUZIONE

POMOLI PER LIMITATORI D'APERTURA

Pomolino Q8 mm con rosetta da 50 X 7 mm. Con ferro da Q8 X 80 mm.

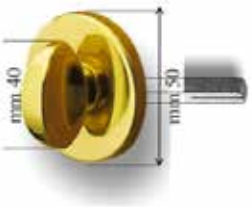

Articolo	Codice	Rifinitura	Cf
GH7704822850428	00303439	Anodizzato Bronzo	*50
GH7704822851228	00303446	Ottone Lucido	*50
GH7704822852528	00303453	Cromo Satinato	*50

POMOLINI PER CILINDRO

Pomolino con foro maniglia F8 mm. Senza Rosetta.

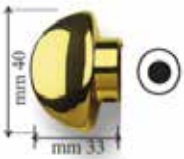

Articolo	Codice	Rifinitura	Cf
GH77048228704	00303460	Anodizzato Bronzo	*50
GH77048228712	00303477	Ottone Lucido	*50
GH77048228724	00303491	Cromo Lucido	*50
GH77048228725	00303507	Cromo Satinato	*50

POMOLO PER LIMITATORE DI APERTURA

Pomolo a forma di mezzaluna con foro tondo da 10 mm.

Articolo	Codice	Rifinitura	Cf
GH77048228601	00424394	Anodizzato argento	*10
GH77048228612	00424400	GHI.CO.TEC Ottone lucido	*10
GH77048228604	00424417	Anodizzato bronzo	*10
GH77048228624	00424424	GHI.CO.TEC Cromo lucido	*10

MOTTURA

POMOLO PER CILINDRO

Pomolino Q8 mm più Innesto a molla per 36255-256-265-266 e serie 45-49-62.

Articolo	Codice	Rifinitura	Cf
MO99502	00085601	Ottone Massiccio Lucido	*5

TESIO

POMOLI PER BLINDATO

Con diametro di 45 mm. Filettato da M10.

Articolo	Codice	Rifinitura	Cf
TESIOPOMAR	00333399	Argento	1

VITEL

SERIE POMPEI

Pomolo in ottone con fissaggio con sotto bocchetta in plastica con attacco esagonale M14 - M8 e innesto esagonale. Diametro pomolo 65 mm.

ACCESSORI COMPRESI

Articolo	Codice	Rifinitura	Cf
POMF020840	00377485	Oro lucido	1
POMF020851	00377492	Cromo satinato	1

POMOLO PER CILINDRO

Vendibile anche sfuso.

Articolo	Codice	Rifinitura	Cf
POME044240	00377539	Oro lucido	*40
POME044251	00377546	Cromo satinato	*40

AGB

QUADRO SDOPPIATO

Misura lato A 47 mm. Misura lato B 57 mm. Quadro da 8 mm.

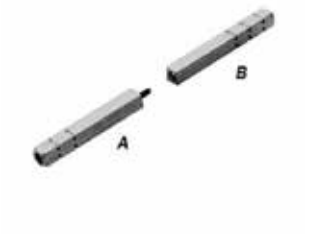

Articolo	Codice
AGBB599014757	00379489

ACCESSORI

QUADRELLO PER MANIGLIE PIU' NIPLES

In ferro.

Articolo	Codice	Descrizione	Cf
QUADRELLO12	00268998	Q8 X 110 mm-M14	1
QUADRELLO13	00303583	Q8 X 110 mm-M10	1

PIASTRINA PER QUADRELLI

Piastrina Q8 con fori per ancoraggio con viti.

Articolo	Codice	Cf
PIASTRINAF8	00269100	1

PIASTRINA PER QUADRELLI

Piastrina con filetto M8 con fori per ancoraggio con viti.

Articolo	Codice	Cf
PIASTRINAQ8	00269094	1

QUADRELLO PER MANIGLIE

Misure varie.

Articolo	Codice	Informazioni	Cf
QUADRELLO1	00268905	Q6 X 120 mm. Senza tagli	1
QUADRELLO15	00292870	Q9 X 140 mm. Tagli e fresatura	1
QUADRELLO2	00268912	Q7 X 75 mm. Senza tagli	1
QUADRELLO3	00268929	Q8 X 120 mm. 2 tagli più fresatura	1
QUADRELLO4	00268936	Q8 X 140 mm. 2 tagli più fresatura	1
QUADRELLO5	00268943	Q6 X 1000 mm	1
QUADRELLO6	00251617	Q7 X 1000 mm	1
QUADRELLO7	00268950	Q8 X 1000 mm	1

QUADRELLO PER MANIGLIE

Quadrello ad espansione.

Articolo	Codice	Espansione	Cf
QUADRELLO101	00300780	8 X 43 mm	1
QUADRELLO102	00323192	8 X 55 mm	1
QUADRELLO10	00268974	8 x 65 mm	1
QUADRELLO11	00268981	8 x 80 mm	1

Canese Dante
DAL 1959 PROFESSIONISTI NELLA DISTRIBUZIONE

QUADRELLO PER MANIGLIE CON MOLLA

Misure varie.

Articolo	Codice	Descrizione	Cf
QUADRELLO8	00251600	Q6 mm	1
QUADRELLO9	00290593	Q8 mm	1

QUADRELLO PER MANIGLIE CON PIASTRA

Quadrello con Q8 x 100 con piastra. Q8 x 30 con folle.

Articolo	Codice	Cf
FERRO13	00269001	1

RIDUTTORE PER QUADRELLI

Misure varie.

Articolo	Codice	Misura	Cf
PATRID	00091558	Da 8 A 6 mm	1
PATRID7X6	00279956	Da 7 A 6 mm	1
PATRID8X7	00300834	Da 8 A 7 mm	1

TORCAN

MANIGLIONE IN ALLUMINIO

Maniglione tubolare in alluminio diametro di 33 mm. Altezza 85 mm. Finitura RAL 9005 (Nero lucido).

Articolo	Codice	Interasse	Pz
TORA5B21CS4	00389167	300 mm	*6
TORA5B24CS4	00389174	350 mm	*6

DOTAZIONI PER MANIGLIONI

Dotazioni doppia coppia di maniglioni per porta in metallo e legno. Registrazione 40 : 65 mm. Accessorio da abbinare al maniglione codici 00389167 e 00389174.

Articolo	Codice	Cf
TORA5BB	00389181	1

DOTAZIONI PER MANIGLIONI

Dotazioni maniglione singolo per porta in metallo e legno. Registrazione 40 : 70 mm. Accessorio da abbinare al maniglione codici 00389167 e 00389174.

Articolo	Codice	Cf
TORA5BC	00389198	1

ACCESSORI PER WASISTAS

Cricchetto STOP in alluminio. Dimensione cricchetto 27 x 58 mm. Minimo acquistabile 10 pezzi.

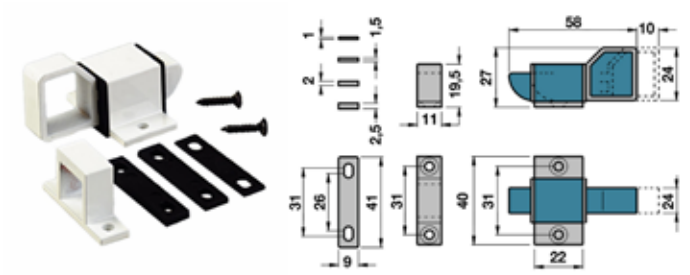

Articolo	Codice	Rifinitura	RAL	Pz
TORAX811CS9	00389273	Bianco puro	9010	*100
TORAX811CW3	00389280	Nero opaco	9009	*100

ACCESSORI PER WASISTAS

Cricchetto Sirio in nylon. Dimensioni cricchetto 58 x 20 mm. Minimo acquistabile 10 pezzi.

Articolo	Codice	Rifinitura	RAL	Pz
TORAX882S9	00389259	Bianco puro	9010	*100
TORAX882O4	00389266	Nero opaco	9009	*100

MINI TAVELLINO

In nylon nero. Reversibile. Lunghezza cricchetto 60 mm.

Articolo	Codice	Pz
TORAX406O4	00389372	1

Canese Dante
DAL 1959 PROFESSIONISTI NELLA DISTRIBUZIONE

CISA

BORCHIA

Borchia da abbinare a cilindri a profilo europeo.

Articolo	Codice	A	B	Materiale	Cf
CI06010000	00028691	42	2,5	Ottone	100
CI06075000	00028813	42	2,5	Ferro Zincato	1

BORCHIA

Borchia rettangolare in ottone lucido da abbinare a cilindri a profilo europeo.

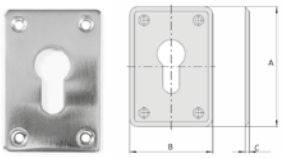

Articolo	Codice	A	B	C	Finitura	Cf
CI06043000	00028752	75	52	2,5	Ottone	1
CI0604300012	00330404	75	52	2,5	Nichel	1

BORCHIA

Borchia ovale in acciaio zincato da abbinare a cilindri a profilo europeo.

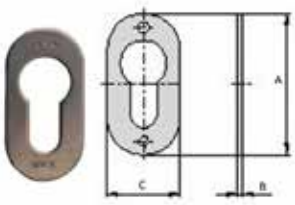

Articolo	Codice	A	B	C	Finitura	Cf
CI06092000	00028905	54	2	28	Acciaio	1

BORCHIE

Borchia in ottone butterato da abbinare a cilindri ovali.

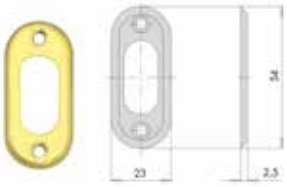

Articolo	Codice	Rifinitura	Cf
CI06027010	00028738	In Nylon Nero	*100
CI06027000	00028721	In Ottone	*100

BORCHIA

Borchia in ottone butterato da abbinare a cilindri da applicare versione a tubo.

Articolo	Codice	Rifinitura	Cf
CI06018250	00289344	In Ottone	*100

DIERRE

MOSTRINA

Mostrina corta interna da 58 X 82 mm per maniglia-pomolo. Diametro interno di 47 mm. Serie dierre design.

Articolo	Codice	Rifinitura	Cf
ATRA27BAR	00324335	Argento	1

MOSTRINA

Mostrina lunga esterna misura 175 X 60 mm per doppia mappa. Compresa di mostrina interna. Serie dierre design.

Articolo	Codice	Rifinitura	Mano	Cf
ATRA05ODTR	00305617	Ottone	Dx	1
ATRA05OSTR	00305600	Ottone	Sx	1
ATRA06IDR	00305587	Argento	Dx	1
ATRA06ISR	00305594	Argento	Sx	1
ATRA06ZDR	00305624	Bronzo	Dx	1
ATRA06ZSR	00305631	Bronzo	Sx	1

MOSTRINA

Placchetta Nera Atra. Per mostrina Serie dierre design.

Articolo	Codice	Rifinitura	Cf
ATRA06NR	00329187	Nera	1

MOSTRINA

Mostrina lunga esterna da 175 X 60 mm per prottetore. Diametro 47 mm. Serie dierre design.

Articolo	Codice	Rifinitura	Cf
ATRA27DAR	00293235	Argento	1
ATRA27DNR	00333580	Nera	1

MOSTRINA

Mostrina lunga interna da 175 X 60 mm per maniglia. Più codolino. Serie dierre design.

Articolo	Codice	Rifinitura	Cf
ATRA27ER	00287968	Bronzo	1
ATRA27EAR	00293211	Argento	1
ATRA27ENR	00333597	Nera	1
ATRA27ETR	00293228	Ottone	1

MOSTRINA

Mostrina lunga interna da 175 X 60 mm per maniglia. Più cilindro europeo. Serie dierre design.

Articolo	Codice	Rifinitura	Cf
ATRA27FTR	00302104	Ottone	1

Canese Dante
DAL 1959 PROFESSIONISTI NELLA DISTRIBUZIONE

MOSTRINA

Mostrina lunga interna da 183 X 64 mm per maniglia. Più codolino. Modello Creta.

Articolo	Codice	Rifinitura	Cf
ATRA63NR	00329194	Bronzata	1

MOSTRINA

Mostrina corta esterna da 86 X 62 mm per prottetore con diametro 47mm. Serie dierre design.

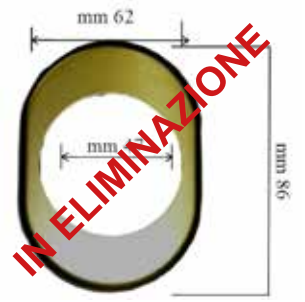

Articolo	Codice	Rifinitura	Cf
ATRA50AR	00302111	Bronzata	1
ATRA50ATR	00302135	Ottone	1

MOSTRINA

Mostrina lunga interna da 183 X 64 mm per maniglia. Più codolino. Modello Creta.

Articolo	Codice	Rifinitura	Cf
ATRA63P	00294638	Bronzata	1
ATRA63PA	00294645	Cromo Satinata	1

MOSTRINA

Mostrina corta da 86 X 62 mm per doppia mappa. Modello Creta.

Articolo	Codice	Rifinitura	Cf
ATRA63QAR	00324700	Cromo Satinata	1
ATRA63QR	00324694	Bronzata	1
ATRA63QTR	00324717	Ottonata	1

MOSTRINA

Mostrina misura 60 X 175 mm per pomolo più codolo in basso. Serie Dierre Design.

Articolo	Codice	Rifinitura	Cf
ATRA27EB	00360937	Bianca	1

MOSTRINA

Mostrina misura 60 X 177 mm per pomolo più foro yale in basso. Serie Dierre Design.

Articolo	Codice	Rifinitura	Cf
ATRA27FB	00360944	Bianca	1

MOSTRINA E POMOLINO

Mostrina e pomolino per limitatore di apertura.

Articolo	Codice	Rifinitura	Cf
ATRA63X	00391894	Bronzato	1
ATRA63XT	00391887	Ottonato	1

DISEC

MOSTRINA

Mostrina corta cieca. Dimensioni 65 x 85 mm.

Articolo	Codice	Rifinitura	Cf
DISECKT040-FB	00427555	Alluminio bronzo	1

MOSTRINA

Mostrina corta cieca.

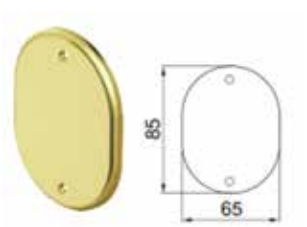

Articolo	Codice	Rifinitura	Cf
DISECA0660-F7	00344944	Bronzata	1
DISECA0660-OL	00344937	Ottone Lucido	1

MOSTRINA

Mostrina corta per cilindro europeo.

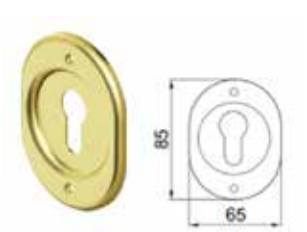

Articolo	Codice	Rifinitura	Cf
DISECA1383-F7	00353557	Bronzata	1
DISECA1383-OL	00353564	Ottone Lucido	1
DISECA1383-OT	00353571	Cromo Satinata	1

MOSTRINA

Mostrina sottile con spessore di 1 mm per prottetore.

Articolo	Codice	Rifinitura	Cf
DISECA1872-F7	00354929	Bronzata	1

MOSTRINA

Mostrina cilindro europeo per Atra.

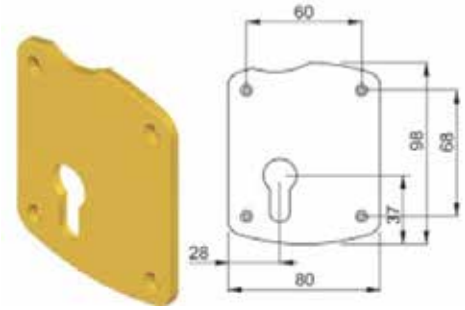

Articolo	Codice	Rifinitura	Mano	Cf
DISECA1608-F7DX	00354349	Alluminio Bronzato	Dx	1
DISECA1608-F7SX	00354356	Alluminio Bronzato	Sx	1
DISECA1608-F9DX	00322591	Alluminio oro	Dx	1
DISECA1608-F9SX	00355612	Alluminio oro	Sx	1
DISECA1608-ITDX	00334020	Inox satinato	dx	1
DISECA1608-OLDX	00334013	Ottone lucido	Dx	1
DISECA1608-OLSX	00355605	Ottone lucido	Sx	1
DISECA1608-OTSX	00355629	Cromo satinato.	Dx	1

MOSTRINA

Mostrina cilindro europeo per Mottura.

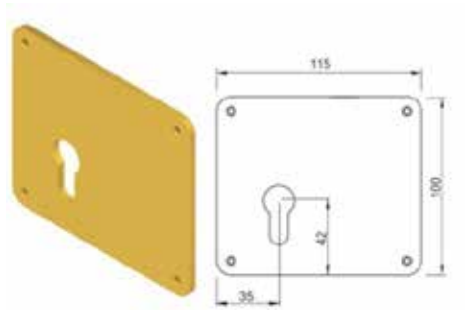

Articolo	Codice	Rifinitura	Mano	Cf
DISECA1893-F7DX	00333986	Alluminio Bronzato	Dx	1
DISECA1893-F7SX	00355636	Alluminio Bronzato	Sx	1
DISECA1893-F9DX	00322119	Alluminio oro	Dx	1
DISECA1893-F9SX	00355643	Alluminio oro	Sx	1
DISECA1893-ITDX	00323703	Inox satinato	Dx	1
DISECA1893-ITSX	00355650	Inox satinato	Sx	1
DISECA1893-O2DX	00356411	PVD ottone lucido	Dx	1
DISECA1893-O2SX	00334686	PVD ottone lucido	Sx	1

Canese Dante
DAL 1959 PROFESSIONISTI NELLA DISTRIBUZIONE

MOSTRINA

Mostrina asimmetrica codolino per Mottura.

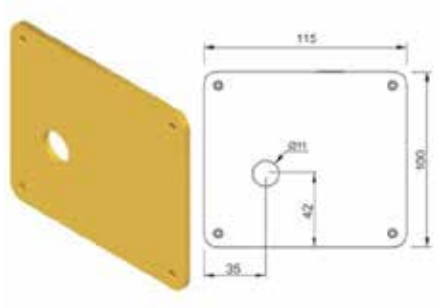

Articolo	Codice	Rifinitura	Mano	Cf
DISECA2235-F7DX	00334211	Alluminio Bronzato	Dx	1
DISECA2235-F7SX	00355667	Alluminio Bronzato	Sx	1
DISECA2235-ITDX	00334228	Inox satinato	Dx	1
DISECA2235-ITSX	00355674	Inox satinato	Sx	1
DISECA2235-O2DX	00337779	PVD ottone lucido	Dx	1
DISECA2235-O2SX	00334204	PVD ottone lucido	Sx	1

MOSTRINA

Mostrina asimmetrica codolino per Atra.

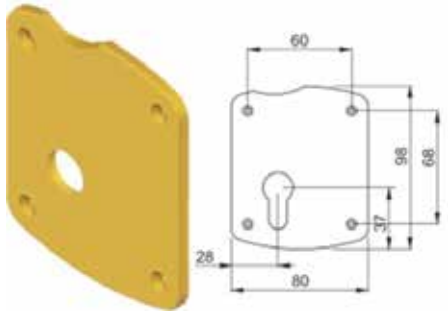

Articolo	Codice	Rifinitura	Mano	Cf
DISECA2250-F7DX	00333993	Alluminio Bronzato	Dx	1
DISECA2250-F7SX	00355681	Alluminio Bronzato	Sx	1
DISECA2250-O2DX	00327695	PVD ottone lucido	Dx	1
DISECA2250-O2SX	00355698	PVD ottone lucido	Sx	1

MOSTRINA

Mostrina per prottetore.

Articolo	Codice	Rifinitura	Cf
DISECA1962-F7	00334693	Alluminio Bronzato	1
DISECA1962-I2	00334709	Pvd Oro	1
DISECA1962-IT	00352390	Cromo Satinato	1

MOSTRINA

Mostrina per cilindro europeo.

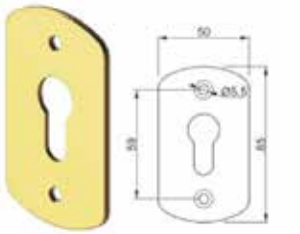

Articolo	Codice	Rifinitura	Cf
DISECA2138-F7	00329354	Alluminio Bronzato	1
DISECA2138-IT	00329347	Cromo Satinato	1

MOSTRINA

Mostrina centrale per cilindro europeo per Juwel.

Articolo	Codice	Rifinitura	Cf
DISECA2493-F2	00323277	PVD ottone	1

MOSTRINA

Piastra d'ancoraggio per mg220.

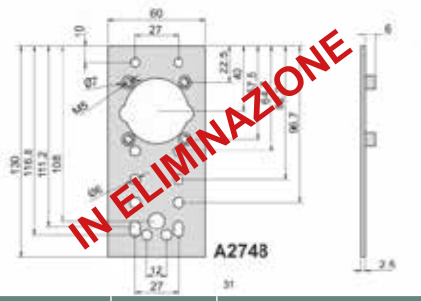

Articolo	Codice	Rifinitura	Cf
DISECA2748-AZ	00327725	Acciaio Zincato	1

MOSTRINA

Kit cover monolito a cilindro europeo.

Articolo	Codice	Rifinitura	Cf
DISECKI1944P-FB	00325592	Alluminio Bronzato	1
DISECKI1944P-I2	00325585	Pvd Oro	1
DISECKI1944P-IT	00325608	Inox satinato	1

MOSTRINA

Kit cover monolito cieca.

Articolo	Codice	Rifinitura	Cf
DISECKI2262A-FB	00323048	Alluminio Bronzato	1

MOSTRINA

Kit cover monolito a prottetore.

Articolo	Codice	Rifinitura	Cf
DISECKI2271A-FB	00322904	Alluminio Bronzato	1
DISECKI2271A-F9	00323734	Alluminio Ottonato	1
DISECKI2271A-I2	00328258	Pvd Oro	1
DISECKI2271A-IT	00323741	Inox satinato	1

MOSTRINA

Kit cover monolito a cilindro europeo.

Articolo	Codice	Rifinitura	Cf
DISECKI2287P-FB	00323017	Alluminio Bronzato	1
DISECKI2287P-F9	00323475	Alluminio Ottonato	1
DISECKI2287P-I2	00323000	Pvd Oro	1
DISECKI2287P-IT	00323024	Inox satinato	1

MOSTRINA

Kit cover monolito a cilindro europeo e maniglia per Atra.

Articolo	Codice	Rifinitura	Cf
DISECKI2620A-FB	00342476	Alluminio Bronzato	1
DISECKI2620A-I2	00342469	Pvd Oro	1
DISECKI2620A-IT	00366847	Inox satinato	1

MOSTRINA

Kit cover monolito a cilindro europeo e maniglia per Tesio. Interasse 85 mm. Dimensioni mostrina 210 x 70 mm.

Articolo	Codice	Rifinitura	Cf
DISECKI2820P-I2	00366830	Pvd Oro	1
DISECKI2820P-F6	00371445	Alluminio satinato	1
DISECKI2820P-FB	00353625	Alluminio Bronzato	1
DISECKI2820P-OT	00353632	Cromo Satinato	1

MOSTRINA

Kit cover monolito a prottetore e maniglia per Tesio. Interasse 85 mm. Dimensioni mostrina 210 x 70 mm. Diametro protettore di 50,5 mm.

Articolo	Codice	Rifinitura	Cf
DISECKI3465P-FB	00353649	Alluminio Bronzato	1
DISECKI3465P-F6	00371452	Alluminio satinato	1
DISECKI3465P-F9	00371469	Alluminio oro	1
DISECKI3465P-IT	00371476	Inox satinato	1

Canese Dante
DAL 1959 PROFESSIONISTI NELLA DISTRIBUZIONE

MOSTRINA

Mostrina interna e piastra ancoraggio per doppia mappa per mg410 e mg220.

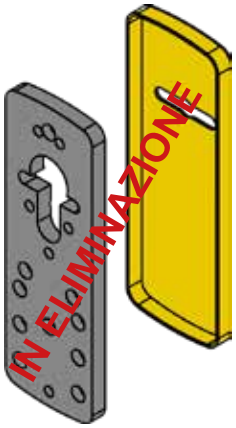

Articolo	Codice	Rifinitura	Cf
DISECKT077-O2	00344456	Ottone	1
DISECKT077-OB	00344463	Ottone Bronzato	1

MOSTRINA

Mostrina quadra per codolino.

Articolo	Codice	Rifinitura	Cf
DISECKT3483-F7	00355834	Alluminio Bronzato	1
DISECKT3483-I2	00355858	Pvd Oro	1
DISECKT3483-IT	00355841	Inox satinato	1

MOSTRINA

Mostrina quadra per cilindro europeo.

Articolo	Codice	Rifinitura	Cf
DISECKT3484-F7	00352994	Alluminio Bronzato	1
DISECKT3484-I2	00353007	Pvd Oro	1
DISECKT3484-IT	00353687	Inox satinato	1

MOSTRINA

Mostrina quadra per prottetore.

Articolo	Codice	Rifinitura	Cf
DISECKT3485-F7	00353656	Alluminio Bronzato	1
DISECKT3485-I2	00353014	Pvd Oro	1
DISECKT3485-IT	00353663	Inox satinato	1

MOSTRINA

MOSTRINA Corazzata ANTITUBO. Rivestimento carter in alluminio. Spessore 11 mm. Per ATRA-DIERRE interasse di 31 mm. Protettore con attacco filettato e diametro di 50 mm. Interasse quadro maniglia/cilindro 85 mm.

Articolo	Codice	Rifinitura	Cf
DISECKTB325-25D1	00321440	Alluminio Bronzato	1

MOSTRINA

Mostrina Lunga 180 X 80 mm per prottetore.

Articolo	Codice	Rifinitura	Cf
DISECA2660-I210592	00354585	Pvd Oro	1

GHIDINI

ROSETTA BLINDO

Finitura argento anodizzato satinato.

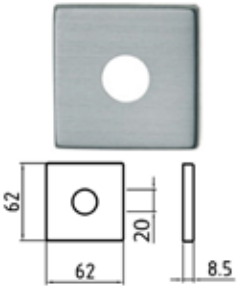

Articolo	Codice	Cf
GH77196572033	00424332	*20

ROSETTA BLINDO

Finitura argento anodizzato satinato.

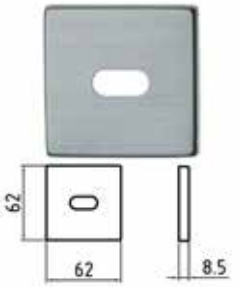

Articolo	Codice	Cf
GH77196599033	00424349	*20

BOCCHETTA BLINDO

Finitura argento anodizzato satinato.

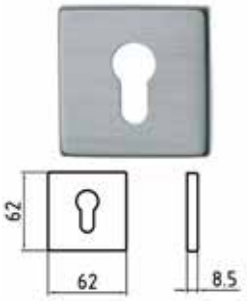

Articolo	Codice	Cf
GH77196625033	00424356	*20

BOCCHETTA BLINDO

Finitura argento anodizzato satinato.

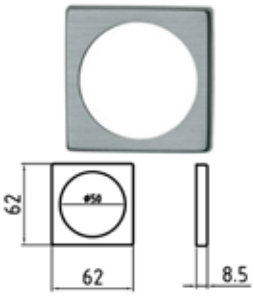

Articolo	Codice	Cf
GH77196626633	00424363	*20

ROSETTA BLINDO

Finitura argento anodizzato satinato.

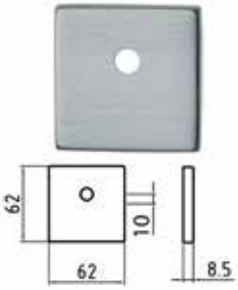

Articolo	Codice	Cf
GH77196572133	00424370	*20

ROSETTA BLINDO

Finitura argento anodizzato satinato.

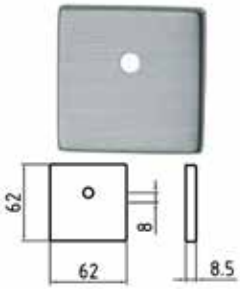

Articolo	Codice	Cf
GH77196572833	00424387	*20

MOSTRINA

Bocchetta tonda per maniglie e pomoli. Spessore di 8 mm.

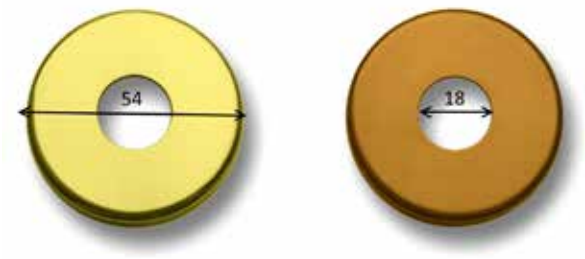

Articolo	Codice	Rifinitura	Cf
GH77048501504	00330732	Bronzata	*50
GH77048501512	00330749	Ottone Lucido	*50
GH77048501525	00330756	Cromo Satinata	*50
GH77048501524	00366854	Cromo Lucido	*50

Canese Dante
DAL 1959 PROFESSIONISTI NELLA DISTRIBUZIONE

MOSTRINA

Bocchetta Yale tonda diametro di 45 mm. Spessore di 9 mm.

Articolo	Codice	Rifinitura	Cf
BOCYALETOLV	00279246	Ottone Lucido	*50
BOCYALETOCS	00279260	Cromo satinato	*50
BOCYALETOCL	00279284	Cromo lucido	*50

MOSTRINA

Bocchetta tonda per pomolino con spessore di 7 mm.

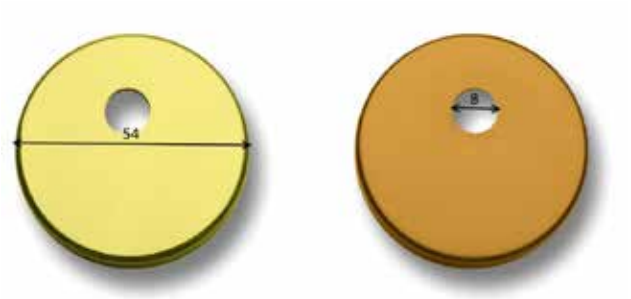

Articolo	Codice	Rifinitura	Cf
GH77048540004	00303262	Bronzata	*50
GH77048540012	00303279	Ottone Lucido	*50
GH77048540023	00303286	Oro Satinato	*50
GH77048540024	00303293	Cromo Lucido	*50
GH77048540025	00303309	Cromo Satinata	*50

MOSTRINA

Bocchetta per maniglie e pomoli con spessore di 8 mm.

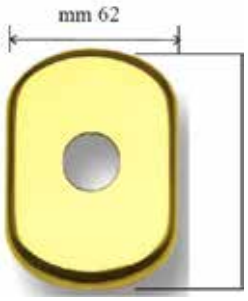

Articolo	Codice	Rifinitura	Cf
GH77298521004	00303149	Bronzata	*50
GH77298521012	00303156	Ottone Lucido	*50
GH77298521025	00303163	Cromo Satinata	*50
GH77298521024	00366861	Cromo Lucido	*50

MOSTRINA

Bocchetta per limitatore d'apertura con spessore di 8 mm.

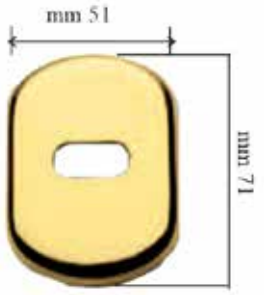

Articolo	Codice	Rifinitura	Cf
GH77298599012	00310284	Ottone Lucido	*50
GH77298599025	00310291	Cromo Satinata	*50

MOSTRINA

Bocchetta per cilindro europeo con spessore di 8 mm.

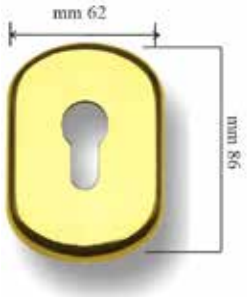

Articolo	Codice	Rifinitura	Cf
GH77298625004	00303170	Bronzata	*50
GH77298625012	00303187	Ottone Lucido	*50
GH77298625024	00347372	Cromo Lucido	*50
GH77298625025	00303194	Cromo Satinata	*50

MOSTRINA

Bocchetta per serrature Esety Omega con spessore di 8 mm.

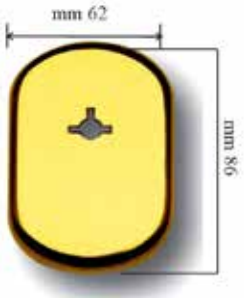

Articolo	Codice	Rifinitura	Cf
GH77298625904	00330701	Bronzata	*50
GH77298625912	00330718	Ottone Lucido	*50
GH77298625925	00330725	Cromo Satinata	*50

MOSTRINA

Bocchetta interna per doppia mappa con copri toppa. Spessore di 8 mm.

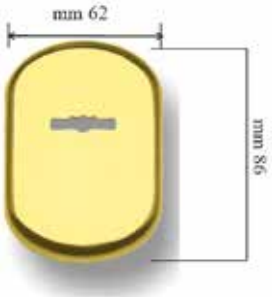

Articolo	Codice	Rifinitura	Cf
GH77298626304	00303316	Bronzata	*50
GH77298626325	00303330	Cromo Satinata	*50

MOSTRINA

Bocchetta esterna per doppia mappa con spessore di 8 mm.

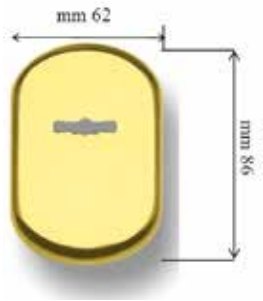

Articolo	Codice	Rifinitura	Cf
GH77298626404	00303378	Bronzata	*50
GH77298626412	00303385	Ottone Lucido	*50
GH77298626425	00303392	Cromo Satinata	*50

MOSTRINA

Bocchetta per prottetore con diametro di 50 mm e spessore di 8 mm.

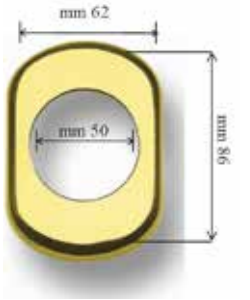

Articolo	Codice	Rifinitura	Cf
GH77298626612	00303248	Ottone Lucido	*50
GH77298626625	00303255	Cromo Satinata	*50

MOSTRINA

Bocchetta per prottetore con diametro di 47 mm e spessore di 8 mm.

Articolo	Codice	Rifinitura	Cf
GH77298626704	00303200	Bronzata	*50

MOSTRINA

Bocchetta per codolino con foro di 10 mm e spessore di 8 mm.

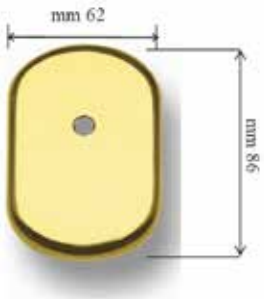

Articolo	Codice	Rifinitura	Cf
GH77298628104	00303347	Bronzata	*50
GH77298628112	00303354	Ottone Lucido	*50
GH77298628124	00347389	Cromo Lucido	*50
GH77298628125	00303361	Cromo Satinata	*50

MOSTRINA

Placca lunga per doppia mappa, quadro maniglia e spessore di 8 mm.

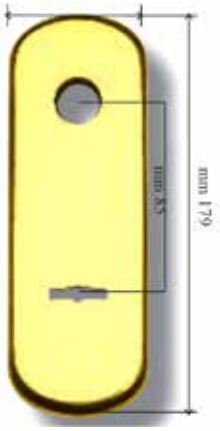

Articolo	Codice	Rifinitura	Cf
GH77298852004	00303774	Bronzata	*50
GH77298852012	00303781	Ottone Lucido	*50
GH77298852025	00303798	Cromo Satinata	*50

MOSTRINA

Placca lunga per Esety Omega e quadro Maniglia con spessore di 8 mm.

Articolo	Codice	Rifinitura	Cf
GH77298852925	00330695	Cromo Satinata	*50

MOSTRINA

Placca lunga per cilindro europeo e quadro maniglia con spessore di 8 mm.

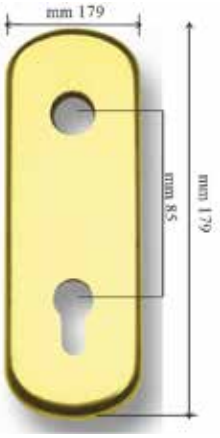

Articolo	Codice	Rifinitura	Cf
GH77298855004	00303026	Bronzata	*50
GH77298855012	00303033	Ottone Lucido	*50
GH77298855025	00303040	Cromo Satinata	*50

Canese Dante
DAL 1959 PROFESSIONISTI NELLA DISTRIBUZIONE

MOSTRINA

GHIDINI

Placca lunga per prottetore con diametro di 50 mm e quadro maniglia. Spessore di 8 mm.

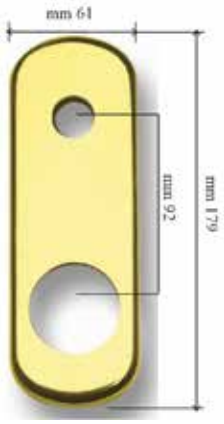

Articolo	Codice	Rifinitura	Cf
GH77298856604	00303118	Bronzata	*50
GH77298856612	00303125	Ottone Lucido	*50
GH77298856624	00354394	Cromo Lucido	*50
GH77298856625	00303132	Cromo Satinata	*50

MOSTRINA

GHIDINI

Placca lunga per codolino e quadro maniglia. Spessore di 8 mm.

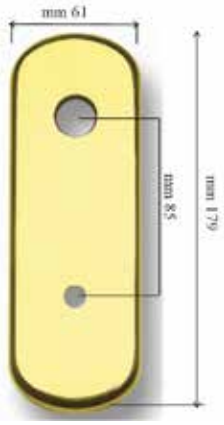

Articolo	Codice	Rifinitura	Cf
GH77298858104	00303057	Bronzata	*50
GH77298858112	00303064	Ottone Lucido	*50
GH77298858125	00303071	Cromo Satinata	*50

MOTTURA

MOSTRINA

MOTTURA

Mostrina esterna concava con dimensioni di 52 x 70 mm. Per serrature serie 20500-510-520-530-540-550.

Articolo	Codice	Profondità	Cf
MO951444	00085083	10 mm	*10

MOSTRINA

MOTTURA

Mostrina esterna concava cromata da 54 x 54 mm. Profondità di 10 mm.

Articolo	Codice	Diametro	Cf
MO95145	00085113	30 mm	*10
MO95145N	00085120	34 mm	*10

MOSTRINA

MOTTURA

Mostrina copriforo con dimensioni di 52 x 64 mm.

Articolo	Codice	Rifinitura	Cf
MO95146	00085137	Anodizzato Bronzo	*10
MO95146A	00085144	Anodizzato Argento	*10
MO95146O	00085151	Ottone	*10

MOSTRINA

MOTTURA

Mostrina copriforo a botte con dimensioni di 52 x 70 mm.

Articolo	Codice	Rifinitura	Cf
MO95146B000	00349840	Ottone	*10

MOSTRINA

Mostrina esterna con diemnsioni di 52 x 64 mm. Per serrature serie 20500-510-520-530-540-550.

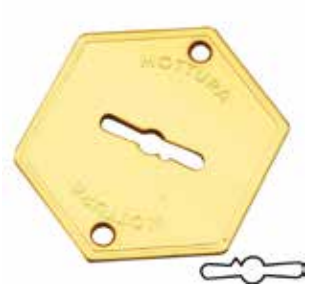

Articolo	Codice	Rifinitura	Cf
MO951474	00085168	Ottone	*10

MOSTRINA

Mostrina esterna con dimensioni di 52 x 64 mm per pompa-cilindro.

Articolo	Codice	Diametro	Finitura	Cf
MO95148	00085175	30 mm	Cromato	*10
MO95148N	00085182	34 mm	Cromato	*10
MO95148NOT	00302807	34 mm	Ottone	*10
MO95148OT	00085199	30 mm	Ottone	*10

MOSTRINA

Mostrina esterna per doppia mappa con dimensioni di 52 x 64 mm. Per serie 20-50-64, 65563-564. Escluso articolo 20501 - 20511.

Articolo	Codice	Rifinitura	Cf
MO95215	00085205	Anodizzato Bronzo	*10

MOSTRINA

Mostrina esterna per doppia mappa a botte con dimensioni di 52 x 70 mm. Per Serie 20-50-64. Serie 20 escluse 20501-20511.

Articolo	Codice	Rifinitura	Cf
MO95215B	00085212	Anodizzato Bronzo	*10

MOSTRINA

Mostrina esterna concava con dimensioni di 65 X 90 mm per doppia mappa. Per serie 20-50-64. Profondità di 8 mm.

Articolo	Codice	Rifinitura	Cf
MO95244O	00085250	Ottone	*10

MOSTRINA

Mostrina a botte per cilindro europeo con dimensioni di 52 X 70 mm.

Articolo	Codice	Rifinitura	Cf
MO95297B	00085274	Anodizzato Bronzo	*10

MOSTRINA

Coppia mostrine interna e esterna con dimensioni di 52 X 64 mm. Per serie 40-41-45-52-54-62-68-72 e articolo 20501 - 20511.

Articolo	Codice	Rifinitura	Cf
MO95299	00085298	Anodizzato Bronzo	*10

MOSTRINA

Mostrina esterna piana a botte con dimensioni di 60 X 70 mm. Diametro foro di 50 mm. Per articolo 36255 - 36256; serie 62; articolo 45750 - 451170 - 1200. Per rinforzo prottetore con diametro di 50 mm.

Articolo	Codice	Rifinitura	Cf
MO95308OT0C1	00347754	Ottone	*10

Canese Dante
DAL 1959 PROFESSIONISTI NELLA DISTRIBUZIONE

MOSTRINA

Mostrina esterna per doppia mappa con dimensioni di 52 x 70 mm. Per serie 20-50-64 e articolo 65563 - 65564. Serie 20 escluso articolo 20501 - 20511. Completa di supporto in plastica.

Articolo	Codice	Rifinitura	Cf
MO95315OT0C1	00317856	Ottone	*10

MOSTRINA

Mostrina esterna per doppia mappa con dimensioni di 52 x 70 mm. Per Serie 20-40-41-45-52-54-62-68-72 e articolo 65100. Completa di supporto in plastica.

Articolo	Codice	Rifinitura	Cf
MO95323AA	00273947	Anodizzato Argento	*10
MO95323OT	00207317	Ottone	*10

MOSTRINA

Mostrina per cilindro europeo imbutita con dimensioni di 52 X 70 mm. Completa di supporto in plastica.

Articolo	Codice	Rifinitura	Cf
MO95396OT	00204927	Ottone	*10

MOSTRINA

Mostrina esterna con dimensioni di 65 X 90 mm. Con foro per prottetore diametro di 50 mm. Completo di supporo in plastica.

Articolo	Codice	Rifinitura	Cf
MO95402CS0C1	00299091	Cromo Satinata	*10
MO95402OT	00085304	Ottone	*10

MOSTRINA

Mostrina interna con dimensioni di 65 X 90 mm. Con foro diametro di 17 mm per codolino. Completa di supporto in plastica.

Articolo	Codice	Rifinitura	Cf
MO95403BR0C1	00284974	Anodizzato Bronzo	*10
MO95403CS0C1	00285575	Cromo Satinata	*10
MO95403OT0C1	00249294	Ottone	*10

MOSTRINA

Mostrina interna per cilindro europeo con dimensione di 65 X 90 mm. Senza supporto in plastica. Abbinabile ai rosoni articolo 94602 - 25 - 31 - 38 - 41 e 94612.

Articolo	Codice	Rifinitura	Cf
MO95404OT0C1	00280358	Ottone	*10

MOSTRINA

Mostrina per cilindro europeo con dimensioni di 65 X 90 mm. Completa di supporto in plastica.

Articolo	Codice	Rifinitura	Cf
MO95417BR0C1	00347761	Anodizzato Bronzo	*10

SICMA

BOCCHETTA KAPPA SICMA

Per porte blindate. In ottone. Informazioni foto: A: per foro Yale; B: foro doppia mappa; C: Foro doppia mappa e copriforo.

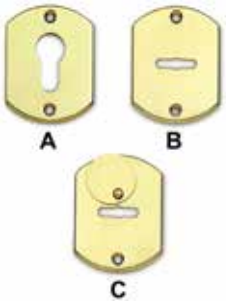

Articolo	Codice	Per	Rifinitura	Pz
BOC04CL56	00330985	A	Cromo lucido	*
BOC04CL56DM	00331012	B	Cromo lucido	*
BOC04CL57DM	00331043	C	Cromo lucido	*
BOC04CS56	00330978	A	Cromo satinato	*
BOC04CS56DM	00265232	B	Cromo satinato	*
BOC04CS57DMAN	00265256	C	Cromo satinato	*
BOC04OL56	00330961	A	Ottone lucido	*
BOC04OL56DM	00265225	B	Ottone lucido	*
BOC04OL57DM	00265249	C	Ottone lucido	*

TESIO

MOSTRINA

Placca lunga per doppia mappa.

Articolo	Codice	Rifinitura	Cf
TESIO03910210	00333238	Bronzata	1

MOSTRINA

Placca lunga per prottetore.

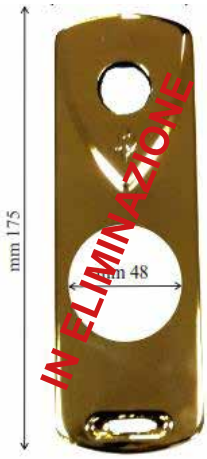

Articolo	Codice	Rifinitura	Cf
TESIO03930212	00333344	Cromo Satinata	1

Canese Dante
DAL 1959 PROFESSIONISTI NELLA DISTRIBUZIONE

DIERRE

PROTETTORE MAGNETICO D-MAG R

Protettore magnetico che riduce l'area visibile dell'ingresso chiave. Protegge da atti di vandalismo e attacchi sulla parte frontale, incrementa la difficoltà delle aperture con destrezza ed è l'unica difesa contro l'acido citrico. In dotazione 3 chiavi con tessera di proprietà. Non necessità di modifiche sulla maniglia esistente (New Creta). Diametro di 42 mm. Fori di fissaggio con interasse di 31 mm.

Articolo	Codice	Colore	Cf
ATRAACCNE42DMAG	00421126	Nero antracite	1

COVER PER PROTETTORE

Modello Creta con diametro di 42 mm.

Articolo	Codice	Rifinitura	Cf
ATRACZ8R	00348386	Bronzata	1
ATRACZ8AR	00348379	Argentata	1
ATRACZ8TR	00348393	Ottone Lucido	1

COVER PER PROTETTORE

Modello New Dierre Design con diametro di 47 mm.

Articolo	Codice	Rifinitura	Cf
ATRA27AR	00288002	Bronzata	1
ATRA27AAR	00289443	Argentata	1
ATRAIO1NR	00333603	Nera	1
ATRA27ATR	00289450	Ottone Lucido	1

DISEC

PROTETTORE MAGNETICO ANTIACIDO

La protezione magnetica per serratura modello MR500 è il sistema magnetico di protezione serrature porte blindate. Fori di fissaggio con interasse di 38 mm, M6, è dotato di una testa girevole che scopre la toppa della chiave. MR500, certificato classe 4, è la protezione magnetica di ultima generazione per contrastare gli attacchi con acido e i tentativi di rottura, strappo e perforazione del cilindro, nonché di estrazione del nottolino. È costruito interamente in inox ed disponibile in diverse finiture. Tre chiavi magnetiche in dotazione.

Articolo	Codice	Rifinitura	Cf
DISECMR500P25D12	00415316	PVD oro	1
DISECMR500P25D1B	00415323	Bronzo	1
DISECMR500P25D1T	00415330	Cromo satinato	1

PROTETTORE MAGNETICO MONOLITO

Protettore magnetico per atra. In dotazioni 3 chiavi magnetiche. Fori di fissaggio con interasse di 31 mm. Altezza 25 mm.

Articolo	Codice	Rifinitura	Pz
DISECMR50325D1PIB	00416375	Bronzo	1
DISECMR50325D1PIL	00416382	Ottone lucido	1
DISECMR50325D1PIT	00416399	Cromo satinato	1

PROTETTORE

Protettore sferik con interasse di 38 mm e diametro di 50 mm. Modello base, completo di bocchetta e carter.

Articolo	Codice	Rifinitura	Cf
DISECBASICAT	00353618	Argento	1

CORPO PER PROTETTORE

Kit corpo monolito sferik con altezza di 25 mm filettato e interasse di 38 mm. Completo di cover.

Articolo	Codice	Rifinitura	Cf
DISECMA2665D1A2	00358385	Ottone lucido	1
DISECMA2665D1AB	00358392	Bronzato	1
DISECMA2665D1AT	00358408	Cromo satinato	1

CORPO PER PROTETTORE

Kit corpo monolito sferik con altezza di 25 mm filettato e interasse 31 mm. Completo di cover.

Articolo	Codice	Rifinitura	Cf
DISECMA2731D1A2	00358415	Ottone lucido	1
DISECMA2731D1AB	00358422	Bronzato	1
DISECMA2731D1AT	00358439	Cromo satinato	1

PROTETTORE

Monolito per cilindro europeo più cover e rosetta interna con diametro di 38 mm. Standard e collo di 5 mm.

Articolo	Codice	Altezza	Rifinitura	Cf
DISECBD201-20D1A2	00330794	20 mm	Pvd Ottone Lucido	1
DISECBD201-20D1AB	00330770	20 mm	Bronzato	1
DISECBD201-20D1AT	00330787	20 mm	Cromo Satinato	1
DISECBD201-25D1A2	00302531	25 mm	Pvd Ottone Lucido	1
DISECBD201-25D1AB	00302548	25 mm	Bronzato	1
DISECBD201-25D1AC	00332514	25 mm	Cromo Lucido	1
DISECBD201-25D1AT	00302524	25 mm	Cromo Satinato	1

PROTETTORE

Monolito per cilindro europeo più cover e rosetta interna con diametro di 31 mm. Per Atra Dierre.

Articolo	Codice	Altezza	Rifinitura	Cf
DISECBD301-20D1A2	00330824	20 mm	Pvd Ottone Lucido	1
DISECBD301-20D1AB	00330800	20 mm	Bronzato	1
DISECBD301-20D1AT	00330817	20 mm	Cromo Satinato	1
DISECBD301-25D1A2	00302562	25 mm	Pvd Ottone Lucido	1
DISECBD301-25D1AB	00302579	25 mm	Bronzato	1
DISECBD301-25D1AC	00332521	25 mm	Cromo Lucido	1
DISECBD301-25D1AT	00302555	25 mm	Cromo Satinato	1

PROTETTORE

Monolito con diametro 50 mm. Altezza 35 mm. Per VIGHI.

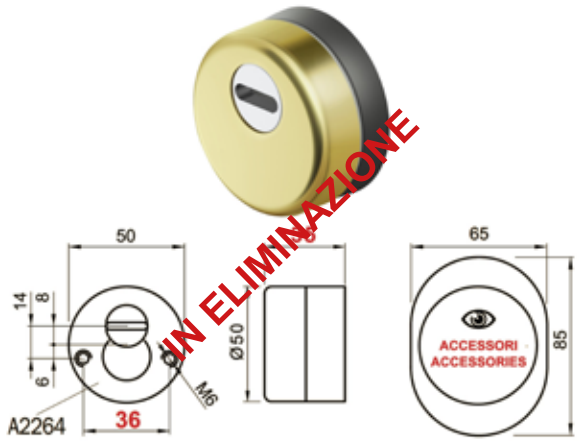

Articolo	Codice	Cf
DISECVD15-35D1PA2	00373500	1

PROTETTORE INTERNO

Prottetore interno per cilindro con codolo e cover. Standard. Per viti M6.

Articolo	Codice	Interasse	Rifinitura	Cf
DISECCD2000P-A2	00353922	38 mm	Pvd Ottone Lucido	1
DISECCD2000P-AB	00353908	38 mm	Bronzato	1
DISECCD2000P-AT	00353915	38 mm	Cromo Satinato	1

Canese Dante
DAL 1959 PROFESSIONISTI NELLA DISTRIBUZIONE

PROTETTORE INTERNO

Prottetore interno per cilindro con codolo e cover. Per viti M6.

Articolo	Codice	Interasse	Rifinitura	Cf
DISECCD2100P-A2	00355353	38 mm	Pvd Ottone Lucido	1

PROTETTORE INTERNO

Prottetore interno regolabile per doppio cilindro e cover. Standard. Per Atra Dierre e con viti M6.

Articolo	Codice	Interasse	Rifinitura	Cf
DISECCD3000P-A2	00353953	31 mm	Pvd Ottone Lucido	1
DISECCD3000P-AB	00353939	31 mm	Bronzato	1
DISECCD3000P-AT	00353946	31 mm	Cromo Satinato	1

PROTETTORE INTERNO

Prottetore interno regolabile per doppio cilindro e cover. Standard. Per Atra Dierre e con viti M6.

Articolo	Codice	Interasse	Rifinitura	Cf
DISECCD3100P-A2	00355384	31 mm	Pvd Ottone Lucido	1
DISECCD3100P-AB	00355360	31 mm	Bronzato	1
DISECCD3100P-AT	00355377	31 mm	Cromo Satinato	1

PROTETTORE

Monolito per chiavi Omega Multi-lock.

Articolo	Codice	Altezza	Rifinitura	Cf
DISECBD10800B	00324823	5 mm	Inox bronzo	1
DISECBD10800P	00324830	11 mm	Ottone Lucido	1

PROTETTORE

Monolito per cilindro europeo più cover e rosetta antistrappo interna con diametro di 38 mm. Collo 11 mm.

Articolo	Codice	Altezza	Rifinitura	Cf
DISECBD120-25D1BR	00331982	25 mm	Bronzato	1

PROTETTORE

Monolito Kripton per cilindro europeo più cover e rosetta interna con interesse di 31 mm. Diametro base di 42 mm. Versione speciale per Atra Dierre.

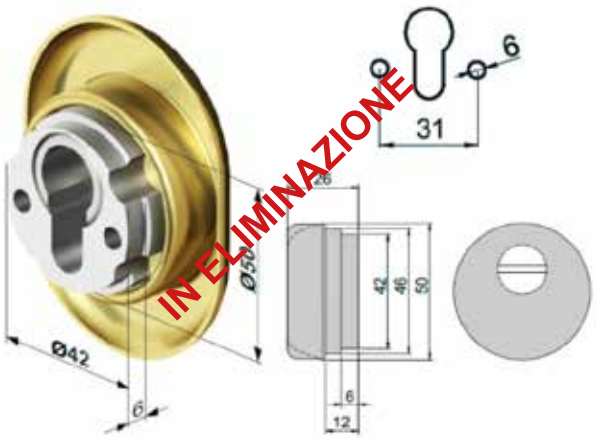

Articolo	Codice	Altezza	Rifinitura	Cf
DISECBD321-25D1A2	00332408	25 mm	Pvd Ottone Lucido	1
DISECBD321-25D1AB	00332392	25 mm	Bronzato	1

PROTETTORE

Prottetore con corpo diametro di 40 mm e altezza di 17,5 mm. Con attacco a baionetta per serrature Cr vecchio tipo.

Articolo	Codice	Diametro	Rifinitura	Cf
DISECBD35S1PAT	00306188	40 mm	Cromo Satinato	1

PROTETTORE

Sferik per cilindro europeo più cover e rosetta interna da 38 mm. Diametro di 50 mm. Standard.

Articolo	Codice	Altezza	Rifinitura	Cf
DISECBDS16-20D1PAB	00354325	20 mm	Bronzato	1
DISECBDS16-20D1PAL	00354332	20 mm	Ottone Lucido	1
DISECBDS16-20D1PAT	00356442	20 mm	Cromo Satinato	1
DISECBDS16-25D1PAB	00302623	25 mm	Bronzato	1
DISECBDS16-25D1PAC	00332491	25 mm	Cromo Lucido	1
DISECBDS16-25D1PAL	00302616	25 mm	Ottone Lucido	1
DISECBDS16-25D1PAT	00302630	25 mm	Cromo Satinato	1

PROTETTORE

Sferik per cilindro europeo più cover con rosetta interna da 31 mm. Per Atra Dierre. Diametro di 50 mm.

Articolo	Codice	Altezza	Rifinitura	Cf
DISECBDS68D1P	00332507	25 mm	Cromo Lucido	1
DISECBDS68D1PAB	00302593	25 mm	Bronzato	1
DISECBDS68D1PAL	00302586	25 mm	Ottone Lucido	1
DISECBDS68D1PAT	00302609	25 mm	Cromo Satinato	1

PROTETTORE

Sferik per cilindro europeo più cover e rosetta interna da 31 mm. Per Atra Dierre. Diametro di 42 mm.

Articolo	Codice	Altezza	Rifinitura	Cf
DISECBDS74D1PAL	00331999	25 mm	Ottone Lucido	1
DISECBDS74S1PAL	00306157	25 mm	Ottone Lucido	1
DISECBDS74S1PAT	00306164	25 mm	Cromo Satinato	1

COVER PER PROTETTORE

Cover ricambio per protettore tipo Sferik BDS. Diametro esterno di 50 mm.

Articolo	Codice	Rifinitura	Cf
DISECA0397-F7	00322461	Alluminio Bronzato	1
DISECA0397-FL	00322478	Ottone Lucido	1
DISECA0397-FT	00323758	Cromo Satinato	1

PROTETTORE

Monolito Diamantato per cilindro europeo più cover con rosetta Supertop interna da 38 mm.

Articolo	Codice	Altezza	Rifinitura	Cf
DISECBKD291-25S1A2	00355735	25 mm	Ottone Lucido	1
DISECBKD291-25S1AB	00355711	25 mm	Bronzato	1
DISECBKD291-25S1AT	00355728	25 mm	Cromo Satinato	1

Canese Dante
DAL 1959 PROFESSIONISTI NELLA DISTRIBUZIONE

PROTETTORE

DISEC

Monolito Diamantato per cilindro europeo più cover con rosetta Supertop interna da 31 mm.

Articolo	Codice	Altezza	Rifinitura	Cf
DISECBKD391-25S1AB	00355742	25 mm	Bronzato	1
DISECBKD391-25S1AT	00355759	25 mm	Cromo Satinato	1

CORAZZE PER CILINDRI EUROPEI

DISEC

Ghiera filettata per monolito. Con diametro di 65 mm.

Articolo	Codice	Rifinitura	Cf
DISECA1612O2	00358354	PVD oro	1
DISECA1612OB	00358361	Ottone bronzato	1
DISECA1612OT	00358378	Cromo satinato	1

MOSTRINA PER PROTETTORE

DISEC

Mostrina top per monolito con altezza collo di 5 mm e spessore di 9 mm. Dimensioni mostrina 88 x 68 mm.

Articolo	Codice	Rifinitura	Cf
DISECKT2002-A2	00349369	Pvd Oro	1
DISECKT2002-AB	00349352	Bronzato	1
DISECKT2002-AT	00355797	Cromo Satinato	1

MOSTRINA

DISEC

Mostrina per monolito con altezza di 11 mm. Dimensioni da 88 x 68 mm.

Articolo	Codice	Rifinitura	Cf
DISECA1559A2	00349338	Pvd Oro	1
DISECA1559AB	00354363	Bronzata	1

MOSTRINA PER PROTETTORE

DISEC

Mostrina per monolito con filettatura alta. Collo da 11 mm. Spessore di 13 mm. Dimensioni mostrina da 86 x 66 mm.

Articolo	Codice	Rifinitura	Cf
DISECKT2897-OB	00355810	Bronzato	1

MOSTRINA

DISEC

Mostrina supertop per monolito con altezza di 7 mm. Collo da 1 mm. Spessore totale di 13 mm.

Articolo	Codice	Rifinitura	Cf
DISECKT2896-A2	00349383	Pvd Oro	1
DISECKT2896-AB	00349376	Bronzato	1
DISECKT2896-AT	00355827	Cromo Satinato	1

PROTETTORE

DISEC

Monolito Kripton per cilindro europeo più cover con rosetta interna di 38 mm.

Articolo	Codice	Altezza	Rifinitura	Cf
DISECBKS201-25D1A2	00319164	25 mm	Ottone Lucido	1
DISECBKS201-25D1AB	00319188	25 mm	Bronzato	1

PROTETTORE

Monolito Kripton filettato per cilindro europeo più cover con rosetta interna da 31 mm.

Articolo	Codice	Altezza	Rifinitura	Cf
DISECBKS351-25D1AB	00329910	25 mm	Bronzato	1
DISECBKS351-25D1AG	00329934	25 mm	Ottone Lucido	1
DISECBKS351-25D1AT	00329927	25 mm	Cromo Satinato	1

PROTETTORE

Prottetore con mostrina rinforzata per cilindro europeo per serrature da montante.

Articolo	Codice	Rifinitura	Cf
DISECLG77S3-AB	00322270	Bronzato	1
DISECLG77S3-FW	00321457	Bianco	1

PROTETTORE

Borchia di protezione rettangolare per cilindro europeo più mostrina interna.

Articolo	Codice	Cf
DISECOG03S1OL	00320399	1

PROTETTORE

Borchia di protezione tonda per cilindro europeo più mostrina interna rinforzata. Interasse di 38 mm.

Articolo	Codice	Rifinitura	Cf
DISECOR02S1-AB	00332422	Bronzato	1
DISECOR02S1-A2	00323482	PVD ottone lucido	1
DISECOR02S1-FT	00322423	Cromo satinato	1
DISECOR02S1L	00323666	Ottone lucido	1

PROTETTORE

Protettore per cilindri europei con fissaggio a slitta su piastrina. Per cilindri minimo 2,5 mm e massimo 7 mm.

Articolo	Codice	Rifinitura	Cf
DISECSG08S1F7	00342339	Alluminio Bronzato	1
DISECSG08S1FN	00322188	Alluminio Nero	1
DISECSG08S1FB	00322195	Bronzato	1
DISECSG08S1OL	00322171	Ottone Lucido	1
DISECSG08S1IIT	00364867	Inox satinato	1
DISECSG08S1F6	00371506	Alluminio argento	1
DISECSG08S1FW	00371513	Bianco	1

Canese Dante
DAL 1959 PROFESSIONISTI NELLA DISTRIBUZIONE

PROTETTORE

Protettore per cilindri europei da applicare con morsetto. Per cilindri massimo 8 mm.

Articolo	Codice	Rifinitura	Cf
DISECSG10S1	00293600	Cromo Satinato	1
DISECSG10S1OL	00311168	Ottone Lucido	1
DISECSG10S1W	00339117	Bianco	1

PROTETTORE PER CILINDRI VARI

Protettore per cilindri fichet di varie misure.

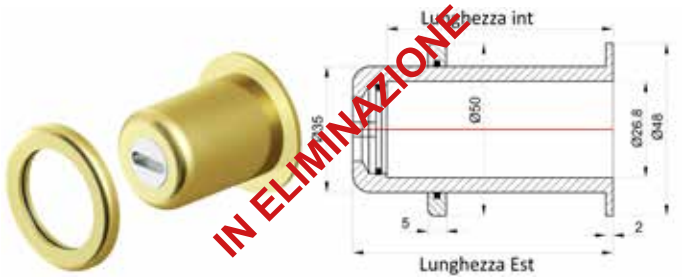

Articolo	Codice	Lungh. Est	Lungh. Int	Finitura	Cf
DISECFK25-53S1A2	00349307	62,5 mm	53 mm	Ottone Lucido	1
DISECFK25-53S1AC	00349727	62,5 mm	53 mm	Cromo lucido	1
DISECFK25-53S1IC	00350075	62,5 mm	53 mm	Cromo satina.	1
DISECFK25-63S1A2	00349321	72,5 mm	63 mm	Ottone Lucido	1

SPESSORI PER PROTETTORE

Spessori per SG08 con cilindro sporgente più di 8 mm.

Articolo	Codice	Spessore	Cf
DISECA0284	00322133	1 mm	1

SPESSORI PER PROTETTORE

Spessori con interasse di 31mm e diametro di 40 mm.

Articolo	Codice	Spessore	Cf
DISECA1056	00321525	2 mm	1

SPESSORI PER PROTETTORE

Spessori universali con interasse sia da 31 che da 38 mm. Diametro 50 mm.

Articolo	Codice	Spessore	Cf
DISECA2756-AZ	00329439	10 mm	1

ACCESSORI PER PROTETTORE

Adattatore per codolino da inserire nella sagoma del cilindro europeo.

Articolo	Codice	Rifinitura	Cf
DISECA2427-N	00339087	Plastica nera	1
DISECA2427-NB	00334181	Plastica Bronzata	1
DISECA2427-NL	00337311	Plastica Ottonata	1
DISECA2427-NT	00334174	Plastica Cromata	1

ACCESSORI PER PROTETTORE

Adattatore doppia mappa per prottetore MG410.

Articolo	Codice	Cf
DISECA1261	00304337	1

ACCESSORI PER PROTETTORE

Blocca chiave interno per doppia mappa.

Articolo	Codice	Rifinitura	Cf
DISECBKEY02	00324663	Ottone Lucido	1

ACCESSORI PER PROTETTORE

Rotore di ricambio per prottetore per Dom. Altezza H di 5 mm.

Articolo	Codice	lunghezza	Varie	Cf
DISECA2309IC-D1	00319676	17,5 mm	Per BDS	1
DISECRASXD1-IC	00327343	17 mm	Per Mon. Antisketting	1

ACCESSORI PER PROTETTORE

Rotore di ricambio per Dom diamant e monolito vari.

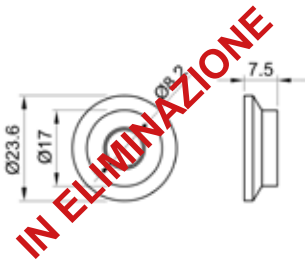

Articolo	Codice	Cf
DISECA3264-IC	00372282	1

ACCESSORI PER PROTETTORE

Rotore di ricambio per monolito vari. Diametro di 23,6 mm e spessore totale 7,5 mm.

Articolo	Codice	Foro ingresso	Cf
DISECA3320-IC	00355773	5 mm	1

ACCESSORI PER PROTETTORE

Rotore sferico con sfere, foro ingresso chiave 5 mm, per monolito. Diametro di 23,9 mm. Spessore totale di 10 mm. Diametro interno di 17 mm. Per Diamond, Monolito Kripto, RWS.

Articolo	Codice	Cf
DISECA3562-IC	00357487	1

PROTETTORE MAGNETICO

A 3 dischi per cilindro europeo interasse 31 mm con mostrina. Per Atra Dierre.

Articolo	Codice	Rifinitura	Cf
DISEC3G3M-25D1AB	00335232	Bronzo	1
DISEC3G3M-25D1CS	00337083	Cromo Satinato	1

Canese Dante
DAL 1959 PROFESSIONISTI NELLA DISTRIBUZIONE

PROTETTORE MAGNETICO

A 3 dischi per cilindro europeo con controplacca interna.

Articolo	Codice	Rifinitura	Cf
DISECMG110-3WZO2	00336970	Pvd Oro	1

PROTETTORE MAGNETICO

Protettore magnetico a 4 dischi. Placca corta.

Articolo	Codice	Rifinitura	Cf
DISCEMG3551DM-OT	00371544	Cromo Satinato	1

PROTETTORE MAGNETICO

A 4 dischi per doppia mappa.

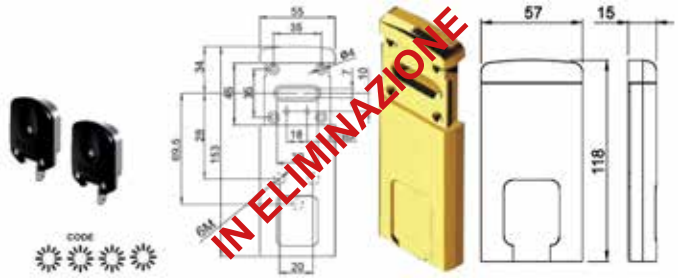

Articolo	Codice	Rifinitura	Cf
DISECMG220-4WOT	00344302	Cromo Satinato	1

PROTETTORE MAGNETICO

Ovale.

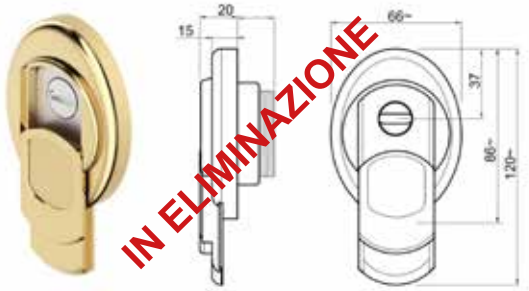

Articolo	Codice	Rifinitura	Cf
DISECMG3551-L	00376464	Ottone lucido	1
DISECMG3551-OT	00377683	Cromo satinato	1

PROTETTORE MAGNETICO

A 4 dischi per doppia mappa con controplacca interna.

Articolo	Codice	Rifinitura	Cf
DISECMG220-4WZO2	00339100	Pvd Oro	1

PROTETTORE MAGNETICO

A 4 dischi per cilindri a pompa - fichet.

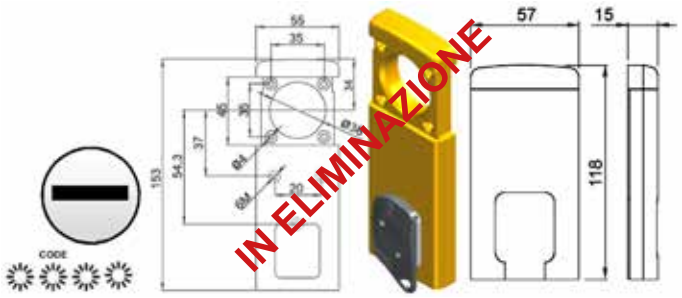

Articolo	Codice	Rifinitura	Cf
DISECMG410-4WO2	00302494	Pvd Oro	1
DISECMG410-4WOB	00327565	Bronzo	1

PROTETTORE MAGNETICO

DiSec

A 4 dischi per serranda basculante adattabile sia per cilindri tondi che europei. Per Prefer 6551 - 65 - 66 - 67 - 69 - 91 - 92 - 96 - 97. Adattabile anche ad altri marchi tra cui Potent con diametro di 25 mm, Fasem con diametro di 25 mm, Cisa con diametro di 25 mm, Iseo con diametro di 25 mm.

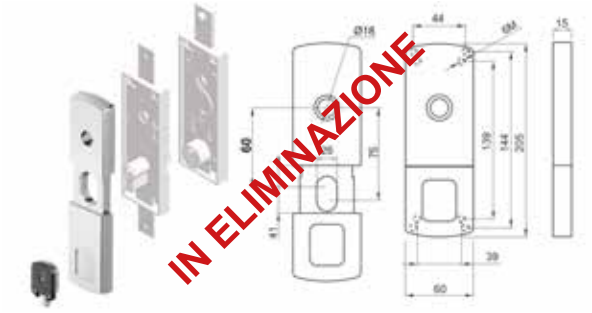

Articolo	Codice	Rifinitura	Cf
DISECMG812-FN	00322485	Alluminio Nero	1

PROTETTORE MAGNETICO

DiSec

A 2 dischi per cilindro europeo con interasse 31 mm. Con mostrina. Per Atra - Dierre

Articolo	Codice	Rifinitura	Cf
DISECMRM39-25D1AT	00334235	Cromo Satinato	1

DORMAKABA

PROTETTORE E PLACCA MONOLITO

dormakaba

Protettore KSP per cilindri meccanici, grazie ad una camicia d'acciaio interna (ANTI-CRASH), riduce al minimo ogni possibile lasco presente tra cilindro e protettore in modo da impedire che con un inserto adeguatamente preparato e inserito nel rotore, con una adeguata leva mossa da movimenti alto e basso, si possa arrivare a spezzare il corpo o il rotore stesso del cilindro, eludendo quindi i più comuni e conosciuti protettori. Diametro 50 mm altezza 25 mm. COMPLETO DI PROTETTORE E PLACCA.

Articolo	Codice	Rifinitura	Cf
KABAMA380825S1A2082PVD	00348812	PVD Oro	1
KABAMA380825S1A2082BRZ	00348829	Bronzato	1
KABAMA380825S1A2082CRS	00348836	Cromo satinato	1

PROTETTORE E PLACCA SUPERTOP

dormakaba

Protettore KSP per cilindri meccanici, grazie ad una camicia d'acciaio interna (ANTI-CRASH), riduce al minimo ogni possibile lasco presente tra cilindro e protettore in modo da impedire che con un inserto adeguatamente preparato e inserito nel rotore, con una adeguata leva mossa da movimenti alto e basso, si possa arrivare a spezzare il corpo o il rotore stesso del cilindro, eludendo quindi i più comuni e conosciuti protettori. Diametro 50 mm altezza 25 mm. COMPLETO DI PROTETTORE E PLACCA.

Articolo	Codice	Rifinitura	Cf
KABAMA380825S1KT2896PVD	00348874	PVD Oro	1
KABAMA380825S1KT2896CRS	00348898	Cromo satinato	1

Canese Dante
DAL 1959 PROFESSIONISTI NELLA DISTRIBUZIONE

PROTETTORE E PLACCA TOP

dormakaba

Protettore KSP per cilindri meccanici, grazie ad una camicia d'acciaio interna (ANTI-CRASH), riduce al minimo ogni possibile lasco presente tra cilindro e protettore in modo da impedire che con un inserto adeguatamente preparato e inserito nel rotore, con una adeguata leva mossa da movimenti alto e basso, si possa arrivare a spezzare il corpo o il rotore stesso del cilindro, eludendo quindi i più comuni e conosciuti protettori. Diametro 50 mm altezza 25 mm. COMPLETO DI PROTETTORE E PLACCA.

IN ELIMINAZIONE

Articolo	Codice	Rifinitura	Cf
KABAMA380825S1KT2002PVD	00348843	PVD Oro	1
KABAMA380825S1KT2002BRZ	00348850	Bronzato	1
KABAMA380825S1KT2002CRS	00348867	Cromo satinato	1

MOTTURA

PROTETTORE

MOTTURA

In lega di zinco e senza rosetta. Con diametro di 50 X 25 mm. Interasse viti di 38 mm. Standard. Fissaggio con viti M6. Feritoie entrata 3,5 o 5 mm.

IN ELIMINAZIONE

Articolo	Codice	H. Feritoia	Rifinitura	Cf
MO9411825BRD	00349819	5 mm	Bronzato	1
MO9411825OTD	00273954	5 mm	Ottone Lucido	1

PROTETTORE

MOTTURA

Rinforzo prottetore con diametro di 50 X 25 mm. Modello B.ZETA. Modello con feritoria chiave H 5 mm.

IN ELIMINAZIONE

Articolo	Codice	H. Feritoia	Rifinitura	Cf
MO9411925BRD	00284967	5 mm	Bronzato	1
MO9411925CRD	00285544	5 mm	Cromo Lucido	1
MO9411925CSD	00285537	5 mm	Cromo Sattinato	1
MO9411925ND	00304269	5 mm	Nero	1
MO9411925OTD	00290326	5 mm	Ottone Lucido	1

PROTETTORE

MOTTURA

Rinforzo protettore con diametro di 50 x 25 mm. Modello Level con bocchetta antishock autolivellante a molla altezza regolabile 10 mm. Interasse attacco con fori da 38 mm. Sono presenti sfere d'acciaio a protezione delle viti di fissaggio (M6). Interasse viti di 38 mm. Dimensioni di 88 x 68 mm. Feritoria entrata chiave di 3,5 mm. Sporgenza massima di 7 mm.

IN ELIMINAZIONE

Articolo	Codice	Rifinitura	Cf
MODF071A0MPO	00332606	Cromo Satinato	1

ACCESSORI PER PROTETTORE

MOTTURA

Rinforzo per prottetore senza mostrina serie Top System. Con diametro di 50 mm.

IN ELIMINAZIONE

Articolo	Codice	Altezza	Rifinitura	Cf
MO94630N	00281102	30 mm	Nera	*5
MO94630OT	00346825	30 mm	Ottone Lucido	*5
MO94640OT	00346849	40 mm	Ottone Lucido	*5
MO94650OT	00346856	50 mm	Ottone Lucido	*5
MO94660OT	00346832	60 mm	Ottone Lucido	*5

ACCESSORI PER PROTETTORE

Rinforzo per prottetore senza mostrina Serie T. Zeta. Con diametro di 50 mm.

Articolo	Codice	Altezza	Rifinitura	Cf
MO94830OT	00327145	30 mm	Ottone Lucido	*5
MO94850OT	00327152	50 mm	Ottone Lucido	*5
MO94860OT	00327169	60 mm	Ottone Lucido	*5

SPESSORI PER PROTETTORE

Distanziale per protettore 94920.

Articolo	Codice	Spessore	Cf
MO94111001C	00249270	1 mm	*25
MO9411100C	00273978	2,5 mm	*25

SECUREMME

KIT PROTETTORE MECDEF

Kit protector chiuditoppa meccanico in acciaio inox per serrature a cilindro europeo. Sistema di protezione BREVETTATO con chiusura entrata chiave del cilindro. Sblocco con chiave a combinazione meccanica. Guidachiave in acciaio inox con entrata chiave di 5 mm. In dotazione: 2 viti TCCE 12.9 UNI 5931 M6 x 40 mm, 1 vaschetta antistrappo FORZIERE H18, 1 protettore, 1 cover, 1 piastrina copritoppa da 66 x 88 mm. Altezza protettore: 20 mm. Interasse fori: 38 mm. Diametro 46 mm. In dotazione 3 chiavi.

Articolo	Codice	Rifinitura	Cf
SEC4280FCS20M5X18	00418157	Cromo satinato	1
SEC4280FOL20M5X18	00418164	Ottone lucido	1
SEC4280FF420M5X18	00418171	Alluminio anodizzato bronzo	1

KIT PROTETTORE MECDEF PER DIERRE

Kit protector chiuditoppa meccanico in acciaio inox per serrature a cilindro europeo. Sistema di protezione BREVETTATO con chiusura entrata chiave del cilindro. Sblocco con chiave a combinazione meccanica. Guidachiave in acciaio inox con entrata chiave di 5 mm. In dotazione: 2 viti TCCE 12.9 UNI 5931 M6 x 45 mm, 1 vaschetta antistrappo FORZIERE H18, 1 protettore, 1 cover, 1 piastrina copritoppa da 66 x 88 mm. Altezza protettore: 20 mm. Interasse fori: 31 mm per ATRA-DIERRE. Diametro 46 mm. In dotazione 3 chiavi.

Articolo	Codice	Rifinitura	Cf
SEC4280FF420A5X18	00418188	Alluminio anodizzato bronzo	1
SEC4280FF120A5X18	00418195	Cromo satinato	1
SEC4280FOL20A5X18	00418201	Ottone lucido	1

CHIAVE MECDEF PATENTED

La duplicazione di questa chiave è consentita esclusivamente presso i Team Securemme e i Key store autorizzati, su presentazione della card e di una chiave originale. Dotazione: 1 IM4280XBK Coprichiave impugnatura MecDef in nylon nero 1 CV4280XBK16; Cassetto chiave in nylon nero con mappatura 3; da completare inserendo la mappatura 1 e 2 per MecDef profilo 16 IT 1 IN4280XBL; Inserto scudetto blue per impugnatura chiave MecDef logo securemme; Combinazioni altezza 1; Combinazioni altezza 2.

Articolo	Codice	Cf
SEC0428KBK16SB	00418218	1

PROTETTORE

Protettore con mostrina di rifinitura inclusa. Interasse attacco protettore da 38 mm. Corpo con diametro di 46 mm e altezza di 25 mm. Per cilindro da 30/40 mm.

Articolo	Codice	Altezza	Rifinitura	Cf
SEC4246EF425M5	00323208	25 mm	Bronzato	1
SEC4246EOL25M5	00341165	25 mm	Ottone Lucido	1

Canese Dante
DAL 1959 PROFESSIONISTI NELLA DISTRIBUZIONE

PROTETTORE PER CILINDRO EUROPEO

Protettore grata con sfera antitrapano da 30 X 89 X 21mm. Tubolare da 0 mm.

Articolo	Codice	Cf
SEC4222EBK20G2	00347334	1

PROTETTORE PER CILINDRO EUROPEO

Protettore grata interno da 30 X 82 X 10 mm. Sistema con 1 vite.

Articolo	Codice	Cf
SEC4222IBK1001	00347327	1

PROTETTORE PER CILINDRO EUROPEO

Protettore grata interno da 30 X 82 X 10 mm. Sistema con 3 viti.

Articolo	Codice	Cf
SEC4222IBK1003	00353533	1

SPESSORI PER PROTETTORE

Spessori universali interasse sia da 31 che da 38 mm. Diametro 46 mm.

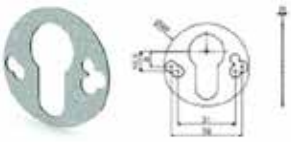

Articolo	Codice	Spessore	Cf
SECDC4246XZB10DF	00323215	1 mm	1

TORCAN

PROTETTORE CORAZZATO

Made in Italy

Protettore corazzato conico con diametro di 50 mm. Altezza 25 mm. Con mostrina senza viti. Corpo in acciaio carboniturato e zincato. Durezza minima 58/60 HRC. Piastrino antitrapano a protezione dell'entrata della chiave con ingresso 4,5 mm. In dotazione viti di fissaggio ad alta resistenza da M6 x 40 mm, M6 x 50 mm e M6 x 60 mm. Dimensioni completa bocchetta 85 x 64 mm. Peso protettore 265 grammi.

Articolo	Codice	Interasse	Rifinitura	Cf
TORPC503125BR	00394499	31 mm	Allu. anodizzato bronzo	1
TORPC503125CS	00394505	31 mm	Allu. anodizzato argento	1
TORPC503125OL	00394512	31 mm	Oro lucido + cataforesi	1
TORPC503825BR	00394437	38 mm	Allu. anodizzato bronzo	1
TORPC503825CS	00394444	38 mm	Allu. anodizzato argento	1
TORPC503825OL	00394451	38 mm	Oro lucido + cataforesi	1

PROTETTORE CORAZZATO RESGISTRABILE

Made in Italy

Protettore corazzato con bocchetta antistrappo registrabile con diametro di 50 mm. Altezza 22 mm. Corpo in acciaio carboniturato e zincato. Durezza minima 58/60 HRC. Piastrino INOX antitrapano a protezione dell'entrata della chiave con ingresso 4,5 mm. Sfere in acciaio a protezione corpo del cilindro. Registrazione in altezza (10 mm) mediante 4 molle. Bocchetta antistrappo in lamiera di spessore 1,5 mm. In dotazione viti di fissaggio ad alta resistenza da M6 x 40 mm, M6 x 50 mm e M6 x 60 mm. Dimensione completa bocchetta 90 x 70 mm. Peso protettore 302 grammi.

Articolo	Codice	Interasse	Rifinitura	Cf
TORPA503122OZR	00394529	31 mm	Oro lucido + PVD	1
TORPA503122CS	00394536	31 mm	Cromo satinato	1
TORPA503122BR	00394543	31 mm	Bronzo	1
TORPA503822OZR	00394468	38 mm	Oro lucido + PVD	1
TORPA503822CS	00394475	38 mm	Cromo satinato	1
TORPA503822BR	00394482	38 mm	Bronzo	1

PROTETTORE MAGNETICO ROTANTE

TORCAN

Made in Italy

Protettore corazzato magnetico con diametro di 50 mm. Con mostrina senza viti. Corpo in acciaio carboniturato e zincato con durezza minima 58/60 HRC. Con disco otturatore ruotante con controllo a camme frontali. Basato su magneti vettoriali. Il disco può essere ruotato in senso orario o antiorario. Quattro disposizioni di scombinamento disposte a 90°. Chiave sempre necessario per tutte le operazioni. In dotazione 3 chiavi magnetiche con tessera di proprietà. Protezioni antiacido, antitopolino, antivaldalo, antipicking, antibumping. **OLTRE 200.000 COMBINAZIONI POSSIBILI.**

Articolo	Codice	Interasse	Rifinitura	Cf
TORPMAR31OL	00427227	31 mm	Ottone lucido	1
TORPMAR31CS	00427234	31 mm	Cromo satinato	1
TORPMAR31BR	00427241	31 mm	Bronzato	1
TORPMAR38OL	00427197	38 mm	Ottone lucido	1
TORPMAR38CS	00427203	38 mm	Cromo satinato	1
TORPMAR38BR	00427210	38 mm	Bronzato	1

PROTETTORE MAGNETICO A PRESSIONE

TORCAN

Made in Italy

Protettore corazzato magnetico con diametro di 50 mm. Con mostrina senza viti. Corpo in acciaio carboniturato e zincato con durezza minima 58/60 HRC. Sistema di piastrino rotante richiudibile con apertura automatica al riconoscimento della chiave con una semplice pressione. Basato su magneti vettoriali. Chiave sempre necessaria per tutte le operazioni. In dotazione 3 chiavi magnetiche con tessera di proprietà. **OLTRE 200.000 COMBINAZIONI POSSIBILI.**

Articolo	Codice	Interasse	Rifinitura	Cf
TORPMAP38OL	00427258	38 mm	Oro lucido	1
TORPMAP38CS	00427265	38 mm	Cromo satinato	1
TORPMAP38BR	00427272	38 mm	Bronzato	1

SPESSORI PER PROTETTORE

TORCAN

Spessore per protettore cilindro europeo interasse 31- 38 mm. Diametro 50 mm. In ferro zincato.

Articolo	Codice	Spessore	Cf
SPESDEF50X1	00391351	1,00 mm	100
SPESDEF50X15	00391368	1,50 mm	100
SPESDEF50X2	00337694	2,00 mm	100

PROTETTORI

TORCAN

PROTETTORE MAGNETICO AD ALTA RESISTENZA

BUNKER LOCKS®

Made in Italy

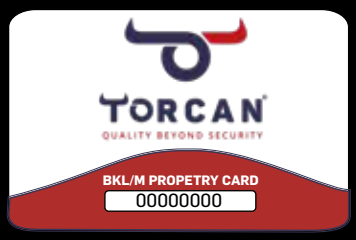

TESSERA DI PROPRIETÀ

PROTEZIONI OFFERTE

ANTIACIDO

ANTIBUMPING

ANTITOPOLINO

ANTIVANDALO

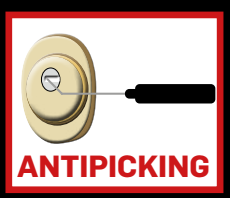
ANTIPICKING

Sotto protettore non resistente all'ACIDO dopo aver subito un attacco

IN DOTAZIONE

Bocchetta in acciaio antischock

Viti ad alta resistenza
6 x 40 (2 pz)
6 x 50 (2 pz)
6 x 60 (2 pz)

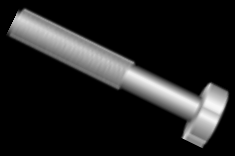

Per informazioni contatta
i nostri uffici al numero
0187-697056
o scrivi a
ordini@caneseferramenta.it

CON ESPOSITORE DEDICATO

ALIAS

DESIGN SECURITY DOORS

STEEL

CLASSE 3 di antieffrazione UNI-EN1627
TRASMITTANZA TERMICA Pari a 1,30 W/(M^2*K)
ABBATTIMENTO ACUSTICO Pari a 34 db

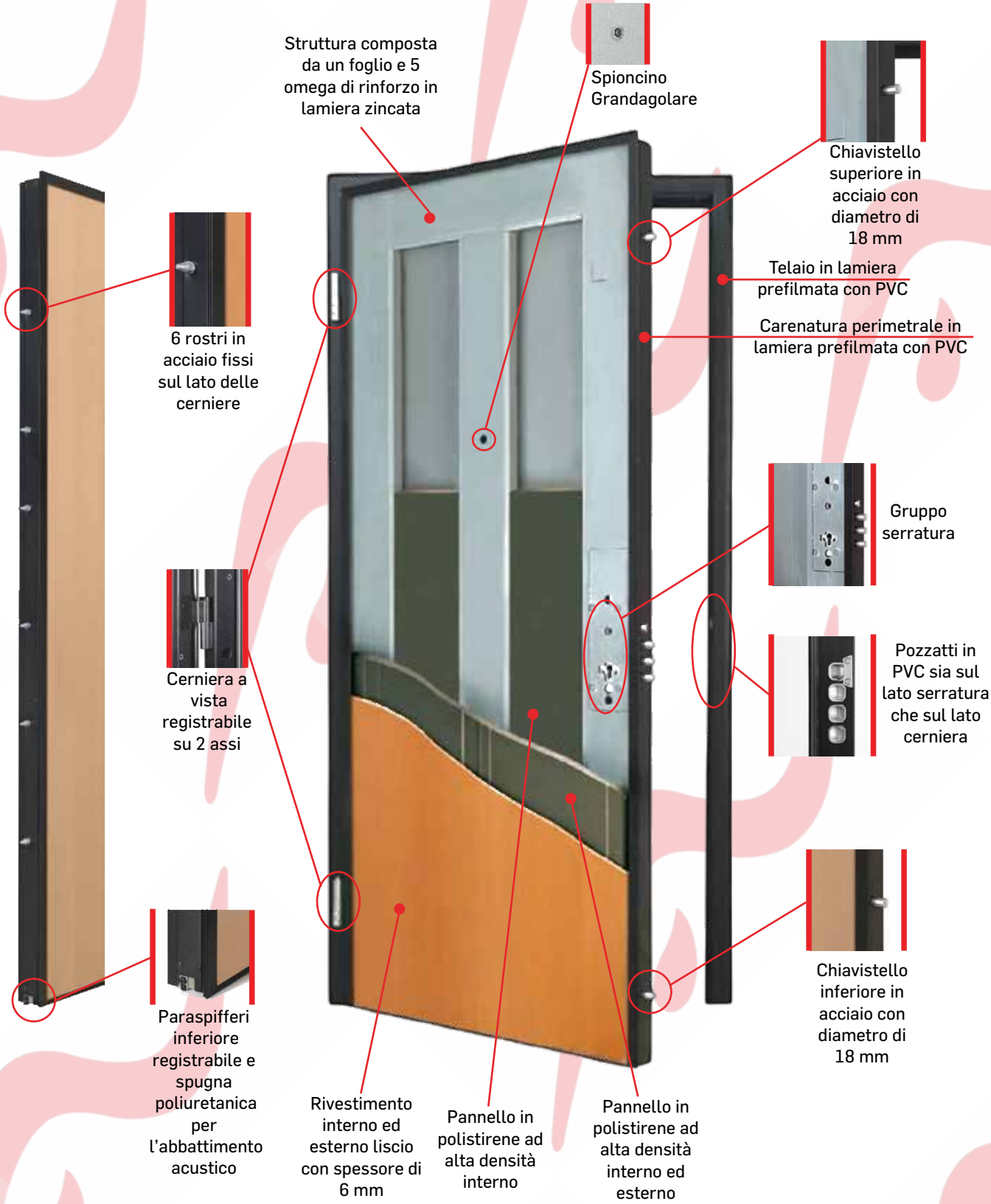

ALIAS

DESIGN SECURITY DOORS

Tutte le strutture Alias sono dotate di serie

Defender antistrappo e antitrapano

Terminale Light Stop

Tre guarnizioni

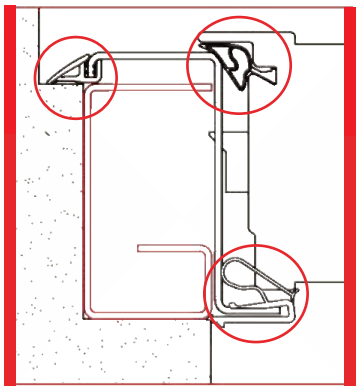

Cilindri anti-bumping

B Registro che permette di sostenere l'anta quando si allentano i fissaggi frontali(A)

A Regolazione in larghezza delle porte

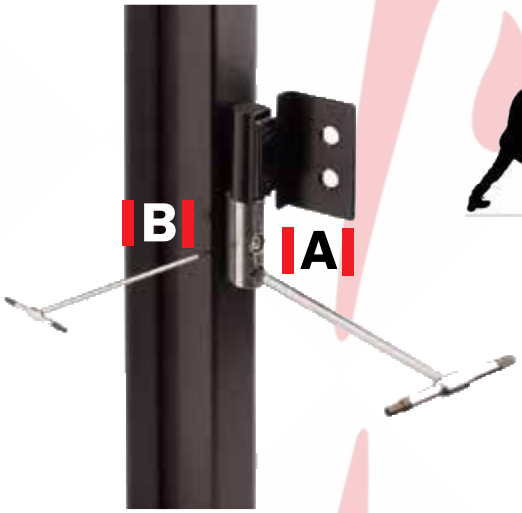

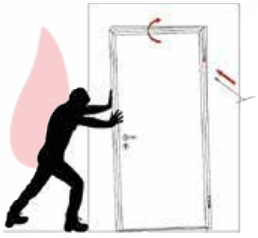

Per informazioni su tutti i modelli e le personalizzazioni disponibili contatta i nostri uffici a numero 0187-697056 o scrivi a ordini@caneseferramenta.it

BOLIS ITALIA

PROTEZIONI PER TAPPARELLE

BOLIS ITALIA fixing design

Dispositivo di sicurezza per tapparelle. In acciaio zincato complete di viti di fissaggio.

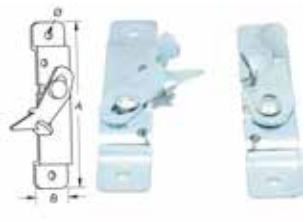

Articolo	Codice	A	B	ø	Cf
SICUREZZAA	00120722	90	20	4	*25

PROTEZIONI PER TAPPARELLE

BOLIS ITALIA fixing design

Dispositivo di sicurezza per tapparelle a sporgere in acciaio zincato complete di viti di fissaggio.

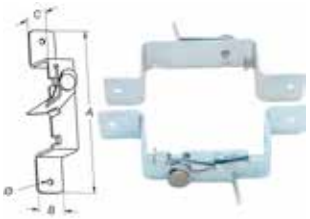

Articolo	Codice	A	B	C	ø	Cf
SICUREZZAB	00120739	114	20	34	4	*25

PROTEZIONI PER TAPPARELLE

BOLIS ITALIA fixing design

Dispositivo di sicurezza per tapparelle in plastica in acciaio zincato.

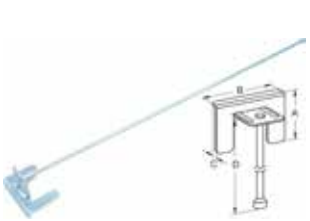

Articolo	Codice	A	B	C	D	Cf
SICUREZZAC	00120746	39	70	8	480	*50

PROTEZIONI PER TAPPARELLE

BOLIS ITALIA fixing design

Dispositivo di sicurezza per tapparelle in legno in acciaio zincato. Diametro fori 4 mm.

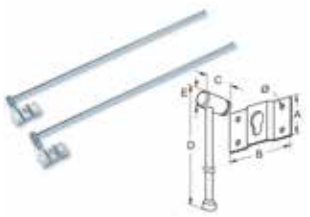

Articolo	Codice	A	B	C	D	E	Cf
SICUREZZAD	00120753	30	58	25	500	12	*50

BLINDY

PROTEZIONE PER FINESTRE

BLINDY Antiscasso

Perno antiscasso per sbarra per portefinestre.

Articolo	Codice	Cf
BLINDYBPA200	00350976	1

PROTEZIONE PER FINESTRE

BLINDY Antiscasso

Gancio blocca anta per sbarra per portefinestre. Fissato alla parte centrale degli scuretti.

Articolo	Codice	Cf
BLINDYBS110	00350983	1

PROTEZIONE PER FINESTRE

BLINDY Antiscasso

Sbarra per portefinestre.

Articolo	Codice	Misure	Cf
BLINDYBS5580	00350754	55 - 80 cm	1
BLINDYBS75120	00350761	75 - 120 cm	1
BLINDYBS105180	00350778	105 - 180 cm	1

Canese Dante
DAL 1959 PROFESSIONISTI NELLA DISTRIBUZIONE

PROTEZIONE PER FINESTRE

Accessorio per posizionamento sbarra per portefinestre.

Articolo	Codice	Cf
BLINDYPARK	00350785	1

GHIDINI

PROTEZIONE PER PERSIANE

Asta di sicurezza per persiane.

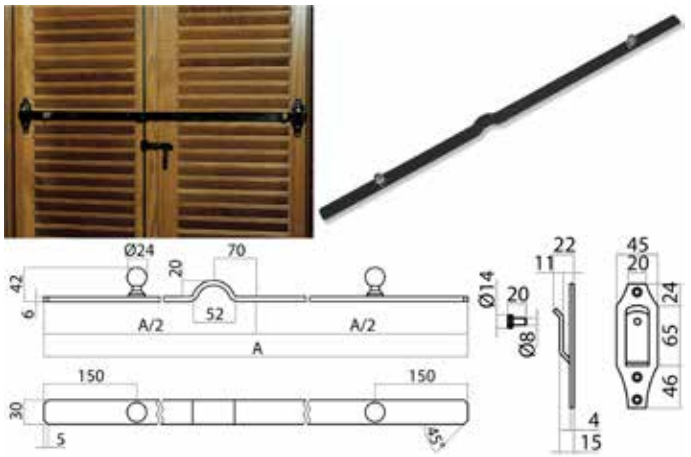

Articolo	Codice	Misura (A)	Cf
GH33182080007	00061810	80 cm	1
GH33182090007	00061827	90 cm	1
GH33182100007	00061834	100 cm	1
GH33182110007	00061841	110 cm	1
GH33182120007	00061858	120 cm	1
GH33182140007	00061865	140 cm	1

PROTEZIONE PER PERSIANE

Incontro per aste di sicurezza.

Articolo	Codice	Cf
GH33184500007	00061803	1

DISEC

PROTEZIONI PER TAPPARELLE

Gancio di sicurezza per tapparelle. Con un rostro.

Articolo	Codice	Mano	Cf
DISECGB01	00334082	Dx	1
DISECGB01L	00334075	Sx	1

PROTEZIONI PER TAPPARELLE

Gancio di sicurezza per tapparelle. Con un rostro e allarme.

Articolo	Codice	Mano	Cf
DISECGB01A	00334044	Dx	1
DISECGB01AL	00334037	Sx	1

PROTEZIONI PER TAPPARELLE

Gancio di sicurezza per tapparelle. Con due rostri.

Articolo	Codice	Mano	Cf
DISECGB02	00334105	Dx	1
DISECGB02L	00334099	Sx	1

PROTEZIONI PER TAPPARELLE

Gancio di sicurezza per tapparelle. Con due rostri e allarme.

Articolo	Codice	Mano	Cf
DISECGB02A	00334068	Dx	1
DISECGB02AL	00334051	Sx	1

PROTEZIONE PER CREMONESI

Sistema di bloccaggio per maniglie cremonesi. Maniglia non compresa. Non per martellina.

Articolo	Codice	Rifinitura	Cf
DISECBCRE01F7	00339025	Bronzo	1
DISECBCRE01IC	00339001	Cromo Lucido	1
DISECBCRE01IT	00339032	Cromo Satinato	1

PROTEZIONE PER MANIGLIE CON MOVIMENTO DK O DRY KEEP

Sistema di bloccaggio per maniglie.

Articolo	Codice	Rifinitura	Cf
DISECBMAR01B18F6	00354578	Ottone Cromato	1

PROTEZIONE PER MANIGLIE CON MOVIMENTO DK O DRY KEEP

Sistema di bloccaggio per maniglie.

Articolo	Codice	Rifinitura	Cf
DISECBMAR02B18F6	00322140	Ottone Cromato	1
DISECBMAR02B18L	00317504	Ottone Lucido	1

PROTEZIONE PER FINESTRE PER SAVIO

Sistema di bloccaggio per maniglie cremonesi. Maniglia non compresa. Solo piastra di fissaggio. La foto della maniglia è puramente indicativa; guardare il disegno tecnico.

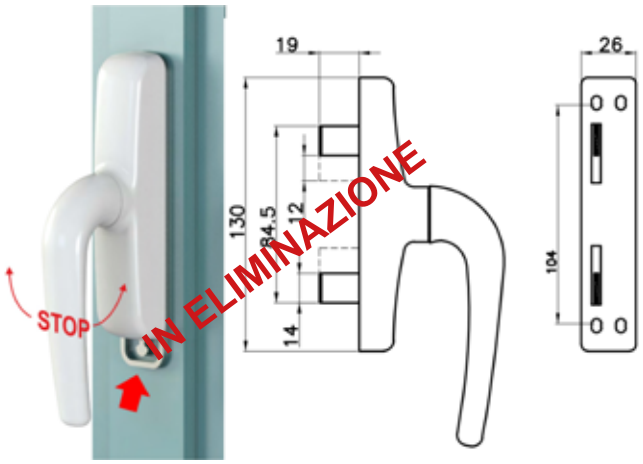

Articolo	Codice	Rifinitura	Cf
DISECBMAR08-G/S01	00354004	Cromo Lucido	1

PROTEZIONE PER FINESTRE PER SAVIO

Sistema di bloccaggio per maniglie cremonesi. Maniglia non compresa. Solo piastra di fissaggio. La foto della maniglia è puramente indicativa; guardare il disegno tecnico.

Articolo	Codice	Rifinitura	Cf
DISECBMAR08-S01	00354035	Cromo Lucido	1

Canese Dante
DAL 1959 PROFESSIONISTI NELLA DISTRIBUZIONE

PROTEZIONE PER FINESTRE PER GIESSE

Sistema di bloccaggio per maniglie cremonesi. Maniglia non compresa. Solo piastra di fissaggio. La foto della maniglia è puramente indicativa; guardare il disegno tecnico.

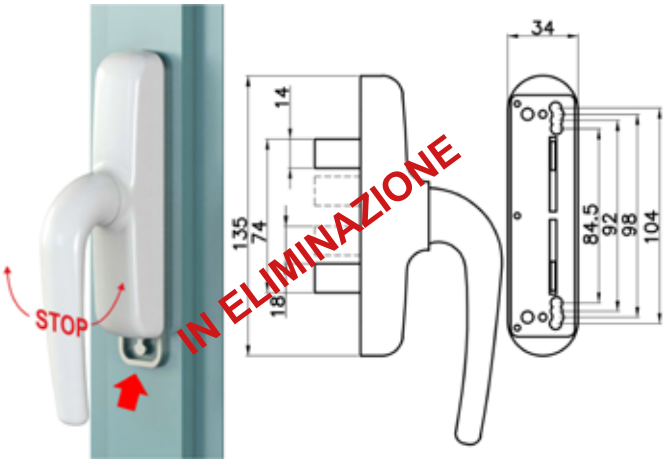

Articolo	Codice	Rifinitura	Cf
DISECBMAR08-G03	00354028	Cromo Lucido	1

PROTEZIONE PER FINESTRE PER MASTER

Sistema di bloccaggio per maniglie cremonesi. Maniglia non compresa. Solo piastra di fissaggio. La foto della maniglia è puramente indicativa; guardare il disegno tecnico.

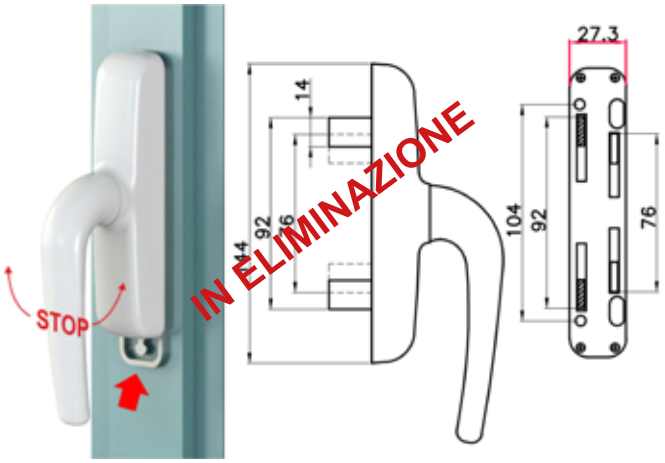

Articolo	Codice	Rifinitura	Cf
DISECBMAR08-S02	00354042	Cromo Lucido	1

PROTEZIONE PER FINESTRE PER GIESSE

Sistema di bloccaggio per maniglie cremonesi. Maniglia non compresa. Solo piastra di fissaggio. La foto della maniglia è puramente indicativa; guardare il disegno tecnico.

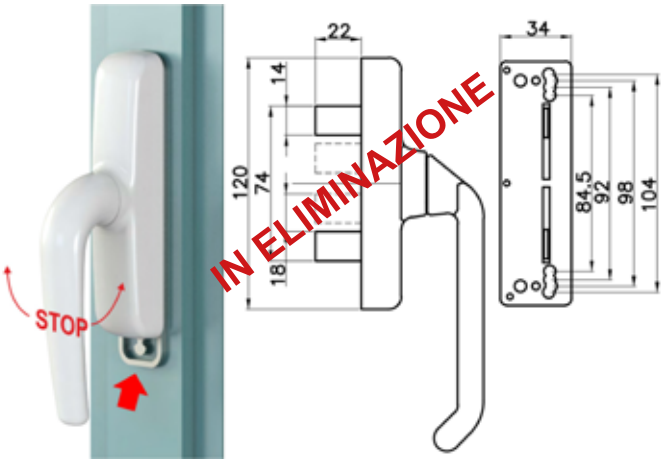

Articolo	Codice	Rifinitura	Cf
DISECBMAR08-G02	00354011	Cromo Lucido	1

PROTEZIONE PER PERSIANE

Blocco di sicurezza reversibile per persiane.

Articolo	Codice	Cf
DISECSP01	00313834	1

DOMATIC

CATENACCIO AD APPOGGIO DONATELLO

DOMATIC

Corpo in alluminio estruso, impugnatura e copertura a scatto in alluminio estruso anodizzato o verniciato. Perno di chiusura di acciaio inox. Ancoraggio con viti inox e rivetti autodeformanti.

Articolo	Codice	Lunghezza	Colore	Cf
CAT372323NERO	00321075	250 mm	Nero	*10
CAT372332BIA	00321068	250 mm	Bianco	*10
CAT372423NERO	00321099	450 mm	Nero	*10
CAT372432BIA	00321082	450 mm	Bianco	*10

CATENACCIO AD APPOGGIO DONATELLO

DOMATIC

Corpo in alluminio estruso, impugnatura e copertura a scatto in alluminio estruso anodizzato o verniciato. Serratura a cilindro per il bloccaggio in posizione di chiusura. Perno di chiusura di acciaio inox. Ancoraggio con viti inox e rivetti autodeformanti.

Articolo	Codice	Lunghezza	Colore	Cf
CAT372623NERO	00321181	250 mm	Nero	*10
CAT372723NERO	00321198	450 mm	Nero	*10
CAT372732BIA	00321051	450 mm	Bianco	*10

INCONTRO SUPERIORE PER DONATALLO

DOMATIC

Incontro superiore in alluminio anodizzato o verniciato con spessori di adattamento in nylon nero, viti acciaio inox e rivetti autodeformanti.

Articolo	Codice	Colore	Cf
CAT374023NERO	00321112	Nero	*10
CAT374032BIA	00321105	Bianco	*10

TORCAN

INFERRIATA TELESCOPICA AD 1 BARRA

TORCAN

Inferriate per finestre da 30 a 188 cm di lunghezza e da 13 a 26 cm in altezza. Inferriate sovrapponibili in altezza come in larghezza. Facile posa senza opere murarie. Altezza inferriata 12,5 cm. Luce vano da 13 a 26 cm.

Articolo	Codice	Larghezza finestra	Cf
TOR440301	00394017	Da 30 a 55 cm	1
TOR440991	00394031	Da 99 a 188 cm	1

INFERRIATA TELESCOPICA AD 2 BARRA

TORCAN

Inferriate per finestre da 30 a 188 cm di lunghezza e da 26 a 39 cm in altezza. Inferriate sovrapponibili in altezza come in larghezza. Facile posa senza opere murarie. Altezza inferriata 22,5 cm. Luce vano da 26 a 29 cm.

Articolo	Codice	Larghezza finestra	Cf
TOR440302	00394048	Da 30 a 55 cm	1
TOR440552	00394055	Da 55 a 103 cm	1

INFERRIATA TELESCOPICA AD 3 BARRA

TORCAN

Inferriate per finestre da 30 a 188 cm di lunghezza e da 39 a 52 cm in altezza. Inferriate sovrapponibili in altezza come in larghezza. Facile posa senza opere murarie. Altezza inferriata 38,5 cm.

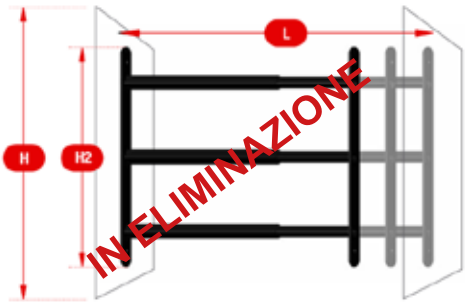

Articolo	Codice	Larghezza finestra	Cf
TOR440303	00394079	Da 30 a 55 cm	1

VITI ANTISVITAMENTO

TORCAN

Viti di sicurezza antieffrazione. Impediscono lo svitamento una volta posizionate.

Articolo	Codice	Cf
TOR629850	00394116	1

Canese Dante
DAL 1959 PROFESSIONISTI NELLA DISTRIBUZIONE

DISEC

PROTEZIONI PER BASCULANTI

Piastra di rinforzo per basculante grecata dimensione 300 X 240 mm. Con fori.

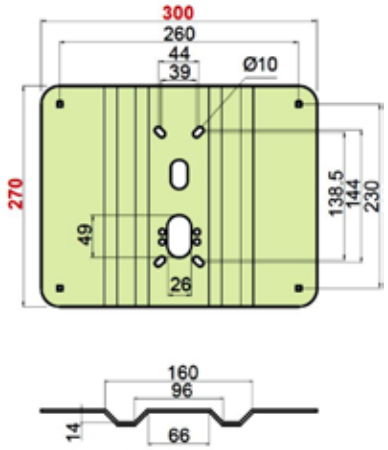

Articolo	Codice	Rifinitura	Cf
DISECA2465-AZ	00334273	Acciaio Zincato	1

PROTEZIONI PER BASCULANTI

Piastra di rinforzo per basculante piana dimensioni 300 X 240 mm. Con fori.

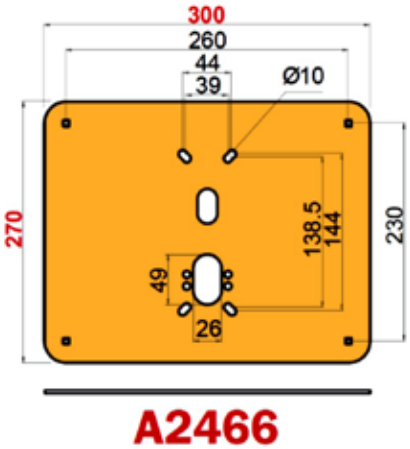

Articolo	Codice	Rifinitura	Cf
DISECA2466-AZ	00334280	Acciaio Zincato	1

PROTEZIONI PER BASCULANTI

Piastra di rinforzo per basculante grecata dimensioni 270 X 240 mm. Con fori.

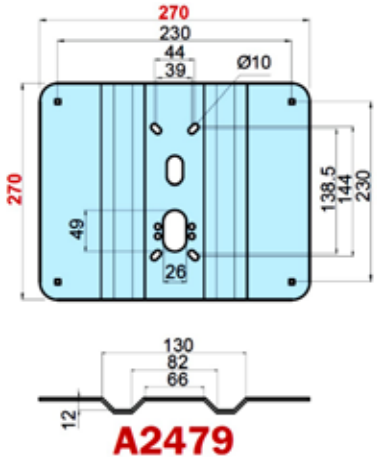

Articolo	Codice	Rifinitura	Cf
DISECA2479-AZ	00334297	Acciaio Zincato	1

PROTEZIONI PER BASCULANTI

Piastra di rinforzo per basculante grecata dimensioni 420 X 300 mm. Con fori.

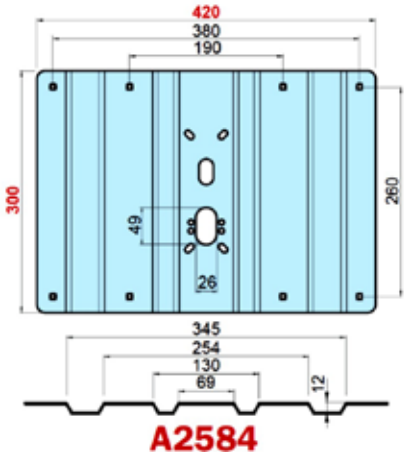

Articolo	Codice	Rifinitura	Cf
DISECA2584-AZ	00334136	Acciaio Zincato	1

PROTEZIONI PER BASCULANTI

Piastra di rinforzo per basculante grecata dimensioni 450 X 400 mm. Con fori.

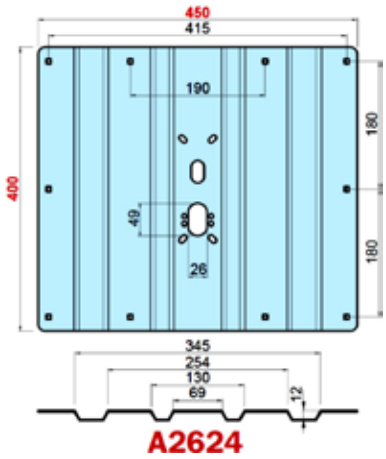

Articolo	Codice	Rifinitura	Cf
DISECA2624-AZ	00334143	Acciaio Zincato	1

PROTEZIONI PER BASCULANTI

Piastra di rinforzo per basculante piana dimensioni 450 X 400 mm. Con fori.

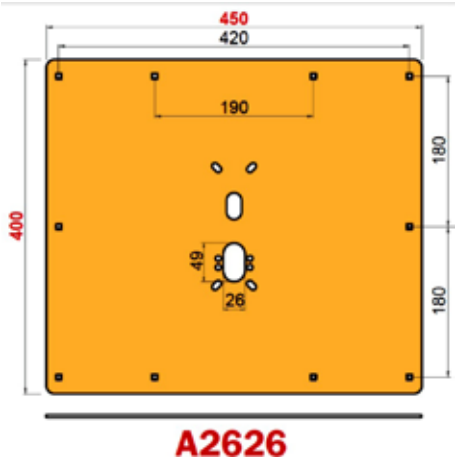

Articolo	Codice	Rifinitura	Cf
DISECA2626-AZ	00334129	Acciaio Zincato	1

PROTEZIONI PER BASCULANTI

Piastra di rinforzo per basculante piana dimensioni 420 X 300 mm. Con fori.

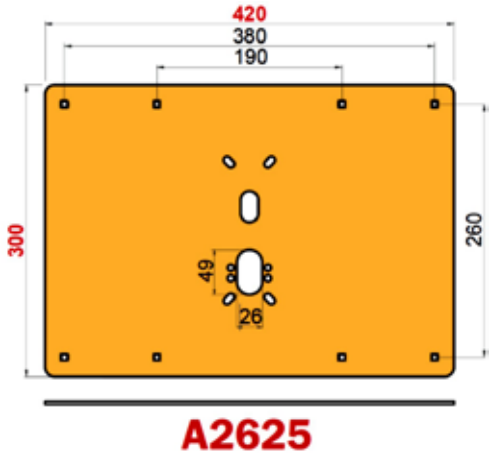

Articolo	Codice	Rifinitura	Cf
DISECA2625-AZ	00334112	Acciaio Zincato	1

PROTEZIONI PER BASCULANTI

Piastra di rinforzo per basculante grecata dimensioni 450 X 300 mm. Con fori.

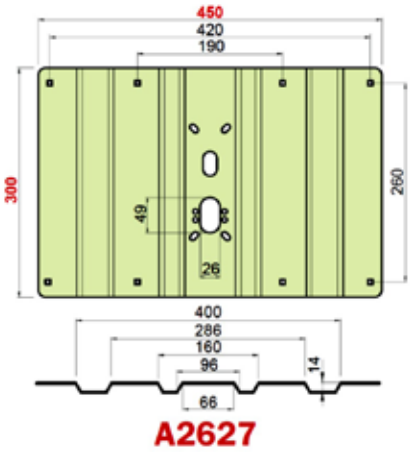

Articolo	Codice	Rifinitura	Cf
DISECA2627-AZ	00334150	Acciaio Zincato	1

Canese Dante
DAL 1959 PROFESSIONISTI NELLA DISTRIBUZIONE

PROTEZIONI PER BASCULANTI

DISEC

Piastra di rinforzo per basculante grecata dimensioni 450 X 400 mm. Con fori.

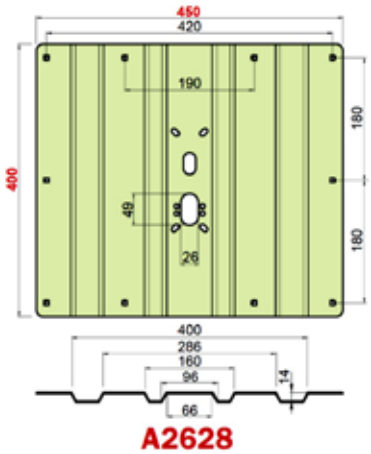

Articolo	Codice	Rifinitura	Cf
DISECA2628-AZ	00334167	Acciaio Zincato	1

PROTEZIONI PER BASCULANTI

DISEC

Borchia di protezione in acciaio per serrature a cilindro europeo per basculanti. Rifinitura nera.

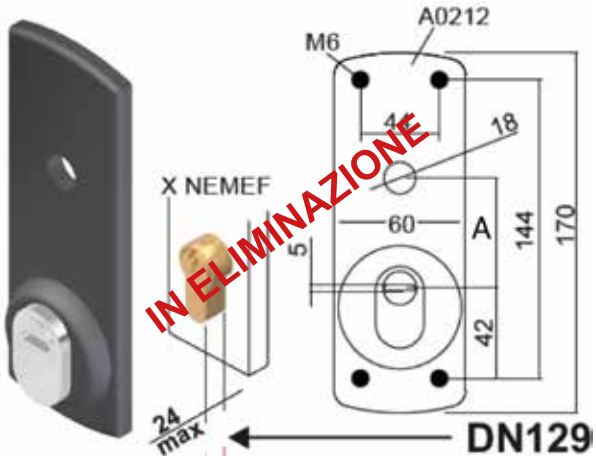

Articolo	Codice	A	Pastiglia	Cf
DISECDN129PD1	00339094	60	D1	1
DISECDN129PS1	00323727	60	S1	1

PROTEZIONI PER SERRANDE

DISEC

Prottetore serrande per serrature centrali con cilindro europeo.

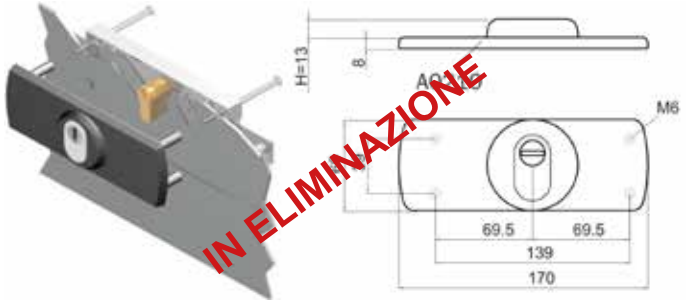

Articolo	Codice	Rifinitura	Cf
DISECDN170PDO-AN	00325462	Nero	1

PROTEZIONI PER SERRANDE

DISEC

Piastra di protezione per serrande con serrature a doppia mappa.

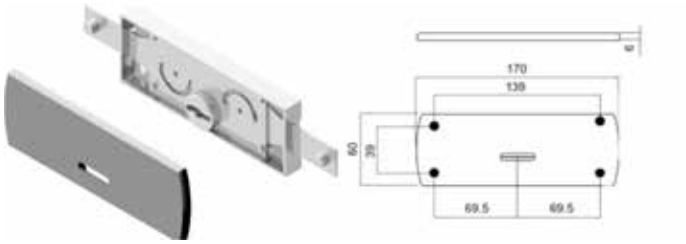

Articolo	Codice	Descrizione	Cf
DISECDN1C00-AN	00325455	Universale	1
DISECDN1M00-AN	00325448	Per Mottura	1

SECUREMME

PROTEZIONI PER SERRANDE

SECUREMME

Piastra di fissaggio per serrande.

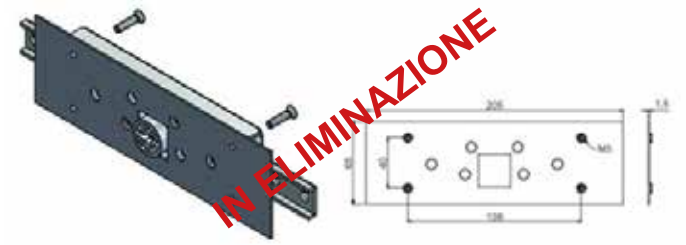

Articolo	Codice	Cf
SEC7002XDK15M5	00328067	1

PARATIE ANTIALLUVIONE

ESPOSITORE PARATIA

Codice che serve per ordinare l'espositore della paratia. Misura della paratia 560 x 450 mm.

Articolo	Codice
EXPOPARATIA	00359443

KIT PARATIA NOE'

Tritone Noè è un kit con cui chiunque può trasformare una asse da cassero di sezione 500 x 27 mm in una paratia anti allagamento a tenuta stagna. Nella confezione sono presenti tutti i componenti necessari all'assemblaggio ed alla sigillatura dell'ingresso: coppia di testate con il nostro sistema brevettato di chiusura; coppia di angolari per predisporre l'ingresso; guarnizione in EPDM espanso; polimero per la sigillatura dell'ingresso e della barriera; colla speciale per il fissaggio della guarnizione; Maniglie e viteria necessaria.

Articolo	Codice	Descrizione
KITPARATIA15	00399937	Per assi fino a 1,5 metri
KITPARATIA30	00399944	Per assi oltre i 1,5 e fino a 3 metri
KITPARATIATUBI	00399951	Kit tubi per montaggio frontale

PARATIA TRITONE A MISURA

La tenuta della paratia Tritone è stata testata dall'Ente di Certificazione TÜV Italia che ne ha accertato la perfetta efficacia. Veloce, il suo sistema di chiusura brevettato consente di comprimere le guarnizioni senza possibilità di errore in modo rapido da chiunque. Economica, costruita in modo semplice ma efficace è la paratia giusta per i tuoi ingressi.

Articolo	Codice
PARATRITONE	00418249

Canese Dante
DAL 1959 PROFESSIONISTI NELLA DISTRIBUZIONE

OFFICINA COLOMBO

SPIONCINO PER PORTE TAGLIAFUOCO

Spioncino con diametro di 14 mm per porte tagliafuoco. Lunghezza minima di 70 mm e massima di 100 mm.

Articolo	Codice	Cf
SPIONCINO6070	00422956	*24

SPIONCINI PORTA TRADIZIONALI

Panoramico. Angolo visuale di 120° con 2 lenti.

Articolo	Codice	Diam.	lunghezza	Rifinitura	Cf
SG401	00134378	12 mm	40-60 mm	Ottone Lucido	*25

SPIONCINI PORTA TRADIZIONALI

Ring 14. Angolo visuale di 200° con 3 lenti. Diametro testa di 25 mm e diametro fondo di 27 mm.

Articolo	Codice	Diam.	lunghezza	Rifinitura	Cf
SR401	00133586	14 mm	40-60 mm	Ottone Lucido	*25
SR405	00265775	14 mm	40-75 mm	Nichel	*25
SR705	00265782	14 mm	70-105 mm	Nichel	*25

SPIONCINI PORTA TRADIZIONALI

Gran Visuale. Angolo visuale di 160° con 3 lenti. Diametro testa di 20 mm e diametro fondo di 20 mm.

Articolo	Codice	Diam.	lunghezza	Rifinitura	Cf
SV121	00138949	12 mm	70-130 mm	Ottone Lucido	*25

DIERRE

ROSETTA ATRA

Rosetta interna per spioncino.

Articolo	Codice	Rifinitura	Cf
ATRA04PAR	00294690	Argento	1

SECUREMME

SPIONCINI PORTA LINEA DIAMANTE

Spioncino tondo a 4 lenti, con vista grandagolare di 200°. Diametro di 16 mm. Femmina con corpo in ottone. Testa interna, coperchio e ghiera esterna in ABS, trattati galvanicamente. Testa interna, coperchio e ghiera con diametro di 32 mm. Lunghezza regolabile da 60 a 110 mm.

Articolo	Codice	Rifinitura	Cf
SEC016DXBR60XX	00371704	Bronzato	*120
SEC016DXOL60XX	00371711	Ottone lucido	*120
SEC016DXCS60XX	00371728	Cromo satinato.	*120

Palmieri
GRATE DI SICUREZZA

Canese Dante
DAL 1959 PROFESSIONISTI NELLA DISTRIBUZIONE

Orbita

TECNOLOGICA & SICURA

Certificata Antieffrazione Classe 3

La chiusura delle ante nella linea standard con montanti da 40 x 30 x 2 mm è garantita dal massiccio puntale da 16 mm carbonitrurato comandato dalla serratura integrata con corsa aste da 25 mm.
In corrispondenza delle chiusure viene saldato un collare che impedisce alla traversa di essere sollevata e scardinata.
Tutte le grate certificate in Classe 3 dispongono di 8 punti di ancoraggio, due dei quali in corrispondenza delle chiusure.

Durante la manovra di chiusura delle ante le boccole in Acciaio zincato, ricavate dal pieno e montate sullo snodo, avvolgono il perno di incontro in Acciaio Inox fissato sul telaio. Lo snodo è realizzato tramite un processo di fusione, viene inserito nelle traverse a pressione e bloccato con spine in acciaio da 8 mm.
Grazie a questo sistema, semplice e robusto, le ante sono sempre perfettamente allineate con il telaio mantenendo un'estetica perfetta.

Con la semplice rotazione delle ante la boccola si sgancia automaticamente dal perno di incontro lasciandole libere di ruotare nei due sensi.
Il perno di incontro in Acciaio Inox fissato sul telaio può sportarsi lungo la traversa al fine di garantire un perfetto punto di incontro con la boccola dello snodo.

Tutti i decori della linea Palmieri sono realizzati con profili in Acciaio pieno zincato con sezioni che possono variare dal Tondo con diametro 16 mm al Quadro 14 mm per le aste verticali, mentre per le traverse orizzontali viene utilizzato un profilo pieno con piatto in Acciaio inox da 30 × 6".

Q14B

Q14

T16B

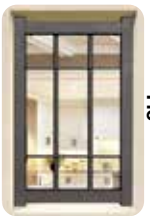
T16

T16/F

Portofino

Q14B 45°

Q14 45°

Q14B/F

Q14/F

T16B/F2

T16B/F

La verniciatura a polvere termo indurente di prima scelta con finitura opaca e leggermente ruvida (Grinz) garantisce una protezione importante e una finitura perfetta.

Verde gotico	Marrone 8014	Marrone 8017	
Grigio micaceo	Nero	Verde 6005	Verde 6009
Bianco 9010 Opaco	Avorio 1013	Grigio 7001	

Palmieri GRATE DI SICUREZZA

Canese Dante
DAL 1959 PROFESSIONISTI NELLA DISTRIBUZIONE

TUTTI GLI ALTRI MODELLI

In caso di forti sollecitazioni o taglio dei montanti, le aste di collegamento tra la serratura e i puntali si sganciano liberando i puntali che, oltre a portare l'entrata nel telaio a 40mm, innescano un meccanismo di BLOCCO IRREVERSIBILE che garantisce la chiusura delle ante anche in caso di estrazione della serratura.

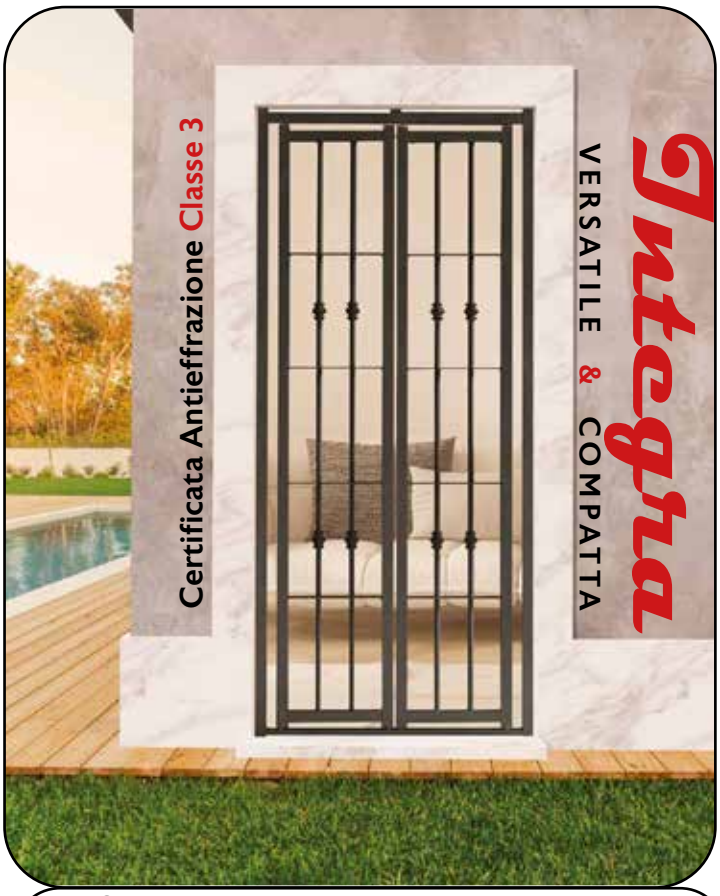

Caratterizzata da una apertura indipendente delle ante e rotazione sul cardine integrato che offre la possibilità di aprirle sia all'esterno che all'interno lasciando libero spazio per l'apertura di persiane o scuri esistenti. Le serrature con corsa 25 mm sono azionate dai cilindri certificati a cifratura unificata che garantiscono una chiusura delle ante sicura considerando i robusti puntali in tondo da 16 mm.

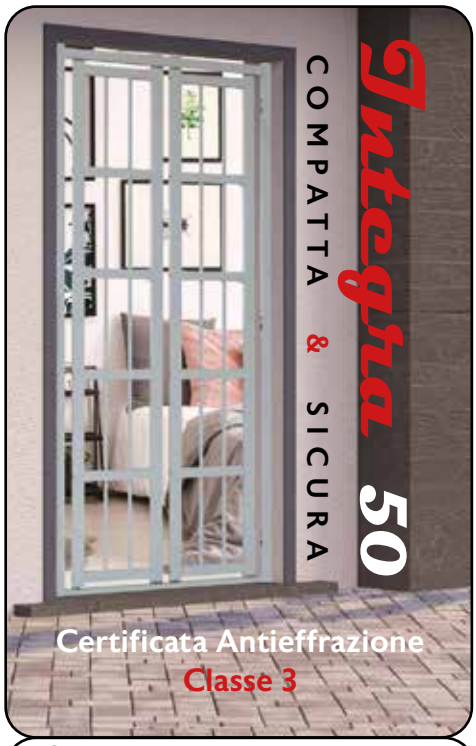

Caratterizzata da una linea più massiccia grazie ai montanti delle ante da 50x30x2mm e le traverse del decoro in tubolare da 40x30x2mm che sostituiscono il piatto in acciaio inox della linea standard.
Una caratteristica di questo modello è l'assenza delle borchie decorative.

Ideale dove non è necessario sormontare ingombri esterni importanti. Il robusto cardine a collo lungo permette di fissare il telaio a 85 mm dal punto più esterno e di aprire le ante a 180°. Cardine regolabile in altezza e perno con doppia sfera in acciaio. In chiusura le ante e i rostri in Acciaio zincato si inseriscono nel telaio aumentando notevolmente la resistenza.

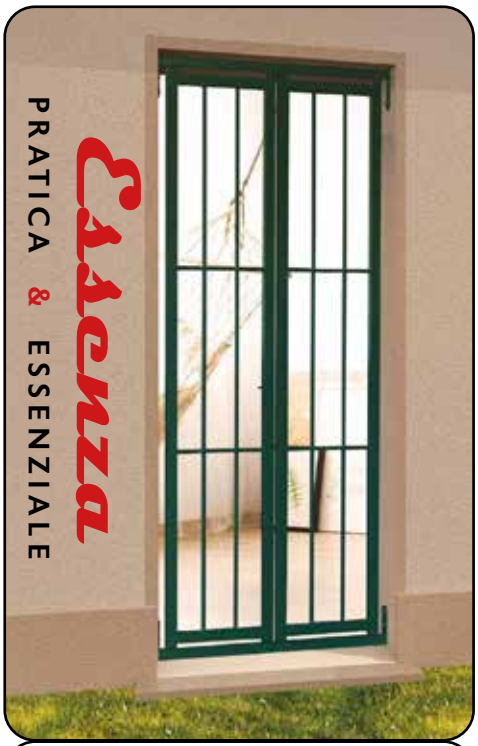

Grata con linee più leggere e di minor impatto. Questo grazie al nuovo telaio doppia traversa che permette alle ante di aprire nei due sensi pur non avendo i montanti sulla spallina, un particolare che alleggerisce molto l'estetica della grata. Una soluzione innovativa per chi ama la semplicità.

Per informazioni su tutti i modelli e le personalizzazioni disponibili contatta i nostri uffici
al numero 0187-697056 o scrivi a ordini@caneseferramenta.it

SPAGNOLI
SERRANDE DI SICUREZZA

Canese Dante
DAL 1959 PROFESSIONISTI NELLA DISTRIBUZIONE

CANCELLI ESTENSIBILI

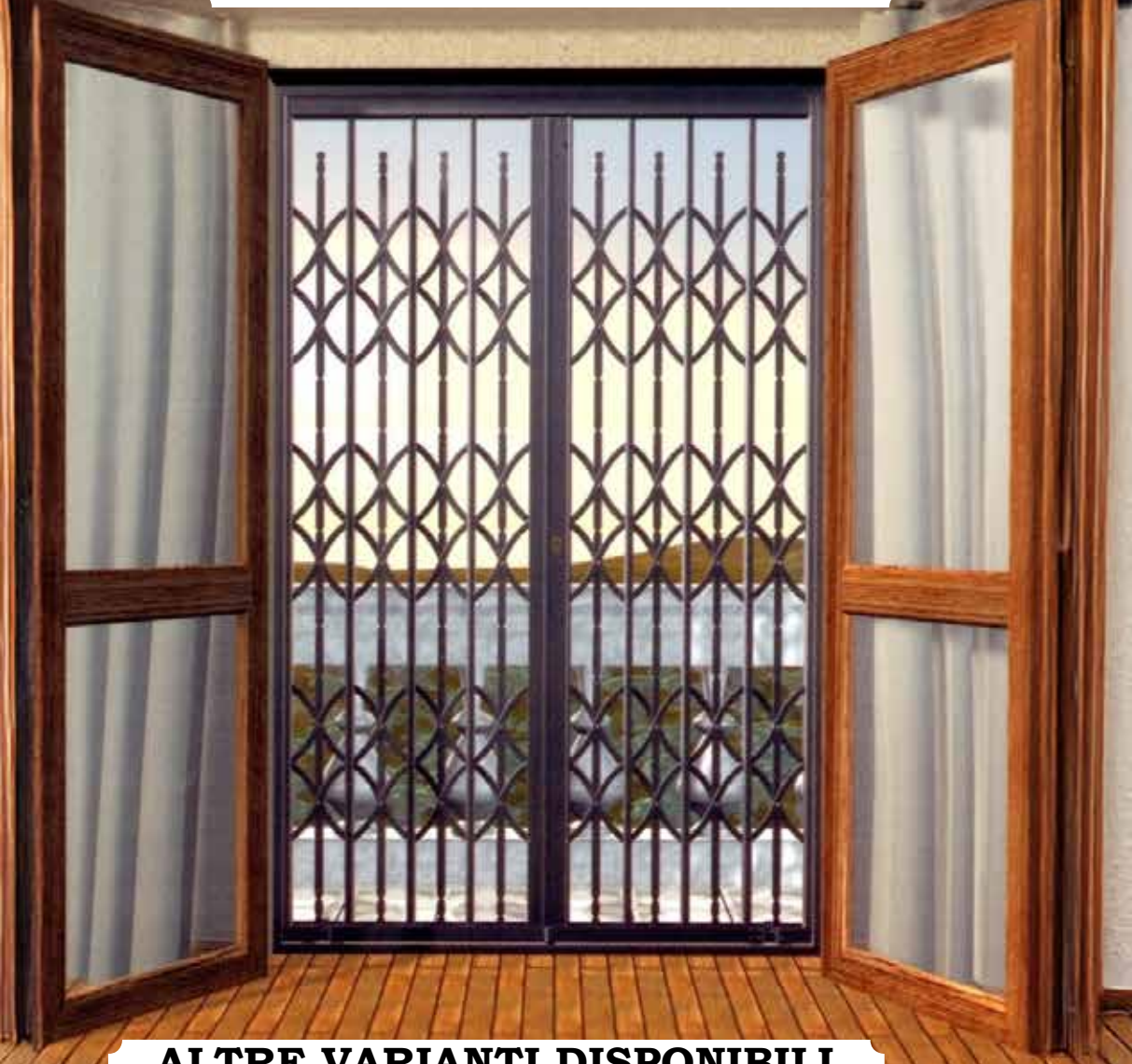

MODELLO IRIS

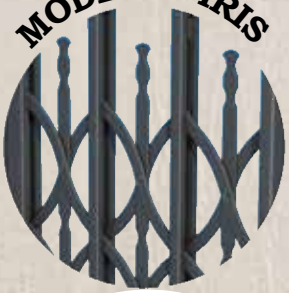

Cancello estensibile in acciaio zincato caratterizzato dalla particolare sagomatura delle armoniche ed inserti in piatto sagomato. Producibile in due gradi diversi di robustezza: medio e rinforzato formato da barre ad U in profilato di acciaio zincato e armoniche in profilato di acciaio zincato.

ALTRE VARIANTI DISPONIBILI

MODELLO CLASSICO

Cancello estensibile in acciaio zincato armonica lineare producibile in tre gradi diversi di robustezza: leggero, medio e rinforzato formato da barre ad U in profilato di acciaio zincato e armoniche in profilato di acciaio zincato.

MODELLO ETRUSCO

Cancello estensibile in acciaio zincato caratterizzato dalla particolare sagomatura delle armoniche. Producibile in due gradi diversi di robustezza: medio e rinforzato formato da barre a U in profilato di acciaio zincato e armoniche in profilato di acciaio zincato.

MODELLO GIOTTO

Cancello estensibile in acciaio zincato caratterizzato dalla particolare sagomatura delle armoniche. Producibile in due gradi diversi di robustezza: medio e rinforzato formato da barre a U in profilato di acciaio zincato e armoniche in profilato di acciaio zincato.

COLORI DISPONIBILI

Bianco 9010	Verde bandiera 6002	Marrone beige 1011	Bianco antico B10
Avorio 1013	Verde muschio 6005	Oro perlato 015	Grigio antico G13
Beige 1001	Grigio chiaro 7035	Rosso rame opaco c19	Marrone antico M11
Alluminio 9006	Grigio medio 7042	Bronzo brugnato B16	Verde antico E12
Grigio scuro 7021	Marrone nocciola 8011	Grigio brugnato I17	Grafite G14
Testa di moro 8017	Nero semilucido 9005	Verde oro brugnato J21	Pietra serena A18
Corten ruggine K20			

Tutti i cancelletti estensibili hanno certificazione in "CLASSE 2" secondo la normativa europea antieffrazione UNI EN 1627-1628-1629-1630/2011.

INFERRIATA ESTENSIBILE “FIORENZA”

L’inferriata estensibile “**FIORENZA**” è realizzato in ferro di tondo pieno diametro 14 mm con anelli passanti uniti da perni ad espansione di nostro design.
L’inferriata è dotata di serratura frontale tipo “europrofil” con borchia di protezione, quattro punti di chiusura, e cilindro in cromo satinato a 10 spine con chiave da cantiere.
Essa quanto si estende e si raccoglie lateralmente dentro il riquadro dell’apertura non invadendo spazi esterni.
La raccolta che si forma ad inferriata aperta può essere, a richiesta, realizzata con anta ribaltabile a 90° o 180°, in modo da liberare se necessario tutta la luce d’apertura.

Certificata in “**CLASSE 3**” secondo la normativa europea antieffrazione UNI EN 1627-1628-1629-1630/2011.

SERRANDE CLASSICHE

Le serrande avvolgibili a stecche passo 115 mm-97 mm-73 mm, in acciaio zincato di spessori variabili dagli 8/10 ai 12/10 di mm.

Le serrande avvolgibili a stecche S115, S97 e S73 sono composte da elementi profilati monoparete in acciaio zincato con spessori variabili dagli 8/10 ai 12/10 di mm. La struttura a stecche è disponibile in versione cieca oppure microforata, con balza terminale e accessori per la manovra manuale.
L’indicazione del passo stecca (115 mm, 97 mm, 73 mm) consente di scegliere la configurazione più adatta alle esigenze estetiche e di continuità del manto, mantenendo la natura monoparete in acciaio zincato e il range di spessore di 8/10–12/10 mm.

Per informazioni su tutti i modelli e le personalizzazioni disponibili contatta i nostri uffici a numero 0187-697056 o scrivi a ordini@caneseferramenta.it

La miglior difesa è la prevenzione.
Un piccolo gesto oggi per proteggere un grande valore domani.

TRITONE

SICURA: la tenuta della paratia Tritone è stata testata dall'ente di certificazione TÜV Italia che ne ha accertato la perfetta efficacia.
VELOCE: il suo sistema di chiusura brevettato consente di comprimere le guarnizioni senza possibilità di errore in modo rapido da chiunque.
ECONOMICA: costruita in modo semplice ma efficace è la paratia giusta per i tuoi ingressi.

Made in Italy

TRITONE BEAVER

MODULARE: paratia costituita da tubolari sovrapponibili dotati di guarnizioni.
ROBUSTA: la speciale lega di alluminio, l'ossidazione anodica e la dimensione dei moduli rendono la paratia estremamente robusta.
ADATTABILE: grazie agli speciali ganci di chiusura è possibile effettuare dei montaggi parziali così si utilizza solo quello che serve.

Made in Italy

TRITONE NOÈ KIT

FAI DA TE: nel kit sono compresi tutti gli accessori necessari alla realizzazione di una paratia antiallagamento.
SICURA: la tenuta della paratia Tritone Noè è stata testata dall'ente di certificazione TÜV Italia che ne ha accertato la perfetta efficacia.
ECONOMICA: voi dovete aggiungere solo l'asse da armatura e la paratia in pochi gesti è fatta.

Made in Italy

SOGLIA IN GOMMA

La paratia Tritone RubberDike è utile per fermare gli allagamenti dovuti ad infiltrazioni di altezza massima 5 cm.
Rimane fissata a terra e permette il passaggio di veicoli senza rappresentare un intralcio al passaggio.
Ideale per garage e altri accessi che prevedono il passaggio di autovetture e altri mezzi a motore.
Realizzata in materiale flessibile e resistente permette il passaggio senza difficoltà rimanendo efficace e senza necessità di smontaggio dopo l'utilizzo.

Canese Dante
DAL 1959 PROFESSIONISTI NELLA DISTRIBUZIONE

Per informazioni su tutti i modelli e le personalizzazioni disponibili contatta i nostri uffici a numero 0187-697056 o scrivi a ordini@caneseferramenta.it
Inquadra il QR code a lato per scaricare il modulo d'ordine

PASINI

Canese Dante
DAL 1959 PROFESSIONISTI NELLA DISTRIBUZIONE

AVVOLGIBILI IN ALLUMINIO

I 12 modelli di avvolgibili in alluminio sono dotati di protezione trasparente antigraffio.
La gamma comprende sia modelli con all'interno poliuretano espanso a media densità, sia modelli con poliuretano espanso ad alta densità. È disponibile su tutti i teli una vasta gamma di colori tinta unita, finto legno e raffaello. Corredati da terminale in alluminio estruso in tinta, oppure a richiesta con la battuta in gomma montata sull'ultima stecca (versioni LC).

AVVOLGIBILI IN ACCIAIO

Gli avvolgibili in acciaio con poliuretano all'interno sono prodotti con materia prima certificata fornita da una multinazionale. La gamma in acciaio è costituita dal modello BLIND 55 (14×55 mm), quello più diffuso, e dall'avvolgibile BLIND 41 (9×41 mm). L' avvolgibile in acciaio è estremamente robusto, caratteristica connaturata al materiale impiegato, con trattamento antigraffio.
Tutti gli avvolgibili sono corredati da terminale in alluminio estruso in tinta, oppure a richiesta con la battuta di gomma montata sull'ultima stecca. È disponibile su entrambi i modelli una vasta gamma di colori tinta unita, finto legno e raffaello.

AVVOLGIBILI IN PVC

Gli avvolgibili in PVC hanno un coefficiente di coibentazione termica molto elevato, grazie alla camera d'aria presente tra le due pareti del profili (questi alveoli vengono utilizzati anche per l'inserimento di rinforzi metallici nelle tapparelle, per irrobustire l'avvolgibile ed evitare distorsioni). I rinforzi vengono aggiunti in base alle dimensione dell'avvolgibile stesso e alla colorazione scelta. Gli avvolgibili in PVC sono inoltre indicati per l'impiego in zone marittime, grazie all'eccellente resistenza alla salsedine.
Disponibili in un'ampia gamma di colori.

AVVOLGIBILI SCREEN

Gli avvvolgibili screen sono un ottimo compromesso tra avvolgibile e frangisole. L'enorme vantaggio è la possibilità di avere molta più luce all'interno dell'abitazione, senza rinunciare alla privacy. I sistemi oscuranti SCREEN sono corredati da terminale in alluminio estruso in tinta. Sono disponibili in una vasta gamma di colori tinta unita, finto legno ed è possibile realizzarli, a richiesta, in qualsiasi colore si voglia.

Per informazioni su tutti i modelli e le personalizzazioni disponibili contatta i nostri uffici a numero 0187-697056 o scrivi a ordini@caneseferramenta.it

zanzar sistem

Inquadra il QR code a lato per scaricare il modulo d'ordine

ZANZARIERE PER OGNI ESIGENZA

ZANZARIERE PLISSETTATE

Le zanzariere plissettate hanno molti vantaggi: ingombro minimo, facilità di pulizia, maggior resistenza dovuta all'assenza di meccansi interni a molla, possibilità di blocco in ogni posizione.

AVVOLGENTI CON BOTTONE

Le zanzariere con bottoni (o bottoncini antivento) sono una variante specifica delle zanzariere a rullo (avvolgibili), progettata per evitare che la rete fuoriesca dalle guide laterali in caso di vento forte o urti accidentali.

AVVOLGENTI SENZA BOTTONE

Le zanzariere senza bottone sono progettate per evitare l'uso di quei piccoli perni in plastica (i bottoni) solitamente applicati ai bordi della rete per tenerla all'interno delle guide laterali. Si ha un minor rischio di strappi e un avvolgimento più fluido.

PANNELLI

Le zanzariere a pannello sono soluzioni robuste e versatili, ideali per chi cerca una protezione duratura per finestre o porte-finestre senza i meccanismi a molla delle versioni a rullo. Possono essere a pannello fisso, scorrevole o a battente.

Per informazioni su tutti i modelli e le personalizzazioni disponibili contatta i nostri uffici a numero 0187-697056 o scrivi a ordini@caneseferramenta.it

Canese Dante
DAL 1959 PROFESSIONISTI NELLA DISTRIBUZIONE

ANTIPANICO

Serrature per antipanico
Maniglie per antipanico
Scrocchi per antipanico
Maniglioni per antipanico
Accessori vari

CISA

SERRATURE PER ANTIPANICO

Serratura "mito panic" elettrica a cilindro europeo con solo scrocco, funzionamento all'interno con maniglia o maniglione, all'esterno con maniglia attivabile elettricamente oppure con chiave. Tensione 12 V.

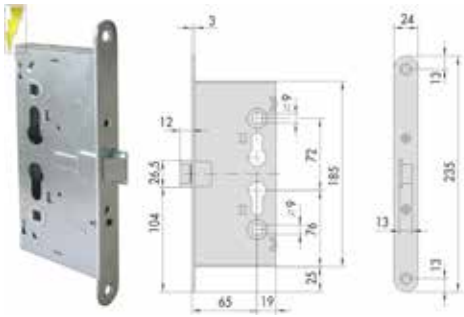

Articolo	Codice	Entrata	Cf
CI13110650	00314190	65 mm	1

SERRATURE PER ANTIPANICO

Serratura "mito panic" elettrica a cilindro europeo con solo scrocco, funzionamento per porte antipanico a tirare. Frontale, scatola e scrocco in acciaio con rivestimento in zinco. Quadro maniglia sdoppiato da 9 mm. Abbinabile a maniglioni antipanico serie 59600 e 59711. Interasse 24 mm. Tensione 12 V.

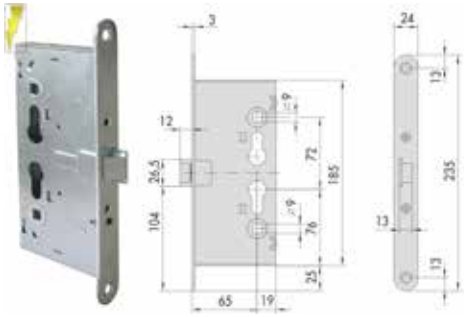

Articolo	Codice	Entrata	Cf
CI13160651	00398886	65 mm	1

SERRATURE PER ANTIPANICO

Serratura con solo scrocco azionabile da chiave e maniglia. Dimensione scatola 84 X 185 mm.

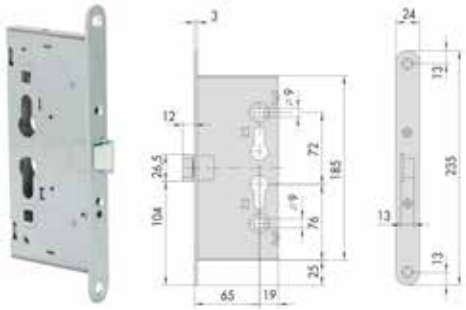

Articolo	Codice	Entrata	Cf
CI43000650	00208758	65 mm	1

SERRATURE PER ANTIPANICO

Serratura con scrocco e catenaccio. Scrocco azionabile da chiave e maniglia, catenaccio azionabile da chiave. Dimensioni scatola 84 X 185 mm.

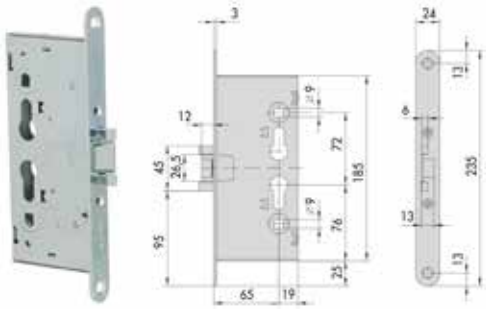

Articolo	Codice	Entrata	Cf
CI43020650	00034302	65 mm	1

SERRATURE PER ANTIPANICO

Serratura con solo scrocco. All'interno apribile mediante maniglione antipanico oppure chiave. All'esterno la chiave abilita e disabilita la maniglia e richiama lo scrocco, solamente se è abilitata dalla chiave. Dimensione scatola 84 X 185 mm.

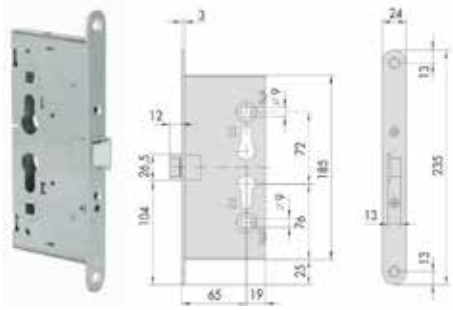

Articolo	Codice	Entrata	Cf
CI43110650	00034319	65 mm	1

Canese Dante
DAL 1959 PROFESSIONISTI NELLA DISTRIBUZIONE

SERRATURE PER ANTIPANICO

CISA

Serratura con catenaccio e scrocco, mandata 15 mm. All'interno apribile con maniglione antipanico oppure chiave. All'esterno la chiave richiama lo scrocco e il catenaccio mentre la maniglia richiama solo lo scrocco.

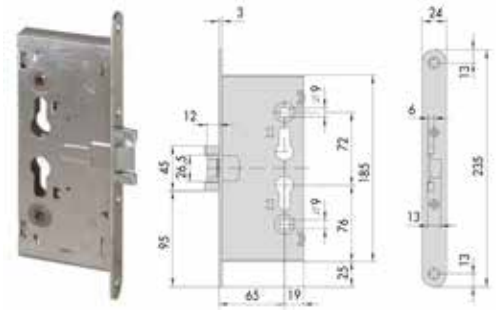

Articolo	Codice	Entrata	Cf
CI43120650	00034326	65 mm	1

SERRATURE PER ANTIPANICO

CISA

Serratura con scrocco reversibile più catenaccio ad una mandata. All'interno ed all'esterno la chiave aziona lo scrocco e il catenaccio. La maniglia aziona lo scrocco.

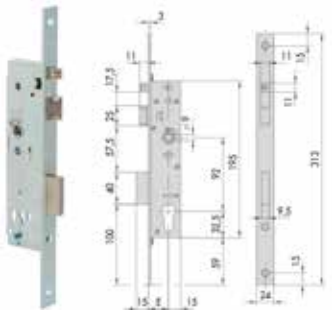

Articolo	Codice	Entrata	Cf
CI43520400	00308052	40 mm	1

SERRATURE PER ANTIPANICO

CISA

Serratura per porte antipanico, con catenaccio e scrocco, mandata 15 mm. Scrocco azionabile da chiave e maniglia. Catenaccio azionabile dalla chiave. Frontale da 24 mm. Mano ambidestra.

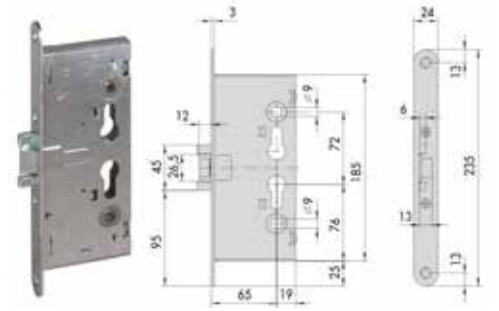

Articolo	Codice	Entrata	Cf
CI43024650	00358873	65 mm	1

SERRATURE PER ANTIPANICO

CISA

Serratura con scrocco più catenaccio ad una mandata per porte a due ante. Nell'anta secondaria va installata la controserratura art. 43690. All'interno maniglione per aprire e chiave per chiudere con catenaccio. All'esterno chiave per azionare scrocco e catenaccio.

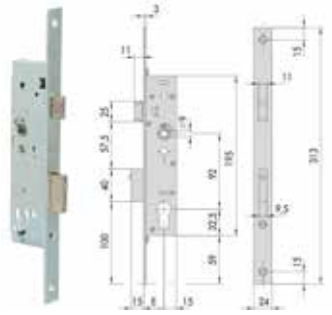

Articolo	Codice	Entrata	Cf
CI43650400	00204361	40 mm	1

SERRATURE PER ANTIPANICO

CISA

Serratura con catenaccio e scrocco, mandata 15 mm. All'interno apribile con maniglione antipanico e/o chiave. All'esterno la chiave richiama lo scrocco e il catenaccio. La maniglia richiama solo lo scrocco.

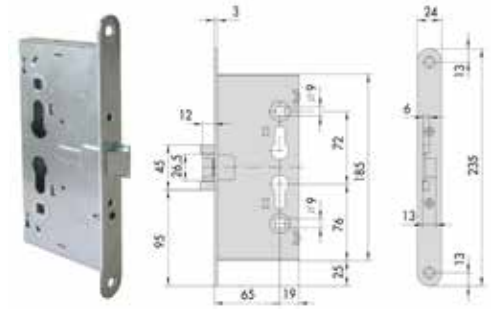

Articolo	Codice	Entrata	Cf
CI43130650	00213394	65 mm	1

SERRATURA ANTIPANICO DA INFILARE A CILINDRO

Serratura con frontale in acciaio con rivestimento in zinco. Scatola in acciaio con rivestimento in zinco. Scrocco in acciaio con rivestimento in zinco. Quadro maniglia sdoppiato 9 mm. Abbinabili a maniglioni antipanico serie 59600 e 59711. Solo scrocco. Funzionamento: interno, con maniglione antipanico e/o chiave; esterno con la chiave che abilita e disabilita la maniglia e richiama lo scrocco; la maniglia richiama lo scrocco solo se è abilitata dalla chiave. Normative: marcatura CE secondo il regolamento per prodotti da costruzione 305/2011.

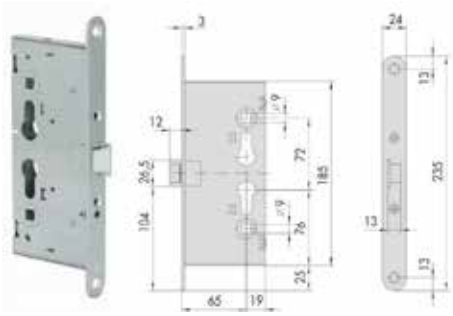

Articolo	Codice	Entrata	Cf
CI43117650	00418652	65 mm	1

SERRATURA DA INFILARE A CILINDRO MITO

Serratura con frontale in acciaio con rivestimento in zinco. Scatola in acciaio con rivestimento in zinco. Scrocco in acciaio con rivestimento in zinco. Quadro maniglia da 9 mm. Con catenaccio e scrocco. Una mandata da 15 mm. Normative: marcatura CE secondo il regolamento per prodotti da costruzione 305/2011.

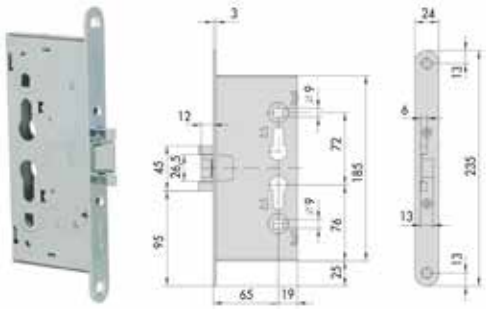

Articolo	Codice	Entrata	Cf
CI43022660	00418669	65 mm	1

SERRATURA DA INFILARE ANTIPANICO HEAVY DUTY

Frontale smontabile e contropiastra in ottone lucido verniciato. Scatola in acciaio con rivestimento in zinco. Scrocco reversibile silenziato antiscasso. Catenaccio con antitaglio. Componenti interni galvanizzati. Quadro maniglia sdoppiato. Lato antipanico selezionabile. Maniglia esterna disattivabile con chiave. All'interno lo scrocco azionabile con maniglia, la chiave abilita e disabilita la maniglia esterna all'esterno la medesima cosa. Interasse 85 mm. Frontale 22 mm.

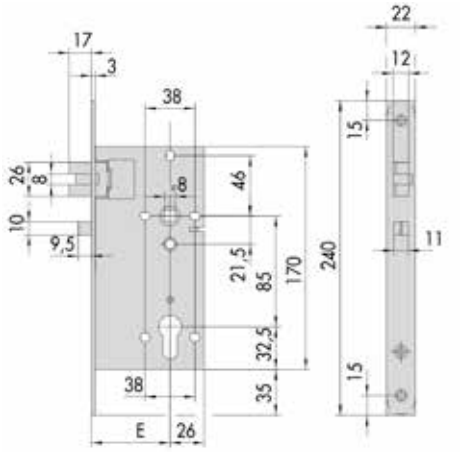

Articolo	Codice	Entrata	Cf
CI52761700	00373678	70 mm	1

SERRATURA DA INFILARE PER ANTIPANICO HEAVY DUTY

Serratura con frontale smontabile. Contropiastra e testata in acciaio inox satinato. Scatola in acciaio con rivestimento in zinco. Scrocco reversibile silenziato, nichelato. Pistone antiscasso nichelato. Catenaccio con antitaglio, nichelato, sporgenza 25 mm. Componenti interni galvanizzati. Quadro maniglia sdoppiato. Lato antipanico selezionabile. Maniglia esterna disattivabile con chiave. Esterno: Scrocco azionabile con maniglia, la chiave abilita/disabilita la maniglia. Interno: scrocco azionabile con maniglia o maniglione, la chiave abilita/disabilita la maniglia esterna. Nota: se la porta viene aperta dall'interno con maniglia o maniglione la maniglia esterna, al richiudersi della porta, rimane disabilitata (in folle). In Dotazione: contropiastra e viti fissaggio. Normative: Marcatura CE secondo il regolamento per prodotti da costruzione 305/2011. Resistenza al fuoco UL R 14945(N) . Normativa di riferimento: UNI EN 179, UNI EN 1125, UNI EN 12209.

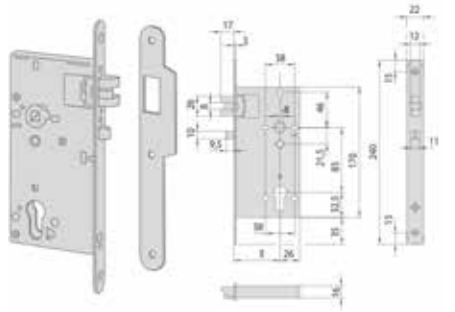

Articolo	Codice	Entrata	Frontale	Cf
CI5276180020	00424899	80 mm	22 mm	1

Canese Dante
DAL 1959 PROFESSIONISTI NELLA DISTRIBUZIONE

SERRATURA DA INFILARE PER ANTIPANICO HEAVY DUTY

CISA

Serratura con frontale smontabile e contropiastra in ottone lucido verniciato. Scatola in acciaio con rivestimento in zinco. Scrocco reversibile silenziato, nichelato. Pistone antiscasso nichelato. Catenaccio con antitaglio, nichelato, sporgenza 25 mm. Componenti interni galvanizzati. In dotazione: contropiastra arrotondata art. 1.06106.25. e viti fissaggio. Normative: Marcatura CE secondo il regolamento per prodotti da costruzione 305/2011. Normativa di riferimento: UNI EN 179; UNI EN 1125; UNI EN 12209. Lo scrocco è azionato dalla maniglia o dal cilindro da entrambi i lati. Il catenaccio è azionato dal cilindro da entrambi i lati.

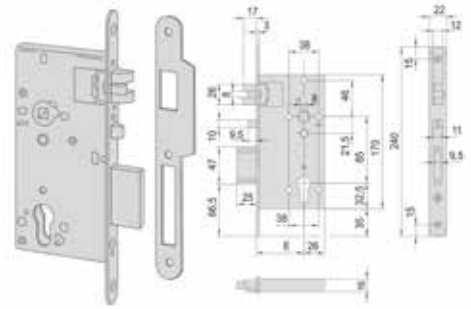

Articolo	Codice	Entrata	Cf
CI52711800	00424905	80 mm	1

CORBIN

SERRATURE PER ANTIPANICO

CORBIN
ASSA ABLOY

Serratura a cilindro europeo per antipanico. Frontale lungo 216 mm e largo 24 mm.

Articolo	Codice	Entrata	Cf
CORBINPN9000367	00285629	65 mm	1

CORNI

SERRATURE PER ANTIPANICO

CORNI
ASSA ABLOY

Serratura reversibile per anta principale per touch 44905 Eurosmart. Contropiastra da ordinare a parte 0245602000. Zincata. Interasse 75 mm. Quadro mangilia 9 mm.

Articolo	Codice	Entrata	Cf
YA4568065090	00356046	65 mm	1

ISEO

SERRATURA DA INFILARE A CILINDRO

Serratura per porte tagliafuoco antipanico. Ad un punto di chiusura, solo scrocco. Interno: scrocco comandato dal maniglione antipanico, o dalla chiave, o dalla maniglia. Esterno: scrocco comandato dalla chiave e dalla maniglia solo se abilitata dalla chiave. Frontale bordo arrotondato da 24x3 mm zincato. Quadro maniglia sdoppiato da 9 mm.

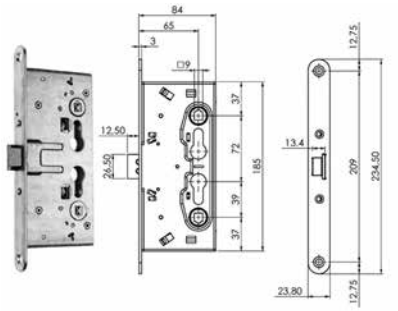

Articolo	Codice	Entrata	Interasse	Cf
ISE214110654	00388450	65 mm	72 mm	1

SERRATURA ELETTRICA DA INFILARE A CILINDRO

Serratura elettrica (12V ac/dc. Assorbimento 860 mA) per porte tagliafuoco 1 punto laterale, solo scrocco. Abilitazione del quadro maniglia solo durante l'impulso elettrico. Funzione di "fermo a giorno" (la tensione di mantenimento non deve essere superiore a 7V ac). Interno - esterno: il cilindro abilita o disabilita il quadro maniglia. Frontale bordo arrotondato da 24 x 3 mm zincato. Quadro maniglia passante da 9 mm.

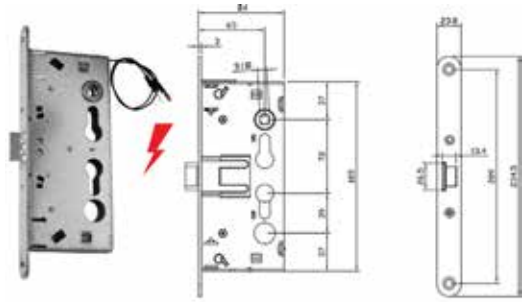

Articolo	Codice	Entrata	Interasse	Mano	Cf
ISE2169306454.5D	00388467	65 mm	72 mm	Dx	1
ISE2169306454.5S	00388474	65 mm	72 mm	Sx	1

MG - MONTI

SERRATURE PER ANTIPANICO

Serratura a cilindro europeo per antipanico, con cilindro incluso. Dimensione scatola 85 X 165 mm. Frontale lungo 234 mm.

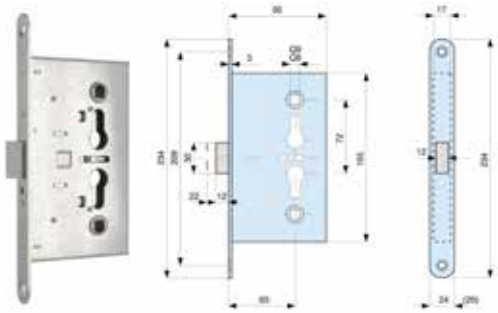

Articolo	Codice	Entrata	Cf
MG480.65.0	00254083	65 mm	1

Canese Dante
DAL 1959 PROFESSIONISTI NELLA DISTRIBUZIONE

CISA

MANIGLIONE ALPHA TOUCH

Maniglione da applicare con carter in alluminio/lega di alluminio. Barra in alluminio estruso. In dotazione: bocchette specifiche, viti di fissaggio, attestati di certificazione e istruzioni di installazione e manutenzione. Normative: marcatura CE secondo regolamento prodotti da costruzione 305/2011 rilasciata da ICIM. Con un punto di chiusura e scrocco laterale.

Articolo	Codice	Lunghezza	Cf
CI5M801100	00425711	1200 mm	1
CI5M801110	00425728	840 mm	1

MANIGLIONE ALPHA TOUCH

Maniglione da applicare con carter in alluminio/lega di alluminio. Barra in alluminio estruso. In dotazione: bocchette specifiche, viti di fissaggio, attestati di certificazione e istruzioni di installazione e manutenzione. Normative: marcatura CE secondo regolamento prodotti da costruzione 305/2011 rilasciata da ICIM. Con due punti di chiusura e senza scrocco laterale.

Articolo	Codice	Lunghezza	Cf
CI5M816100	00426213	1200 mm	1

MANIGLIONE ALPHA TOUCH MODULARE

Maniglione da applicare con carter in alluminio/lega di alluminio. Barra in alluminio estruso. In dotazione: bocchette specifiche, viti di fissaggio, attestati di certificazione e istruzioni di installazione e manutenzione. Normative: marcatura CE secondo regolamento prodotti da costruzione 305/2011 rilasciata da ICIM. Modulare con scrocco laterale escludibile.

Articolo	Codice	Lunghezza	Cf
CI5M811100	00425735	1200 mm	1
CI5M811110	00425742	840 mm	1

MANIGLIONE ALPHA PUSH

Maniglione da applicare con carter in alluminio/lega di alluminio. In dotazione: bocchette specifiche, viti di fissaggio, attestati di certificazione e istruzioni di installazione e manutenzione. Normative: marcatura CE secondo regolamento prodotti da costruzione 305/2011 rilasciata da ICIM. Con scrocco laterale.

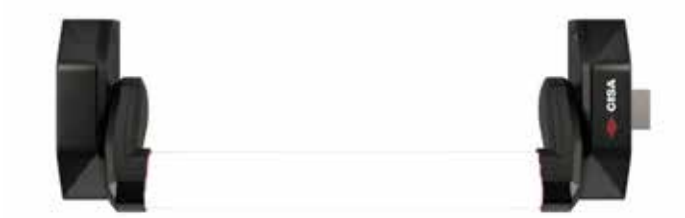

Articolo	Codice	Punti di chiusura	Cf
CI5M001100	00425759	Uno	1
CI5M016100	00425766	Due	1

MANIGLIONE ALPHA PUSH MODULARE

Maniglione da applicare con carter in alluminio/lega di alluminio. In dotazione: bocchette specifiche, viti di fissaggio, attestati di certificazione e istruzioni di installazione e manutenzione. Normative: marcatura CE secondo regolamento prodotti da costruzione 305/2011 rilasciata da ICIM. Con scrocco laterale escludibile.

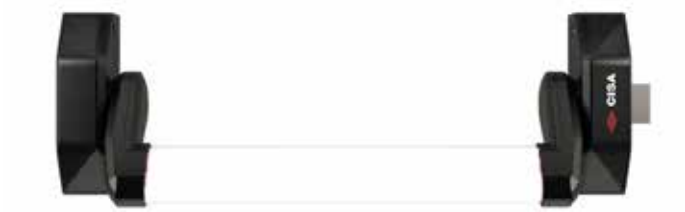

Articolo	Codice	Cf
CI5M011100	00425773	1

MANIGLIONI ANTIPANICO

Versione componibile con scrocco laterale autobloccante con possibilità di esclusione. Carter in alluminio-lega di alluminio verniciato. In dotazione bocchetta Art. 07072200. Da abbinare a: coppia di scrocchi alto/basso art. 07063610, coppia scrocchi laterali art. 0706366, coppia scrocchi alto/laterali art. 07063661/2, coppia catenacci alto/basso art. 07063710. BARRA NON INCLUSA (serie 07007).

Articolo	Codice	Versione	Cf
CI59011100FR	00411660	Tagliafuoco con scrocco in acciaio	1

MANIGLIONI ANTIPANICO FAST PUSH

Versione componibile senza scrocco laterale autobloccante con possibilità di esclusione. Da abbinare a: coppia di scrocchi alto/basso art. 07063610, coppia scrocchi laterali art. 0706366, coppia scrocchi alto/laterali art. 07063661/2, coppia catenacci alto/basso art. 07063710. Da abbinare a serrature antipanico Mito Panic e Mito Sensor. BARRA NON INCLUSA (serie 07007).

Articolo	Codice	Versione	Cf
CI5M6170000000FR	00426268	Tagliafuoco	1

MANIGLIONI ANTIPANICO

Versione componibile senza scrocco centrale versione Fast Push. Da abbinare a: coppia di scrocchi alto/basso art. 07063610, coppia scrocchi laterali art. 07063510, coppia scrocchi alto/laterali art. 07063661/2, coppia catenacci alto/basso art. 07063710. BARRA NON INCLUSA.

Articolo	Codice	Cf
CI59016100	00301732	1

MANIGLIONI ANTIPANICO

Scrocco laterale autobloccante in lega di alluminio cromato versione Prestige. Carter in acciaio verniciato nero. In dotazione bocchetta art. 07072200. BARRA NON INCLUSA.

Articolo	Codice	Cf
CI59301100	00239363	1

MANIGLIONI ANTIPANICO

Maniglione da infilare per serrature antipanico, carter in nylon nero, abbinabile a serrature serie 43100-43600, predisposto per mezzo cilindro. Quadro maniglia da 9, interasse 72 mm, ambidestra. BARRA NON INCLUSA.

Articolo	Codice	Cf
CI59616000	00308236	1

Canese Dante
DAL 1959 PROFESSIONISTI NELLA DISTRIBUZIONE

MANIGLIONI ANTIPANICO FAST TOUCH

CISA

Maniglione con corpo e barra in alluminio verniciato. Carter in lega di alluminio verniciato. Componenti interni in acciaio zincato. A norma ICIM e CE secondo le norme 305/2011. Da infilare per serrature antipanico serie Fast Touch, da abbinare a serrature serie Sikurexit, Heavy Duty serie 52810, 52830, 43100. Con quadro maniglia da 8/9.

Articolo	Codice	Lunghezza	Cf
CI59711010	00424875	840 mm	1
CI59711000	00306096	1200 mm	1

MANIGLIONI ANTIPANICO

CISA

Maniglione con corpo e barra in alluminio verniciato. Carter in lega di alluminio verniciato. Maniglione accorciabile fino a 300 mm. Con scrocco autobloccante in lega di alluminio cromato. A norma ICIM e CE secondo le norme 305/2011. In dotazione bocchetta Art. 07072200.

Articolo	Codice	Lunghezza	Cf
CI59801110	00301695	840 mm	1
CI59801100	00301688	1200 mm	1

MANIGLIONI ANTIPANICO

CISA

Versione componibile senza scrocco centrale versione Fast Touch. Da abbinare a: coppia di scrocchi alto/basso art. 07063610, coppia scrocchi laterali art. 07063510, coppia scrocchi alto/laterali art. 07063661/2, coppia catenacci alto/basso art. 07063710.

Articolo	Codice	Lunghezza	Cf
CI59816110	00301725	840 mm	1
CI59816100	00301718	1200 mm	1

FEB

MANIGLIONI ANTIPANICO

NUOVA FEB ASSA ABLOY

Adatto per porte a singola o doppia anta. Certificato CE (EN1125) per porte montate su cerniere o perni, con massa oltre 200 kg, altezza non superiore a 2520 mm e larghezza non maggiore di 1320 mm.

Articolo	Codice	Mano	Cf
FEB9009D	00245692	Dx	1
FEB9009S	00245708	Sx	1

ISEO

MANIGLIONE ANTIPANICO IDEA MODULARE

ISEO

Maniglione antipanico “IDEA Base” MODULARE, reversibile, verniciato NERO. Predisposto per chiusura laterale, duplice, triplice. Scrocco in zama senza autobloccante. Incontro 94100110. Predisposto per aggancio aste per alto/basso. Tappi per fori alto/basso. Spessore in nylon per comando esterno. Dima. Istruzioni di montaggio. BARRA NON COMPRESA.

Articolo	Codice	Lunghezza variabile	Cf
ISE9414000505	00291590	Da 985 a 1285 mm	1

MANIGLIONE ANTIPANICO IDEA

ISEO

Maniglione antipanico “IDEA Base” CHIUSURA LATERALE, reversibile, verniciato NERO. Scrocco in zama senza autobloccante. Incontro 94100110. Spessore in nylon per comando esterno. Dima. BARRA NON COMPRESA.

Articolo	Codice	Lunghezza variabile	Cf
ISE9411000505	00379090	Da 985 a 1285 mm	1

MANIGLIONE ANTIPANICO PUSH MODULARE

ISEO

Maniglione antipanico “Push” modulare reversibile, predisposto per aggancio aste. Scrocco in acciaio con autobloccante, idoneo per porte tagliafuoco. Tappi per fori alto/basso. Incontro laterale con spessori di 1-2-3 mm. Barra accorciabile fino a 330 mm.

Articolo	Codice	Lunghezza	Cf
ISE942408458T	00427142	840 mm	1
ISE942411758T	00427159	1170 mm	1
ISE942413058T	00427166	1300 mm	1

NINZ

MANIGLIONE ANTIPANICO TWIST BM

NINZ

Maniglione antipanico adatto per porte Rever, Univer e Proget e varie. Reversibile. Barra orizzontale in alluminio estruso anodizzato a sezione ellittica da 40 x 20 mm e lunghezza 1150 mm, sporgenza di 100 mm. Per portoni girevoli massimo 1588 mm. Certificato per serrature ad infilare con entrata da 65 mm per anta singola e per anta attiva, e con entrata da 80 mm per anta passiva. Il kit comprende: una serratura antipanico entrata da 65 mm, un maniglione antipanico; un inserto per riscontro serratura, una barra in alluminio anodizzato, un comando esterno in nylon nero, un mezzo cilindro con 3 chiavi e misura 40+10, una dima di foratura, un pittogramma adesivo (freccia verde) e istruzioni di installazione/manutenzione. A norma UNI EN 1125:2008-EC1:2009.

Articolo	Codice	Lunghezza variabile	Cf
NINZ4204301031	00427616	Massimo 1238 mm	1

MANIGLIONE ANTIPANICO SLASH BM

NINZ

Maniglione antipanico adatto per porte Rever, Univer e Proget e varie. Reversibile. Barra orizzontale in alluminio estruso anodizzato a sezione ellittica da 40 x 20 mm e lunghezza 1150 mm, sporgenza di 75 mm. Certificato per serrature ad infilare con entrata da 65 mm per anta singola e per anta attiva, e con entrata da 80 mm per anta passiva. Il kit comprende: una serratura antipanico entrata da 65 mm, un maniglione antipanico Push (ribassato), un inserto per riscontro serratura, una barra in alluminio anodizzato con tubo di collegamento e distanziale, una placca coprifori in nylon con sottopiastra, un comando esterno in nylon nero, un mezzo cilindro con 3 chiavi misura da 40+10, una dima di foratura, un pittogramma adesivo (freccia verde), e istruzioni di installazione/manutenzione. A norma UNI EN 1125:2008-EC1:2009.

Articolo	Codice	Lunghezza variabile	Cf
NINZ4204301036	00427623	Massimo 1354 mm	1

MANIGLIONE ANTIPANICO EXUS BM

NINZ

Maniglione antipanico adatto per porte Rever, Univer e Proget e varie. Reversibile. Barra orizzontale in alluminio estruso anodizzato a sezione ellittica da 40 x 20 mm e lunghezza 1150 mm, sporgenza di 75 mm. Per portoni girevoli massimo 1588 mm. Certificato per serrature ad infilare con entrata da 40 o 65 mm per anta singola e per anta attiva, e con entrata da 30 o 80 mm per anta passiva e con rotazione quadro fino a 45°. Possibilità di chiusura con chiave anche dal alto del maniglione. Il kit comprende: una serratura antipanico con entrata da 65 mm, un maniglione antipanico; un 1 inserto per riscontro serratura, una barra in alluminio anodizzato, un comando esterno in nylon nero, un mezzo cilindro con 3 chiavi misura da 40+10 mm, una dima di foratura, un pittogramma adesivo (freccia verde) e istruzioni di installazione/manutenzione. A norma UNI EN 1125:2008-EC1:2009.

Articolo	Codice	Lunghezza variabile	Cf
NINZ4204301001	00427630	Massimo mm	1

Canese Dante
DAL 1959 PROFESSIONISTI NELLA DISTRIBUZIONE

ANTIPANIC

COMANDO ESTERNO

antipanic

Comando esterno meccanico versione condominio compatibile con tutti i dispositivi Antipanic. In lega pressofusa verniciata. Disabilitazione maniglia con chiave ed estrazione della stessa solo con maniglia bloccata. Con cilindro nichelato. Può essere aperto esclusivamente con la chiave inserita. Con trattamento antibatterico che agisce 24 ore su 24 e uccide oltre il 99,99% dei batteri. I rivestimenti in polvere antimicrobici sono stati testati secondo la norma ISO 22196:2011.

Articolo	Codice	Cf
ANTIPANIC1092	00427654	1

CISA

BARRA PER MANGILIONI ALPHA PUSH

CISA

Barra orizzontale da abbinare a maniglioni ALPHA Push.

Articolo	Codice	Lunghezza	Cf
CI07A07200	00426275	900 mm	1
CI07A07220	00425780	1200 mm	1

COMANDO ESTERNO PER ALPHA

CISA

Comando esterno per maniglione antipanico ALPHA con corpo in alluminio. Meccanismo ad ingranaggi per azionare con la chiave fino a 3 punti di chiusura (versione pomolo fisso). In dotazione: cilindro con 3 chiavi, viti di fissaggio, attestati di certificazione e istruzioni di installazione e manutenzione. Placca con maniglia ribassata, adatta per installazioni standard e ad incasso. Reversibile. Disabilitazione maniglia con chiave. Funzione condominio: settaggio chiave non estraibile.

Articolo	Codice	Cf
CI07A78360	00425797	1

COMANDO ESTERNO PER ALPHA

CISA

Comando esterno per maniglione antipanico ALPHA con corpo in alluminio. Meccanismo ad ingranaggi per azionare con la chiave fino a 3 punti di chiusura (versione pomolo fisso). In dotazione: viti di fissaggio, attestati di certificazione e istruzioni di installazione e manutenzione. Placca con maniglia, adatta per installazioni standard e ad incasso. Reversibile. Disabilitazione maniglia con chiave. Funzione condominio: settaggio chiave non estraibile.

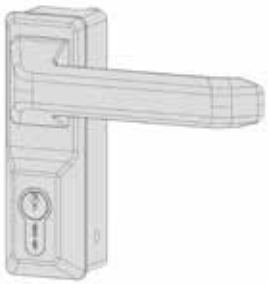

Articolo	Codice	Dotazione	Cf
CI07A78380	00426244	Cilindro con 3 chiavi	1
CI07A7838000SH	00426251	Senza cilindro	1

COMANDO ESTERNO PER ALPHA

CISA

Comando esterno per maniglione antipanico ALPHA con corpo in alluminio. Meccanismo ad ingranaggi per azionare con la chiave fino a 3 punti di chiusura (versione pomolo fisso). Pomolo fisso a cremagliera con cilindro. Reversibile. Adatto per installazione standard e ad incasso. Abbinabile a maniglione ALPHA anche a 3 punti di chiusura. In dotazione: cilindro con 3 chiavi, viti di fissaggio, attestati di certificazione e istruzioni di installazione e manutenzione.

Articolo	Codice	Cf
CI07A78350	00427562	1

CHIUSURE LATERALI PER ALPHA

CISA

Coppia di scrocchi in lega di alluminio per chiusura laterale. Bocchette in dotazione. Marcatura CE secondo Regolamento prodotti da costruzione 305/2011 rilasciata da ICIM.

Articolo	Codice	Cf
CI07A63510	00425803	1

CHIUSURE ALTO/ BASSO

CISA

Coppia di scrocchi in lega di alluminio per chiusura alto/basso. Bocchette in dotazione. Marcatura CE secondo Regolamento prodotti da costruzione 305/2011 rilasciata da ICIM.

Articolo	Codice	Cf
CI07A63610	00425810	1

KIT ASTE PER ALPHA

CISA

Kit aste con carter nero. In dotazione: 2 aste; 2 carter copripiastra; 2 fermi guida asta.

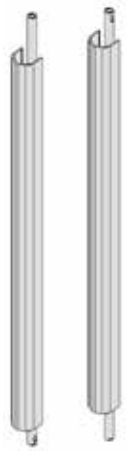

Articolo	Codice	Cf
CI07A630A0	00426237	1

CAVO E CARTER COPRICAVO

CISA

Kit di aste con cavi flessibili. In dotazione: 2 cavi flessibili, 2 carter copriasta e 2 fermi guida cavo.

Articolo	Codice	Cf
CI07A630C0	00425827	1

KIT PROLUNGA

CISA

Kit di prolungamento asta superiore con cavo flessibile. Altezza massima porta realizzabile 3500 mm con barra installata a 1100 mm da pavimento finito. In dotazione: carter copricavo e fermo guida cavo.

Articolo	Codice	Cf
CI07A64510	00425834	1

MANIGLIA

CISA

Maniglia con abilitazione elettrica abbinabile a maniglioni antipanico Fast e Cisa Prestige, verniciato nero. Maniglia reversibile, in folle in assenza di corrente. Emergenza meccanica con chiave che attiva la maniglia. Entrando la chiave la maniglia si disattiva.
Led integrato nel corpo maniglia per visualizzare lo stato porta. In dotazione, accessorio booster 07022010, cavo di collegamento e viti di fissaggio.

Articolo	Codice	Cf
CI07074800	00318310	1

MANIGLIA

CISA

Maniglia con cilindro europeo superiore verniciata in alluminio. Disabilitazione maniglia con chiave. Cilindro nichelato. EX 07078 28 0.

Articolo	Codice	Finitura	Ch	Cf
CI07078380KA	00352727	Nero	In Ka	1
CI0707838097	00426299	Grigio		1

COMANDO ESTERNO

CISA

Comando esterno per maniglione antipanico. Placca e maniglia verniciati nero, disabilitazione maniglia con chiave, cilindro nichelato, in ka. Per serrature 59001-59011-59016-59801, 59811, 59816, 59051, 59061, 59066, 59301, 59311, 59316. EX 7077 48 0.

Articolo	Codice	Ch	Cf
CI07078680	00348010		1
CI07078680KA	00364553	In Ka	1

POMOLO

CISA

Pomolo con cilindro europeo inferiore verniciata nera in alluminio. EX 07077 49 0.

Articolo	Codice	Ch	Cf
CI07078690	00270441		1
CI07078690KA	00352710	In Ka	1

Canese Dante
DAL 1959 PROFESSIONISTI NELLA DISTRIBUZIONE

COPPIA SCROCCHI

CISA

Coppia scrocchi per chiusura laterale per antipanico "fast & push". Per serie 59061, 59065, 59011, 59016, 59811, 59816. In dotazione: Bocchette Superiori art. 07072.20.0, Bocchetta a pavimento articolo 07072.27.0, 2 cavi flessibili, 2 carter copricavo, 2 piastre d'aggancio, 2 ganci guidacavo.

Articolo	Codice	Versione	Colore	Cf
CI070636109700FR	00426848	Tagliafuoco	Grigio	1

QUADRO MANIGLIA

CISA

Quadro maniglia da 9 mm sdoppiato in acciaio per antipanico.

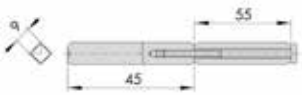

Articolo	Codice	Cf
CI07083520	00206907	1

BARRA ANTIPANICO

CISA

Barra per antipanico rossa.

Articolo	Codice	Misura	Cf
CI07007130	00065061	900 mm	1
CI07007140	00065078	1200 mm	1

FERMO

CISA

Dispositivo fermo a giorno da abbinare a maniglioni FAST Touch. Per serie 59801, 59811, 59816.

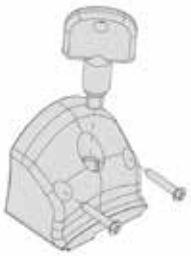

Articolo	Codice	Cf
CI07165500	00365277	1

MICROINTERUTTORE

CISA

Microinterruttore abbinabile a maniglione antipanico Fast Touch infilare e applicare.

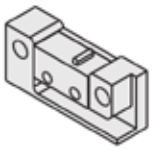

Articolo	Codice	Cf
CI06195050	00327190	1

PLACCA

CISA

Placca esterna senza comando per montaggio rinforzato.

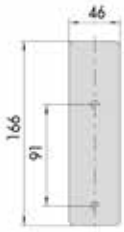

Articolo	Codice	Cf
CI07076110	00297356	1

BOCCHETTA

CISA

Bocchetta laterale e superiore completa di spessori in acciaio verniciato nero. Spessori 2 X 1,5 mm.

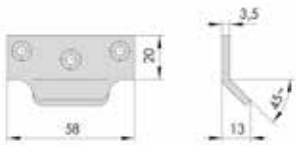

Articolo	Codice	Cf
CI07072110	00301749	1

BOCCHETTA

CISA

Bocchetta laterale superiore completa di spessori in acciaio verniciato nero.

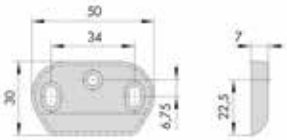

Articolo	Codice	Cf
CI07072200	00295079	1

FEB

MANIGLIA

Maniglia in lega pressofusa verniciata nera.

Articolo	Codice	Cf
FEB9510	00365444	1

BARRA ANTIPANICO

Barra tonda per maniglioni antipanico.

Articolo	Codice	Lunghezza	Finitura	Cf
FEB9309AR	00245715	1000 mm	Argento	1
FEB19210/R	00294508	1200 mm	Rossa	1

ISEO

COMANDO ESTERNO

Comando esterno verniciato per antipanico con cassa in zama. Maniglia fissa quando disabilitata. Funzione di estrazione chiave solo a comando disabilitato. Cilindro a 5 spine profilo europeo da 40 mm in dotazione. Quadro maniglia da 8 mm. Temperatura di funzionamento da -10° a + 60°. Testato fino a 200.000 cicli. Con protezione antibatterica antigerm. A norma EN1125 e EN179.

Articolo	Codice	Cf
ISE94027005	00291569	1

ASTE E COPERTURE

Aste e coperture per scrocchi per porte massimo 2400 mm.

Articolo	Codice	Cf
ISE94100205	00291576	1

COPPIA SCROCCHI

Coppia scrocchi verniciati nero per antipanico "base". Chiusura verticale alto e basso. Scrocco in zama senza autobloccante. Compreso di bocchette 94100110 e 94100120 e viti di fissaggio.

Articolo	Codice	Cf
ISE9410201505	00291583	1

BARRA ANTIPANICO

Barra rossa per antipanico misura 1130 mm.

Articolo	Codice	Cf
ISE945928	00291606	1

COPPIA SCROCCHI

Coppia scrocchi per antipanico “IDEA Base”. Chiusura laterale superiore e inferiore. Scrocco in zama senza autobloccante. Solo per porte antipanico. Due incontri 94100100. Viti di fissaggio. Finitura nero.

Articolo	Codice	Cf
ISE9410203505	00379106	1

Canese Dante
DAL 1959 PROFESSIONISTI NELLA DISTRIBUZIONE

OPERA

ELETTROMANIGLIA SMART TRIM

Per serrature per porte tagliafuoco cieche e vetrate. Corpo e impugnatura in metallo. Meccanismi interni in acciaio cementato. Dimensioni: mm 234 x 48,5 x 38 altezza maniglia mm 84. Interasse fra cilindro e maniglia mm 72 (su richiesta mm 92). Quadro maniglia mm 9. Fissaggio sulla porta senza dover eseguire fori supplementari. Rotazione del quadro maniglia a 45°. Alimentazione 12 Vac/dc - 24 Vdc. Corrente assorbita: a 12 V - 700 mA spunto/500 mA mantenimento a 24 V - 300 mA spunto/200 mA mantenimento. Fermo a giorno elettronico. VERSIONE SENZA TEMPORIZZATORE E DISABILITATA IN MANCANZA DI CORRENTE. SOLO SU ORDINAZIONE.

Articolo	Codice	Rifinitura	Cf
OPERA40810	00369503	Cromo opaco	1
OPERA40810N	00369527	Nera	1
OPERA40810B	00369510	Bianca	1

ELETTROMANIGLIA SMART TRIM

Per serrature per porte tagliafuoco cieche e vetrate. Corpo e impugnatura in metallo. Meccanismi interni in acciaio cementato. Dimensioni: mm 234 x 48,5 x 38 altezza maniglia mm 84. Interasse fra cilindro e maniglia mm 72. Quadro maniglia mm 9. Fissaggio sulla porta senza dover eseguire fori supplementari. Rotazione del quadro maniglia a 45°. Alimentazione 12 Vac/dc - 24 Vdc. Corrente assorbita: a 12 V - 700 mA spunto/500 mA mantenimento a 24 V - 300 mA spunto/200 mA mantenimento. Fermo a giorno elettronico. Temporizzatore interno regolabile da 0 - 60 sec. (escludibile). Uscita Open Collector da abbinare ad un micro relè esterno per la segnalazione di maniglia abilitata. VERSIONE CON TEMPORIZZATORE E DISABILITATA IN MANCANZA DI CORRENTE. SOLO SU ORDINAZIONE.

Articolo	Codice	Rifinitura	Cf
OPERA40811	00369534	Cromo opaco	1
OPERA40811N	00369558	Nera	1
OPERA40811B	00369541	Bianca	1

ELETTROMANIGLIA SMART TRIM

Per maniglioni antipanico da applicare con scrocchi esterni. Corpo e impugnatura in metallo. Meccanismi interni in acciaio cementato. Dimensioni: mm 232 x 55 x 38 altezza maniglia mm 84. Rotazione del quadro maniglia selezionabile a 45° o a 60° in base al tipo di maniglione antipanico utilizzato. Abilitazione meccanica tramite cilindro a chiave piatta. Alimentazione: 12/24 Vac/dc. Corrente assorbita: a 12 V - 700 mA spunto/500 mA mantenimento a 24 V - 300 mA spunto/200 mA mantenimento. Fermo a giorno elettronico. VERSIONE SENZA TEMPORIZZATORE E DISABILITATA IN MANCANZA DI CORRENTE. SOLO SU ORDINAZIONE.

Articolo	Codice	Rifinitura	Cf
OPERA40820	00369565	Cromo opaco	1
OPERA40820B	00369572	Bianca	1
OPERA40820N	00369589	Nera	1

ELETTROMANIGLIA SMART TRIM

Per maniglioni antipanico da applicare con scrocchi esterni. Corpo e impugnatura in metallo. Meccanismi interni in acciaio cementato. Dimensioni: mm 232 x 55 x 38 altezza maniglia mm 84. Rotazione del quadro maniglia selezionabile a 45° o a 60° in base al tipo di maniglione antipanico utilizzato. Abilitazione meccanica tramite cilindro a chiave piatta. Alimentazione: 12/24 Vac/dc. Corrente assorbita: a 12 V - 700 mA spunto/500 mA mantenimento a 24 V - 300 mA spunto/200 mA mantenimento. Fermo a giorno elettronico. Temporizzatore interno regolabile da 0-60 sec. (escludibile). Uscita Open Collector da abbinare ad un micro relè esterno per la segnalazione di maniglia abilitata. VERSIONE CON TEMPORIZZATORE E DISABILITATA IN MANCANZA DI CORRENTE. SOLO SU ORDINAZIONE.

Articolo	Codice	Rifinitura	Cf
OPERA40821	00369596	Cromo opaco	1
OPERA40821B	00369602	Bianca	1
OPERA40821N	00369619	Nera	1

SOTTOPIASTRA PER ADATTABILITA' ELETTROMANIGLIA

OPERA

In acciaio zincato da utilizzare per la compatibilità con maniglioni antipanico da applicare di marche differenti. Impiego: la sottopiastra permette di abbinare le elettromaniglie della serie 40620 – 40621 - 40820 - 40821 alle diverse marche di maniglioni antipanico. SOLO SU ORDINAZIONE.

Articolo	Codice	Cf
OPERA00428	00368971	1

QUADRO SDOPPIATO

Dimensioni (A x B x C x D) 9 x 9 x 55 x 45 mm.

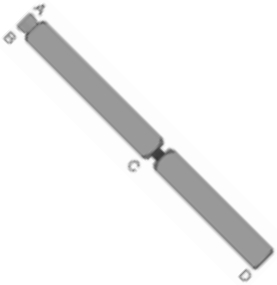

Articolo	Codice	Pz
MA0TP01744	00391788	*200

MANIGLIE ANTINCENDIO

KIT MANIGLIA CON MOLLA

Maniglia con placca ovale. Finitura nera. Certificata MPA NRW. EN 1906. DIN 18273. In dotazione viti per il montaggio e quadro maniglia.

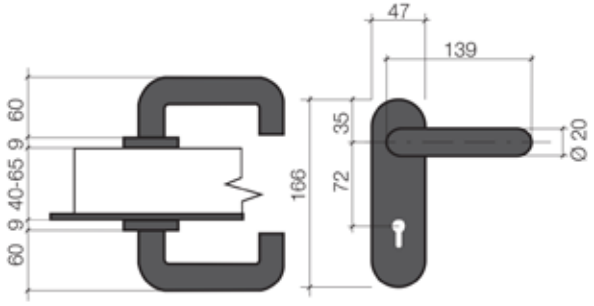

Articolo	Codice	Pz
MA0TF210113	00391535	*12

KIT MANIGLIA

Maniglia con placca rettangolare. Finitura nera. Certificata MPA NRW. EN 1906. DIN 18273. In dotazione viti per il montaggio e quadro maniglia.

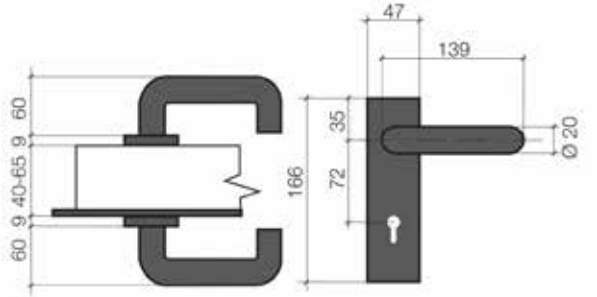

Articolo	Codice	Pz
MA0TF010002	00391542	*30

KIT MANIGLIA

Maniglia con placca. Finitura nera. Certificata MPA NRW. EN 1906. DIN 18273. In dotazione viti per il montaggio e quadro maniglia.

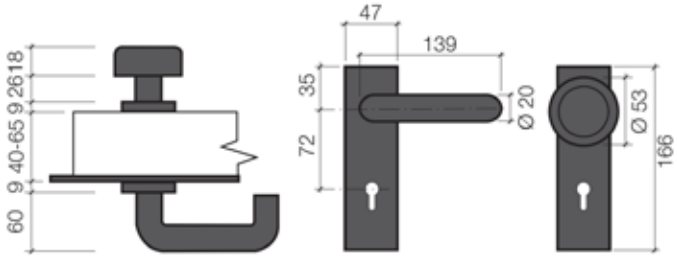

Articolo	Codice	Placca	Pz
MA0TF012016	00391566	Ovale	*12
MA0TF010016	00391559	Rettangolare	*12

SAVIO

COMANDO ESTERNO

savio

Comando esterno reversibile con maniglia e cilindro sagomato europeo. Supporto e maniglia in zama verniciata nera. In dotazione: cilindro in ottone con 3 chiavi nichelate; albero quadro e rondella dentata in acciaio zincato; 2 spessori e tappo coprivite in nylon nero; 1 vite TCEI M6x16 e 2 viti TS M5x70 in acciaio zincato.

Articolo	Codice	Cf
SAVIOKHC	00427647	1

CONFIGURATORE ANTIPANICO

Canese Dante
DAL 1959 PROFESSIONISTI NELLA DISTRIBUZIONE

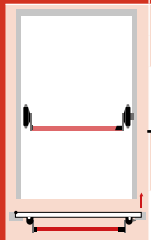

Tipo porta	Serie	Maniglione	Barra	Comando esterno consigliato
	ALPHA Push	5M001-10-0	07A07-22-0	07A78-38-0 07A78-35-0 07078-65-0 07078-68-0
		5M011-10-0	07A07-22-0	
	ALPHA Touch	5M801-XX-0	-	
		5M811-XX-0	-	
	FAST Push	59001-10-0	07007-14-0	07078-38-0 07078-68-0
		59011-10-0	07007-14-0	
	FAST Touch	59801-XX-0	-	
		59811-XX-0	-	

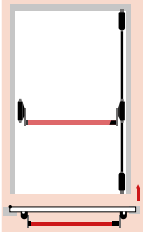

Tipo porta	Serie	Maniglione	Barra	Aste	Cavo	Coppia scrocchi	Comando esterno consigliato
	ALPHA Push	5M016-10-0	07A07-22-0	07A63-0A-0	07063-0C-0	07A63-61-0	07A78-38-0 07A78-35-0 07078-68-0
		5M011-10-0	07A07-22-0	07A63-0A-0	07063-0C-0	07A63-61-0	
	ALPHA Touch	5M816-XX-0	-	07A63-0A-0	07063-0C-0	07A63-61-0	
		5M811-XX-0	-	07A63-0A-0	07063-0C-0	07A63-61-0	
	FAST Push	59016-10-0	07007-14-0	-	-	07A63-61-0	07078-38-0 07078-68-0
		59011-10-0	07007-14-0	-	-	07A63-61-0	
	FAST Touch	59816-XX-0	-	-	-	07A63-61-0	
		59811-XX-0	-	-	-	07A63-61-0	

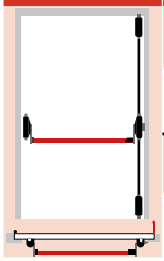

Tipo porta	Serie	Maniglione	Barra	Aste	Cavo	Coppia scrocchi	Comando esterno consigliato
	ALPHA Push	-	-	-	-	-	07A78-38-0 07A78-35-0 07078-68-0
		5M011-10-0	07A07-22-0	07A63-0A-0	07063-0C-0	07A63-61-0	
	ALPHA Touch	-	-	-	-	-	
		5M811-XX-0	-	07A63-0A-0	07063-0C-0	07A63-61-0	
	FAST Push	-	-	-	-	-	07078-38-0 07078-68-0
		59011-10-0	07007-14-0	-	-	07A63-61-0	
	FAST Touch	-	-	-	-	-	
		59811-XX-0	-	-	-	07A63-61-0	

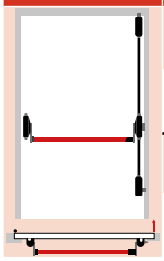

Tipo porta	Serie	Maniglione	Barra	Aste	Cavo	Coppia scrocchi	Comando esterno consigliato
	ALPHA Push	-	-	-	-	-	07A78-38-0 07A78-35-0 07078-68-0
		5M011-10-0	07A07-22-0	07A63-0A-0	07063-0C-0	07A63-51-0	
	ALPHA Touch	-	-	-	-	-	
		5M811-XX-0	-	07A63-0A-0	07063-0C-0	07A63-51-0	
	FAST Push	-	-	-	-	-	07078-38-0 07078-68-0
		59011-10-0	07007-14-0	-	-	07A63-51-0	
	FAST Touch	-	-	-	-	-	
		59811-XX-0	-	-	-	07A63-51-0	

CISA
OPENING THE NEXT 100

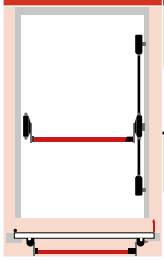

Tipo porta	Serie	Maniglione	Barra	Aste	Cavo	Coppia scrocchi	Comando esterno consigliato
	ALPHA Push	5M016-10-0	07A07-22-0	07A63-0A-0	-	07A63-71-0	07A78-38-0 07A78-35-0 07078-68-0
		5M011-10-0	07A07-22-0	07A63-0A-0	-	07A63-71-0	
	ALPHA Touch	5M816-XX-0	-	07A63-0A-0	-	07A63-71-0	
		5M811-XX-0	-	07A63-0A-0	-	07A63-71-0	
	FAST Push	59016-10-0	07007-14-0	-	-	07A63-71-0	07078-38-0 07078-68-0
		59011-10-0	07007-14-0	-	-	07A63-71-0	
	FAST Touch	59816-XX-0	-	-	-	07A63-71-0	
		59811-XX-0	-	-	-	07A63-71-0	

ALPHA

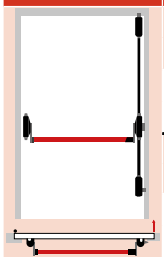

Tipo porta	Serie	Maniglione	Barra	Aste	Cavo	Coppia scrocchi	Comando esterno consigliato
	ALPHA Push	-	-	-	-	-	-
		-	-	-	-	-	
	ALPHA Touch	-	-	-	-	-	
		-	-	-	-	-	
	FAST Push	59016-10-0	07007-14-0	-	-	07063-66-1	07078-38-0 07078-68-0
		59011-10-0	07007-14-0	-	-	07063-66-1	
	FAST Touch	59816-XX-0	-	-	-	07063-66-1	
		59811-XX-0	-	-	-	07063-66-1	

CISA
FAST
PLUS

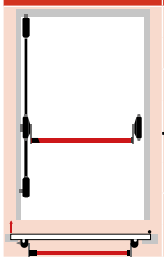

Tipo porta	Serie	Maniglione	Barra	Aste	Cavo	Coppia scrocchi	Comando esterno consigliato
	ALPHA Push	-	-	-	-	-	-
		-	-	-	-	-	
	ALPHA Touch	-	-	-	-	-	
		-	-	-	-	-	
	FAST Push	59016-10-0	07007-14-0	-	-	07063-66-2	07078-38-0 07078-68-0
		59011-10-0	07007-14-0	-	-	07063-66-2	
	FAST Touch	59816-XX-0	-	-	-	07063-66-2	
		59811-XX-0	-	-	-	07063-66-2	

CONFIGURAZIONE A DOPPIA PORTA

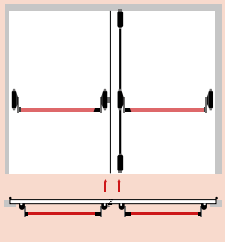

Tipo porta	Serie	ANTA PRIMARIA					ANTA SECONDARIA					Comando esterno consigliato
		Maniglione	Barra	Aste	Cavo	Coppia scrocchi	Maniglione	Barra	Aste	Cavo	Coppia scrocchi	
	ALPHA Push	5M001-10-0	07A07-22-0	-	-	-	5M016-10-0	07A07-22-0	07A63-0A-0	07063-0C-0	07A63-61-0	07A78-38-0 07A78-35-0 07078-65-0 07078-68-0
		5M011-10-0	07A07-22-0	-	-	-	5M011-10-0	07A07-22-0	07A63-0A-0	07063-0C-0	07A63-61-0	
	ALPHA Touch	5M801-XX-0	-	-	-	-	5M816-XX-0	-	07A63-0A-0	07063-0C-0	07A63-61-0	
		5M811-XX-0	-	-	-	-	5M811-XX-0	-	07A63-0A-0	07063-0C-0	07A63-61-0	
	FAST Push	59001-10-0	07007-14-0	-	-	07A63-61-0	59016-10-0	07007-14-0	-	-	07063-61-0	07078-38-0 07078-68-0
		59011-10-0	07007-14-0	-	-	07A63-61-0	59011-10-0	07007-14-0	-	-	07063-61-0	
	FAST Touch	59816-XX-0	-	-	-	07A63-61-0	59816-XX-0	-	-	-	07063-61-0	
		59811-XX-0	-	-	-	07A63-61-0	59811-XX-0	-	-	-	07063-61-0	

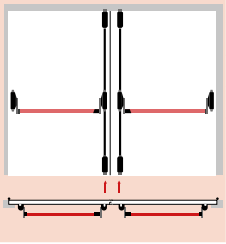

Tipo porta	Serie	ANTA PRIMARIA					ANTA SECONDARIA					Comando esterno consigliato
		Maniglione	Barra	Aste	Cavo	Coppia scrocchi	Maniglione	Barra	Aste	Cavo	Coppia scrocchi	
	ALPHA Push	5M016-10-0	07A07-22-0	07A63-0A-0	07063-0C-0	07A63-61-0	5M016-10-0	07A07-22-0	07A63-0A-0	07063-0C-0	07A63-61-0	07A78-38-0 07A78-35-0 07078-68-0
		5M011-10-0	07A07-22-0	07A63-0A-0	07063-0C-0	07A63-61-0	5M011-10-0	07A07-22-0	07A63-0A-0	07063-0C-0	07A63-61-0	
	ALPHA Touch	5M816-XX-0	-	07A63-0A-0	07063-0C-0	07A63-61-0	5M816-XX-0	-	07A63-0A-0	07063-0C-0	07A63-61-0	
		5M811-XX-0	-	07A63-0A-0	07063-0C-0	07A63-61-0	5M811-XX-0	-	07A63-0A-0	07063-0C-0	07A63-61-0	
	FAST Push	59016-10-0	07007-14-0	-	-	07A63-61-0	59016-10-0	07007-14-0	-	-	07063-61-0	07078-38-0 07078-68-0
		59011-10-0	07007-14-0	-	-	07A63-61-0	59011-10-0	07007-14-0	-	-	07063-61-0	
	FAST Touch	59816-XX-0	-	-	-	07A63-61-0	59816-XX-0	-	-	-	07063-61-0	
		59811-XX-0	-	-	-	07A63-61-0	59811-XX-0	-	-	-	07063-61-0	

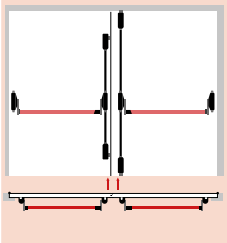

Tipo porta	Serie	ANTA PRIMARIA					ANTA SECONDARIA					Comando esterno consigliato
		Maniglione	Barra	Aste	Cavo	Coppia scrocchi	Maniglione	Barra	Aste	Cavo	Coppia scrocchi	
	ALPHA Push	-	-	-	-	-	5M016-10-0	07A07-22-0	07A63-0A-0	07063-0C-0	07A63-61-0	07A78-38-0 07A78-35-0 07078-68-0
		5M011-10-0	07A07-22-0	07A63-0A-0	07063-0C-0	07A63-51-0	5M011-10-0	07A07-22-0	07A63-0A-0	07063-0C-0	07A63-61-0	
	ALPHA Touch	-	-	-	-	-	5M816-XX-0	-	07A63-0A-0	07063-0C-0	07A63-61-0	
		5M811-XX-0	-	07A63-0A-0	07063-0C-0	07A63-51-0	5M811-XX-0	-	07A63-0A-0	07063-0C-0	07A63-61-0	
	FAST Push	-	-	-	-	-	59016-10-0	07007-14-0	-	-	07063-61-0	07078-38-0 07078-68-0
		59011-10-0	07007-14-0	-	-	07A63-51-0	59011-10-0	07007-14-0	-	-	07063-61-0	
	FAST Touch	-	-	-	-	-	59816-XX-0	-	-	-	07063-61-0	
		59811-XX-0	-	-	-	07A63-51-0	59811-XX-0	-	-	-	07063-61-0	

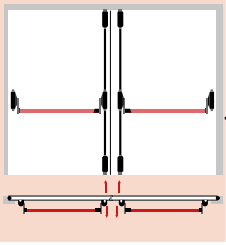

Tipo porta	Serie	ANTA PRIMARIA					ANTA SECONDARIA					Comando esterno consigliato
		Maniglione	Barra	Aste	Cavo	Coppia scrocchi	Maniglione	Barra	Aste	Cavo	Coppia scrocchi	
	ALPHA Push	5M016-10-0	07A07-22-0	07A63-0A-0	-	07A63-71-0	5M016-10-0	07A07-22-0	07A63-0A-0	-	07A63-71-0	07A78-38-0 07A78-35-0 07078-68-0
		5M011-10-0	07A07-22-0	07A63-0A-0	-	07A63-71-0	5M011-10-0	07A07-22-0	07A63-0A-0	-	07A63-71-0	
	ALPHA Touch	5M816-XX-0	-	07A63-0A-0	-	07A63-71-0	5M816-XX-0	-	07A63-0A-0	-	07A63-71-0	
		5M811-XX-0	-	07A63-0A-0	-	07A63-71-0	5M811-XX-0	-	07A63-0A-0	-	07A63-71-0	
	FAST Push	59016-10-0	07007-14-0	-	-	07A63-71-0	59016-10-0	07007-14-0	-	-	07063-71-0	07078-38-0 07078-68-0
		59011-10-0	07007-14-0	-	-	07A63-71-0	59011-10-0	07007-14-0	-	-	07063-71-0	
	FAST Touch	59816-XX-0	-	-	-	07A63-71-0	59816-XX-0	-	-	-	07063-71-0	
		59811-XX-0	-	-	-	07A63-71-0	59811-XX-0	-	-	-	07063-71-0	

CISA
OPENING THE NEXT 100

INCONTRI ELETTRICI

Incontri elettrici
Incontri elettrici per antipanico
Ferrogliere elettriche per blindato

CISA

INCONTRO ELETTRICO

Frontale compatibile con incontro elettrico 1500000 ambidestro, per serrature in legno, dimensione 25 X 250 mm.

Articolo	Codice	Cf
CI0500100006	00260343	1

INCONTRO ELETTRICO

Frontale compatibile con incontro elettrico 1500000, per serrature in legno, dimensione 25 X 250 mm.

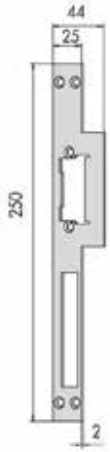

Articolo	Codice	Mano	Cf
CI0500200106	00260350	Dx	1
CI0500200206	00260367	Sx	1

INCONTRO ELETTRICO

Frontale compatibile con incontro elettrico 1500000 ambidestro, per serrature in legno, dimensione 25 X 240 mm.

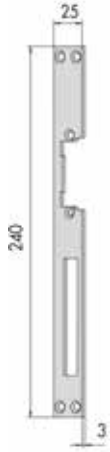

Articolo	Codice	Cf
CI05020000	00260374	1

INCONTRO ELETTRICO PER ANTIPANICO

Per articolo serie 1-07083-05 - 06 - 07 - 40 - 41 - 80 - 81 - 82 - 90-0. Per maniglioni serie FAST in configurazione ad un punto di chiusura laterale.

Articolo	Codice	Cf
CI07083900	00372589	1

INCONTRO ELETTRICO PER ANTIPANICO ALPHA

Incontro eletrico abbinabile a maniglioni antipanico con scrocco laterale. Scatola in acciaio zincato. Controscrocco in lega di alluminio cromato. Carter in lega di alluminio verniciato. Modulo con microinterrutore. Tensione 12 V ca con corrente asorbita di 0,48 A. In dotazione: spessori in nylon, viti e istruzioni.

Articolo	Codice	Cf
CI07A83800	00426220	1

INCONTRO ELETTRICO

Incontro elettrico per serrature ad infilare con frontale intercambiabile. Tensione 8-12 V. AC/DC, corpo e battiscopa in lega inossidabile, ambidestro.

Articolo	Codice	Cf
CI15100000	00260336	1

INCONTRO ELETTRICO

Incontro elettrico per serrature ad infilare con frontale intercambiabile, voltaggio 12 V, assorbimento 0,7 A. Con antiripetitore interno e fermo a giorno. Ambidestro.

Articolo	Codice	Cf
CI15160000	00344999	1

Canese Dante
DAL 1959 PROFESSIONISTI NELLA DISTRIBUZIONE

INCONTRO ELETTRICO

CISA

Incontro elettrico per serratura ad infilare, frontale piatto reversibile, per serrature serie 5C000, 53000, 56000, 57200, 57800.

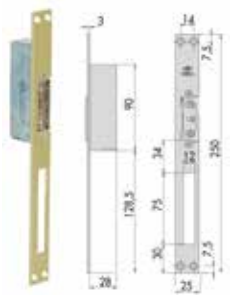

Articolo	Codice	Cf
CI1500100006	00033015	1

EFF EFF

INCONTRO ELETTRICO

effeff ASSA ABLOY

Incontro elettrico radiale con scrocco regolabile universale, ambidestro, voltaggio universale 10-24 V. AC/DC, resistenza allo scasso 3750 N. Dimensione 18,8 X 66 mm.

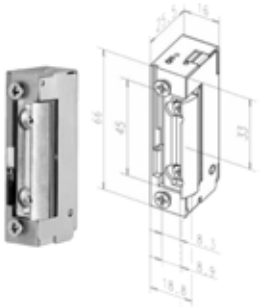

Articolo	Codice	Cf
EFF118A71	00309554	1

INCONTRO ELETTRICO

effeff ASSA ABLOY

Incontro elettrico radiale con scrocco regolabile universale, con sblocco meccanico o fermo a giorno, ambidestro, voltaggio universale 10-24 V. AC/DC, resistenza allo scasso 3750 N. Dimensione 18,8 X 66 mm.

Articolo	Codice	Cf
EFF118EA71	00309561	1

INCONTRO ELETTRICO

effeff ASSA ABLOY

Incontro elettrico radiale con scrocco regolabile universale, con sblocco meccanico o fermo a giorno e antiripetitore con pistoncino, voltaggio universale 10-24 V. AC/DC, resistenza allo scasso 3750 N. Dimensione 18,8 X 66 mm. Nella foto è presente la versione destra.

Articolo	Codice	Mano	Cf
EFF125ED14	00309615	Sx	1
EFF125ED15	00309622	Dx	1

INCONTRO ELETTRICO

effeff ASSA ABLOY

Incontro elettrico radiale con scrocco regolabile universale, con antiripetitore con pistoncino centrale, ambidestro, voltaggio universale 10-24 V. AC/DC, resistenza allo scasso 3750 N. Dimensione 18,8 X 66 mm.

Articolo	Codice	Cf
EFF128A71	00309578	1

INCONTRO ELETTRICO

effeff ASSA ABLOY

Incontro elettrico radiale con scrocco regolabile universale, con sblocco meccanico o fermo a giorno e antiripetitore con pistoncino, ambidestro, voltaggio universale 10-24 V. AC/DC, resistenza allo scasso 3750 N. Dimensione 18,8 X 66 mm.

Articolo	Codice	Cf
EFF128EA71	00309585	1

INCONTRO ELETTRICO

effeff ASSA ABLOY

Incontro elettrico a ingombro ridotto dal design minimale, progettato per porte a battente senza particolari requisiti antieffrazione e con guida scrocco con tecnologia ProFix® 2. La porta si sblocca in assenza di tensione elettrica. Equipaggiato con ricevi scrocco regolabile FaFix®. Il cinematismo radiale dello scrocco permette un'installazione non invasiva, evitando di dover realizzare un'extra lavorazione nel telaio della porta. La tecnologia ProFix® 2 è pensata per quelle applicazioni dove si richiede un impatto estetico minimale del sistema porta, in quanto non è necessaria alcuna fresatura laterale sul telaio della porta. L'incontro elettrico quindi risulta del tutto invisibile a porta chiusa in quanto completamente incassato all'interno del telaio. Funzionamento da -15 a +40 C°. A 24 V in DC.

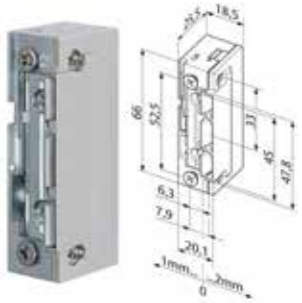

Articolo	Codice	Cf
EFF13813F91	00423885	1

INCONTRO ELETTRICO

effeff ASSA ABLOY

Incontro elettrico radiale con scrocco regolabile universale, con antiripetitore con memoria, ambidestro, voltaggio universale 10-24 V. AC/DC, resistenza allo scasso 3750 N. Dimensione 18,8 X 66 mm.

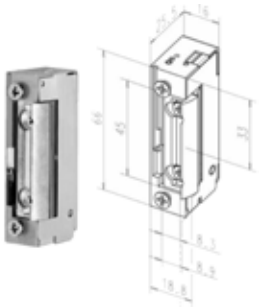

Articolo	Codice	Cf
EFF148A71	00309592	1

INCONTRO ELETTRICO

effeff ASSA ABLOY

Incontro elettrico radiale con scrocco regolabile universale, con sblocco meccanico o fermo a giorno e antiripetitore con memoria, ambidestro, voltaggio universale 10-24 V. AC/DC, resistenza allo scasso 3750 N. Dimensione 18,8 X 66 mm.

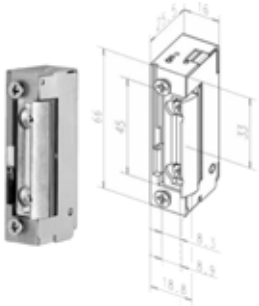

Articolo	Codice	Cf
EFF148EA71	00309608	1

INCONTRO ELETTRICO

effeff ASSA ABLOY

Incontro elettrico progettato per porte scorrevoli. Viene fornito con frontale integrato. La porta si sblocca quando viene rilasciato l'impulso elettrico e, con l'azione dell'antiripetitore, rimane sbloccata fino a che non viene aperta. L'antiripetitore si presenta come un elemento mobile (perno) posizionato sul ricevi scrocco. È impermeabile, adatto anche ad applicazioni da esterno. Resistenza allo scasso: 3000 N. Tensione elettrica di 24 V AC/DC. Altezza: 170 mm. Larghezza: 28 mm. Profondità: 37,5 mm. Temperatura di esercizio: Da -15 a +40 °C.

Articolo	Codice	Cf
EFF22239740F11	00422123	1

FEB

INCONTRO ELETTRICO

NUOVA FEB ASSA ABLOY

Incontro elettrico per serrature orizzontali con antiripetitore, sganciamento permanente dopo l'impulso elettrico. Ambidestro, voltaggio 8-12 V. AC, assorbimento da 0,3 a 0,5 A.

Articolo	Codice	Cf
FEB60501	00319928	1

ISEO

INCONTRO ELETTRICO

ISEO

Incontro elettrico radiale senza frontale, ambidestro, sganciamento permanente dopo l'impulso elettrico con leva fermo a giorno, voltaggio 6-12 V. AC/DC, assorbimento da 0,5 a 1,5 A reversibile. Dimensioni 17,6 X 75 mm.

Articolo	Codice	Cf
ISE040030	00297707	1

Canese Dante
DAL 1959 PROFESSIONISTI NELLA DISTRIBUZIONE

INCONTRO ELETTRICO

ISEO

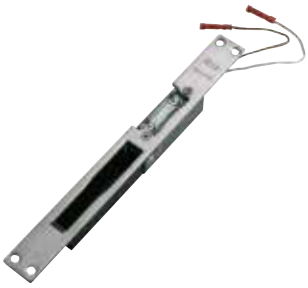

Incontro elettrico con contropiastra chiusa reversibile, in acciaio inox satinato, frontale piatto 250 X 25 X 3 mm, per serrature serie 78-96-7-96-9-98. Versione con sganciamento permanente dopo l'impulso elettrico, con leva fermo a giorno, voltaggio 6-12 V. AC/DC, assorbimento da 0,5 a 1,5 A con vaschetta in nylon. Ambidestra.

Articolo	Codice	Cf
ISE5661900	00272049	1

INCONTRO ELETTRICO PER ANTIPANCIO

ISEO

Incontro elettrico per maniglioni antipanico serie "IDEA Base" e "Push". APERTURA CON SGANCIAMENTO PERMANENTE dopo l'impulso elettrico. Adatto per profili in PVC legno e alluminio complanari e con sormonto fino a 24 mm. Non adatto per uso su porte tagliafuoco. Alimentazione 12V AC - DC 15 W*. Assorbimento 0,5A - 0,7 A.

Articolo	Codice	Rifinitura	Cf
ISE5680000	00377553	Verniciato nero	1

CONTROPIASTRA

ISEO

Contropiastra chiusa REVERSIBILE, in acciaio INOX satinato, frontale piatto mm 250 x 25 x 3 mm, per serrature 78*-96*7 96*9-98. Abbinabile a incontri elettrici serie 0400*0 e 0401*0. Con vaschetta nylon.

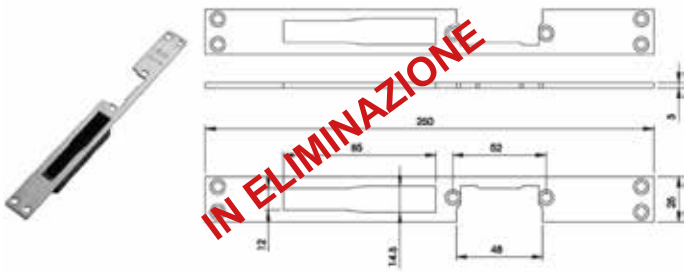

Articolo	Codice	Cf
ISE033190	00377584	1

INCONTRO ELETTRICO

ISEO

Incontro elettrico senza frontale, SGANCIATO SOLO DURANTE L'IMPULSO ELETTRICO, senza leva fermo a giorno. Voltaggio: 6-12 Vac/dc* Assorbimento: da 0,5 a 1,5 A. REVERSIBILE.

Articolo	Codice	Cf
ISE040020	00377591	*6

MOTTURA

INCONTRO ELETTRICO

MOTTURA

Ferrogliera elettrica con interasse 28 mm con leva di sbloccaggio per disinnesto temporaneo (fermo a giorno), congegno automatico antichiusura antiripetitore, riscontro regolabile. Voltaggio 12 V (trasformatore 25 V.) per serrature serie 20510/517/30610/416.

Articolo	Codice	Mano	Cf
MO94080DX	00084925	Dx	1
MO94080SX	00084932	Sx	1

FERROGLIERE ELETTRICHE PER BLINDATO

MOTTURA

Ferrogliera elettrica interasse 28 mm a 12 V. per serrature serie 52570/770.

Articolo	Codice	Mano	Cf
MO94077DX28N	00272353	Dx	1
MO94077SX28N	00272360	Sx	1

FERROGLIERE ELETTRICHE PER BLINDATO

MOTTURA

Ferrogliera elettrica interasse 37 mm a 12 V. per serrature serie 52570/770.

Articolo	Codice	Mano	Cf
MO94077S037N	00322492	Dx	1
MO94077SX37N	00283403	Sx	1

TORCAN

TORCAN

Incontri elettrici MADE IN EUROPE.

TORCAN
QUALITY BEYOND SECURITY

FRONTALE PER INCONTRO ELETTRICO ANGOLARE

Per porte in legno 250 x 245 x 32 mm. Mano da specificare (dx-sx). Immagine campione (dx).

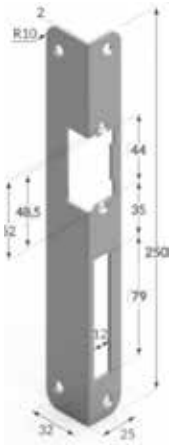

Articolo	Codice	Rifinitura	Mano	Cf
TORFRB25C	00370233	Bronzo	Dx	1
TORFRB25A	00370240	Grigio	Dx	1
TORFRB26C	00370257	Bronzo	Sx	1
TORFRB26A	00370264	Grigio	Sx	1

INCONTRO ELETTRICO

Frontale per incontro elettrico in acciaio verniciato grigio, per porte in legno 250 X 25 mm. Compatibile con serie 5.

Articolo	Codice	Mano	Cf
TORFRM16A	00370271	Ambi	1

INCONTRO ELETTRICO

Frontale per incontro elettrico inox, per porte in legno 250 X 25 mm. Compatibile con serie 2.

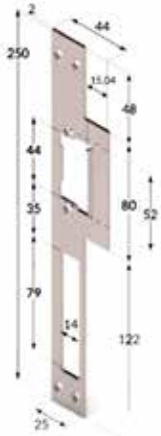

Articolo	Codice	Mano	Cf
TORFRM31Y	00370288	Ambi	1

INCONTRO ELETTRICO

Frontale per incontro elettrico inox, per porte blindate 3 fori interasse 37 mm, dimensioni 247 X 35 mm. Compatibile con incontro serie INC9L3L10-INC9R3L10.

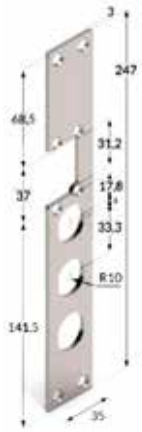

Articolo	Codice	Mano	Cf
TORFRM71Y	00370295	Ambi	1

INCONTRO ELETTRICO

Frontale per incontro elettrico inox, per porte blindate 4 fori interasse 28 mm, dimensioni 247 X 35 mm. Compatibile con incontro serie INC9L3L10-INC9R3L10.

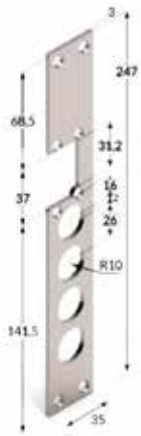

Articolo	Codice	Mano	Cf
TORFRM81Y	00370301	Ambi	1

Canese Dante
DAL 1959 PROFESSIONISTI NELLA DISTRIBUZIONE

INCONTRO ELETTRICO

TORCAN

Frontale per incontro elettrico inox, per porte in legno 130 X 24 mm. Compatibile con serie 5.

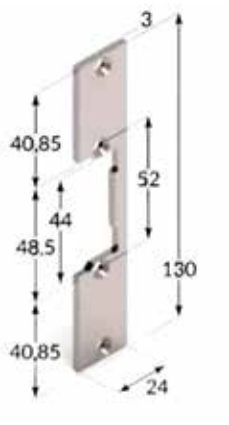

Articolo	Codice	Mano	Cf
TORFRT03Y	00370318	Ambi	1

INCONTRO ELETTRICO

TORCAN

Incontro elettrico senza antiripetitore 6-14 V. Ac/Dc, senza fermo a giorno.

Articolo	Codice	Mano	Cf
TORIN41C21	00370356	Ambi	1

INCONTRO ELETTRICO

TORCAN

Incontro elettrico con antiripetitore 6-14 V. Ac/Dc, senza fermo a giorno.

Articolo	Codice	Mano	Cf
TORIN4BC21	00370332	Ambi	1

INCONTRO ELETTRICO

TORCAN

Incontro elettrico con antiripetitore 6-14 V. Ac/Dc, con pulsante a levetta centrale, senza fermo a giorno.

Articolo	Codice	Mano	Cf
TORIN43C21	00370363	Ambi	1

INCONTRO ELETTRICO

TORCAN

Incontro elettrico con antiripetitore Interno- 6-14 volt ac/dc. Fermo a giorno inseribile/disinseribile.

Articolo	Codice	Cf
TORIN4CC21	00370349	1

INCONTRO ELETTRICO

TORCAN

Incontro elettrico con antiripetitore 6-14 V. Ac/Dc, con fermo a giorno inseribile/disinseribile, con pulsante a levetta centrale. Compatibile con Cisa15100000.

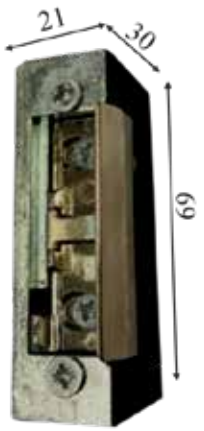

Articolo	Codice	Mano	Cf
TORIN44C21	00370370	Ambi	1

INCONTRO ELETTRICO

Incontro elettrico con sgancio in assenza di tensione 12 V. Dc, senza fermo a giorno. Compatibile con Cisa015140000.

Articolo	Codice	Mano	Cf
TORIN45F21	00370387	Ambi	1

INCONTRO ELETTRICO PER MANIGLIONE ANTIPANICO

Incontro elettrico per maniglione antipanico da usare solamente con la funzione solo scrocco laterale. Con antiripetitore 9-16 V. Ac/Dc- 480 Mah, completo di 6 spessori da 2 mm. Fermo interno. Compatibile con Cisa 0708325.

Articolo	Codice	Cf
TORIN5BBM72C97L	00370394	1

INCONTRO ELETTRICO PER MANIGLIONE ANTIPANICO

Incontro elettrico per maniglione antipanico da usare solamente con la funzione solo scrocco laterale. Bloccato senza alimentazione - 12 volt dc - 180 mA. Con limitatore di sovratensione. Completo di nr. 6 spessori h 2 mm. Compatibile con CISA 07083160.

Articolo	Codice	Mano	Cf
TORIN5B1N72C97L	00370400	Ambi	1

COVER

Cover incontro elettrico per maniglione antipanico.

Articolo	Codice	Rifinitura	Cf
TORCOVC97T	00371780	Inox	1
TORCOVC97H	00371797	Grigio	1
TORCOVC97X	00371803	Bianco	1

INCONTRO ELETTRICO

Incontro elettrico senza antiripetitore 9-24 V. Ac/Dc, senza fermo a giorno, compatibile con EFF118A71.

Articolo	Codice	Mano	Cf
TORIN6V1Z21	00370417	Ambi	1

INCONTRO ELETTRICO

Incontro elettrico senza antiripetitore 9-24 V. Ac/Dc, con fermo a giorno inseribile/disinseribile. Compatibile con EFF118EA71.

Articolo	Codice	Mano	Cf
TORIN6V2Z21	00370424	Ambi	1

Canese Dante
DAL 1959 PROFESSIONISTI NELLA DISTRIBUZIONE

INCONTRO ELETTRICO

TORCAN

Incontro elettrico con antiripetitore 9-24 V. Ac/Dc, con pulsante a levetta centrale, senza fermo a giorno. Compatibile con EFF128A71.

Articolo	Codice	Mano	Cf
TORIN6V3Z21	00370431	Ambi	1

INCONTRO ELETTRICO

TORCAN

Incontro elettrico per blindato con antiripetitore 8-14 V. Ac, con fermo a giorno inseribile/disinseribile, con pulsante centrale. Compatibile con EFF125ED14.

Articolo	Codice	Mano	Cf
TORIN0M4M21	00370462	Sx	1

INCONTRO ELETTRICO

TORCAN

Incontro elettrico con antiripetitore 9-24 V. Ac/Dc, con pulsante a levetta centrale, con fermo a giorno inseribile/disinseribile. Compatibile con EFF128EA71.

Articolo	Codice	Mano	Cf
TORIN6V4Z21	00370448	Ambi	1

INCONTRO ELETTRICO

TORCAN

Incontro elettrico per blindato con antiripetitore 8-14 V. Ac, con fermo a giorno inseribile/disinseribile, con pulsante centrale. Compatibile con EFF125ED15.

Articolo	Codice	Mano	Cf
TORIN0S4M21	00370479	Dx	1

INCONTRO ELETTRICO

TORCAN

Incontro elettrico con antiripetitore 6-14V. Ac, con fermo a giorno inseribile/disinseribile, con pulsante a levetta centrale. Compatibile con Iseo040030.

Articolo	Codice	Mano	Cf
TORIN64C21	00370455	Ambi	1

INCONTRO ELETTRICO

TORCAN

Incontro elettronico tutto in uno con microprocessore intelligente e tensione variabile. Adatto per porte corazzate e blindate con una resistenza fino a 4000 N. La bobina aggiornata tipo “K” dispone di un intervallo di tensione flessibile 10-30V AC/DC e di un basso consumo energetico.

Articolo	Codice	Mano	Cf
TORIN0S1H61	00427531	Dx	1

INCONTRO ELETTRICO

TORCAN

Incontro elettronico tutto in uno con microprocessore intelligente e tensione variabile. Adatto per porte corazzate e blindate con una resistenza fino a 4000 N. La bobina aggiornata tipo “K” dispone di un intervallo di tensione flessibile 10-30V AC/DC e di un basso consumo energetico.

Articolo	Codice	Mano	Cf
TORIN0M1H61	00427548	Sx	1

YALE

INCONTRO ELETTRICO

Yale

Incontro elettrico con sbloccaggio mediante un impulso elettrico con dispositivo automatico, con frontale in finitura cromosatinata, voltaggio 6-12 V. assorbimento da 0,6 a 0,9 A. Ambidestro. Dimensioni frontale 25 X 160 mm. Dimensioni incontro elettrico 28 X 75 mm.

Articolo	Codice	Cf
YA67F0508	00194624	1

INCONTRO ELETTRICO

Yale

Incontro elettrico con sbloccaggio mediante un impulso elettrico con dispositivo automatico, con frontale in finitura oro, voltaggio 6-12 V. assorbimento da 0,6 a 0,9 A. Ambidestro. Dimensioni frontale 25 X 250 mm. Dimensioni incontro elettrico 28 X 75 mm.

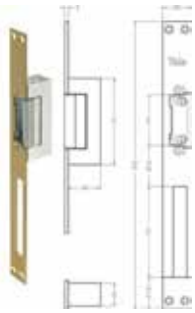

Articolo	Codice	Cf
YA67F0504	00194631	1

CHIUDIPORTA

Chiudiporta a pavimento
Chiudiporta aerei
Chiudiporta leggeri
Chiudicancelli
Accessori vari

MAB

CHIUDIPORTA SERIE 7100

Chiudiporta a pavimento con forza di chiusura fissa per solette di piccolo spessore. Forza di chiusura fissa EN 1-2-3 secondo la norma EN 1154. Per porte a battente o vendola fino a 100 Kg. Apertura consentita fino a 180° nei due sensi con rischiamo idraulico da circa 135°. Corpo in ghisa. Cassetta a murare zincata a caldo.

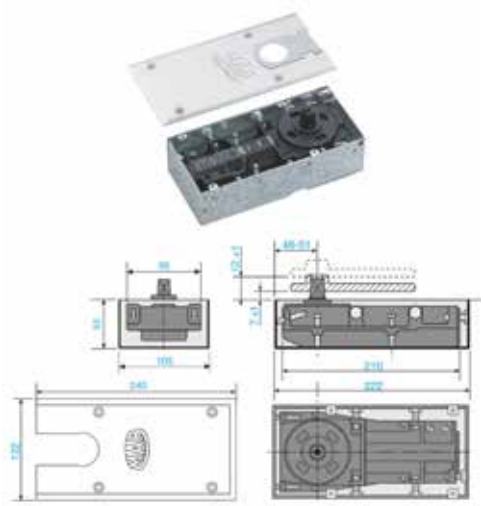

Articolo	Codice	Porta max	Fermo	Cf
MAB7110	00072595	750 mm	105°	1

CHIUDIPORTA SERIE 7300

Chiudiporta a pavimento con forza di chiusura fissa per solette di piccolo spessore. Forza di chiusura fissa EN3 secondo la norma EN 1154. Per porte a battente o vendola fino a 120 Kg. Apertura consentita fino a 180° nei due sensi con rischiamo idraulico da circa 135°. Effetto freno all'apertura. Corpo in ghisa. Cassetta a murare zincata a caldo.

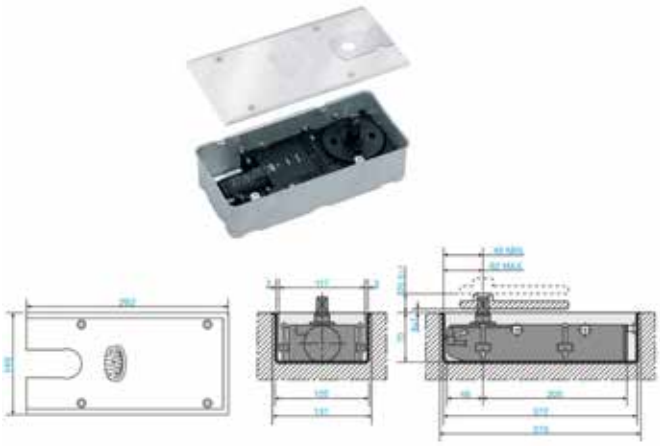

Articolo	Codice	Porta max	Fermo	Cf
MAB7305	00072625	950 mm	90°	1

CHIUDIPORTA SERIE 7312

Chiudiporta a pavimento con forza di chiusura fissa per solette di piccolo spessore. Forza di chiusura fissa EN 1-2-3 secondo la norma EN 1154. Per porte a battente o vendola fino a 100 Kg. Apertura consentita fino a 180° nei due sensi con rischiamo idraulico da circa 135°. Corpo in ghisa. Cassetta a murare zincata a caldo. Senza fermo.

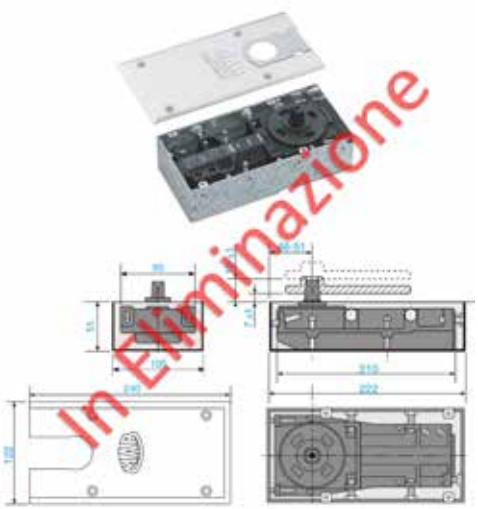

Articolo	Codice	Porta max	Finitura	Cf
MAB7312OT	00312967	1100 mm	Ottone	1

CHIUDIPORTA SERIE 7700

Chiudiporta a pavimento con forza regolabile adatto per porte pesanti o per uso gravoso. Forza regolabile EN2-4 secondo la norma EN 1154. Per porte tagliafuoco e taglia fumo fino a 170 Kg. Chiusura a partire da 175° nei due sensi con controllo idraulico a partire da 150°. Effetto freno all'apertura. Corpo in ghisa. Cassetta a murare zincata a caldo. Perni intercambiabili da 0 a + 30 mm.

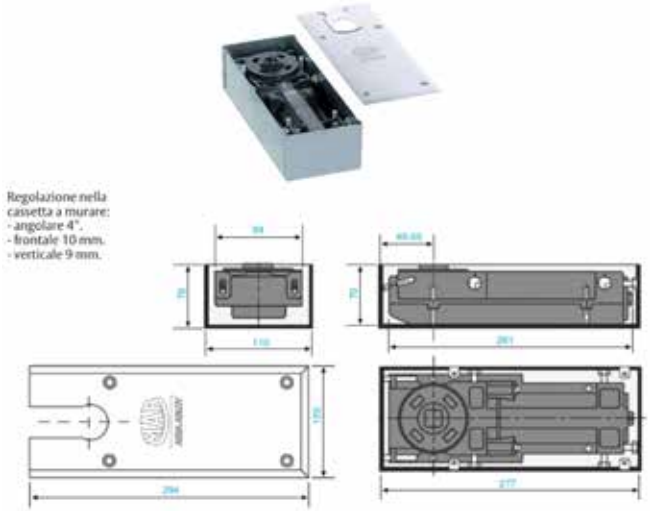

Articolo	Codice	Porta max	Fermo	Cf
MAB7700	00300230	Da 850 a 1100 mm	105°	1
MAB7705	00300247	Da 850 a 1100 mm	90°	1

Canese Dante
DAL 1959 PROFESSIONISTI NELLA DISTRIBUZIONE

CISA

CHIUDICANCELLO

Chiudicancello con scatola e coperchio in alluminio pressofuso verniciati con trattamento di cataforesi. Resistenza alla nebbia salina superiore alle 500 h. Regolatori in acciaio inox. Molle in acciaio zincato. Testato per 200 K cicli di apertura e richiusura. Per applicazioni su cancelli sino a 1200 mm per massimo 55 Kg di peso. Funzionamento meccanico e senza fluidi.

Articolo	Codice	Cf
CIC1310010	00346375	*2

CHIUDIPORTA SERIE 601/T

Corpo monoblocco in ghisa. Braccio in acciaio senza arresto. Valvola di regolazione della velocità di chiusura. Finitura oro.

Articolo	Codice	Porta max	Forza	Peso porta	Cf
CI6013001098	00038300	750 mm	1	30 Kg	*2
CI6014002098	00038324	830 mm	2	45 Kg	*2
CI6015003098	00038331	930 mm	3	60 Kg	*2
CI6016004098	00038348	1030 mm	4	80 Kg	*2

CHIUDIPORTA SERIE 601/T

Corpo monoblocco in ghisa. Con arresto sul braccio. Valvola di regolazione della velocità di chiusura. Finitura oro.

Articolo	Codice	Porta max	Forza	Peso porta	Cf
CI6013101098	00038317	750 mm	1	30 Kg	*2

CHIUDIPORTA SERIE SMART PLUS 2

Corpo monoblocco in lega di alluminio pressofuso. Braccetto in acciaio con arresto. Meccanismo a pignone e cremagliera in acciaio temprato. Cover in ABS removibile. Versione multiforza regolabile. Velocità di chiusura da 180° a 15°. Potenza colpo finale da 15° a 0°. Regolazione posizione arresto fino a 130° (no tagliafuoco). Per porte da 850 a 1100 mm. Forza da 2 a 4. Peso porta da 40 a 80 Kg.

Articolo	Codice	Rifinitura	Cf
CIC141603044	00281423	Nero	1
CIC141603087	00281430	Champagne	1
CIC141603097	00281454	Alluminio	1

CHIUDIPORTA AEREI

Corpo monoblocco in lega d'alluminio pressofuso, meccanismo a pignone e cremagliera in acciaio temprato, cover in abs semovibile. Senza fermo. Versione multiforza regolabile. Velocità di chiusura da 180° a 15°. Regolazione della potenza del colpo finale da 15° a 0° agendo sull'apposita valvola. Regolazione posizione arresto fino a 130°. Versione multiforza regolabile tramite posizionamento del corpo e della cerniera del braccio, forze 2 e 3.

Articolo	Codice	Cf
CIC141503044	00364539	1
CIC141503097	00364546	1

DORMAKABA

CHIUDIPORTA SERIE TS 69

Forza chiusura EN 2-3-4 regolabile tramite posizionamento braccio e corpo. Dimensione porta massimo 1100 mm. Velocità di chiusura regolabile in modo continuo tramite 2 valvole indipendenti (da 180° a 15° e 15° e 0°). Peso 1,4 Kg. Adatto sia per porte DIN-S e DIN-D. Certificato ISO 9001. Conforme EN 1154.

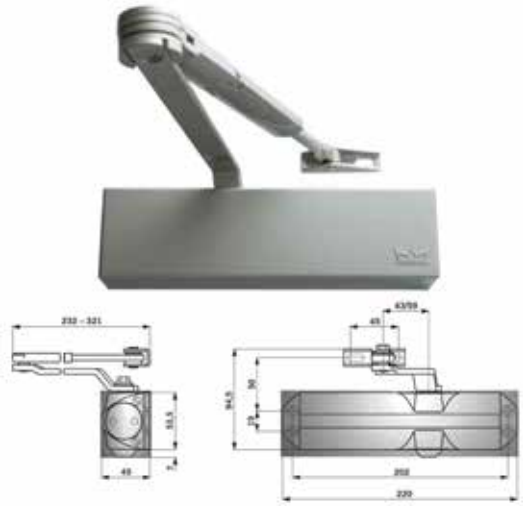

Articolo	Codice	Finitura	Fermo	Cf
DORMA66480201	00359399	Argento	SI	1
DORMA66480219	00359412	Nero	SI	1
DORMA66480101	00426671	Argento	NO	1
DORMA66480119	00426688	Nero	NO	1

CHIUDIPORTA SERIE TS 72

Chiudiporta ad azionamento dentato con forza di chiusura regolabile in modo continuo da EN 2-4. Dimensione porta massimo 1100 mm. Velocità di chiusura regolabile in modo continuo tramite 2 valvole indipendenti (da 180° a 15° e 15° e 0°). Finecorsa regolabile tramite tiranteria. Peso 1,2 Kg. Adatto sia per porte DIN-S e DIN-D. Certificato ISO 9001. Conforme EN 1154.

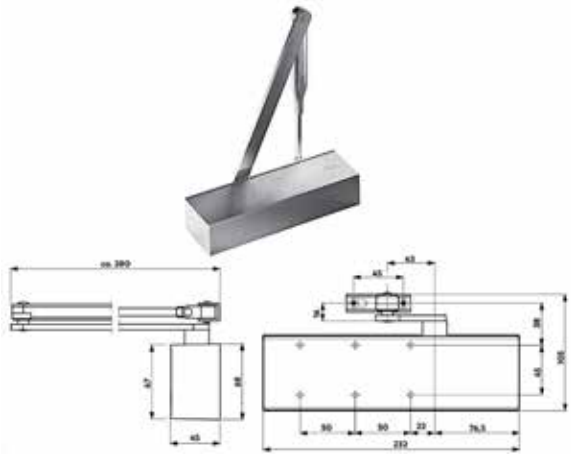

Articolo	Codice	Finitura	Cf
DORMA22252101	00426695	Argento	1
DORMA22252119	00426701	Nero	1

GEZE

CHIUDIPORTA SERIE TS 2000

Chiudiporta a cremagliera con forza di chiusura variabile per porte fino a 1100 mm. Forza di chiusura varabile a norma DIN EN 1154 dimensione 2-4. Velocità di chiusura regolabile. Regolazione colpo finale tramite valvola. Finecorsa idraulico, che accelera la porta poco prima della posizione chiusa. SOLO CORPO.

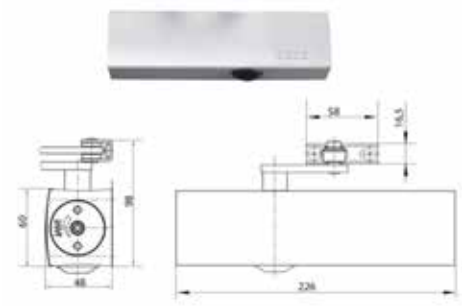

Articolo	Codice	Finitura	Cf
GEZETS2000EV1	00310079	Argento	1
GEZETS2000SWM	00310093	Nero	1

CHIUDIPORTA SERIE TS 4000

Chiudiporta a cremagliera con resistenza in apertura per porte con larghezza del battente fino a 1400 o 1600 mm. Forza di chiusura a regolazione continua EN 1-6 o EN 5-7. Regolazione colpo finale tramite cremagliera. Per porte tagliafuoco e tagliafumo (con piastra di montaggio). SOLO CORPO.

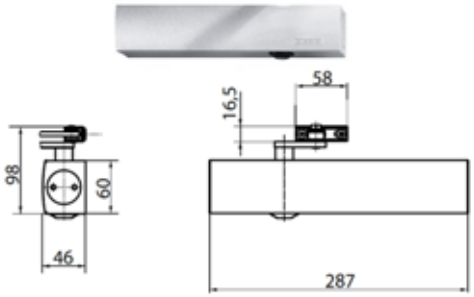

Articolo	Codice	Finitura	Cf
GEZETS4000EV1	00310109	Argento	1
GEZETS4000SWM	00310123	Nero	1

Canese Dante
DAL 1959 PROFESSIONISTI NELLA DISTRIBUZIONE

MAB

CHIUDICANCELLO VERTICALE 630G

Chiudicancello con tencnologia CAM - MOTION®; che consente di aprirlo con il minimo sforzo, ma chiudersi anche ermeticamente. Con copertura altamente resistente alla corrosione come le viti. Resistenza a temperature da -30 C° a + 50 C°. Con valvole termostatiche indipendenti per la regolazione della velocità dello scatto finale. Per cancelli fino a 1300 mm di larghezza e 150 Kg di peso. Angolo di apertura fino a 130°. Soddisfa i requisti di abbattimento delle barriere architettoniche (EA /CEN TR 15894).

Articolo	Codice	Rifinitura	Versione	Cf
MAB630GDX	00397049	Nero - RAL 9004	Destra	1
MAB630GSX	00397056	Nero - RAL 9004	Sinistra	1

CHIUDIPORTA SERIE 620G

Chiudicancello aereo con meccanismo a pignone e cremagliera; braccio a slitta. Forza fissa. Corpo in ghisa con trattamento anti corrosione. Custodia di copertura in ABS ad alta resistenza. Utilizzabile per cancelli pedonali senza pannellatura con larghezza fino a 1000 mm ed altezza fino ad 2200 mm. Due valvole per controllo idraulico della velocità di chiusura (da 180° a 20°) e dello scatto finale (da 20° a 0°).

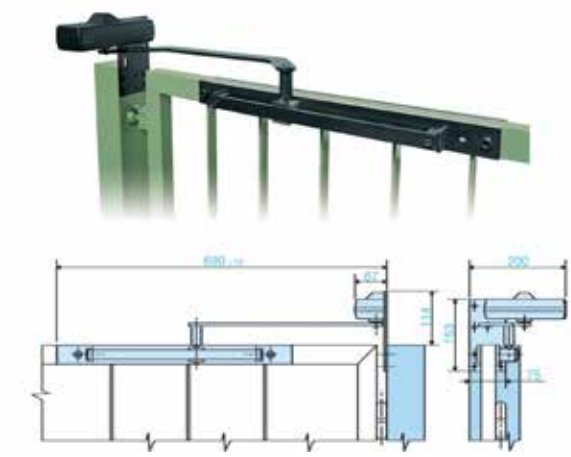

Articolo	Codice	Porta max	Cf
MAB620G	00218610	1000 mm	1

CHIUDIPORTA SERIE 650G

Chiudicancello aereo con meccanismo a pignone e cremagliera; braccio a slitta. Forza fissa. Corpo in ghisa con trattamento anti corrosione. Custodia di copertura in ABS ad alta resistenza. Utilizzabile per cancelli pedonali senza pannellatura con larghezza fino a 1250 mm e altezza fino a 2400 mm. Due valvole per controllo idraulico della velocità di chiusura (da 180° a 20°) e dello scatto finale (da 20° a 0°). EX MAB650C.

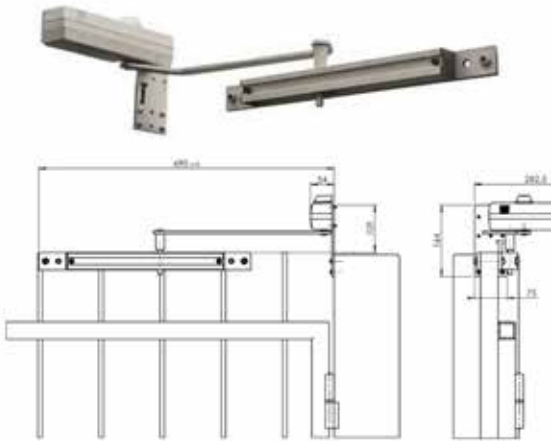

Articolo	Codice	Porta max	Cf
MABDC650G	00347105	1250 mm	1

CHIUDIPORTA SERIE 680G

Chiudicancello aereo con meccanismo a pignone e cremagliera; braccio a slitta. Forza fissa. Corpo in ghisa con trattamento anti corrosione. Custodia di copertura in ABS ad alta resistenza. Utilizzabile per cancelli pedonali senza pannellatura con larghezza fino a 1400 mm ed altezza fino ad 2800 mm. Due valvole per controllo idraulico della velocità di chiusura (da 180° a 20°) e dello scatto finale (da 20° a 0°).

Articolo	Codice	Porta max	Cf
MAB680G	00072588	1400 mm	1

CHIUDIPORTA SERIE 564

Chiudiporta con meccanismo a pignone e cremagliera, braccio a compasso e fermaporta integrato nel corpo regolabile tra i 70° e 140°. Dispositivo di fermo a giorno regolabile. Forza variabile EN2-3-4-5 secondo la norma EN1154. Angolo di apertura fino a 180°. Per applicazioni su porte pesanti. Per porte a battente fino a 1250 mm di larghezza anta.

Articolo	Codice	Finitura	Cf
MAB564.00	00258326	Argento	1

CHIUDIPORTA SERIE 564 PLUS

Chiudiporta aereo con meccanismo a pignone e cremagliera, braccio a slitta o a compasso con dispositivo di fermo a giorno regolabile. Forza variabile EN 2/3/4/5. Per porte a battente fino a 1250 mm di larghezza anta. Nuovo carter di finitura in ABS ad alta resistenza. Velocità di chiusura 180° - 10° circa, regolabile con valvola termostatica non critica. Unico corpo in ghisa per tutte le forze. Fermaporta integrato di facile e precisa regolazione. L'angolo di scatto è facilmente modulabile da un braccio a doppio tenditore fino alla sua eliminazione completa (chiusura dolce). La possibilità di scatto potente anche da angolo ridotto a pochi gradi, garantisce la chiusura anche in caso di serrature con scrocchi particolarmente duri.

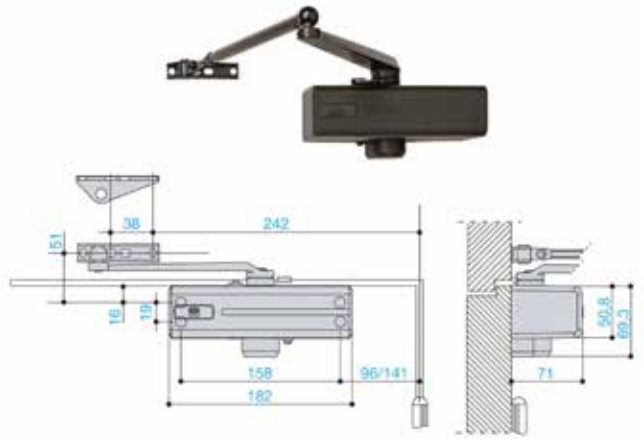

Articolo	Codice	Finitura	Cf
MAB564P.00	00373838	Argento	1
MAB564P.20	00424936	Oro	1
MAB564P.30	00373845	Nero	1

CHIUDIPORTA DC 120

Chiudiporta con meccanismo a pignone e cremagliera, braccio a compasso. Forza variabile di chiusura EN2-3-4 secondo la norma EN1154. Angolo di apertura fino a 180 (105° in posizione di montaggio EN 4). Per applicazioni su porte tagliafuoco e tagliafumo. Per porte a battente fino a 1100 mm di larghezza.

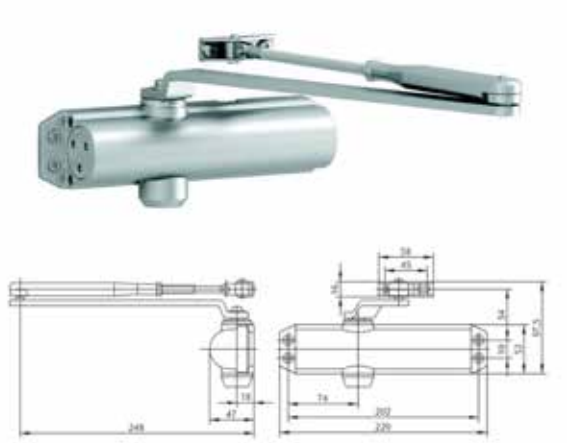

Articolo	Codice	Finitura	Fermo	Cf
MABDC120-EV1	00331456	Argento	No	1
MABDC120-1-EV1	00331227	Argento	Si	1
MABDC120-1-9005	00331234	Nero	Si	1
MABDC120-9005	00331463	Nero	No	1

WALLY

CHIUDIPORTA AEREO

Chiudiporta con corpo in lega di alluminio ad alta resistenza. Con fermo. Forza regolabile EN 2-4. Consigliato per porte da 25 a 80 kg.

Articolo	Codice	Finitura	Cf
WCP02F-A	00424493	Argento	1
WCP02F-N	00424509	Nero	1

Canese Dante
DAL 1959 PROFESSIONISTI NELLA DISTRIBUZIONE

ASSA ABLOY

BRACCIO

ASSA ABLOY

Braccio per chiudiporta a compasso senza fermo.

Articolo	Codice	Finitura	Cf
ABLOYBDC190200000	00313520	Oro	1

BRACCIO

ASSA ABLOY

Braccio per chiudiporta a compasso con fermo.

Articolo	Codice	Finitura	Cf
ABLOYBDC191500000	00313544	Marrone	1

BRACCIO

ASSA ABLOY

Braccio di ricambio standard senza fermo. Per serie DC120, DC140.

Articolo	Codice	Finitura	Cf
ABLOYDCL140EV1	00364157	Argento	1

CISA

MOLLA

CISA

Molla chiudiporta.

Articolo	Codice	Per serie	Cf
CI07101010	00029698	60130-60131	1
CI07103030	00029711	60150	1

PIASTRA

CISA

Piastra piana da 175 x 75 mm. Spessore 5 mm. Per chiudiporta Cisa 1310010.

Articolo	Codice	Cf
CI07155010	00346382	1

DORMAKABA

BRACCIO

dormakaba

Braccio a C con fermo inseribile. Adatto per chiudiporta serie: TS72, TS73V e TS83.

Articolo	Codice	Finitura	Cf
DORMA22003019	00360135	Nero	1
DORMA22003001	00362771	Argento	1

BRACCIO SENZA FERMO

dormakaba

Braccio con leva piatta. Adatto per chiudiporta serie: TS72, TS73 e TS83.

Articolo	Codice	Finitura	Cf
DORMA22002301	00426718	Argento	1
DORMA22002319	00426725	Nero	1

DISPOSITIVO DI ARRESTO

dormakaba

Dispositivo di arresto per TS90.

Articolo	Codice	Cf
DORMA10002100	00362801	1

GEZE

PIASTRA ANGOLARE

GEZE

Piastra angolare.

Articolo	Codice	Per serie	Cf
GEZE055766	00338646	TS2000	1

PIASTRA ANGOLARE

GEZE

Smorzamento di apertura meccanico. Per TS 5000, TS 4000 G, TS 3000 V, TS 1500 G con guida di scorrimento standard, boxer. Con lo smorzamento di apertura meccanico si impedisce che una porta aperta in modo normale, sbatta contro un ostacolo posto nel raggio di azione della stessa.

Articolo	Codice	Cf
GEZE069780	00310208	1

BRACCIO A V

GEZE

Braccio a V. Per serie TS 2000 V, TS 4000.

Articolo	Codice	Finitura	Fermo	Cf
GEZE102421	00310161	Argento	No	1
GEZE102425	00310185	Nero	No	1
GEZE102445	00310130	Argento	Si	1

BRACCIO A V

GEZE

Braccio a V. Forza chiusura EN2 - EN 6 per aperture fino a 1400 mm. Per serie TS 2000, TS 4000. Con fermo.

Articolo	Codice	Finitura	Cf
GEZE109545	00310154	Nero	1

Canese Dante
DAL 1959 PROFESSIONISTI NELLA DISTRIBUZIONE

MAB

BRACCIO AC1

Braccio inferiore destro in ottone naturale per porte a battente. Cava quadro italiano.

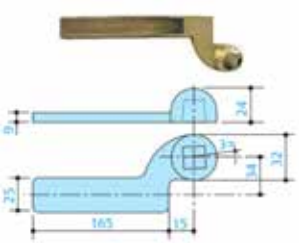

Articolo	Codice	Kg Massimi	Cf
MABAC1	00072045	100	1

BRACCIO AC2

Braccio inferiore in ottone naturale per porte a battente. Cava quadro italiano.

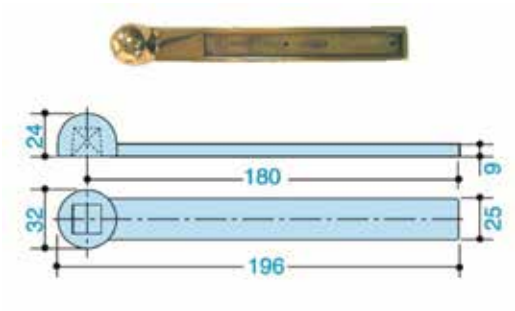

Articolo	Codice	Kg Massimi	Cf
MABAC2	00072069	100	1

BRACCIO AC3

Braccio inferiore sinistro in ottone naturale per porte a battente. Cava quadro italiano.

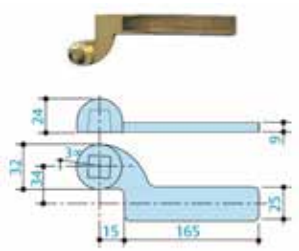

Articolo	Codice	Kg Massimi	Cf
MABAC3	00072076	100	1

PERNO AC7

Perno superiore con cuscinetto a sfere. In ottone naturale, per porte destre e sinistre.

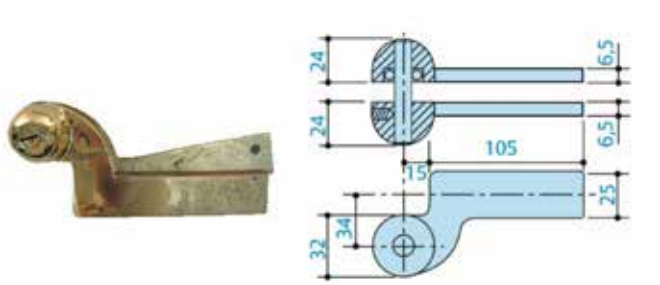

Articolo	Codice	Cf
MABAC7	00072113	1

PERNO AC8

Perno superiore per porte a ventola. Portata massima pari a 300 Kg.

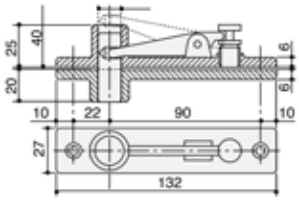

Articolo	Codice	Cf
MABAC8	00072120	1

INSERTO AC340

Inserto quadro Italia.

Articolo	Codice	Cf
MABAC340	00300254	1

BRACCIO AC349

Braccio a compasso con fermo regolabile.

Articolo	Codice	Finitura	Cf
MABAC349.00	00283670	Argento	1
MABAC349.30	00295857	Nero	1

BRACCIO PER SERIE 100

Braccio standard. Per serie 101-102.

Articolo	Codice	Finitura	Cf
MABAC504.20	00331432	Oro	1

PIASTRA AC530

Piastra copertura inox lucido per serie 7100-7800.

Articolo	Codice	Cf
MABAC530I	00302685	1

PIASTRA AC534

Piastra copertura inox lucido per serie 7310-7410-7700.

Articolo	Codice	Cf
MABAC534I	00302692	1

BRACCIO A SLITTA

Braccio a slitta.

Articolo	Codice	Finitura	Cf
MABAC57200	00298193	Argento	1

BRACCIO AC591

Braccio di ricambio a compasso. Per serie 502-503.

Articolo	Codice	Finitura	Cf
MABAC591.00	00270281	Argento	1
MABAC591.10	00283632	Bronzo	1

BRACCIO A SLITTA

Braccio a slitta senza coperture protettive. Viti di fissaggio a vista. Per serie DC300 - DC340 - DC500 e DC700.

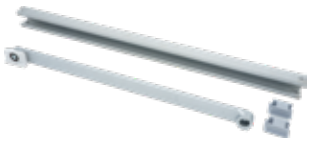

Articolo	Codice	Finitura	Cf
MABDCG193.00	00337267	Argento	1

MOLLE DI RICAMBIO

Molle di ricambio per chiudiporta serie 100.

Articolo	Codice	Per serie	Cf
MABRIC104	00072199	104	1

SOLUZIONI ELETTRONICHE

Maniglia a codice
Campanelli wirless
Telecamere fisse
Telecamere motorizzate
Telecamere finte
Telecamere da esterno
Elettronica di gestione OPERA
Tastiere a codice
Lettori di trasponder
Lettori biometrici
Spioncini digitali
Accessori vari

SCEGLI TU COME APRIRE

D+SMART 2.0

APRITI ALL'INNOVAZIONE

Tramite app smartphone

Tastierino per inserire il Codice pin

Lettore Transponder mirafire classico

Lettore di Impronte digitali

Tastierino due in uno. Apertura a codice e transponder mirafire classico

Tastierino tre in uno. Apertura a codice, trasponder mirafire classico o impronta digitale

Mantenendo comunque in CASO DI EMERGENZA l'apertura con chiave meccanica

Per informazioni contatta i nostri uffici al numero 0187-697056
o scrivi a ordini@caneseferramenta.it

SECUREMME

Canese Dante
DAL 1959 PROFESSIONISTI NELLA DISTRIBUZIONE

MANIGLIA SPECIALE VITALIA

ASSA ABLOY

Coppia di maniglie a codice su rosetta. Finitura Inox.

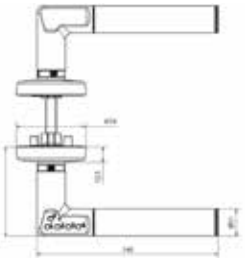

Articolo	Codice	Mano	Cf
ASSAD8812H000	00297004	Dx	1
ASSAD8812V000	00297011	Sx	1

INDICATORE LUMINOSO ROSSO-VERDE

OPERA

Frontale in alluminio anodizzato. Sistema di fissaggio a innesto senza viti a vista. Dimensioni esterne 140 x 40 x 6 mm. Dimensioni circuito interne 118 x 27 x 17 mm. Alimentazione 12/24 Vac/dc - 30 mA con un led acceso. Segnalazione rosso/verde a led ad alta efficienza. Jumper di selezione a luce fissa o lampeggiante. Comandi per la selezione del led con contatti N.A. SOLO SU ORDINAZIONE.

Articolo	Codice	Dimensioni	Rifinitura
OPERA55030	00369657	140 x 40 x 6 mm	Argento
OPERA55030N	00369664	140 x 40 x 6 mm	Nero

INDICATORE LUMINOSO ROSSO-VERDE CON PULSANTE

OPERA

Frontale in alluminio anodizzato. Sistema di fissaggio a innesto senza viti a vista. Dimensioni esterne 140 x 40 x 6 mm. Dimensioni circuito interne 118 x 27 x 17 mm. Alimentazione 12/24 Vac/dc - 30 mA con un led acceso. Segnalazione rosso/verde a led ad alta efficienza. Jumper di selezione a luce fissa o lampeggiante. Comandi per la selezione del led con contatti N.A. Pulsante di apertura o chiamata con contatto N.A. SOLO SU ORDINAZIONE.

Articolo	Codice	Dimensioni	Rifinitura
OPERA55031	00369671	140 x 40 x 6 mm	Argento
OPERA55031N	00369688	140 x 40 x 6 mm	Nero

TASTIERA A CODICE ANTIVANDALICA

OPERA

Corpo frontale e tasti in alluminio anodizzato. Dimensioni 94 x 73 x 4,5 mm (versione da infilare) e 94 x 73 x 4,5 mm (versione da applicare). Tastiera a 10 tasti numerici retroilluminati selezionabili con luce bianca, blu o illuminazione attivabile dopo la pressione del primo tasto. Grado di protezione IP 65 per funzionamento alle intemperie. Buzzer interno per la segnalazione di avvenuta pressione del tasto. Alimentazione e comandi: da elettroniche art. 55611NET e 56611°. Led rosso e verde per la visualizzazione degli stati operativi. Collegamento con la centrale in seriale RS485. SOLO SU ORDINAZIONE.

Articolo	Codice	Versione	Finitura
OPERA55612PD	00369732	Da Infilare	Argento
OPERA55612PDN	00369756	Da Infilare	Nero
OPERA55612PDC	00369749	Da applicare	Argento
OPERA55612PDCN	00369763	Da applicare	Nero

LETTORE DI TRASPONDER

OPERA

Frontale in alluminio anodizzato. Dimensioni esterne: 140 x 40 x 6 mm. Dimensioni circuito interno: 118 x 27 x 17 mm. Led tricolore blu/rosso/verde per la visualizzazione degli stati operativi stand-by/tessera non valida/tessera valida Collegamento con la centrale tramite linea seriale RS485. Tecnologia operativa a 125 KHz. SOLO SU ORDINAZIONE.

Articolo	Codice	Rifinitura
OPERA55614PD	00369770	Alluminio anodizzato argento
OPERA55614PDN	00369787	Alluminio anodizzato nero

TRANSPONDER

OPERA

Transponder per utilizzo utente codificato, basato sull'operatività a 125 KHz. Da abbinare al lettore di transponder art. 55614 - 55614PD - 55614SC. Formato TESSERA. SOLO SU ORDINAZIONE.

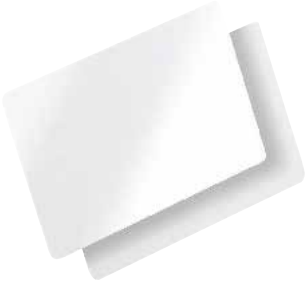

Articolo	Codice	Dimensioni	Colore
OPERA56616	00369800	86 x 54 x 0,8 mm	Bianco

TRANSPONDER

Transponder per utilizzo utente codificato, basato sull'operatività a 125 KHz. Da abbinare al lettore di transponder art. 55614 - 55614PD - 55614SC. Formato PORTA-CHIAVE. SOLO SU ORDINAZIONE.

Articolo	Codice	Dimensioni	Colore
OPERA56616T	00369817	40 x 31 x 4 mm	Grigio

TRANSPONDER

Transponder per utilizzo utente codificato, basato sull'operatività a 125 KHz. Da abbinare al lettore di transponder art. 55614 - 55614PD - 55614SC. Formato BRACCIALETTO. SOLO SU ORDINAZIONE.

Articolo	Codice	Dimensioni	Colore
OPERA56616W	00369824	240 x 13 mm	Plastica trasparente

TASTIERA A CODICE E LETTORE TRANSPONDER

Corpo scatola in alluminio anodizzato. Tastiera con tasti retroilluminati colore blu a 10 tasti. Corrente assorbita: 30 mA in stand-by/60 mA con relè attivo. Buzzer interno per la segnalazione della pressione dei tasti. Grado di protezione: IP65. Circuito elettronico integrato all'interno della tastiera. Contatti dei 2 relè in uscita temporizzabili da 1-99 sec. per il comando di apertura serratura o selezionabili in funzionamento bistabile. Fino a 1.000 codici a 5 cifre o tessere transponder a 125 KHz memorizzabili sul relè di uscita 1. Fino a 10 codici o tessere transponder a 125 KHz memorizzabili sul relè di uscita 2. Blocco dell'operatività della tastiera dopo l'inserimento di 5 codici errati ed autoreset temporizzato dopo 3 minuti. Relè 1 con contatti C./N.A./N.C. per l'apertura elettroserratura. Relè 2 con contatti C./N.A./N.C. selezionabile in alternativa per apertura serratura o chiamata. SOLO SU ORDINAZIONE.

Articolo	Codice	Dimensioni	Alimentazione
OPERA57300	00364584	151 x 44 x 24 mm	12/24 Vac/dc

TASTIERA A CODICE

Corpo scatola in alluminio anodizzato. Dimensioni versioni da applicare 110 x 40 x 15 mm. Dimensioni versioni da infilare 110 x 45 x 3 mm. Alimentazione 12Vac/dc - 24 Vdc. Corrente assorbita: 30 mA in stand-by / 60 mA con relé attivo. Buzzer interno per la segnalazione della pressione dei tasti. Grado di protezione: IP65. Circuito elettronico integrato all'interno della tastiera. Contatto statico in uscita (12/24 Vac/dc - 1,5A max) selezionabile in N.A. o N.C. Uscita temporizzabile da 1-99 sec. per il comando di apertura serratura o selezionabile in funzionamento bistabile. Fino a 500 codici memorizzabili da 2 a 6 cifre. Ingresso N.A. per pulsante per apertura porta. Cancellazione codici: singola o totale. Tastiera con tasti retroilluminati selezionabili di colore bianco o blu. Blocco dell'operatività della tastiera dopo l'inserimento di 5 codici errati ed autoreset temporizzato dopo 1 minuto. SOLO SU ORDINAZIONE.

Articolo	Codice	Versione	Finitura
OPERA57312	00369831	Da Infilare	Argento
OPERA57312N	00369848	Da Infilare	Nero
OPERA57313	00369855	Da applicare	Argento
OPERA57313N	00369862	Da applicare	Nero

TASTIERA A CODICE LETTORE RFID RADIO

Corpo scatola in ABS colore nero. Dimensioni tastiera: 135 x 54 x 19 mm. Dimensioni pulsante radio: 83 x 40 x 16 mm. Dimensioni ricevitore: 65 x 54 x 19 mm. Alimentazione tastiera: n° 3 batterie AAA. Alimentazione pulsante radio: n° 1 batteria litio. Alimentazione ricevitore: 12 Vdc. Temperatura di funzionamento: - 20 / + 60 °C. Frequenza di funzionamento: 2,4 GHz – Rolling Code. Distanza di funzionamento: 15 mt. Max. Tastiera con led bicolore rosso/verde. Tessere trasponder RFID memorizzabili in tecnologia 125 KHz. Blocco della tastiera per 10 minuti dopo 10 l'inserimento di 10 codici errati. Contatto a relè con contatti C./N.A./N.C. – 2A max in uscita temporizzabile da 1-99 sec. per il comando di apertura serratura o selezionabile in funzionamento bistabile. Fino a 500 tessere RFID o codici memorizzabili da 4 a 8 numeri. Cancellazione codici o tessere: singola o totale. SOLO SU ORDINAZIONE.

Articolo	Codice	Frequenza
OPERA57320	00369879	2,4 ghz in Rolling Code

Canese Dante
DAL 1959 PROFESSIONISTI NELLA DISTRIBUZIONE

APRIPORTA BLUETOOTH

Corpo scatola in ABS nero con grado di protezione IP65 per il fissaggio a parete. Assorbimento: 10 mA in stand-by/70 mA con relè attivo a 12 Vdc. Distanza di lettura regolabile da 1 a 20 metri in funzione Auto. Uscita a relè C./N.A./N.C. 5A max. Buzzer interno per la segnalazione. Ingresso N.A. per il pulsante di apertura. Ingresso N.A. per il sensore di anta. Segnalazioni a led sul frontale del contenitore per: Led colore rosso per la visualizzazione di comando non eseguito; Led colore verde per la visualizzazione di relè attivo; Led colore blu per la visualizzazione Bluetooth attivo. SOLO SU ORDINAZIONE.

Articolo	Codice	Dimensioni	Alimentazione
OPERA57401	00369886	114 x 70 x 30 mm	12/24 Vac/dc

APRIPORTA TELEFONICO GSM

Corpo scatola in ABS colore grigio per il fissaggio a parete. Dimensioni: 160 x 100 x 43 mm. Alimentazione: 12/24 Vdc – 12/18 Vac. Assorbimento: 90 mA a 12 Vdc. Segnalazioni a led sul frontale del contenitore per: Led colore verde per la visualizzazione di alimentazione. Led colore rosso per la visualizzazione uscita 1 attiva. Led colore rosso per la visualizzazione uscita 2 attiva. Led colore giallo per la visualizzazione connessione attiva/guasto. Modulo GSM interno UMTS – 4G. Slot per l'inserimento di una SIM Card. Antenna GSM mini stilo interna. Connettore Mini USB per la configurazione e l'aggiornamento firmware. Connessioni interne tramite morsetti a vite. Abbinabile via radio alla tastiera a codice art. 57512RF o al modulo relè art. 57516RF. Uscita a 2 relè C./N.A./N.C. (12V / 2A max) selezionabili indipendentemente in contatto monostabile temporizzato o bistabile da telefono Cellulare. Ingressi 2 optoisolati con contatto N.A. SOLO SU ORDINAZIONE.

Articolo	Codice	Descrizione
OPERA57501	00369893	Terminale GSM
OPERA57501RF	00369909	Terminale GSM con modulo radio 433 MHz

TASTIERA A CODICE CON MODULO RADIO

Corpo scatola in ABS grigio scuro. Tastiera a 10 tasti numerici più un pulsante di Enter; Pellicola a membrana in policarbonato, tasti a cupola ad effetto tattile. Buzzer interno per la segnalazione di avvenuta pressione del tasto. Led verde per la visualizzazione del collegamento radio degli stati operativi. Collegamento via radio 433 MHz. con il terminale GSM art. 57501RF. Portata max: 50 mt in area libera. Codici utilizzabili: fino a 1000. SOLO SU ORDINAZIONE.

Articolo	Codice	Dimensioni	Alimentazione
OPERA57512RF	00369916	129 x 46 x 30 mm	12 Vac/dc - 24 Vdc

TASTIERA A CODICE ANTIVANDALICA CON MODULO RADIO

Corpo frontale e tasti in acciaio inox. Tastiera a 10 tasti numerici retroilluminati gialli più un pulsante di Enter. Grado di protezione IP 65 per funzionamento alle intemperie. Buzzer sulla scheda radio per la segnalazione di avvenuta pressione del tasto. Alimentazione 12 Vac/dc – 24 Vdc. Led verde sulla scheda radio per la visualizzazione del collegamento con la centrale 57501RF. Collegamento via radio 433 MHz. con il terminale GSM art. 57501RF. Collegamento al proprio modulo ripetitore radio esterno tramite cavo a 12 fili. Portata max: 50 mt in area libera. Codici utilizzabili: fino a 1000. SOLO SU ORDINAZIONE.

Articolo	Codice	Dimensioni	Alimentazione
OPERA57512SRF	00369923	104 x 80 x30 mm	12 Vac/dc - 24 Vdc

CONTROLLO ACCESSI BIOMETRIC

Corpo del lettore e della centralina con pulsante in alluminio anodizzato colore argento. Dimensioni: 95 x 51 x 25 mm. Alimentazione: 12 Vdc (9-14 Vdc). Consumo: 100 mA max. Led di colore rosso, arancio e verde per la segnalazione degli stati operativi 4 Led di programmazione rosso, arancio, verde. Elettronica di gestione interna con pulsante di apertura a sfioramento. Funzioni: registrazione impronte digitali tramite impronta Master; cancellazione impronte digitali tramite impronta Master; cancellazione impronte digitali totale. Tipo di sensore: termico lineare a strisciamento. Risoluzione immagine: 508 DPI384 byte. Tempo di verifica: 1 secondo. Tempo di cattura immagine: 1 secondo. Capacità utenti: 97 impronte. 2 Gruppi di utenti separati. Capacità amministratori: 3 impronte. Contatto N.A. per apertura da pulsante. Temperatura di funzionamento: - 20 / + 50 °C. Grado di protezione: IP67. Cavo di connessione a 10 conduttori - lunghezza 1 mt. Contatto tamper antimanomissione. Uscita a relè (24 Vac/dc - 2A) con contatti C./N.A./N.C. per l'apertura dell'elettroserratura. Tempo di attivazione relè: impulsivo (1, 3, 5, 10, 20, 30, 60 sec.) o bistabile(ON/OFF). SOLO SU ORDINAZIONE.

Articolo	Codice	Versione
OPERA58200SA	00369954	Stand alone per interni
OPERA58200SB	00369961	Con elettronica remota per esterni

APRIPORTA BLUETOOTH WI-FI DOORA

Unità di gestione che consente l'apertura e il controllo di porte, garage e cancelli, tramite l'utilizzo di una semplice App "REMOOTIO". Dispone di varie funzionalità: apertura da remoto; monitoraggio dello stato della porta; storico degli eventi; gestione degli utenti; notifiche di chiamata. Adatto per impianti domestici, B&B e case vacanza, spazi di co-working; lavanderie automatiche.

Articolo	Codice	Dimensioni	Cf
OPERA57402	00423021	54 x 54 x 20 (h) mm	1

TASTIERINO CONTROLLO ACCESSI

Lettore di RFID Tag (incluso), accesso remoto tramite APP Tuya e accesso tramite codice PIN. Una soluzione ideale per villette, B&B, hotel e aziende. Corpo in metallo antivandalo e antigraffio uso esterno. Tastiera touch con retroilluminazione. Connessione wi-fi a 2.4 Ghz. Supporto Android e iOS (Tuya Smart). Registrazione utente tramite app. Codici provvisori. Certificazione IP66 impermeabile. Tasto touch con un relè 1000 utenti (988 totali + 2 panico + 10 visitatori). Lunghezza PIN: da 4 a 6 cifre . Uscita Buzzer e Allarme. Alimentazione da 12 a 18 VDC. Tessera di prossimità tipo (tecnologia) RFID EM 125KHz e distanza di scansione da 2 a 6 cm. Connessione cablata: uscita relè, pulsante di uscita, allarme, contatto porta, ingresso/uscita, Wiegand Relè Uno (NO, NC, Comune). Dimensioni: 150 x 45 x 22 mm.

Articolo	Codice	Cf
PROXE630003	00418256	1

TASCA BADGE

Soluzione che promette di ridurre i costi dell'energia elettrica fino al 60%, adattandosi perfettamente alle necessità di hotel e bed & breakfast che mirano a unire efficienza energetica e comfort per i propri ospiti. Il suo utilizzo è intuitivo: all'arrivo, l'ospite inserisce la tessera nella tasca temporizzata per attivare immediatamente tutti i servizi elettrici della stanza, inclusi illuminazione, televisore, climatizzazione, e altro ancora.

Articolo	Codice	Info	Cf
PROXE630024	00418263		1
PROXE630023	00418270	Con lettore scheda chip RFID	1

BADGE

Tessera di accesso standard. Colore bianco.

Articolo	Codice	Cf
PROXE630022	00418287	*10

Canese Dante
DAL 1959 PROFESSIONISTI NELLA DISTRIBUZIONE

D-SMART 2.0 DA INCASSO

Smart lock da incassare con placca metallica sul lato interno porta con foratura pannello 50 x 100 mm e batteria ad incasso con diametro di 46 mm. Batteria ad incasso al litio ricaricabile. Durata delle batterie stimata 6 mesi. Ricarica completa con caricabatterie in 6 ore. Notifica per batteria scarica tramite led e smartphone. Apertura/chiusura con Smartphone. Temperatura di utilizzo: da -10 a + 45 °C. Certificazione CE. La chiave è utilizzabile in caso di emergenza per batteria scarica o in mancanza di corrente. Crittografia: Advanced Encryption Standard AES-128. Dimensioni placca metallica 119 x 68 x 16 mm da incassare, con possibilità di montaggio in diverse angolazioni: 0°, 90°,180°. Funzione Automatic Lock: chiusura automatica di tutte le mandate della serratura. Tecnologia Bluetooth BT (5.0 BLE) con portata di circa 10 m, dipendenti dalle condizioni edilizie.

Articolo	Codice	Rifinitura	Cf
SEC8120XCL	00401685	Cromo lucido	1
SEC8120XCS	00401692	Cromo satinato	1
SEC8120XOB	00401708	Ottone bronzato	1
SEC8120XOL	00401715	Ottone lucido	1

D-SMART 2.0 DA APPLICARE

Smart lock a batteria da applicare sul lato interno porta senza forature e cablaggi. Apertura/chiusura con Smartphone. Temperatura di utilizzo: da -10 a + 45 °C. Certificazione CE. La chiave è utilizzabile in caso di emergenza per batteria scarica o in mancanza di corrente. Crittografia: Advanced Encryption Standard AES-128. Dimensioni placca metallica 144 x 67 x 55 mm da applicare, con possibilità di montaggio in diverse angolazioni: 0°, 90°,180°. Funzione Automatic Lock: chiusura automatica di tutte le mandate della serratura. Tecnologia Bluetooth BT (5.0 BLE) con portata di circa 10 m, dipendenti dalle condizioni edilizie.

Articolo	Codice	Rifinitura	Cf
SEC8100XAG	00401746	Argento	1
SEC8100XBK	00401753	Nera	1
SEC8100XBR	00401760	Bronzo	1
SEC8100XWH	00401777	Bianca	1

TASTIERA ELETRONICA

Tastiera elettronica due in uno con apertura con codice numerico e transponder Mifare Classic. APP D-SMART 2.0 per gestire fino a 150 utenti con fasce orarie differenti e personalizzabili. Collegamento con D-Smart tramite cavo CT8190XXXTA di 1 m. Posizionabile sul pannello esterno della porta.

Articolo	Codice	Rifinitura	Cf
SEC8190XBK	00401678	Nera	1

TASTIERA WIRLESS

Tastiera elettronica wireless touch retroilluminata. Comunicazione bluetooth 5.0 BLE tramite APP D-SMART 2.0 per gestire fino a 150 utenti con fasce orarie differenti e personalizzabili. Durata stimata circa 8 mesi (10 aperture giorno) con notifica di batteria scarica.

Articolo	Codice	Rifinitura	Cf
SEC8191XBK	00401722	Nera	1

BRIDGE PER D-SMART 2.0

Dispositivo per il controllo a distanza, bluetooth wireless integrato su spina Schuko per D-Smart 2.0. Alimentazione 100-240 Vac. Comanda gli accessi ON LINE, da remoto e gestisci le impostazioni e gli utenti in tempo reale con Pc, tablet, smartphone. Aprire da remoto - Lascia entrare un operaio, una baby sitter, o un corriere anche quando non sei a casa. Controllo continuo - Controlla chi è entrato e uscito, mentre sei al lavoro, in viaggio o in vacanza.

Articolo	Codice	Cf
SEC8200XWH	00401739	1

TASTIERA UNIVERSALE

Tastiera a multifrequenza AM/FM senza fili ad autoapprendimento. Fino a 12 codici radio indipendenti tra loro. Utilizzo fino a 12 utenti indipendenti tra loro in più uno master per inserire tutti i codici. Codici utilizzabili fisso e rolling. Temperatura di lavoro tra i -20 e + 60 C°. Dimensioni 98 x 73 x 43 mm.

Articolo	Codice	Finitura	Cf
RC8991008	00370226	Nero	1
RC8991007	00370219	Bianco	1

TASTIERA A CODICE KLAVY3

Tastiera a codice con finitura in alluminio. Certificazione IP44.

Articolo	Codice	Dimensioni (L x H x P)	Cf
SH109115	00368780	104 x 150 x 90 mm	1

ACCESSORIO PER DIBI MOOV

Rilevatore di movimento addizionale per espandere la rete del Dibi Moov.

Articolo	Codice	Cf
SH081749	00368766	1

ACCESSORIO PER DIBI FLASH

Pulsante di chiamata aggiuntivo con porta etichetta luminoso. Il pulsante è certificato IP44 con temperatura di esercizio tra i -10° C e i 55° C.

Articolo	Codice	Cf
SH081751	00368773	1

TASTIERA CONTROLLO ACCESSI

Controllo accessi certificata IP65. Realizzata in lega di zinco con sistema antivandalico. Supporta fino a 2000 utenti. Lettore di schede integrato che supporta carte EM da 125 KHz. Tasti retroilluminati. Basso consumo (30 mA). LDR incorporato. Altoparlante. Led rossi,verdi e gialli per riconoscere il funzionamento.

Articolo	Codice	Cf
TORCABD311	00379076	1

TASTIERA RFID WI-FI

Controllo accessi certificata IP65. Realizzata in lega di zinco con sistema antivandalico. Supporta fino a 2000 utenti. Lettore di schede integrato che supporta carte EM da 125 KHz. Tasti retro illuminati. Basso consumo (30 mA). LDR incorporato. Altoparlante. Led rossi e verdi per riconoscere il funzionamento. Possibilità di connessione alla rete Wi-Fi per una più facile programmazione tramite APP Tuya.

Articolo	Codice	Cf
TORCABD331	00415446	1

ALIMENTATORE DEDICATO PER BD311 - BD331

Alimentatore con voltaggio 12V in DC con 1,67 A. Potenza nominale 20 W. Frequenza di entrata 47-63 Hz. Temperatura di esercizio -20 a + 70 C°. Efficienza energetica circa 80 %. Dimensioni 100 x 90 mm. Spessore 22,5 mm.

Articolo	Codice	Cf
TORCQT3123	00423519	1

MANIGLIA BLUETOOTH

Accedi alla porta usando il bluetooth del tuo smartphone, invita e gestisci altri utenti con l'App "Janus Lock" per accedere. Sostituisci le maniglie esistenti senza effettuare alcuna modifica alla porta, può essere utilizzata da sistemi iOS e Android, non necessita di connessione internet.

Articolo	Codice	Rifinitura	Cf
MANF034651	00377478	Cromo satinato	1

ESPOSITORE MANIGLIA BLUETOOTH

Accedi alla porta usando il bluetooth del tuo smartphone, invita e gestisci altri utenti con l'App "Janus Lock" per accedere. Sostituisci le maniglie esistenti senza effettuare alcuna modifica alla porta, può essere utilizzata da sistemi iOS e Android, non necessita di connessione internet.

Articolo	Codice	Rifinitura	Cf
ESPOMANF034651	00377676	Cromo satinato	1

CHIUDICANCELLO VI.TEL.

Chiudicancelli con controllo GSM. La configurazione può essere fatta via web. La chiamata che apre/chiude il cancello non ha costi, infatti verrà rifiutata ogni chiamata in entrata. Relè ottico. Più di 12000 utilizzatori. Registra più di 1000 chiamate in entrata. 3 leds indicatori di segnale e 1 led di stato della rete.

Articolo	Codice	Dimensioni	Cf
OPENGATE	00325400	70 x 50 mm	1

TELECAMERA FINTA

avidsen

Telecamera finta di sorveglianza da esterno di qualità professionale. Caratterizzata da un luminoso led lampeggiante. Snodo regolabile che permette di inclinare la telecamera di circa 180°. Alimentata da 2 pile AA 1,5 V. NON COMPATIBILE CON WI-FI 5.0 Ghz.

Articolo	Codice	Cf
SH123043	00368834	1

TELECAMERA WI-FI MOTORIZZATA DA INTERNO

avidsen

Telecamera da interno che sorveglia a 360° grazie all'AUTOTRACKING. Quando scatta l'allarme, la telecamera segue i movimenti rilevati, permettendo così di monitorare tutta l'azione in diretta e registrarla. Caratteristiche tecniche: risoluzione 2M Pixel e sensore 1/4" CMOS a 1080p (Full HD). Alimentazione: 5V/1,6°; Visualizzazione video in tempo reale; Protocollo di comunicazione: Wi-Fi b/g/n - 2,4GHz (5 GHZ NON SUPPORTATO) ; Crittografia: WPA-PSK/WPA2; Angoli: Vert. 70°; Orizz. 355°; Audio Bidirezionale; Visione notturna con portata di 10 m. Velocità di otturazione e compressione : 1/25 – 1/100.000 al secondo - H264. Memoria su scheda SD (128GB max, non inclusa). Temperatura di funzionamento da -10°C a +50°C. Misure e peso: 114 mm x 70 mm x 70 mm - 167 g. Compatibile con Alexa® e Google® assistant e app ADVISEN HOME.

Articolo	Codice	Pz
SH127151	00399838	1

TELECAMERA WI-FI FISSA DA ESTERNO

avidsen

Telecamera da esterno con design solido, piede e corpo in metallo per resistere all'ambiente e alle aggressioni esterne. Rilevamento di movimenti per prevenire eventuali intrusioni grazie alle notifiche su smartphone con tanto di video. Ottima visione notturna fino a 25 m. Sistema audio bidirezionale. Risoluzione 2 M Pixel e sensore da 1/4" CMOS a 1080p (FullHD). Otturazione e compressione 1/25 – 1/100.000 al secondo - H264. Alimentazione 12V/1A . Angolo di visione 68° e audio bidirezionale. Protocollo di comunicazione: Wi-Fi b/g/n - 2,4GHz (5 GHZ NON SUPPORTATO) con crittografia WPA-PSK/WPA2. Memoria su scheda SD (128GB max, non inclusa). Temperatura di funzionamento da -20°C a +55°C. Misure e peso: 67 mm x 57 mm x 158 mm - 286 g. Compatibile con Alexa® e Google® assistant e app ADVISEN HOME. IP 66.

Articolo	Codice	Pz
SH127052	00399845	1

Canese Dante
DAL 1959 PROFESSIONISTI NELLA DISTRIBUZIONE

ELETTRONICA DI GESTIONE STAND ALONE

OPERA

Elettronica autonoma Stand-Alone e in rete seriale RS-485 per il collegamento fino a 120 porte controllate da PC. Scatola in ABS. Distanza remotabile dalle periferiche di lettura: fino a 10 mt. con cavo flat e fino a 500 mt con collegamento delle periferiche tramite linea seriale RS-485. Alimentatore interno con carica batteria tampone 12 V/1,2Ah max. Uscita alimentazione 12 Vdc – 0,8 A max per elettroserrature Comando elettroserratura: relè C./N.A./N.C. temporizzabile da 1 a 99 sec. o bistabile. Relè di allarme attivabile tramite sensore di anta per apertura forzata. Memorizzazione utenti su memoria Eeprom (ritenzione min. 10 anni). Display LCD 16 x 2 retroilluminato colore blu. Tastiera in policarbonato a membrana a 4 tasti. Porta di rete : Net485. Gestione di 2000 utenti con tessere o codici differenti. SOLO SU ORDINAZIONE

Articolo	Codice	Dimensioni	Alimentazione
OPERA55611NET	00369725	160 x 95 x 65 mm	230 Vac

ACCESSORIO

Cartello area sottoposta a videosorveglianza.

Articolo	Codice	Dimensioni	Cf
CARTELLOVIDEOS	00369275	200 x 300 mm	1

INTERRUTORE MAGNETICO PER ARIA CONDIZIONATA

Interruttore magnetico wireless per il controllo dell'aria condizionata.

Articolo	Codice	Cf
PROXE710070	00421898	1

PRESA ELETTRICA WI-FI ITA

avidsen

Presa smart wi-fi comandabile a distanza tramite l'app Avidsen Home, impostazione ciclo di accensione e spegnimento, comando vocale tramite Alexa o Assistente Google. Basta inserire la presa connessa Home Plug su una normale presa elettrica (potenza massima 3680 W - 16 A) per tenere sotto controllo i consumi energetici e risparmiare. Wi-Fi 5 GHZ NON SUPPORTATO.

Articolo	Codice	Pz
SH127001	00399852	1

MODULO WI-FI PER TAPPARELLE

avidsen

Il modulo HomeShutter Wi-Fi permette di controllare la chiusura e l'apertura della tapparelle. Comando a distanza tramite l'app Avidsen Home, impostazione ciclo di accensione e spegnimento, comando vocale tramite Alexa o Assistente Google. Il modulo può essere collegato a qualsiasi rete elettrica esistente e permette di controllare cariche fino a 5 A per uscita (2 uscite). Frequenza radio 2,4 GHz (5 GHZ NON SUPPORTATO) e protocollo 802.11 b/g/n. Portata radio: in campo libero: 80 m; muratura: 20 m, attraverso 3 pareti max; cemento armato: 10 m, attraverso 1 parete/ soffitto max; cartongesso/Legno: 30 m, attraverso 5 pareti max. Funzioni Comando ON/OFF. Temperatura di funzionamento Da -10° C a + 40° C. Misure e peso: 45 x 42 x 17 mm. Peso: 34 g.

Articolo	Codice	Pz
SH127046	00399906	1

BATTERIA

OPERA

Batterie al piombo a 12 Vdc ricaricabili. SOLO SU ORDINAZIONE.

Articolo	Codice	Dimensioni	Potenza
OPERA00712	00368988	151 x 94 x 65 mm	7 Ah

TRASFORMATORE PER INCONTRI ELETTRICI OMNIA

Dimensioni: 70 x 58 x 40 mm. Tensione primario: 230 Vac - 50/60 Hz. Tensione secondario: 12 Vac. Potenza: 10 V.A. - Classe di isolamento: II° Carter in materiale plastico autoestinguente. Morsettiera con connessioni a vite. SOLO SU ORDINAZIONE.

Articolo	Codice	Dimensioni
OPERA05211	00369008	70 X 58 X 40 MM

CIRCUITO A RELE' PER APERTURA DA CITOFONO

Alimentazione in ingresso: 9-12 Vac/dc. Uscita: da relè con contatto pulito C./N.A./N.C. Impiego: permette di trasformare il contatto a 12 Vac per l'attivazione delle tradizionali elettroserrature proveniente dal sistema citofonico, a contatto pulito. Abbinabile a elettromagneti della serie Safety, Prima, Classica, Smart Trim. SOLO SU ORDINAZIONE.

Articolo	Codice	Dimensioni
OPERA05258	00368995	58 X 15 X 18 mm

ALIMENTATORE SWITCHING PER BATTERIA TAMPONE

Alimentatore stabilizzato in tecnologia switching. Ingresso in alternata: 230 Vac. Uscita prevista per carica batteria con circuito di controllo della tensione di carica. Protezione contro i sovraccarichi. Protezione contro i cortocircuiti. SOLO SU ORDINAZIONE.

Articolo	Codice	Dimensioni	Uscita
OPERA05312A	00369015	300 x 225 x 130 mm	12 Vdc (13,8 Vdc)/3 A

ALIMENTATORE SWITCHING

Scatola in metallo con fori di areazione. Alimentatore stabilizzato in tecnologia switching. Ingresso in alternata: 230 Vac. Uscita prevista per carica batteria con circuito di controllo della tensione di carica. Protezione contro i sovraccarichi e cortocircuiti. SOLO SU ORDINAZIONE.

Articolo	Codice	Dimensioni	Uscita
OPERA05320A	00369022	130 x 99 x 38 mm	12 Vdc (13,8 Vdc)/3 A

SCATOLA DA APPLICARE PER SISTEMA SEMAFORICO

Scatola in alluminio anodizzato argento per articolo 55030 - 55031 - 55033. SOLO SU ORDINAZIONE.

Articolo	Codice	Dimensioni
OPERA05502PD	00369039	40 X 20 mm

ELETTRONICA DI GESTIONE CONTROLLO ACCESSI STAND-ALONE

Circuito elettronico in scatola in ABS colore grigio. Corrente assorbita: 100 mA in stand-by / 600 mA a 12 Vac/dc o 300 mA a 24 Vac/dc con relè attivo e periferica collegata. Display LCD a 3 digit colore rosso. Con 4 tasti per la programmazione. Ingresso per il pulsante di apertura dall'interno. Ingresso comando di blocco. Ingresso sensore di anta. Buzzer di segnalazione. Relè con contatti C./N.A./N.C. (24 Vdc /10 A max) temporizzabile da 1 a 60 sec. per l'apertura elettroserratura o selezionabile in funzionamento bistabile. Relè di allarme (24Vac/dc–1A max su carico resistivo). Collegamento con le periferiche tramite cavo flat 10 poli o RS-485. Fino a 490 utenti memorizzabili. SOLO SU ORDINAZIONE.

Articolo	Codice	Dimensioni	Alimentazione
OPERA56611A	00369794	160 x 100 x 43 mm	12/24 Vac/dc

MODULO RIPETITORE RADIO

Corpo scatola in ABS grigio scuro. Pellicola in policarbonato. Led verde per la visualizzazione del collegamento radio RS-485 per il collegamento con la tastiera. Collegamento via radio 433 MHz. con il terminale GSM art. 57501RF. Portata max: 50 mt in area libera. SOLO SU ORDINAZIONE.

Articolo	Codice	Dimensioni	Alimentazione
OPERA57515RF	00369930	129 x 46 x 30 mm	12 Vac/dc - 24 Vdc

Canese Dante
DAL 1959 PROFESSIONISTI NELLA DISTRIBUZIONE

MODULO RELE' CON COLLEGAMENTO RADIO

Corpo scatola in ABS bianca.
Led bicolore rosso/verde per la visualizzazione degli stati operativi.
Uscita a relè C./N.A./N.C. (12 V / 2 A max). Collegamento via radio 433 MHz. con il terminale GSM art. 57501RF o alla tastiera a codice art. 57512RF. Portata max: 50 mt in area. libera. Impostazione di 16 indirizzi con contraves interno.
Attivazione relè tramite App o SMS.
SOLO SU ORDINAZIONE.

Articolo	Codice	Dimensioni	Alimentazione
OPERA57516RF	00369947	66 x 50 x 20 mm	12 Vac/dc - 24 Vdc

PORTACHIAVI CONTROLLO ACCESSI

Portachiavi per controllo accessi di TORCABD311.

Articolo	Codice	Cf
TORCABD303M3922	00401357	*

SCHEDA CONTROLLO ACCESSI

Scheda per controllo accessi di TORCABD311.

Articolo	Codice	Cf
TORCABD302M3922	00401364	*

TAG TRASPONDER

Tag per Keyfob Mifare 1K.

Articolo	Codice	Cf
SEC0C81XXXKEYF	00416993	1

KIT PIASTRINA ROTONDA

Piastrina R, interna/esterna, diametro di 70 mm con foro diametro di 46 mm, comprensiva di supporto in plastica. Da abbinare a tutti gli inserti con diametro 46 mm (4000-4001-4010-4011-4012-4015-4016-4018-4020-4021-4030) e/o con protezioni con cover PROTECNO diametro di 46 mm 4224 e BLINDO diametro 46 mm, 4246/4260.

Articolo	Codice	Rifinitura	Cf
SEC4400KCL	00401784	Cromo lucido	*10
SEC4400KCS	00401791	Cromo satinato	*10
SEC4400KF1	00401807	Alluminio anodizzato argento	*10
SEC4400KF3	00401814	Alluminio anodizzato oro	*10
SEC4400KF4	00401821	Alluminio anodizzato bronzo	*10
SEC4400KF5	00401838	Alluminio anodizzato nero	*10
SEC4400KOL	00401845	Ottone lucido	*10

KIT PIASTRINA QUADRATA

Piastrina Q interna/esterna 62 x 82 x 6 mm con foro dal diametro di 46 mm, completa di supporto plastico. Da abbinare a tutti gli inserti con diametro di 46 mm (4000-4001- 4010-4011-4012-4015-4016-4018-4020-4021-4030) e/o a protettori con cover PROTECNO con diametro di 46 mm (4224) e BLINDO con diametro di 46 mm (4246/4260).

Articolo	Codice	Rifinitura	Cf
SEC4350KCL	00401852	Cromo lucido	*10
SEC4350KCS	00401869	Cromo satinato	*10
SEC4350KF1	00401876	Alluminio anodizzato argento	*10
SEC4350KF3	00401883	Alluminio anodizzato oro	*10
SEC4350KF4	00401890	Alluminio anodizzato bronzo	*10
SEC4350KF5	00401906	Alluminio anodizzato nero	*10
SEC4350KOB	00401913	Ottone bronzato	*10
SEC4350KOL	00401920	Ottone lucido	*10

SPIONCINI DIGITALI VI.TEL.

Modello attivabile all'interno con funzione visore per porte da 55 a 110 mm. Foro porta da 14 a 22 mm. Sensore CMOS da 0,3 megapixel. Schermo TFT 3,5". Angolo di visuale 110°. Dimensioni: 135 x 85 x 24,5 mm. Peso: 345 g. Alimentazione con 4 batterie stilo AA.

Articolo	Codice	Rifinitura	Cf
SPIODIG1BR	00306744	Bronzo	1
SPIODIG1CS	00305501	Cromo Satinato	1
SPIODIG1ORO	00305495	Oro	1

SPIONCINI DIGITALI VI.TEL.

Modello attivabile all'interno con funzione visore per porte da 38 a 110 mm. Foro porta da 14 a 22 mm. Sensore CMOS da 0,3 megapixel. Schermo TFT 3,2". Angolo di visuale 105°. Dimensioni: 125 x 68 x 15 mm. Peso: 160 g. Alimentazione: 2 batterie stilo AA.

Articolo	Codice	Rifinitura	Cf
SPIODIG2CS	00309240	Cromo Satinato	1
SPIODIG2ORO	00309233	Oro	1

SPIONCINI DIGITALI VI.TEL.

Modello attivabile all'interno con funzione visore per porte da 38 a 110 mm. Foro porta da 14 a 22 mm. Sensore CMOS da 0,3 megapixel. Schermo TFT 2,6". Angolo di visuale 105°. Dimensioni: 110 x 59 x 14 mm. Peso: 120 g. Alimentazione: 2 batterie stilo AAA.

Articolo	Codice	Rifinitura	Cf
SPIODIG4CS	00325387	Cromo Satinato	1
SPIODIG4ORO	00325394	Oro	1

SPIONCINI DIGITALI VI.TEL.

Modello attivabile all'Interno con funzione visore per porte da 38 a 110 mm. Foro porta da 14 a 26 mm. Sensore CMOS da 0,3 megapixel. Schermo TFT da 4,3" risoluzione QVGA (480 X 272 Pixel). Dimensioni: 139 x 77 x 16 mm. Peso: 343 g. Alimentazione: 4 batterie stilo AAA. Scheda di memoria Micro SD da 2 gb. Possibilità di effettuare automaticamente foto e video al solo passaggio (0,5 mt di distanza).

Articolo	Codice	Rifinitura	Cf
SPIODIG5CS	00335751	Cromo Satinato	1

SPIONCINI DIGITALI VI.TEL.

Spioncino digitale con attacco per porte da 38 a 110 mm di spessore. Foro porta da 14 a 22 mm. Sensore da 0,3 MP CMOS. Schermo LCD TFT 3,2". Angolo visuale 105°. Alimentazione: 2 batterie AAA. Accensione manuale e spegnimento automatico dopo 10 sec. Dimensioni: 125 x 68 x 15 mm. Peso: 160 g.

Articolo	Codice	Rifinitura	Cf
SPIODIG2BIA	00358569	Bianco	1

Canese Dante
DAL 1959 PROFESSIONISTI NELLA DISTRIBUZIONE

ACCESSORI SPIONCINI DIGITALI

VI.TEL.

Adattatore prolunga per porte di spessore minimo di 40 mm.

Articolo	Codice	Rifinitura	Cf
SPIOAD40CS	00309295	Cromo Satinato	1
SPIOAD48	00325332	Oro	1

ACCESSORI SPIONCINI DIGITALI

VI.TEL.

Adattatore prolunga per porte di spessore minimo di 72 mm.

Articolo	Codice	Rifinitura	Cf
SPIOAD72	00325349	Oro	1

ACCESSORI SPIONCINI DIGITALI

VI.TEL.

Camera per spiodig1.

Articolo	Codice	Rifinitura	Cf
SPIOCAM1CS	00317658	Cromo Satinato	1
SPIOCAM1O	00317665	Oro	1

ACCESSORI SPIONCINI DIGITALI

VI.TEL.

Camera per spioncino digitale E0370.

Articolo	Codice	Rifinitura	Cf
SPIOCAME0382	00331937	Cromo Satinato	1

ACCESSORI SPIONCINI DIGITALI

VI.TEL.

Videocamera digitale per spioncino digitale3.

Articolo	Codice	Rifinitura	Cf
SPIOCAM3O	00362993	oro	1

ACCESSORI SPIONCINI DIGITALI

VI.TEL.

Videocamera digitale per spioncino digitale4.

Articolo	Codice	Rifinitura	Cf
SPIOCAM4CS	00363006	Cromo satinato	1
SPIOCAM4O	00363013	oro	1

ACCESSORI SPIONCINI DIGITALI

VI.TEL.

Videocamera digitale per spioncino digitale5.

Articolo	Codice	Rifinitura	Cf
SPIOCAM5CS	00363020	Cromo satinato	1
SPIOCAM5O	00363037	oro	1

CASELLARI POSTALI E BACHECHE

Casellari modulari
Casellari da esterno
Casellari da interno
Portapubblicità
Accessori vari
Bacheche portachiavi
Bacheche porta-avvisi

Canese Dante
DAL 1959 PROFESSIONISTI NELLA DISTRIBUZIONE

SERIE SLIM ALTA QUALITA', PREZZO "SOTTILE"

ALUBOX

Casellario postale da esterno-interno con mantello di rivestimento verniciato alle polveri. Sportello costruito in profilato di alluminio con sistema antiprelievo. Tenuta all'acqua garantita. Rispondente alle normative EN13724. Nella foto alcuni modelli e colori disponibili.

Articolo	Codice	Dimensioni (B x H)
ALSLIM3X1	00371063	39 x 38 Cm
ALSLIM3X2	00371070	77,5 x 38 Cm
ALSLIM3X3	00371087	116 x 38 Cm
ALSLIM4X1	00371094	39 x 50 Cm
ALSLIM4X2	00371100	77,5 x 50 Cm
ALSLIM4X3	00371117	116 x 50 Cm
ALSLIM5X1	00371124	39 x 63 Cm
ALSLIM5X2	00371131	77,5 x 63 Cm
ALSLIM5X3	00371148	116 x 63 Cm
ALSLIM4x4	00371155	154,5 x 50 Cm
ALSLIM6x3	00371162	116 x 75 Cm
ALSLIM5X4	00371179	154,5 x 63 Cm

PIANTANA

ALUBOX

Piantana per casellario serie Slim.

Articolo	Codice	Modello
ALSLIMPALOG	00371193	Grande

PERSONALIZZA IL CASSELLARIO

ALUBOX

In fase d'ordine scegli il tuo colore tra quelli disponibili. La versione con il mantello verniciato argento disponibile solo con sportelli in colore argento. La versione con il mantello verniciato grigio ghisa si può scegliere tra tutti gli altri colori disponibili.

Articolo	Codice	Colore
SP1AR	00371209	Anodizzato argento
SP1BI	00371216	Verniciato bianco
SP1BR	00371223	Anodizzato bronzo
SP1GH	00371230	Verniciato grigio ghisa
SP1VE	00371247	Verniciato verde con elemento mobile ghisa
SP1RO	00371254	Verniciato rosso con elemento mobile ghisa
SP1OTT	00371261	Verniciato ghisa con elemento mobile ottone

PIANTANA

ALUBOX

Piantana per casellario serie Slim.

Articolo	Codice	Modello
ALSLIMPALOP	00371186	Piccolo

SERIE CUBO COMPOSTO

ALUBOX

Casellario Postale composto in alluminio anodizzato o verniciato. Adatto per interno protetto con introduzione della posta nel lato superiore tramite feritoia e ritiro della posta frontale. In formato lettera. Corpo perforato sui lati per l'unione di più casellari.

Articolo	Codice	Dimensioni (L x H x P)	Finitura	Posti
ALC4AR	00002714	42 x 30 x 17,5 cm	Argento	4
ALC4B	00002721	42 x 30 x 17,5 cm	Bronzo	4
ALC4GH	00201025	42 x 30 x 17,5 cm	Ghisa	4
ALC5AR	00002738	52 x 30 x 17,5 cm	Argento	5
ALC5B	00002745	52 x 30 x 17,5 cm	Bronzo	5
ALC5GH	00266307	52 x 30 x 17,5 cm	Ghisa	5
ALC6AR	00246903	62 x 30 x 17,5 cm	Argento	6
ALC6B	00002752	62 x 30 x 17,5 cm	Bronzo	6
ALC6GH	00201032	62 x 30 x 17,5 cm	Ghisa	6

SERIE CUBO COMPOSTO RIVISTA

ALUBOX

Casellario Postale composto in lamiera zincata verniciata alle polveri. Adatto per interno protetto con introduzione della posta nel lato superiore tramite feritoia e ritiro della posta frontale. In formato Rivista. Corpo perforato sui lati per l'unione di più casellari.

Articolo	Codice	Dimensioni (L x H x P)	Finitura	Posti
ALC5RVBR	00215619	53 x 38,5 x 25 cm	Bronzo	5
ALC5RVGH	00262354	53 x 38,5 x 25 cm	Ghisa	5

SERIE CUBO COMPOSTO RIVISTA ORRIZZONTALE

ALUBOX

Casellario Postale composto in lamiera zincata verniciata alle polveri. Adatto per interno/esterno protetto con introduzione della posta nel lato superiore tramite feritoia e ritiro della posta frontale. In formato Rivista. Corpo perforato sui lati per l'unione di più casellari. Con 5 posti.

Articolo	Codice	Dimensioni (L x H x P)	Finitura
ALC5ROBR	00318389	38,5 x 53 x 25 cm	Bronzo anticato
ALC5ROGH	00321235	38,5 x 53 x 25 cm	Ghisa

SERIE EFFE

ALUBOX

Cassetta per la posta in acciaio inox aisi 304 finitura TDL (Tela di lino). Modello con tetto apribile. Dimensioni 22 x 32,5 x 11 cm.

Articolo	Codice
ALFTIXL	00371285

SERIE EFFE

ALUBOX

Cassetta per la posta in lamiera elettrozincata verniciata. Modello con tetto apribile. Dimensioni 22 x 32,5 x 11 cm.

Articolo	Codice	Rifinitura
ALFTGH	00002882	Ghisa
ALFTVVE	00002905	Verde

Canese Dante
DAL 1959 PROFESSIONISTI NELLA DISTRIBUZIONE

BLOCCHIERA JUMBO'

ALUBOX

Casellario Postale composto disponibile con corpo in lamiera zincata verniciato alle polveri. Sportelli in alluminio nelle finiture. Adatto per interno/esterno protetto con introduzione e ritiro della posta frontale. In formato rivista (foglio A4).

Articolo	Codice	Dimensioni (L x H x P)	Finitura
ALJUMBO6AR	00355568	56 x 39,3 x 34 Cm	Argento

SERIE REGIE POSTE

ALUBOX

Cassetta per la posta economica in lamiera zincata verniciata e parte frontale in alluminio. In Formato Rivista. Dimensioni 25,5 x 8.3 x 41 cm.

Articolo	Codice	Rifinitura
ALREGIEGH	00265805	Ghisa
ALREGIEVE	00269902	Verde

SERIE RESIDENCE

ALUBOX

Cassetta per la posta in alluminio pressofuso verniciato. Serratura in Ottone. Resistente all'acqua. Garantita anticorrosione. In Formato Rivista. Dimensioni 26 x 9 x 41 cm.

Articolo	Codice	Rifinitura
ALRSGH	00003469	Ghisa
ALRSNE	00003490	Nera
ALRSVE	00003520	Verde

SERIE RESIDENCE MAXI

ALUBOX

Cassetta per la posta in alluminio pressofuso verniciato. Serratura in Ottone. Resistente all'acqua. Garantita anticorrosione. In Formato Rivista. Dimensioni 30 x 9,5 x 46 cm.

Articolo	Codice	Rifinitura
ALRSMNE	00003476	Nera
ALRSMVE	00003483	Verde

SERIE SE PER ESTERNO

ALUBOX

Cassetta Postale in alluminio anodizzato o verniciato. Protetto con introduzione e ritiro della posta Frontale. In formato Lettera. Corpo perforato sui lati per l'unione di più casellari. Dimensioni 20,4 x 7 x 29 cm.

Articolo	Codice	Rifinitura
ALSEBR	00371278	Bronzo

SERIE SIRE - SIR RIVISTA

ALUBOX

Cassetta Postale in alluminio anodizzato o verniciato. Protetto con introduzione e ritiro della posta Frontale. In formato Lettera. Corpo perforato sui lati per l'unione di più casellari. Dimensioni 36,5 x 7 x 29 cm.

Articolo	Codice	Rifinitura
ALSIRE	00003629	Bronzo

SERIE XE

ALUBOX

Cassetta per la posta in alluminio anodizzato. Dimensione 20 x 6 x 30 cm.

Articolo	Codice	Rifinitura
ALXEA	00003896	Argento

CASSETTA POSTALE QUADRA

ALUBOX

Cassetta per la posta in lamiera zincata verniciata. Formato rivista. Componibile. Corpo forato sui lati per unione di più cassette.

Articolo	Codice	Colore	Pz
ALQUADRAB	00377645	Bianca	

SERIE EUROPA MAXI

ALUBOX

Cassetta Postale Formato Rivista da esterno in alluminio pressofuso. Trattamento anticorrosione. Completa di portanome in ottone (misure 2H X 8L cm) da personalizzare con pennarello indelebile o incisione. Dimensione 29 x 39 x 10 cm.

Articolo	Codice	Rifinitura
ALEUMAXIVE	00198752	Verde
ALEUMAXIRO	00198738	Rosso

SERIE ELIOS

Cassetta postale interamente realizzata in acciaio inossidabile. Serratura a chiave. Dimensioni 250 x 300 x 100 mm.

Articolo	Codice	Dimensione
CASS3100X1	00346573	250 x 300 x 100 mm

SERIE AURELIA

Cassetta postale realizzata con corpo in lamiera verniciata a polvere epossidica. Elemento di sostegno tetto anti-pioggia. Serratura a chiave cifrata.

Articolo	Codice	Dimensione	Rifinitura
CASS31402B	00346603	220 x 380 x 70 mm	Beige

SERIE GIOVE

ALUBOX

Cassetta per la posta di grandi dimensioni con prelievo della posta frontale. Componibile con fori laterali per l'unione di più cassette, può essere installata su pali autoportanti, con cornice per incasso a muro o mantello di rivestimento. La versione in acciaio inox AISI 304. Dimensioni 37 x 15,5 x 32 cm.

Articolo	Codice	Rifinitura
ALGIOVEIN	00226547	Acciaio TDL
ALGIOVEGH	00226578	Verniciato Ghisa

CASSETTA POSTALE CON TETTO

Cassetta postale in acciaio verniciato epossidico. Indicata per ricevere quotidiani e riviste.

Articolo	Codice	Dimensione	Rifinitura
CASSP2	00020992	25 x 17 x 5 cm	Grigio
CASSP3B	00021012	30 x 20 x 6 cm	Beige - Bronzo
CASSP3V	00328623	30 x 20 x 6 cm	Verde
CASSP4	00021029	34 x 23 x 8 cm	Beige - Bronzo
CASSP4G	00320283	34 x 23 x 8 cm	Grigio

Canese Dante
DAL 1959 PROFESSIONISTI NELLA DISTRIBUZIONE

COPRIFERITOIA

ALUBOX

Copriferitoia da fissaggio a portone o da incasso a muro. Dimensioni scasso 27 x 5.5 cm.

Articolo	Codice	Rifinitura
ALCFROL	00002615	Ottone lucido
ALCFROB	00306843	Ottone brunito

SPORTELLO OTTONE

ALUBOX

Dimensioni scasso 26 x 26 cm.

Articolo	Codice	Rifinitura
ALSC3OL	00003551	Ottone brunito

SPORTELLO SP1

ALUBOX

Sportello per Modular 1 verticale completo di elemento mobile, in profilato d'alluminio.

Articolo	Codice	Rifinitura
ALSP1VBR	00003650	Bronzo

BUCA PER LETTERE

In ottone galvanizzato per durare nel tempo e mantenere la finitura originale. Dimensioni 235 x 60 mm.

Articolo	Codice	Rifinitura
BUCALOB	00019422	Ottone brunito
BUCALOL	00019439	Ottone lucido

SERIE ANTICA OTTONE A3

ALUBOX

Placca buca lettere in ottone da incasso a muro. Dimensioni scasso 27,5 x 9 cm. Dimensioni esterne 34 x 18 cm.

Articolo	Codice	Rifinitura
ALA3OL	00002332	Ottone lucido

SERIE ANTICA OTTONE A4

ALUBOX

Placca buca lettere in ottone da incasso a muro con 1 campanello. Dimensione scasso 27.5 x 19 cm (dal basso alzarsi di 9 cm. poi stringere il foro in larghezza e alzarsi di altri 10 cm. il risultato sarà una T rovesciata). Dimensioni esterne 34 x 14,5 cm.

Articolo	Codice	Rifinitura
ALA4OB	00002349	Ottone brunito

SERIE ANTICA OTTONE A5

ALUBOX

Placca buca lettere in ottone da incasso a muro completa di 1 pulsante e griglia per predisposizione citofono. Per fissare i vari tipi di porter per citofono usare una fascetta di lamiera forata reperibile in commercio. DIMENSIONI SCASSO: cm. 27.5 x 21 tot. (dal basso alzarsi di 9 cm. poi stringere il foro in larghezza e alzarsi di altri 12 cm. il risultato sarà una T rovesciata). Dimensioni esterne 34 x 24.5 cm.

Articolo	Codice	Rifinitura
ALA5OB	00002363	Ottone brunito
ALA5OL	00002370	Ottone lucido

CAMPANELLO IN OTTONE

ALUBOX

Campanello in ottone lucido con targhetta portanome separata in ottone lucido ideale per l'incasso a muro o fissaggio a portone. Diametro campanello 7.6 cm. Dimensioni portanome: lunghezza 9 cm e altezza 1,7 cm.

Articolo	Codice	Rifinitura
ALCLVL	00002646	Ottone lucido

CAMPANELLO IN OTTONE

ALUBOX

Campanello in ottone da incasso a muro o fissaggio a portone. Dimensioni 15 x 10,5 cm.

Articolo	Codice	Rifinitura
ALCLOL	00002639	Ottone lucido

Canese Dante
DAL 1959 PROFESSIONISTI NELLA DISTRIBUZIONE

BACHECA

ALUBOX

Bacheca porta avvisi in alluminio anodizzato o verniciato. Sportello in plexiglass.

Articolo	Codice	Dimensioni (L x H x P)	Finitura
ALBCN01BR	00002394	30 x 40 x 5 cm	Bronzo
ALBCN01GH	00293099	30 x 40 x 5 cm	Ghisa
ALBCN02BR	00002400	55 x 40 x 5 cm	Bronzo
ALBCN02GH	00227407	55 x 40 x 5 cm	Ghisa
ALBCN05BR	00002431	55 x 73 x 5 cm	Bronzo

BACHECA

ALUBOX

Bacheca porta chiavi in alluminio anodizzato o verniciato. Sportello in plexiglass.

Articolo	Codice	Dimensioni (L x H x P)	Ganci
ALBCN08BR	00002455	30 x 14 x 5 cm	8
ALBCN16BR	00215589	30 x 25 x 5 cm	16
ALBCN24BR	00002417	30 x 40 x 5 cm	24
ALBCN48BR	00002424	55 x 40 x 5 cm	48

BACHECA IN ALLUMINIO

Bacheca porta avvisi da interni con serratura in alluminio anodizzato, panello di fondo con lamierino in acciaio smaltato. Anta in policarbonato spessore 3 mm. Serratura a chiave.

Articolo	Codice	Dimensione	Peso
BACHECA21801	00346467	300 x 450 x 45 mm	1,2 Kg
BACHECA21802	00346474	450 x 600 x 45 mm	1,6 Kg
BACHECA21804	00346498	700 x 1000 x 45 mm	3,8 Kg
BACHECA21805	00346504	900 x 1200 x 45 mm	4,8 Kg

BACHECA SERIE GLORIA

Bacheca portachiavi da interni con struttura in alluminio anodizzato, panello di fondo con ganci in acciaio smaltato. Anta in policarbonato spessore 3 mm. Serratura a chiave.

Articolo	Codice	Dimensione	Peso	Ganci
BACHECA21841	00346559	300 x 450 x 45 mm	2,4 Kg	45
BACHECA21842	00346566	600 x450 x 45 mm	4,4 Kg	90

KEY BOX

Cassetta portachiavi di sicurezza con combinazione in acciaio zincato. Dimensioni pari a 105 x 145 mm. Spessore 55 mm.

Articolo	Codice	Cf
KEYBOX3300G	00417686	1

CASSETTA PORTACHIAVI

Cassetta portachiavi in lamiera verniciata a polvere epossidica. Possibilità di fissaggio a muro, serratura a chiave cifrata.

Articolo	Codice	H (mm)	L (mm)	P (mm)	Ganci	Peso
CASS21712B	00219372	200	160	70	20	1 Kg
CASS21714B	00219389	300	240	70	48	1,9 Kg
CASS21714A	00219396	300	240	70	84	2,6 kg

CASSETTA PORTACHIAVI PLANET

Cassetta per chiavi d'emergenza in lamiera verniciata a polvere epossidica. Completa di martelletto zincato con catena per rompere il vetro. Serratura a chiave cifrata.

Articolo	Codice	H (mm)	L (mm)	P (mm)	Peso
CASS4000/1	00221429	120	160	60	0,7 Kg
CASS4000/1KA	00283786	120	160	60	0,7 Kg
CASS4000/2	00221436	160	200	70	0,9 Kg

MINI CASSAFORTE PER CHIAVI ELETTRONICA

Cassaforte a combinazione programmabile a 4-8 cifre. Tastiera retroilluminata. Illuminazione interna a LED all'apertura dello sportello. Cappuccio protettivo. Mini porta USB per alimentazione esterna in caso di batterie interne scariche. Portabatterie incluso. Funzionamento con 3 batterie da 1,5 V AAA (non incluse). Per interno ed esterno. Dimensioni esterne H x L x P (127 x 86 x 55 mm). Dimensioni interne H x L x P (95 x 68 x 22 mm). Peso 0,75 Kg.

Articolo	Codice	Cf
TECKG/4E	00396905	1

MINI CASSAFORTE PER CHIAVI MECCANICA

Cassaforte a combinazione con codice a 4 cifre modificabile. Coperchio otturatore per proteggere il combinatore da agenti atmosferici e sporcizia. Per interno ed esterno. Dimensioni esterne H x L x P (115 x 95 x 40 mm). Dimensioni interne H x L x P (50 x 62 x 30 mm). Peso 0,53 Kg.

Articolo	Codice	Cf
TECKG/4C	00396912	1

MINI CASSAFORTE PER CHIAVI

Key box con corpo in lega di alluminio massiccio e acciaio rinforzato. Gestione aperture con codici inviati da app. Memorizzazione fino a dieci codici permanenti. Invio codice ospite da app con limitazione di tempo o “one time” (una sola volta). Memorizzazione eventi di apertura ed errori su app. Funzionamento con 4 batterie da 1,5V AAA. Porta USB-C per alimentazione esterna in caso di batterie scariche. Facile installazione con fissaggio a parete. Posizionabile all'interno e all'esterno protetta. Protezione IPX5. in dotazioni viti di fissaggio e il wireless smart gateway bluetooth-wi-fi per la gestione da remoto. Gestione da remoto tramite app TUYA SMART o SMART LIFE. Misure esterne: 145 x 105 x 55 mm. Misure interne: 112 x 80 x 28 mm. Peso: 0,7 Kg.

Articolo	Codice	Cf
TECKG/4BT	00422895	1

CASSETTA PORTACHIAVI

Cassetta portachiavi realizzata in alluminio con spessore di 1 mm. Resistente alle intemperie. Serratura di sicurezza a 4 cifre, fino a 10.000 combinazioni. Sportellino scorrevole per proteggere la combinazione della serratura da intemperie e sporco. In dotazione viti e tasselli per il fissaggio a muro. Dimensioni esterne 120 x 87 mm. Profondità 38 mm. Spazio interno a disposizione per le chiavi 63 x 80 mm circa. Confezione: scatola.

Articolo	Codice	Cf
TORKK14259	00409735	1

CASSEFORTI E PORTAVALORI

Cassette portavalori
Cassaforte a mobile
Cassaforte a muro
Armadi portafucili
Armadi blindati
Accessori cassaforti

TECHNOMAX

PROFESSIONAL BANK

CASSEFORTI A MOBILE CERTIFICATE UNI EN 1143-1

PRO 1

LFS 30 P ECB·S certified

GRADE I ECB·S certified

90 mm

Certificata EN 1143-1 grado I - EN 15659 LFS 30 P

PRO 3

LFS 30 P ECB·S certified

GRADE I ECB·S certified

125 mm

Certificata EN 1143-1 grado III - Ignifughe EN 15659 LFS 30 P da ECBS

PRO 5

GRADE I ECB·S certified

LFS 30 P ECB·S certified

166 mm

Certificata EN 1143-1 grado V - EN 15659 LFS 30 P

Per informazioni contatta i nostri uffici
al numero 0187-697056
o scrivi a ordini@caneseferramenta.it

Canese Dante
DAL 1959 PROFESSIONISTI NELLA DISTRIBUZIONE

METALPLUS

CASSETTA PORTAVALORI SECUR

Cassetta portavalori in lamiera verniciata a polvere epossidica. Maniglia in acciaio nichelato incassata sul coperchio. Serratura a chiave. PORTAMONETE NON COMPRESO.

Articolo	Codice	H (mm)	L (mm)	P (mm)	Peso
CASS21531B	00219327	150	110	70	0,6 kg
CASS21532B	00219334	200	160	70	1 Kg
CASS21533A	00219341	250	180	90	1,6 kg
CASS21534A	00219358	300	240	90	1,7 Kg
CASS21535A	00219365	370	280	90	2,7 Kg

TECHNOMAX

TECHNOFIRE "COMBI"

Armadio ignifughi per supporti cartacei e magnetici

Certificata EN 15659 -LFS 30P
Protezione carta e supporti magnetici a norma NT fire 017

CASSEFORTI NASCOSTE

CASSEFORTE MINI SICUR BOX

Cassetta da installazione a parete, con il tappo che simula un componente dell'impianto elettrico. Struttura monoblocco in lamiera di acciaio pressopiegata spessore 2 mm. Cassetto centrale assicurato all'involucro con cilindro a leva in acciaio. Due zanche laterali per protezione antistrappo. IL TAPPO PER MASCHERARE L'ACCESSO ALLA CASETTA NON E' COMPRESO.

Articolo	Codice	H (mm)	L (mm)	P (mm)	Peso
FT0060	00302043	70	115	180	2,1 Kg

CASSEFORTE MINI SICUR BOX

Cassetta da installazione a parete, con il tappo che simula un componente dell'impianto elettrico. Struttura monoblocco in lamiera di acciaio pressopiegata spessore 2 mm. Cassetto centrale e vano assicurato all'involucro con cilindro a leva in acciaio. Due zanche laterali per protezione antistrappo. IL TAPPO PER MASCHERARE L'ACCESSO ALLA CASETTA NON E' COMPRESO.

Articolo	Codice	H (mm)	L (mm)	P (mm)	Peso
FT0061	00302050	140	115	180	2,6 Kg

CASSEFORTE MINI SICUR BOX

Cassetta da installazione a parete, con il tappo che simula un componente dell'impianto elettrico. Struttura monoblocco in lamiera di acciaio pressopiegata spessore 2 mm. Due Cassetti centrali più vano centrale assicurato all'involucro con cilindro a leva in acciaio. Due zanche laterali per protezione antistrappo. IL TAPPO PER MASCHERARE L'ACCESSO ALLA CASETTA NON E' COMPRESO.

Articolo	Codice	H (mm)	L (mm)	P (mm)	Peso
FT0062	00302067	140	220	180	4,3 Kg

CASSEFORTE MINI SICUR BOX

Cassetta da installazione a parete, con il tappo che simula un componente dell'impianto elettrico. Struttura monoblocco in lamiera di acciaio pressopiegata spessore 2 mm. Tre Cassetti centrali più vano centrale assicurato all'involucro con cilindro a leva in acciaio. Due zanche laterali per protezione antistrappo. IL TAPPO PER MASCHERARE L'ACCESSO ALLA CASETTA NON E' COMPRESO.

Articolo	Codice	H (mm)	L (mm)	P (mm)	Peso
FT0063	00302074	140	340	180	5,2 Kg

CASSEFORTE MINI SICUR BOX

Tappo per mascherare l'accesso alla casetta di sicurezza, viene utilizzato come base il telaio originale TICINO. Necessita di un telaio e di 3 tasti ciechi , di cui il centrale andrà forato in corrispondenza con le distanze standard delle spine elettriche. Basato su modello Living International; placca esterna non compresa.

Articolo	Codice
FTTAPPOL	00302081

CASSEFORTE MINI SICUR BOX

Tappo per mascherare l'accesso alla casetta di sicurezza, viene utilizzato come base il telaio originale TICINO. Necessita di un telaio e di 3 tasti ciechi , di cui il centrale andrà forato in corrispondenza con le distanze standard delle spine elettriche. Basato su modello Ticino Magic; placca esterna non compresa.

Articolo	Codice
FTTAPPOM	00310680

Canese Dante
DAL 1959 PROFESSIONISTI NELLA DISTRIBUZIONE

TECHNOMAX

CASSEFORTI CON CHIAVE NEW TECHNOSAFE KEY

Cassaforte a 6 leve con chaive a doppia mappa. Estrazione della chiave impossibile a catenacci rientrati. Catenacci in acciaio nichelato, girevoli, con diametro di 18 mm. Protezione serratura con piastra in acciaio al manganese. Verniciatura con polvere termoindurente. Spessore frontale e porta 8 mm. Taglio laser.

Articolo	Codice	H (mm)	L (mm)	P (mm)	Peso
TECCR/0	00424240	180	260	150	7,0 Kg
TECCR/1	00424257	210	310	150	9,0 Kg
TECCR/2	00424264	210	310	195	10 Kg

CASSEFORTI CON COMBINATORE ELETTRICO NEW TECHNOSAFE KEY

Cassaforte con serratura elettronica. Con chiave di emergenza. Alimentazione interna con 4 batterie da 1,5 V. Catenacci in acciaio nichelato, girevoli, con diametro di 18 mm. Protezione serratura con piastra in acciaio al manganese. Verniciatura con polvere termoindurente. Spessore frontale e porta 8 mm. Taglio laser.

Articolo	Codice	H (mm)	L (mm)	P (mm)	Peso
TECCR/2EL	00424271	210	310	195	10 Kg
TECCR/4EL	00424288	250	400	195	14 Kg

CASSEFORTI CON COMBINAZIONE ELETTRONICA GOLD PLUS TRONY

Cassaforte con serratura motorizzata certificata UNI EN 1300, dotata di memoria non volatile. Aperturta di emergenza con serratura certificata UNI EN 1300, a chiave a doppia mappa con carta di proprietà. Frontale e porta da 10 mm. Catenacci in acciaio nichelato, girevoli, con diametro di 22 mm. Ritardo di apertura programmabile da 0 a 99 minuti. Illuminazione interna a LED all'apertura della porta. Alimentazione interna con batterie alcaline da 1,5 V (non incluse). Inserti anti-taglio sulla parte interna della porta per offrire una maggiore resistenza agli attacchi del disco da taglio. Profili in acciaio posti sulla serratura, per resistere agli strumenti a leva. Resistente agli attacchi con mazza. Ripiano interno. Verniciatura con polvere termoindurente con essicazione a forno. Taglio laser. Certificata S2 UNI EN 14450:18-S2.

Articolo	Codice	H (mm)	L (mm)	P (mm)	Peso
TECATT/4P	00400367	270	390	200	20 Kg

CASSEFORTI A CILINDRO EUROPEO

Cassaforte corredata di cilindro europeo con carta di proprietà. Camma DIN regolabile in 8 posizioni. Catenacci nichelati con diametro di 22 mm. Entrata della chiave protetta da piastrina rotante in acciaio carboniturato per proteggere il cilindro dalla foratura. Alette di ancoraggio sul fondo con funzione antistrappo. Verniciatura a polvere termoindurente con essicazione a forno.

Articolo	Codice	H (mm)	L (mm)	P (mm)	Peso
TECDEK/4	00325547	270	390	200	18 Kg

CASSEFORTI A CILINDRO EUROPEO

Cassaforte corredata di cilindro europeo con carta di proprietà. Camma DIN regolabile in 8 posizioni. Spessore frontale e porta di 10 mm. Taglio laser. Catenacci nichelati con diametro di 22 mm. Entrata della chiave protetta da piastrina rotante in acciaio carboniturato per proteggere il cilindro dalla foratura. Alette di ancoraggio sul fondo con funzione antistrappo. Verniciatura a polvere termoindurente con essicazione a forno.

Articolo	Codice	H (mm)	L (mm)	P (mm)	Peso
TECEK/4	00313803	270	390	200	18 Kg
TECEK/5	00314145	340	460	200	25 Kg

CASSEFORTI CON CHIAVE TECHNOSAFE KEY

Cassaforte con serratura di sicurezza a 6 leve con chiave a doppia mappa. Estrazione della chiave impossibile a catenacci rientrati. Catenacci girevole in acciaio nichelato dal diametro di 18 mm. Protezione serratura con piastrina in acciaio al manganese. Spessore frontale e porta 8 mm. Verniciatura con polveri termoindurenti.

Articolo	Codice	H (mm)	L (mm)	P (mm)	Peso
TECTK/1	00277716	210	270	150	9,0 Kg
TECTK/3	00277723	210	340	200	11,5 Kg
TECTK/5	00299879	340	460	200	21 Kg

CASSEFORTI CON CHIAVE TECHNOSAFE KEY

Cassaforte con 8 leve asimmetriche ed indipendenti, certificata UNI EN 1300. Estrazione della chiave impossibile a catenacci rientrati. Catenacci in acciaio nichelato, girevoli, con diametro di 22 mm. Protezione serratura con piastra in acciaio al manganese. Alette di ancoraggio ricavate sui 4 lati del fondo con funzione antistrappo. Verniciatura con polvere termoindurente. Spessore frontale e porta 10 mm. Taglio laser. Certificata UNI EN 14450 - S2.

Articolo	Codice	H (mm)	L (mm)	P (mm)	Peso
TECDK/1	00360883	210	270	150	9,50 Kg
TECDK/2	00309400	210	270	200	10,5 kg
TECDK/3	00286626	210	340	200	13,0 Kg
TECDK/3B	00360890	210	340	150	12,5 Kg
TECDK/4	00286657	270	390	200	18,0 Kg
TECDK/5	00400305	340	460	200	25,0 Kg
TECDK/5L	00309387	340	460	240	26,0 Kg

CASSAFORTE CON CHIAVE E COMBINATORE TECHNOFORT DIPLO

Cassaforte con 8 leve asimmetriche ed indipendenti, certificata UNI EN 1300. Blocco combinatore a 3 volantini da 20 posizioni ciascuno. Estrazione della chiave impossibile a catenacci rientrati. Catenacci in acciaio nichelato, girevoli, con diametro di 22 mm. Protezione serratura con piastra in acciaio al manganese. Alette di ancoraggio ricavate sui 4 lati del fondo con funzione antistrappo. Verniciatura con polvere termoindurente. Spessore frontale e porta 10 mm. Taglio laser. Certificata UNI EN 14450 - S2.

Articolo	Codice	H (mm)	L (mm)	P (mm)	Peso
TECDD/3	00312844	210	340	200	13 Kg
TECDD/4	00286633	270	390	200	18 Kg
TECDD/5	00309394	340	460	200	25 Kg

CASSEFORTI CON COMBINAZIONE TECHNOFORT TRONY

Cassaforte con serratura elettronica certificata UNI EN 1300. Apertura/chiusura con manopola di comando e blocco con elettromagnete. Alimentazione interna con batterie. Tastiera a membrana con 4 leds dedicati. Catenacci in acciaio nichelato, girevoli con diametro di 22 mm. Protezione del meccanismo della serratura con piastra in acciaio al manganese. Fori di ancoraggio sulla base e sullo schienale. Verniciatura a polvere termoindurente. Spessore frontale e porta 10 mm. Taglio laser. Certificata UNI EN 14450 - S1.

Articolo	Codice	H (mm)	L (mm)	P (mm)	Peso
TECDT/1	00393614	210	270	150	9,5 Kg
TECDT/3	00325356	210	340	200	13 Kg
TECDT/4	00286640	270	390	200	18 Kg
TECDT/5L	00358729	340	460	240	26 Kg

CASSAFORTE CON COMBINAZIONE TECHNOSAFE DIGITAL

Cassaforte con serratura elettronica. Alimentazione interna con 4 batterie da 1,5 V. Cavetto di alimentazione esterna. Tastiera a membrana. Display a LED ad alto contrasto. Catenacci in acciaio nichelato con diametro di 18 mm. Serratura per apertura in caso di emergenza. Verniciatura a polvere termoindurente. Spessore frontale e porta 8 mm. Taglio laser.

Articolo	Codice	H (mm)	L (mm)	P (mm)	Peso
TECTE/3	00277709	210	340	200	11,5 Kg

CASSEFORTE A COMBINAZIONE TECHNOFORT COMBI

Cassaforte con serratura di sicurezza certificata UNI EN 1300, con blocco combinatore a 3 dischi coassiali (1.440.000 combinazioni). Catenacci in acciaio nichelato, girevoli, con diametro di 22 mm. Alette di ancoraggio ricavate sui 4 lati del fondo con funzione antistrappo. Verniciatura con polvere termoindurente. Spessore frontale e porta 10 mm. Taglio laser. Certificata UNI EN 14450 - S2.

Articolo	Codice	H (mm)	L (mm)	P (mm)	Peso
TECDC/5	00360906	340	460	200	25 Kg

TECHNOMAX

unica®

Certificata UNI EN 1143-1 con protezione "DIAMANTECH" brevettata per un eccezionale resistenza al disco da taglio L'UNICA con contenuto assicurabile

Per informazioni contatta i nostri uffici al numero 0187-697056 o scrivi a ordini@caneseferramenta.it

CERTIFICATA EN 1143-1

Certificata a norma europea UNI EN 1143-1 + GR.0

ICIM PRODOTTO CERTIFICATO

MADE IN ITALY

DIAMANTECH

TAGLIO LASER

CE

CASSAFORTE CON CHIAVE A DOPPIA MAPPA UNICA KEY

Cassaforte con 8 leve asimmetriche ed indipendenti, certificata UNI EN 1300. Estrazione della chiave impossibile a catenacci rientrati. Catenacci in acciaio nichelato, girevoli, con diametro di 22 mm. Protezione serratura con piastra in acciaio al manganese. Alette di ancoraggio ricavate sui 4 lati del fondo con funzione antistrappo. Verniciatura con polvere termoindurente. Frontale e porta in acciaio monoblocco di 10 mm, tagliati al laser. Spessore totale porta 30 mm. Protezione del battente tramite conglomerato cementizio ad alta resistenza e speciali inserti antitaglio. Certificata UNI EN 1143-1. Prodotto coperto da brevetto n° 1399543 - 1403366. **DISPONIBILE SOLO SU ORDINAZIONE.**

Articolo	Codice	H (mm)	L (mm)	P (mm)	Peso
TECUK/4L	00369985	270	390	240	22,5 Kg
TECUK/5	00369992	340	460	200	29,5 Kg
TECUK/7	00370011	480	420	280	41,5 Kg
TECUK/7L	00370028	480	420	360	44,0 Kg

CASSAFORTE CON COMBINATORE MECCANICO UNICA COMBI

Cassaforte con serratura di sicurezza con blocco combinatore a 3 dischi coassiali, certificata UNI EN 1300. Catenacci in acciaio nichelato, girevoli, con diametro di 22 mm. Alette di ancoraggio ricavate sui 4 lati del fondo con funzione antistrappo. Verniciatura con polvere termoindurente. Frontale e porta in acciaio monoblocco di 10 mm, tagliati al laser. Spessore totale porta 30 mm. Protezione del battente tramite conglomerato cementizio ad alta resistenza e speciali inserti antitaglio. Certificata UNI EN 1143-1. Prodotto coperto da brevetto n° 1399543 - 1403366. **DISPONIBILE SOLO SU ORDINAZIONE.**

Articolo	Codice	H (mm)	L (mm)	P (mm)	Peso
TECUC/5	00370097	340	460	200	29,5 Kg

CASSAFORTE CON COMBINATORE ELETTRONICO UNICA TRONY

Cassaforte con serratura di sicurezza con blocco combinatore a 3 dischi coassiali, certificata UNI EN 1300. Catenacci in acciaio nichelato, girevoli, con diametro di 22 mm. Alette di ancoraggio ricavate sui 4 lati del fondo con funzione antistrappo. Verniciatura con polvere termoindurente. Frontale e porta in acciaio monoblocco di 10 mm, tagliati al laser. Spessore totale porta 30 mm. Protezione del battente tramite conglomerato cementizio ad alta resistenza e speciali inserti antitaglio. Certificata UNI EN 1143-1. Prodotto coperto da brevetto n° 1399543 - 1403366. **DISPONIBILE SOLO SU ORDINAZIONE.**

Articolo	Codice	H (mm)	L (mm)	P (mm)	Peso
TECUT/4P	00370035	270	390	200	21,5 Kg
TECUT/4LP	00370042	270	390	240	22,5 Kg
TECUT/5P	00370059	340	460	200	29,5 Kg
TECUT/5LP	00370066	340	460	240	30,5 Kg
TECUT/7P	00370073	480	420	280	41,5 Kg
TECUT/7LP	00370080	480	420	360	44,0 Kg

Canese Dante
DAL 1959 PROFESSIONISTI NELLA DISTRIBUZIONE

TECHNOMAX

CASSAFORTE CON COMBINAZIONE HOTEL "TSD/OH"

Cassaforte con serratura elettronica. Alimentazione interna con 4 batterie da 1,5 V. Display LCD. Serratura a chiave per apertura in caso di emergenza. Verniciatura a polvere termoindurente. Spessore porta 3 mm. Spessore corpo 1,5 mm. Fori di ancoraggio sullo schienale e sulla base (2+2). Codice cliente programmabile da 3 a 8 cifre.

Articolo	Codice	H (mm)	L (mm)	P (mm)	Peso
TECTSD/OH	00371551	200	310	200	7 Kg

CASSAFORTE CON CHIAVE TECHNOFORT MOBY KEY

Cassaforte con 8 leve asimmetriche ed indipendenti, certificata UNI EN 1300. Catenacci in acciaio nichelato, girevoli con diametro di 22 mm. Protezione del meccanismo della serratura con piastra in acciaio al manganese. Spessore frontale e porta 10 mm. Spessore corpo 5 mm. Taglio laser. Fori di ancoraggio sulla base e sullo schienale. Verniciatura a polvere termoindurente con essicazione a forno. Certificata UNI EN 14450 - S2.

Articolo	Codice	H (mm)	L (mm)	P (mm)	Peso
TECDMK/3	00294782	220	350	300	25,0 Kg
TECDMK/4	00299886	280	400	350	35,5 Kg
TECDMK/5	00360746	350	470	350	47,5 Kg

CASSAFORTE CON CHIAVE

Cassaforte con 8 leve asimmetriche ed indipendenti, certificata UNI EN 1300. Catenacci in acciaio nichelato, girevoli con diametro di 22 mm. Protezione del meccanismo della serratura con piastra in acciaio al manganese. Spessore frontale e porta 8 mm. Spessore corpo 4 mm. Taglio laser. Fori di ancoraggio sulla base e sullo schienale (4+4). Verniciatura a polvere termoindurente con essicazione a forno.

Articolo	Codice	H (mm)	L (mm)	P (mm)	Peso
TECSMK/8	00274319	600	430	400	56 Kg

CASSAFORTE CON CHIAVE

Cassaforte con serratura di sicurezza con chiave a doppia mappa. Spessore porta 4 mm. Spessore corpo 2 mm. Fori di ancoraggio sullo schienale e sulla base (2+2). Verniciatura a polvere termoindurente colore grigio chiaro.

Articolo	Codice	H (mm)	L (mm)	P (mm)	Peso
TECTSK/1	00277730	170	310	280	7,5 kg

CASSAFORTE CON CHIAVE E COMBINATORE TECHNOFORT MOBY DIPLO

Cassaforte con 8 leve asimmetriche ed indipendenti, certificata UNI EN 1300. Blocco combinatore a 3 volantini da 20 posizioni ciascuno. Estrazione della chiave impossibile a catenacci rientrati. Catenacci in acciaio nichelato, girevoli, con diametro di 22 mm. Protezione serratura con piastra in acciaio al manganese. Alette di ancoraggio sulla base e sullo schienale. Verniciatura con polvere termoindurente. Spessore frontale e porta 10 mm. Spessore corpo 5 mm. Taglio laser. Certificata UNI EN 14450 - S2.

Articolo	Codice	H (mm)	L (mm)	P (mm)	Peso
TECDMD/5	00299893	350	470	350	47,5 Kg

CASSAFORTE CON COMBINAZIONE TECHNOFORT MOBY TRONY

Cassaforte con serratura elettronica certificata UNI EN 1300. Apertura/chiusura con manopola di comando e blocco con elettromagnete. Alimentazione interna con batterie. Tastiera a membrana con 4 leds dedicati. Catenacci in acciaio nichelato, girevoli con diametro di 22 mm. Protezione del meccanismo della serratura con piastra in acciaio al manganese. Fori di ancoraggio sulla base e sullo schienale. Verniciatura a polvere termoindurente. Spessore frontale e porta 10 mm. Spessore corpo 5 mm. Taglio laser. Certificata UNI EN 14450 - S1.

Articolo	Codice	H (mm)	L (mm)	P (mm)	Peso
TECDMT/4	00325363	280	400	350	35,5 Kg

CASSAFORTE CON COMBINAZIONE HOME "TSE"

Cassaforte con serratura elettronica. Alimentazione interna con 4 batterie da 1,5 V. Serratura a chiave per apertura in caso di emergenza. Fori di ancoraggio sulla base e sullo schienale (2+2). Verniciatura a polvere termoindurente. Spessore della porta 4 mm. Spessore del corpo 2 mm.

Articolo	Codice	H (mm)	L (mm)	P (mm)	Peso
TECTSE/0	00274326	200	310	200	7,9 Kg

ARMADI PORTAFUCILI TECHNOSAFE "TCL"

Armadio con struttura monoblocco in lamiera d'acciaio con spessore di 2 mm (mod. TLC/4 di 1,5 mm). Spessore porta 2 mm rinforzata internamente. Serratura a 6 leve con chiave a doppia mappa. Estrazione della chiave impossibile a catenacci rientrati. Catenacci frontali più 2 laterali in acciaio nichelato di 22 mm di diametro. Rastrelliera regolabile in gomma e tappetino sulla base. Tesoretto interno portamunizioni con serratura a cilindro. Fori di ancoraggio sulla base e sullo schienale (4+4). Finitura esterna effetto legno ciliegio, ottenuto mediante processo di sublimazione.

Articolo	Codice	H (mm)	L (mm)	P (mm)	Peso
TECTCL/4	00400329	1400	250	250	28 Kg
TECTCL/5	00400336	1450	350	280	44 Kg

ARMADI PORTAFUCILI HOME SAFE "HS/S-SC"

Armadio con struttura monoblocco in lamiera d'acciaio con spessore di 2 mm. Spessore totale del battente 50 mm. Serratura a 6 leve con chiave a doppia mappa (2 chiavi in dotazione). Estrazione della chiave impossibile a catenacci rientrati. 5 catenacci in acciaio nichelato di 22 mm di diametro. Completo di supporto e base fucili in legno massello verniciato. Fori di ancoraggio sulla base e sullo schienale (4+4). Verniciatura a polvere termoindurente con essicazione a forno. Con ripiano e capacità di 7 fucili.

Articolo	Codice	H (mm)	L (mm)	P (mm)	Peso
TECHS/400SC	00400343	1560	365	320	50 Kg

ARMADI PORTAFUCILI TECHNOSAFE "TCE"

Armadio con struttura monoblocco in lamiera d'acciaio con spessore di 2 mm. Spessore porta 3 mm. Spessore battente 55 mm. Serratura elettronica con tastiera, display LCD; alimentazione con 4 batterie alcaline da 1,5 V. Apertura di emergenza con chiave. 4 catenacci in acciaio nichelato con diametro di 20 mm. Fori di ancoraggio sulla base e sullo schienale (2+2). Rastrelliera e tesoretto interno portamunizioni. Verniciatura a polvere termoindurente.

Articolo	Codice	H (mm)	L (mm)	P (mm)	Peso
TECTCE/5	00312851	1450	340	280	44 Kg

ARMADI PORTAFUCILI TECHNOSAFE "TCH"

Armadio con struttura monoblocco in lamiera d'acciaio con spessore di 2 mm. Spessore porta 3 mm. Spessore battente 55 mm. Serratura a 6 leve con chiave a doppia mappa. Estrazione della chiave impossibile a catenacci rientrati. 4 catenacci in acciaio nichelato con diametro di 20 mm. Fori di ancoraggio sulla base e sullo schienale (2+2). Rastrelliera e tesoretto interno portamunizioni. Verniciatura a polvere termoindurente.

Articolo	Codice	H (mm)	L (mm)	P (mm)	Peso
TECTCH/5	00274289	1450	340	280	44 Kg
TECTCH/10	00274296	1450	535	320	74 Kg

ARMADIO BLINDATO HOME SAFE "HS/20"

Armadio a ripiani con struttura monoblocco in lamiera d'acciaio con spessore di 2 mm. Spessore battente 50 mm. Serratura a 6 leve con chiave a doppia mappa. Estrazione della chiave impossibile a catenacci rientrati. 5 catenacci in acciaio nichelato con diametro di 22 mm. Fori di ancoraggio sulla base e sullo schienale (4+4). Verniciatura a polvere termoindurente.

Articolo	Codice	H (mm)	L (mm)	P (mm)	Peso
TECHS20	00299695	800	365	320	30 Kg

Canese Dante
DAL 1959 PROFESSIONISTI NELLA DISTRIBUZIONE

CISA

DISCO COMBINATORE

Disco combinatore e quadrante.

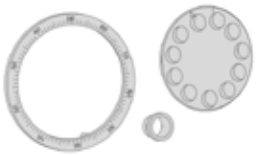

Articolo	Codice	Cf
CI07095000	00243834	1

SET POMOLI

Set 3 pomoli e chiave cambio combinazione.

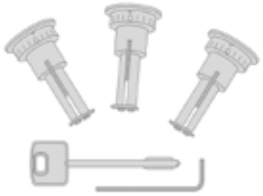

Articolo	Codice	Cf
CI07108000	00267953	1

PORTAPILE

Portapile 9 V.

Articolo	Codice	Cf
CI07114000	00288668	1

PORTAPILE

Portapile 6 V.

Articolo	Codice	Cf
CI07114050	00349949	1

TASTIERA

Tastiera per casseforti Digit Vision.

Articolo	Codice	Cf
CI07114160	00285155	1

KIT CONVERSIONE

Kit di conversione da casseforti Digit a casseforti Digit Vision 6 V.

Articolo	Codice	Cf
CI07114170	00280198	1

SERRATURA PER CASSEFORTI

Serratura in acciaio con rivestimento in zinco. Un punto di chiusura. Due chiavi articolo 1.00101.00.2. Per casseforti a chiave articolo 1.82010.10.0 e 1.82010.11.0.

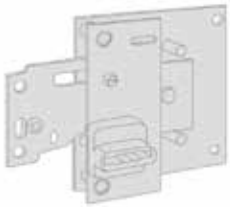

Articolo	Codice	Cf
CI57409301	00265607	1

SERRATURA PER CASSEFORTI

Serratura in acciaio con rivestimento in zinco. Un punto di chiusura. Due chiavi articolo 1.00101.00.2. Per casseforti a chiave e combinatori meccanici. Serie 82010.20 ÷32; 82050.34; 82210.20÷32; 82250.34; 82310.30÷32, 82350.34.

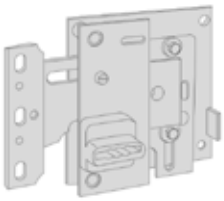

Articolo	Codice	Cf
CI57411301	00281478	1

SERRATURA PER CASSEFORTI

CISA

Due chiavi articolo 1.00100.00.1. Estrazione chiave a serratura chiusa. Predisposizione per chiusure supplementari. Mano sinistra.

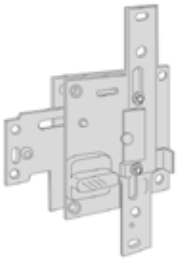

Articolo	Codice	Cf
CI57415352	00206266	1

SERRATURA PER CASSEFORTI

CISA

Serratura in acciaio con rivestimento in zinco. Tre punti di chiusura. Due chiavi articolo 1.00101.00.2. Per casseforti a chiave e combinatori meccanici. Serie 82010.40 ÷92; 82050.43÷95; 82210.40÷92; 82250.43÷95; 82310.40÷92, 82350.43÷95. Mano destra.

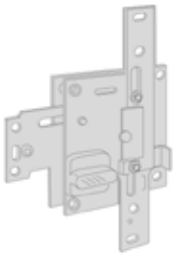

Articolo	Codice	Cf
CI57416301	00206938	1

SERRATURA PER CASSEFORTI

CISA

Serratura in acciaio con rivestimento in zinco. Con un punto di chiusura. Due chiavi art. 1.00101.00.2. Per casseforti a chiave 1 stella: Serie 8A010.20÷41.

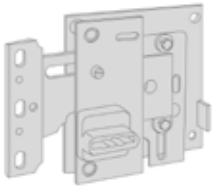

Articolo	Codice	Cf
CI57411311	00281485	1

SERRATURA PER CASSEFORTI

CISA

Serratura monomandata in acciaio con rivestimento in zinco. Tre punti di chiusura. Per casseforti a combinatori meccanici o combinatore elettronico Serie 82410.40 ÷92; 82450.43÷95; 82510.40÷92; 82550.43÷95; 82610.40÷72, 82650.43÷74; 83610.40.

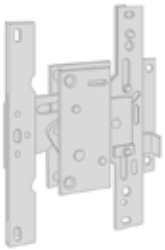

Articolo	Codice	Cf
CI57424301	00206945	1

CAVETTO DI ALIMENTAZIONE

CISA

Cavetto per alimentazione esterna casseforti 9 V. Per serie 82610-82650-82651.

Articolo	Codice	Cf
CI07430310	00233927	1

CAVETTO DI ALIMENTAZIONE

CISA

Cavetto per alimentazione esterna casseforti 6 V. Per serie 82710-82750-82751.

Articolo	Codice	Cf
CI07430320	00209861	1

COMBINATORE

CISA

Combinatore monocomando. Per serie: 82310-82315-82350-82510-82515-82550.

Articolo	Codice	Cf
CI58010000	00243841	1

MAUER

SERRATURA PER CASSEFORTI

MAUER

Serratura President 8 leve Maurer. Dimensioni scatola 88 x 60 mm.

Articolo	Codice	Cf
SER71113	00325578	1

Canese Dante
DAL 1959 PROFESSIONISTI NELLA DISTRIBUZIONE

MOTTURA

KIT SCHEDA ELETTRONICA

Kit per cassaforte Personal serie 10. Il kit comprende scheda elettronica con pulsante reset; tastiera per serie 11 Special e spessore rettangolare.

Articolo	Codice	Cf
MO98KIT10ELE	00401043	1

SERRATURA PER CASSEFORTI

Serratura cassaforte special piccola. 2 chiavi. Misura scatola 150 x 96 mm. Diametro catenacci 16 mm. Interasse catenacci 45 mm.

Articolo	Codice	Cf
MO91SR095	00220149	1

TASTIERA

Tastiera per casseforti Personal.

Articolo	Codice	Cf
MO9899070	00296960	1

CAVETTO DI ALIMENTAZIONE

Cavetto per alimentazione esterna di cassaforte digitali a 9V.

Articolo	Codice	Cf
MO9899074	00252331	1

ALIMENTATORE PER CASSAFORTI

Alimentatore per cassaforte digitale 9 V. Per presa a 220 v e adattatori internazionali.

Articolo	Codice	Cf
MO99A9220	00281218	1

SECUREMME

SERRATURE PER CASSEFORTI

Serratura laterale con catenaccio a 3 pistoni e guidachiave, a 6 gorges, corsa catenacci 20 mm.

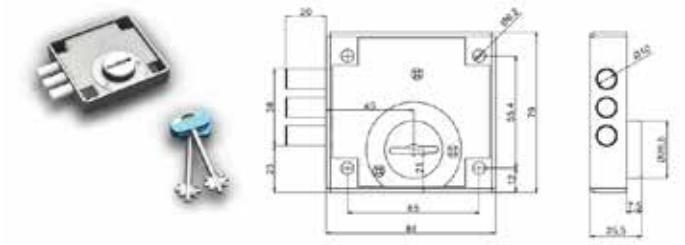

Articolo	Codice	Dimensioni (L x H x P)	Cf
SEC2311SZB01GCBC2	00371971	84 x 79 x 18 mm	1

SERRATURE PER CASSEFORTI

Serratura laterale con catenaccio a 3 pistoni, a 6 gorges, corsa catenacci 20 mm.

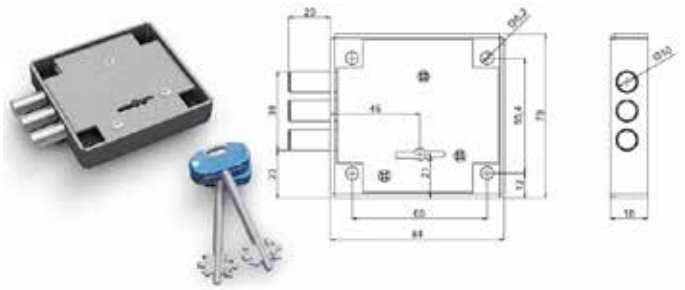

Articolo	Codice	Dimensioni (L x H x P)	Cf
SEC2311SZB01XXBC2	00371988	84 x 79 x 18 mm	1

SERRATURE PER CASSEFORTI

Serratura da traino, a 6 gorges, corsa catenaccio 20 mm.

Articolo	Codice	Cf
SEC2380SZB01GCBC2	00371995	1

SERRATURE PER CASSEFORTI

Serratura laterale con 2 catenacci diametro 16 mm, a 6 gorges, corsa catenacci 20 mm.

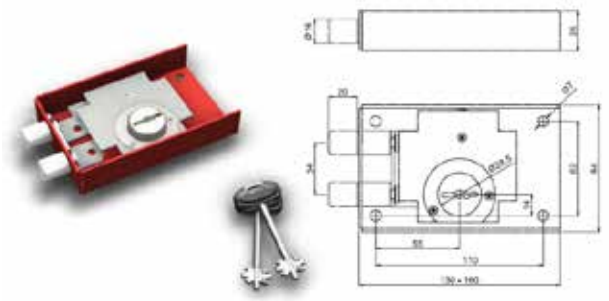

Articolo	Codice	Dimensioni (L x H x P)	Cf
SEC2800SROXXGCBC2	00372039	130 x 84 x 26 mm	1
SEC2800TROXXGCBC2	00372046	160 x 84 x 26 mm	1

SERRATURE PER CASSEFORTI

Serratura laterale con 2 catenacci girevoli diametro 22 mm, a 8 gorges, corsa catenacci 20 mm.

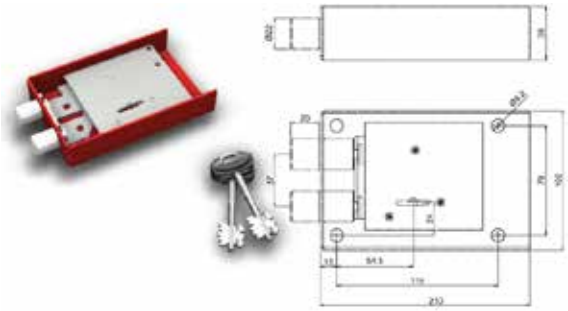

Articolo	Codice	Dimensioni (L x H x P)	Cf
SEC2830SROXXXXF82	00372053	210 x 100 x 38 mm	1

SERRATURE PER CASSEFORTI

Serratura triplice con 4 catenacci girevoli diametro 22 mm, a 8 gorges, corsa catenacci 20 mm.

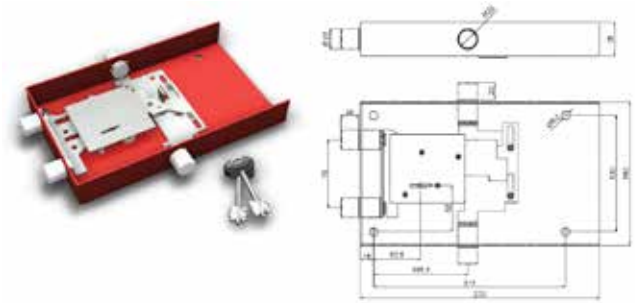

Articolo	Codice	Dimensioni (L x H x P)	Cf
SEC2840SROXXXXF82	00372060	270 x 160 x 38 mm	1

TECHNOMAX

SCHEDA ELETTRONICA

Scheda elettronica per TSE.

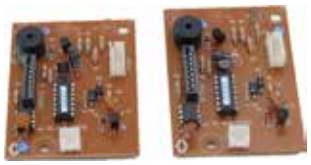

Articolo	Codice	Cf
TEC8TM-TSE/0H	00329750	1

TORCAN

SERRATURE PER CASSEFORTI

Serratura per cassette di sicurezza e armadi porta fucili a doppia mappa con 6 leve. Laterale. Estrazione chiave a mandata chiusa. Finitura zincata bianca. In dotazione 2 chiavi.

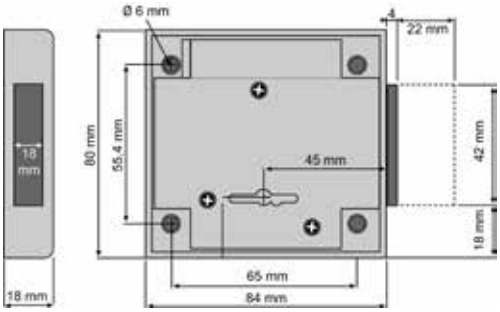

Articolo	Codice	Mano	Cf
TORSSDM45LD	00412872	Destra	1
TORSSDM45LS	00412889	Sinistra	1

PERSONALIZZAZIONE CASSAFORTE

RENDI UNICA LA TUA CASSAFORTE

BURG WÄCHTER

VERNICIATURE SPECIALI

ESEMPI COLORI RAL

Possibilità di verniciare le serie: Diplomat, Royal, Office-line, Office-doku e Ranger 800/8 tra molteplici colori RAL e metalizzati.

Esempi colori serie DIPLOMAT

ALLESTIMENTO INTERNO

Pregiati allestimenti interni per la serie di casseforti Diplomat
Interni esclusivi in look rovere e con illuminazione a LED

Realizzati con precisione per le casseforti MTD 740, 750, 760 e 780

- Facilitano la conservazione ordinata di gioielli, orologi e documenti
- A seconda delle dimensioni, da uno a tre cassetti scorrevoli
- Cassetti e ripiano in rovere di alta qualità
- Anta in impiallacciatura di rovere (misura MTD 780 senza rivestimento)
- Illuminazione a LED a risparmio energetico per una visione e un utilizzo ottimali
- Tutte le dimensioni contengono cartelline standard per una conservazione in sicurezza dei documenti

Per informazioni contatta i nostri uffici al numero 0187-697056 o scrivi a ordini@caneseferramenta.it

ACCESSORI SERRATURIERI

Frese rotative
Dime per foratura
Rompi cilindro
Frese a tazza
Kit serraturieri
Smerigliatrice professionale
Grimaldelli
Piede solleva porte

Canese Dante
DAL 1959 PROFESSIONISTI NELLA DISTRIBUZIONE

PUNTA ELICOIDALE AL COBALTO "GOLDEN+"

U-CANS

Punta per Metalli rettificata, in HSS - CO (cobalto) 5 % per metalli duri. Finitura ambrata - dorata. DIN 338, split point, autocentrante a 130°. Durezza 65-66 HRC. Gradi tempra 1100°. Fresatura e rettificazione con fresa. Forma geometrica computerizzata che garantisce l'omogeneità del prodotto nel tempo. Ideale per acciaio legato, metalli, acciaio inox, alluminio, ghisa, leghe pesanti, ottone e metalli in genere con resistenza R≤1200 N/mm2.

Articolo	Codice	Diametro Ø	L1	L2	Pz
UCPEC0100	00092593	1,00 mm	34	12	*10
UCPEC0150	00092609	1,50 mm	40	18	*10
UCPEC0200	00092616	2,00 mm	49	24	*10
UCPEC0250	00092623	2,50 mm	57	30	*10
UCPEC0300	00092630	3,00 mm	61	33	*10
UCPEC0325	00311717	3,25 mm	65	36	*10
UCPEC0350	00092647	3,50 mm	70	39	*10
UCPEC0400	00092654	4,00 mm	75	43	*10
UCPEC0450	00092661	4,50 mm	80	47	*10
UCPEC0500	00092678	5,00 mm	86	52	*10
UCPEC0550	00092685	5,50 mm	93	57	*10
UCPEC0600	00092692	6,00 mm	93	57	*10
UCPEC0650	00092708	6,50 mm	101	63	*10
UCPEC0700	00092715	7,00 mm	109	69	*10
UCPEC0750	00092722	7,50 mm	109	69	*10
UCPEC0800	00092739	8,00 mm	117	75	*10
UCPEC0850	00092746	8,50 mm	117	75	*5
UCPEC0900	00092753	9,00 mm	125	81	*5
UCPEC0950	00092760	9,50 mm	125	81	*5
UCPEC1000	00092777	10,0 mm	133	87	*5
UCPEC1050	00092784	10,5 mm	133	87	*5
UCPEC1100	00092791	11,0 mm	142	94	*5
UCPEC1150	00092807	11,5 mm	142	94	*5
UCPEC1200	00092814	12,0 mm	151	101	*5
UCPEC1250	00092821	12,5 mm	151	101	*5
UCPEC1300	00092838	13,0 mm	151	101	*5

PUNTA HSS M2-PLUS "TWIN STEEL"

U-CANS

Punta elicoidale cilindriche DIN 338, split point - DIN 1412 C (Ø > 2,5 mm) - R < 950 N/mm^2. Gambo triangolare (a partire da Ø di 5 mm) per un serraggio migliore del mandrino (antislittamento). In acciaio M2 più flessibile ed ideale per forare con strumenti manuali. Ideale per forare: acciai legati, ghise, tutti i metalli, alluminio, grafite, ottone, ecc.. Precisione di foratura, eccellenti rendimenti anche sui metalli più duri.

Articolo	Codice	Diametro	L1	L2	Cf
UCUM2P0100	00410427	1,00 mm	34	12	10
UCUM2P0150	00410434	1,50 mm	40	18	10
UCUM2P0200	00410441	2,00 mm	49	24	10
UCUM2P0250	00410458	2,50 mm	57	30	10
UCUM2P0300	00410465	3,00 mm	61	33	10
UCUM2P0350	00410472	3,50 mm	70	39	10
UCUM2P0400	00410489	4,00 mm	75	43	10
UCUM2P0450	00410496	4,50 mm	80	47	10
UCUM2P0500	00410502	5,00 mm	86	52	10
UCUM2P0550	00410519	5,50 mm	93	57	10
UCUM2P0600	00410526	6,00 mm	93	57	10
UCUM2P0650	00410533	6,50 mm	101	63	10
UCUM2P0700	00410540	7,00 mm	109	69	10
UCUM2P0750	00410557	7,50 mm	109	69	10
UCUM2P0800	00410564	8,00 mm	117	75	10
UCUM2P0850	00410571	8,50 mm	117	75	5
UCUM2P0900	00410588	9,00 mm	125	81	5
UCUM2P0950	00410595	9,50 mm	125	81	5
UCUM2P1000	00410601	10,00 mm	133	87	5
UCUM2P1050	00410618	10,50 mm	133	87	5
UCUM2P1100	00410625	11,00 mm	142	94	5
UCUM2P1150	00410632	11,50 mm	142	94	5
UCUM2P1200	00410649	12,00 mm	151	101	5
UCUM2P1250	00410656	12,50 mm	151	101	5
UCUM2P1300	00410663	13,00 mm	151	101	5

PUNTA ELICOIDALE PROFESSIONALE "FAST"

U-CANS

Punta elicoidale in HSS-G M2 DIN 338. Testa con geometria a gradini. Fresate, rettificate e rinforzate. Gradi tempra: 1000°. Durezza: 64-65 HRC. Ideale per: acciaio legato, metalli, alluminio, ghisa, metalli leggeri, ottone e metalli in genere con resistenza ≤ 1000 N/mm^2. Angolo spirale: 25°-35°. Punta autocentrante a 130°.

Articolo	Codice	Diametro	L1	L2	Gradini	Cf
UCFAST0600	00422581	6,00 mm	93	57	3	2
UCFAST0625	00422598	6,25 mm	101	63	3	1
UCFAST0650	00422604	6,50 mm	101	63	3	1
UCFAST0675	00422611	6,75 mm	109	69	4	1
UCFAST0700	00422628	7,00 mm	109	69	4	1
UCFAST0750	00422635	7,50 mm	109	69	4	1
UCFAST0800	00422642	8,00 mm	117	75	5	1
UCFAST0850	00422659	8,50 mm	117	75	5	1
UCFAST0900	00422666	9,00 mm	125	81	5	1
UCFAST0950	00422673	9,50 mm	125	81	5	1
UCFAST1000	00422680	10,0 mm	133	87	6	1
UCFAST1050	00422697	10,5 mm	133	87	6	1
UCFAST1100	00422703	11,0 mm	142	94	6	1
UCFAST1150	00422710	11,5 mm	142	94	6	1
UCFAST1200	00422727	12,0 mm	151	101	6	1
UCFAST1250	00422734	12,5 mm	151	101	6	1
UCFAST1300	00422741	13,0 mm	151	101	6	1

PUNTA ELICOIDALE CILINDRICA PROFESSIONALE

U-CANS

Punta elicoidale cilindrica in HSS con placchetta in metallo duro DIN 338. Tempra 1100°. Durezza 65-66 HRC. Ideale per acciai duri, acciaio inox, leghe pesanti e metalli in genere con resistenza ≤ 1400 N/mm^2.

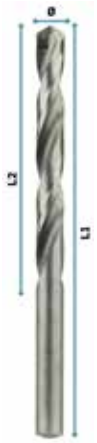

Articolo	Codice	Ø	L1	L2	Cf
UCPMD0500	00424141	5,00	63	29	1
UCPMD0600	00424158	6,00	72	37	1
UCPMD0800	00424165	8,00	79	41	1

PUNTA ELICOIDALE CILINDRICA RETTIFICATA IN HSS M2 "SILVER+"

U-CANS

Punta elicoidale cilindrica professionale in HSS M2 fresata e rettificata. DIN 338. Autocentrante SPIT POINT a 135° per diametri > 2,50 mm. HRC 64-65. Ideale per metalli leggeri, acciaio dolce, acciaio legato e ghisa e metalli in genere con resistenza < 800 N/mm2.

Articolo	Codice	Diametro Ø	L1	L2	Pz
UCPSRR0040	00212090	0,40 mm	20	5	10
UCPSRR0050	00102667	0,50 mm	22	6	10
UCPSRR0070	00212120	0,70 mm	28	9	10
UCPSRR0100	00102681	1,00 mm	34	12	10
UCPSRR0125	00102698	1,25 mm	38	16	10
UCPSRR0150	00102704	1,50 mm	40	18	10
UCPSRR0175	00102711	1,75 mm	46	22	10
UCPSRR0200	00102728	2,00 mm	49	24	10
UCPSRR0250	00102742	2,50 mm	57	30	10
UCPSRR0275	00102759	2,75 mm	61	33	10
UCPSRR0300	00102766	3,00 mm	61	33	10
UCPSRR0325	00102773	3,25 mm	65	36	10
UCPSRR0350	00102780	3,50 mm	70	39	10
UCPSRR0375	00102797	3,75 mm	70	39	10
UCPSRR0400	00102803	4,00 mm	75	43	10
UCPSRR0425	00102810	4,25 mm	75	43	10
UCPSRR0450	00102827	4,50 mm	80	47	10
UCPSRR0475	00102834	4,75 mm	80	47	10
UCPSRR0500	00102841	5,00 mm	86	52	10
UCPSRR0525	00286367	5,25 mm	86	52	10
UCPSRR0550	00102858	5,50 mm	93	57	10
UCPSRR0575	00286374	5,75 mm	93	57	10
UCPSRR0600	00102865	6,00 mm	93	57	10
UCPSRR0625	00286381	6,25 mm	101	63	10
UCPSRR0650	00102872	6,50 mm	101	63	10
UCPSRR0675	00286343	6,75 mm	109	69	10
UCPSRR0700	00102889	7,00 mm	109	69	10
UCPSRR0750	00102896	7,50 mm	109	69	10
UCPSRR0800	00102902	8,00 mm	117	75	10
UCPSRR0825	00286350	8,25 mm	117	75	10
UCPSRR0850	00102919	8,50 mm	117	75	5
UCPSRR0900	00102926	9,00 mm	125	81	5
UCPSRR0950	00102933	9,50 mm	125	81	5
UCPSRR1000	00102940	10,0 mm	133	87	5
UCPSRR1050	00102957	10,5 mm	133	87	5
UCPSRR1100	00102964	11,0 mm	142	94	5
UCPSRR1200	00102988	12,0 mm	151	101	5
UCPSRR1250	00102995	12,5 mm	151	101	5
UCPSRR1300	00103008	13,0 mm	151	101	5
UCPSRL03	00102469	3,00 mm	100	66	1
UCPSRL035	00243292	3,50 mm	112	73	1
UCPSRL04	00102476	4,00 mm	119	78	1
UCPSRL05	00102483	5,00 mm	132	87	1
UCPSRL055	00102490	5,50 mm	139	91	1
UCPSRL06	00102506	6,00 mm	139	91	1
UCPSRL08	00102513	8,00 mm	165	109	1

Canese Dante
DAL 1959 PROFESSIONISTI NELLA DISTRIBUZIONE

PUNTA ELICOIDALE CILINDRICA EXTRA LUNGA RETTIFICATA IN HSS M2 "SILVER+"

U-CANS

Punta elicoidale cilindrica in HSS M2 fresata e rettificata. DIN 1869. Split point. Autocentrante SPIT POINT a 135°. HRC 64-65. Ideale per metalli leggeri, acciaio dolce, acciaio legato e ghisa.

Articolo	Codice	Diametro Ø	L1	L2	Pz
UCPSREL04	00413145	4 mm	280	190	1
UCPSREL05	00102438	5 mm	195	135	1
UCPSREL06	00102445	6 mm	205	140	1
UCPSREL08	00102452	8 mm	240	165	1

PUNTA MULTIUSO "HYBRID XP"

U-CANS

Punta elicoidale cilindrica professionali multiuso. Tagliente positivo in carburo di tungsteno. Con placchetta in metallo duro cementato. DIN 8039. ISO 5468. Angolo tagliente 118°. Codolo cilindrico rastremato. Placchetta affilata a diamante con 4 angoli taglienti. Ideale per mattonato, cemento, ceramica, pietra, legno, vetro, metalli, plastica, acciaio e gres porcellanato con impiego tramite rotazione. NON USARE MAI LA PERCUSSIONE. MADE IN EUROPE.

Articolo	Codice	Ø	L1	L2	d	Pz
UCPUNMUL060100EU	00414524	6	100	60	4,7	1
UCPUNMUL080120EU	00414531	8	120	75	6,0	1

FRESA PER SERRATURE

U-CANS

Fresa per serrature in metallo duro integrale. Ideale leghe pesanti, acciai legato, ghisa.

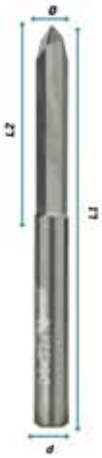

Articolo	Codice	Ø	L1	L2	d	Cf
UCPSER06	00425285	6	70	33	6	1

ASSORTIMENTO PUNTE "GOLDEN+"

U-CANS

Set da 19 punte per metalli rettificata, in HSS - CO 5% per metalli duri. Misure nel kit da 1-10 x 0,5 mm.

Articolo	Codice	Cf
UCPECKIT110	00412599	1

ASSORTIMENTO PUNTE HSS M2 PLUS "TWIN STEEL"

U-CANS

Assortimento in cassetta di plastica antiurto. Il kit comprende 19 pezzi con misure: 1-1,5-2-2,5-3-3,5-4-4,5-5,5-6-6,5-7-7,5-8-8,5-9-9,5-10 mm.

Articolo	Codice	Cf
TORUM2PASS19	00410809	1

ASSORTIMENTO PUNTE HSS M2 PLUS "TWIN STEEL"

U-CANS

Assortimento in cassetta di plastica antiurto. Il kit comprende 25 pezzi con misure: 1-1,5-2-2,5-3-3,5-4-4,5-5,5-6-6,5-7-7,5-8-8,5-9-9,5-10-10,5-11-11,5-12-12,5-13 mm.

Articolo	Codice	Cf
TORUM2PASS25	00410816	1

SET PUNTE ELICOIDALI PROFESSIONALI "FAST"

Set punte elicoidali in HSS-G M2 DIN 338. Testa con geometria a gradini. Fresate, rettificate e rinforzate. Gradi tempra: 1000°. Durezza: 64-65 HRC. Ideale per: acciaio legato, metalli, alluminio, ghisa, metalli leggeri, ottone e metalli in genere con resistenza ≤ 1000 N/mm^2. Angolo spirale: 25°-35°. Punta autocentrante a 130°. Set in cassetta in plastica antiurto, comprende 19 pezzi nelle misure: 1,0 a 10,0 x 0,5 mm.

Articolo	Codice	Cf
UCFASTASS19	00422758	1

SET PUNTE ELICOIDALI PROFESSIONALI "FAST"

Set punte elicoidali in HSS-G M2 DIN 338. Testa con geometria a gradini. Fresate, rettificate e rinforzate. Gradi tempra: 1000°. Durezza: 64-65 HRC. Ideale per: acciaio legato, metalli, alluminio, ghisa, metalli leggeri, ottone e metalli in genere con resistenza ≤ 1000 N/mm^2. Angolo spirale: 25°-35°. Punta autocentrante a 130°. Set in cassetta in plastica antiurto, comprende 25 pezzi nelle misure: 1,0 a 13,0 x 0,5 mm.

Articolo	Codice	Cf
UCFASTASS25	00422765	1

ASSORTIMENTO PUNTE IN HSS RETTIFICATE "SILVER+"

Set composto da 19 pezzi nelle misure da: 1 a 10 x 0,5 mm. DIN 338. Interamente rettificate; split point; autocentranti. IN HSS M2. 64-65 HRC. Ideale per metalli leggeri, acciaio dolce, acciaio legato, ghisa e in generale per metalli con resistenza < 800 N/mm^2.

Articolo	Codice	Pz
UCPSRRKIT19	00413121	1

ASSORTIMENTO PUNTE IN HSS RETTIFICATE "SILVER+"

Set composto da 25 pezzi nelle misure da: 1 a 13 x 0,5 mm. DIN 338. Interamente rettificate; split point; autocentranti. IN HSS M2. 64-65 HRC. Ideale per metalli leggeri, acciaio dolce, acciaio legato, ghisa e in generale per metalli con resistenza < 800 N/mm^2.

Articolo	Codice	Pz
UCPSRRKIT25	00413138	1

Canese Dante
DAL 1959 PROFESSIONISTI NELLA DISTRIBUZIONE

SEGA A TAZZA BIMETALLICHE "BARRACUDA" IN HSS

U-CANS

Seghe a tazza bimetalliche in HSS - M3 con dentatura variabile a spoglia positiva, senza falso dente sulla saldatura. Basi delle tazze saldate prima della tempera, per assicurare una perfetta rotondità dell'utensile. Fresatura dei denti con macchine Made in USA. Ideale per plastica, legno laminato, legno naturale dolce, travi, ferro, metalli leggeri, acciai dolci, cartongesso, ottone. Resistenza < 600 N/mm2. Altezza totale utensile 40 mm; altezza utile 30 mm. HRC 55; tempra 1000 C°.

Articolo	Codice	Diametro	Pz
UCSTBIM51	00416696	51 mm	1
UCSTBIM54	00416986	54 mm	1
UCSTBIM57	00416719	57 mm	1

SEGA A TAZZA BIMETALLICHE "WHITE SHARK"

U-CANS

Sega a tazza bimetalliche TCT, con corpo in HSS M3. Dentatura variabile a spoglia positiva senza falso dente sulla saldatura. Denti al carburo di tungsteno H.M ISO K=20=Vickers 1710. DUREZZA: 78 HRC. Gradi tempra: 1000°. Altezza totale utensile paria a 40 mm, utile pari a 30 mm. Massimo spessore forabile su plastica, truciolato e legno di 30 mm; su lamierini 3 mm. Ideale per metalli leggeri, legno laminato, trave, legno naturale, plastica, cartongesso, ottone, acciaio inox, alluminio, ferro e metalli in genere.

Ideale per acciai al manganese. Per esempio: forare la lamiera in conversioni di serrature da doppia mappa a cilindro europeo

Articolo	Codice	Diametro	Cf
UCSTBIM51TCT	00422550	51 mm	1
UCSTBIM54TCT	00422567	54 mm	1
UCSTBIM57TCT	00422574	57 mm	1

FRESA A TAZZA "GRIZZLIES"

U-CANS

Fresa a tazza TCT per acciai inox. Pezzo unico con gambo punta pilota sostituibile. Corpo in acciaio, denti al carburo di tungsteno. Larga scanalatura laterale per facilitare l'espulsione del truciolo. HRC 78. d: 13 mm. L1: 36 mm. L2: 29 mm.

Articolo	Codice	Diametro Ø	Pz
UCFRESATCT51	00351492	51 mm	1
UCFRESATCT54	00351508	54 mm	1

ALBERO PER SEGHE A TAZZA

U-CANS

Albero completo di punte per seghe a tazza bimetalliche "BARRACUDA". Filettatura 5/8" x 18 UNF. Per tazze da 32 a 51 mm di diametro. Diametro gambo 11 mm. Punta pilota da 6,35 x 80 mm.

Articolo	Codice	Pz
UCFRESARPAESA3251	00416931	1

PUNTA PILOTA PER SEGHE A TAZZA

U-CANS

Punta pilota per seghe a tazza bimetalliche "BARRACUDA". Diametro di 6,35 mm.

Articolo	Codice	Lunghezza	Pz
UCFRESARPPIL06380	00416955	80 mm	1
UCFRESARPPIL063102	00416962	108 mm	1

ALBERO PER SEGHE A TAZZA

U-CANS

Albero completo di punte per seghe a tazza bimetalliche "BARRACUDA". Filettatura 5/8" x 18 UNF. Per tazze da 32 a 210 mm di diametro. Diametro gambo 11 mm. Punta pilota da 6,35 x 80 mm.

Articolo	Codice	Pz
UCFRESARPAESA32210	00416948	1

UTENSILE COMBINATO

U-CANS

Utensile combinato che svolge la funzione di punta, maschio e svasatore. In acciaio HSS AISI M2 plus. Con attacco esagonale DIN 3126. HRC 64-65. Ideale per ferro, acciaio dolce, acciaio basso legato, metalli leggeri e in generale per metalli con resistenza < 800 N/mm^2.

Articolo	Codice	Diametro Ø	Lunghezza	Cf
UCMASPMF3050	00425292	M3 x 0,5 mm	36 mm	1
UCMASPMF4070	00413879	M4 x 0,7 mm	39 mm	1
UCMASPMF6100	00413886	M6 x 1,0 mm	44 mm	1
UCMASPMF8125	00413893	M8 x 1,25 mm	50 mm	1

ASSORTIMENTO UTENSILI COMBINATI

U-CANS

Utensile combinato che svolge la funzione di punta, maschio e svasatore. In acciaio HSS AISI M2 plus. Con attacco esagonale DIN 3126. HRC 64-65. Ideale per ferro, acciaio dolce, acciaio basso legato, metalli leggeri e in generale per metalli con resistenza < 800 N/mm^2. Il set comprende: utensili con diametri di 3-4-5-6-8-10 mm e mandrino esagonale. Confezione: astuccio di metallo.

Articolo	Codice	Pz
UCMASPMFKIT	00413909	1

FRESETTA INTEGRALE

U-CANS

Fresetta rotativa professionale in metallo duro integrale. Serie lunga ad alte prestazioni. Tagliente TG6 ideale per serrature. Durezza 86 HRA+- 0,3 - 67 HRC. Ideale per ferro, acciaio e fusioni di acciaio, inox, ghisa, materiali non ferrosi, metalli in genere con resistenza R≤ 1200 N/mm^2.

Articolo	Codice	Diametro	d	L1	L2	Cf
UCFRESA4414177L	00422512	3 mm	6	30	60	1
UCFRESA4414211L	00422529	3 mm	3	14	100	1
UCFRESA4417191L	00422536	6 mm - 1/4"	6	25	80	1
UCFRESA4417211L	00422543	6 mm - 1/4"	6	25	100	1

FRESETTA ROTATIVA PROFESSIONALE SB

U-CANS

Fresetta rotativa professionale in metallo duro ad alte prestazioni. Taglio incrociato TG6. Affilatura CBN. Ideale per ferro, acciaio e fusioni di acciaio, inox, ghisa, materiali non ferrosi e in generale per metalli con resistenza < 1200 N/mm^2. HRC (gambo): 43-46. Diametro gambo: 6 mm. DIN 8033.

Articolo	Codice	Diametro Ø	L1	L2	Pz
UCFRESA431727	00413954	6 mm	50	18	1
UCFRESA431931	00413961	8 mm	65	20	1
UCFRESA432336	00413978	12 mm	70	25	1

FRESETTA ROTATIVA PROFESSIONALE SC

U-CANS

Fresetta rotativa professionale in metallo duro ad alte prestazioni. Taglio incrociato TG6. Affilatura CBN. Ideale per ferro, acciaio e fusioni di acciaio, inox, ghisa, materiali non ferrosi e in generale per metalli con resistenza < 1200 N/mm^2. HRC (gambo): 43-46. Diametro gambo: 6 mm. DIN 8033.

Articolo	Codice	Diametro Ø	L1	L2	Pz
UCFRESA441727	00413985	6 mm	50	18	1
UCFRESA441931	00413992	8 mm	65	20	1
UCFRESA442336	00414005	12 mm	70	25	1

Canese Dante
DAL 1959 PROFESSIONISTI NELLA DISTRIBUZIONE

FRESETTA ROTATIVA PROFESSIONALE SB

U-CANS

Fresetta rotativa professionale in metallo duro ad alte prestazioni. Tagliente ALU-TGAL alluminio. Affilatura CBN. Ideale per alluminio e materiali plastici. HRC (gambo): 43-46. Diametro gambo: 6 mm. DIN 8033 C e ISO 7755.

Articolo	Codice	Diametro Ø	L1	L2	Pz
UCFRESA631931	00414012	8 mm	65	20	1
UCFRESA632336	00414029	12 mm	70	25	1

FRESETTA ROTATIVA PROFESSIONALE SC

U-CANS

Fresetta rotativa professionale in metallo duro ad alte prestazioni. Tagliente ALU-TGAL alluminio. Affilatura CBN. Ideale per alluminio e materiali plastici. HRC (gambo): 43-46. Diametro gambo: 6 mm. DIN 8033 C e ISO 7755.

Articolo	Codice	Diametro Ø	L1	L2	Pz
UCFRESA641931	00414036	8 mm	65	20	1
UCFRESA642337	00414043	12 mm	70	25	1

FRESETTA ROTATIVA PROFESSIONALE LUNGA SB

U-CANS

Fresetta rotativa professionale in metallo duro ad alte prestazioni. Taglio incrociato TG6. Affilatura CBN. Ideale per ferro, acciaio e fusioni di acciaio, inox, ghisa, materiali non ferrosi e in generale per metalli con resistenza < 1200 N/mm^2. HRC (gambo): 43-46. Diametro gambo: 6 mm. DIN 8033.

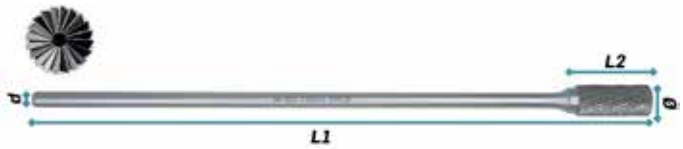

Articolo	Codice	Diametro Ø	L1	L2	Pz
UCFRESA431931Q	00414050	8 mm	170	20	1
UCFRESA432336Q	00414067	12 mm	175	25	1

FRESETTA ROTATIVA PROFESSIONALE SC

U-CANS

Fresetta rotativa professionale in metallo duro ad alte prestazioni. Tagliente ALU-TGAL alluminio. Affilatura CBN. Ideale per alluminio, materiali plastici e in generale per metalli con resistenza < 1200 N/mm^2. HRC (gambo): 43-46. Diametro gambo: 6 mm. DIN 8033 C e ISO 7755.

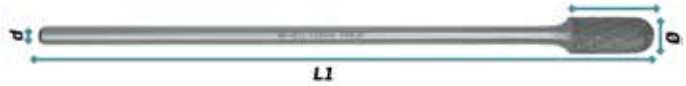

Articolo	Codice	Diametro Ø	L1	L2	Pz
UCFRESA441931Q	00414074	8 mm	170	20	1
UCFRESA442336Q	00414081	12 mm	175	25	1

FRESA CONICA IN HSS

U-CANS

Fresa conica per lamiere e carrozzerie. In acciaio HSS 4341. Codolo cilindrico. HRC: 62-64. Ideale per metalli leggeri, acciaio dolce, alluminio, ottone, ecc.. e in generale per metalli con resistenza < 700 N/mm^2.

Articolo	Codice	Diametro Ø	L1	L2	Pz
UCFRESA36.51	00414098	25 mm	70	40	1
UCFRESA43.61	00414104	32 mm	79	50	1

ALLARGAFORI CONICO IN HSS

U-CANS

Allargafori conici per allargare fori su lamiera e tubi. In acciaio HSS M2 fresato. Codolo cilindrico. Autocentrante. HRC: 64-65. Ideale per metalli leggeri, acciaio dolce, acciaio legato, ghisa e in generale per metalli con resistenza < 800 N/mm^2.

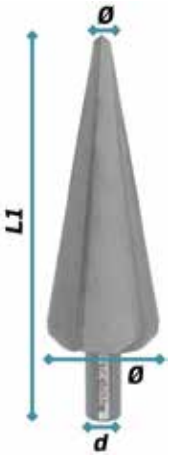

Articolo	Codice	Diametro Ø	L1	d	Pz
UCFRESA63	00414111	5 - 31 mm	102	10	1

ALLARGAFORI STANARD A GRADINO

U-CANS

Allargafori standard a gradino in acciaio HSS-G, con copertura al titanio. Codolo cilindrico. Autocentrante. HRC: 62-64. Ideale per acciaio legato, metalli, acciaio inox, alluminio, ghisa, leghe pesanti, ottone e in generale per metalli con resistenza < 800 N/mm^2.

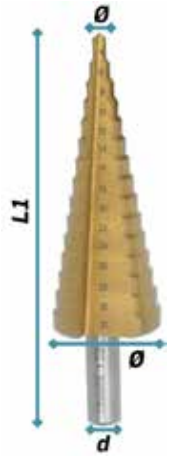

Articolo	Codice	Diametro Ø	L1	d	Gradini	Pz
UCFRESA04	00414128	4 - 12 mm	66	6	9	1
UCFRESA05	00414135	4 - 20 mm	75	8	9	1
UCFRESA06	00414142	4 - 30 mm	100	10	14	1

ALLARGAFORI A GRADINO IN ACCIAIO HSS-G

U-CANS

Allargafori conici per allargare fori su lamiera e tubi. In acciaio HSS M2 fresato. Codolo cilindrico. Autocentrante. HRC: 64-65. Ideale per metalli leggeri, acciaio dolce, acciaio legato, ghisa e in generale per metalli con resistenza < 800 N/mm^2.

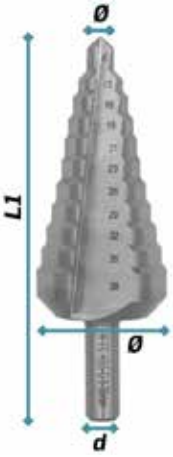

Articolo	Codice	Diametro Ø	L1	d	Gradini	Pz
UCFRESA77	00414159	4 - 30 mm	100	10	14	1

SVASATORE A 3 TAGLIENTI 90°

U-CANS

Svasatore a 3 taglienti con angolo di 90°. In acciaio HSS M2. Codolo cilindrico. HRC: 64-65. DIN 335 C. Ideale per metalli leggeri, acciaio dolce, acciaio legato, ghisa, alluminio, ottone, leghe e in generale per metalli con resistenza < 800 N/mm^2.

Articolo	Codice	Ø	L1	d	Viti	Pz
UCFRESA92123	00414166	12,4	8	56	M6	1
UCFRESA92127	00414173	16,5	10	60	M8	1
UCFRESA92131	00414180	20,5	10	63	M10	1

Canese Dante
DAL 1959 PROFESSIONISTI NELLA DISTRIBUZIONE

FORETTO DIAMANTATO PER GRES PORCELLANATO

U-CANS

Foretto diamantato con gambo M14 per macchine smerigliatrici. Garantiscono almeno 70 fori a secco sul gress più duro. Gradi tempra: 1100°. Durezza corpo: 43-45 HRC. Durezza denti: scala mohs 10; durezza assoluta 1600 - 30 kg alla rottura. Denti diamantati. Ideale per impegno tramite rotazione nei materiali: gres porcellanato, gres smaltato, marmi, klinker, ardesia, granito, piastrelle di ceramica. Lunghezza totale di 61 mm. Lunghezza utile di 35 mm.

Articolo	Codice	Diametro	Cf
UCFORETTOM1425	00422772	25 mm	1
UCFORETTOM1435	00422789	35 mm	1

DIME PER PROTETTORE

DiSec

Albero guida dima, per cilindro europeo.

Articolo	Codice	Misura	Cf
DISECA0257-A	00327718	6 Mm	1
DISECA2089-A	00327701	8 Mm	1

DIME PER PROTETTORE

DiSec

Per trasformazione da doppia mappa a cilindro europeo. Diametro di 6 mm.

Articolo	Codice	Descrizione	Cf
DISECDF03	00302500	Per Interasse 38	1
DISECDF03HOBBY	00353540	Non Professionale	1
DISECDF03MONON	00353670	Monouso	1
DISECDF07	00305228	Per Interasse 31	1

DIME PER PROTETTORE

DiSec

Per trasformazione da doppia mappa a cilindro europeo. Con misuratore.

Articolo	Codice	Lunghezza	Cf
DISECDFDM15	00348461	15 Mm	1
DISECDFDM20	00348478	20 Mm	1
DISECDFDM30	00348485	30 Mm	1

SPACCACILINDRI

Spaccacilindri che crea una forte conessione con la serratura, per una rapida rottura del cilindro. Il Kit comprende 1 Cracker a trazione; 1 confezione da 10 pz di viti a strappo ZIEH-FIX® “Extra” 4,2 mm di diametro; 1 confezione da 10 pz di viti a strappo ZIEH-FIX® “Super” da 4,8 mm di diametro; 1 confezione da 10 pz di viti a strappo ZIEH-FIX® “Spezial” da 5,5 mm di diametro. MADE IN GERMANY.

Articolo	Codice	Cf
SPACCACIL341084	00397162	1

ACCESSORI PER SERRATURIERI

DiSec

Fresa da 25 mm con centratore in ottone tipo standard. Spessore 3,5 mm.

Articolo	Codice	Cf
DISECFR25-A2662	00318631	1

ACCESSORI PER PROTETTORE

Centratore di ricambio, per FR25-2262.

Articolo	Codice	Cf
DISECA2662O	00320382	1

ACCESSORI PER SERRATURIERI

Piede Solleva Porte Professionale. Made in Italy

Articolo	Codice	Descrizione	Cf
MI422TEC	00345873	Girevole-Zincato	1

ACCESSORI PER SERRATURIERI

Set di grimaldelli da 11 pezzi.

Articolo	Codice	Cf
GRIMPIP13	00323222	1

ESTRATTORE CHIAVI ROTTE

Questo set di estrattori per chiavi rotte include 4 lame intercambiabili custodite all'interno di un manico cavo: 1 lama estrattrice a sega, 2 estrattori tondi (diametro 0,040") e 1 estrattore tondo (diametro 0,050"). Le lame di ricambio sono disponibili in confezioni da 10.

Articolo	Codice	Cf
ESTRATTORECHIAVI	00420846	1

SOLLEVATORE MULTIFUNZIONE DOPPIO TRADELIFT™ FATMAX®

TradeLift™ è un dispositivo per il sollevamento di oggetti pesanti per uso professionale. Ideale per serramenti, pannelli di cartongesso, porte blindate e tagliafuoco, mobili ed elettrodomestici. Meccanismo di sollevamento protetto da un alloggiamento in metallo che previene il contatto con polvere o detriti. Base smussata per agevolare il posizionamento sotto gli oggetti, estesa posteriormente per maggiore stabilità. Punti di ancoraggio per avvitare la base a pavimento per ulteriore stabilità. Leva di sgancio completo incassata, per evitare attivazioni accidentali di rilascio. Abbassa la piastra di sollevamento di 2,5 mm ad ogni azionamento per un aggiustamento di precisione. Leva di sollevamento in metallo, con rivestimento in gomma per maggior comfort e miglior presa, azionabile anche con un piede. Il meccanismo permette un sollevamento di 8 mm per ogni azionamento. Capacità di carico max 150 kg. Capacità di sollevamento: da 7 mm a 220 mm. Abbassamento graduale: 2,5 mm. Dimensioni della base: 170 × 125 × 6 mm.

Articolo	Codice	Cf
STFMHT83552-1	00423618	1

TRAPANO AVVITATORE COMPATTO CON PERCUSSIONE M12 FUEL™

Trapano avvitatore con ridotte dimensioni pari a 152 mm che permettono l'accesso negli spazi più ristretti. Il mandrino Heavy Duty da 13 mm in metallo trattiene saldamente le punte o i bit, agevolando la sostituzione. Frizione meccanica con 13 impostazioni, selettore per avvitatura senza/ con percussione. Aggancio per cintura e luce LED. Il DNA della nostra piattaforma FUEL™ ridefinisce la tecnologia cordless. Il motore senza spazzole POWERSTATE™, le batterie REDLITHIUM™ e l'elettronica intelligente REDLINK PLUS™ garantiscono una potenza senza pari, autonomia e resistenza. Compatibile con tutte le batterie MILWAUKEE® M12™. Capacità foratura legno max 35 mm; metallo di 13 mm e muratura di 13 mm. Frequenza di percussione 0-22.500 . Velocità 1: 0-450 giri/min.; velocità 2: 0-1.550 giri/min. Incluso nel kit 2 batterie M12 B4, un caricatore C12C e valigetta heavyDuty. Peso con batteria 1,4 Kg.

Articolo	Codice	Coppia Max
MILW4933479869	00415781	45 Nm

TRAPANO A PERCUSSIONE COMPATTO BRUSHLESS M18™

Trapano a percussione che misura solo 145 mm. Mandrino in metallo da 13 mm assicura un'eccezionale presa sulle punte o sugli inserti. Il trapano fornisce il migliore per rapporto coppia/dimensioni, ben 60 Nm. Dotato di gancio in metallo reversibile per cintura. Indicatore dello stato di carica della batteria e luce LED per illuminare l'area di applicazione. Dotato di motore brushless, l'elettronica REDLINK PLUS™ e il pacco batterie REDLITHIUM™ offrono prestazioni e durata superiori. Funziona con tutte le batterie M18™ MILWAUKEE®. Velocità ottimizzata per una foratura e un fissaggio più rapidi (0 - 550/ 0 - 1700 giri/min). Capacità foratura legno max 52 mm; metallo di 13 mm e muratura di 16 mm. Incluso nel kit 2 batterie M18 B4, un caricatore M12-18 e valigetta. Peso senza batteria 1 Kg.

Articolo	Codice	Coppia Max	Percussione
MILW4933492824	00415682	60,5 Nm	25.500 colpi/min

TRAPANO A PERCUSSIONE CON ONE-KEY™

Trapano lungo solo 175 mm, ciò Permette di accedere anche negli spazi più angusti. Connessione Bluetooth® con l'app ONE-KEY™ che salva fino a 3 impostazioni in memoria. Il sistema ONE-KEY™ Tracking & Security offre gratuitamente un servizio di tracciamento e gestione dell'inventario basata su cloud, disponendo anche di funzionalità di blocco a distanza. Regolazione del grilletto grazie all'applicazione ONE-KEY™. E' possibile modificare e salvare le impostazioni per applicazioni ripetute. Regolazione della velocità, controllo AUTOSTOP™, indicazione della velocità ottimale per tipo di materiale e applicazione, regolazione intensità LED luminoso. Gancio in metallo per la cintura. Funziona con tutte le batterie M18™ MILWAUKEE®. Capacità foratura legno max 89 mm; metallo di 16 mm e muratura di 16 mm. Incluso nel kit 2 batterie M18 B5, un caricatore M12-18 e valigetta heavyDuty. Peso con batteria 2,2 Kg.

Articolo	Codice	Coppia Max	Percussione
MILW4933492801	00415699	158 Nm	0-33.000 colpi/min

TRAPANO A PERCUSSIONE M18 FUEL™

Trapano lungo solo 175 mm che permette di accedere anche negli spazi più angusti. Grazie alla funzionalità AUTOSTOP™, il trapano protegge l'operatore dall'iper rotazione dell'arto. M18 FPD3 infatti si ferma automaticamente proteggendo l'utilizzatore e segnalando l'attivazione della funzione AUTOSTOP™ tramite l'accensione di una spia luminosa sulla parte inferiore del trapano. Mandrino da 13 mm completamente in metallo, con denti carbide per la massima durata nel tempo e tenuta delle punte. Il motore POWERSTATE™ brushless permette di erogare il massimo della coppia per poter portare a termine tutte le operazioni. Display che indica la carica residua. La frizione meccanica permette l'utilizzo di un'ampia gamma di misure e tipologie di viti. Elettronica ottimizzata per massima autonomia. La tecnologia FUEL™ ridefinisce gli elettroutensili a batteria. Il motore brushless, l'elettronica REDLINK PLUS™ e il pacco batterie REDLITHIUM™ offrono prestazioni e durata superiori. Funziona con tutte le batterie M18™ MILWAUKEE®. Capacità foratura legno max 89 mm; metallo di 16 mm e muratura di 16 mm. Incluso nel kit 2 batterie M18 B5, un caricatore M12-18FC e valigetta heavyDuty. Peso con batteria 2,2 Kg.

M18 FUEL
BRUSHLESS
AUTO STOP
POWERED BY REDLITHIUM™

Articolo	Codice	Coppia Max	Percussione
MILW4933479860	00415705	158 Nm	0-33.000 colpi/min

SMERIGLIATRICE DRITTA M18 FUEL™ CON ONE KEY

Smerigliatrice con il massimo controllo in ogni applicazione - 5 velocità disponibili ideali per il trattamento dell'acciaio inox, sbavo e accessori fino 75 mm. Prestazioni similari ad una smerigliatrice da 1200 W. Il sistema ONE-KEY™ Tracking & Security offre gratuitamente un servizio di tracciamento e gestione dell'inventario basata su cloud, disponendo anche di funzionalità di blocco a distanza. Grazie al perno bloccato non ho bisogno di utilizzare due chiavi. Il sistema RAPIDSTOP™ permette di bloccare tutti gli accessori in meno di 2 secondi. Sono adatti accessori da 6 e da 8 mm. 2 LED permettono di illuminare l'area di lavoro. Impugnatura sottile e schermo di protezione per polvere e detriti. Possibilità di rimozione. La parte frontale è in comoda e pratica gomma. Dotato di blocco per evitare l'avvio automatico involontario. La tecnologia FUEL™ ridefinisce gli elettroutensili a batteria. Il motore brushless, l'elettronica REDLINK PLUS™ e il pacco batterie REDLITHIUM™ offrono prestazioni e durata superiori. Funziona con tutte le batterie M18™ MILWAUKEE®. Peso con batteria B5 2,1 Kg.

M18 FUEL

ONE KEY
AUTO STOP BRUSHLESS

Articolo	Codice	Velocità a vuoto	Pz
MILW4933480955	00416863	8.000 - 20.000 giri/min	1

SMERIGLIATRICE ANGOLARE BRUSHLESS M18™ 125 MM CON AVVIO A SLITTA

La smerigliatrice più compatta e leggera nella gamma Milwaukee® che garantisce le stesse performance di una smerigliatrice da 800 W. La frizione di sicurezza previene il contraccolpo evitando infortuni all'operatore. Non è necessario utilizzare utensili per cambiare il disco (sistema FIXTEC™). Carter e disco rimovibile senza bisogno di utensili manuali. Lo schermo antipolvere protegge il motore prolungando la vita della smerigliatrice. L'impugnatura sottile agevola la presa. Sistema che previene l'accensione accidentale. Il motore brushless, l'elettronica REDLINK PLUS™ e il pacco batterie REDLITHIUM™ offrono prestazioni e durata superiori. Funziona con tutte le batterie M18™ MILWAUKEE®. Incluso nel kit 2 batterie M18 B5, un caricatore M12-18FC e valigetta heavyDuty. Peso con batteria 2,4 Kg.

M18 FUEL

BRUSHLESS
POWERED BY REDLITHIUM™

Articolo	Codice	Giri al minuto	Taglio max	Cf
MILW4933492644	00415712	11.000	33 mm	1

Canese Dante
DAL 1959 PROFESSIONISTI NELLA DISTRIBUZIONE

KIT INSERTI

U-CANS

Kit di inserti con attacco esagonale. DIN 3126 - 1/4" (6,35 mm). Kit composto da 22 pezzi di cui: PH1, PH2, PH3. PZ1, PZ2,PZ3. LM3, LM4, LM5, LM6. ES3, ES4, ES5, ES6. TX10, TX15, TX20, TX25, TX27, TX30, TX40. Un portainserti.

Articolo	Codice	Cf
UCIASS22	00422505	1

RINVIO ANGOLARE CON MANDRINO

Rinvio angolare per trapano con mandrino autoserrante. Con finitura ad alta resistenza. Ideale per lavorazioni vicino angoli. Supporto stelo con cuscinetto a sfere. Attacco stelo esagonale da 8 mm con mandrino da 10 mm. Altezza testa: 100 mm. Velocità massima consentita: 5000 giri/minuto. Coppia massima consentita: 20 Nm. Peso 500 g.

Articolo	Codice	Cf
RINVIOANG4847	00425681	1

PORTA INSERTI SNODATO

Porta inserti snodato con sgancio rapido snodato fino a 20° con doppia funzione; dritto e snodato. Attacco DIN 3126. Lunghezza 90 mm. MADE IN GERMANY.

Articolo	Codice	Cf
PORTAINS48390	00425698	1

INSERTI 1/4" PHILLIPS B-THUNDER

U-CANS

Inserti in acciaio S2 con HRC 58/62 che assorbono le forze, vibrazioni e i picchi di coppia aumentando la resistenza all'usura. Tempra 1100°. Fresato e rettificato con fresa. Trattamento anticorrosione. In confezione minibox. Vendita a confezione.

Articolo	Codice	Misura	Lunghezza	Pz per cf	Cf
UCIBTPH125	00411011	PH1	25 mm	10	1
UCIBTPH225	00411028	PH2	25 mm	10	1
UCIBTPH325	00411035	PH3	25 mm	10	1
UCIBTPH150	00411042	PH1	50 mm	10	1
UCIBTPH250	00411059	PH2	50 mm	10	1
UCIBTPH350	00411066	PH3	50 mm	10	1

INSERTI 1/4" POZIDRIV B-THUNDER

U-CANS

Inserti in acciaio S2 con HRC 58/62 che assorbono le forze, vibrazioni e i picchi di coppia aumentando la resistenza all'usura. Tempra 1100°. Fresato e rettificato con fresa. Trattamento anticorrosione. In confezione minibox. Vendita a confezione.

Articolo	Codice	Misura	Lunghezza	Pz per cf	Cf
UCIBTPZ125	00411073	PZ1	25 mm	10	1
UCIBTPZ225	00411080	PZ2	25 mm	10	1
UCIBTPZ325	00411097	PZ3	25 mm	10	1
UCIBTPZ150	00411103	PZ1	50 mm	10	1
UCIBTPZ250	00411110	PZ2	50 mm	10	1
UCIBTPZ350	00411127	PZ3	50 mm	10	1

INSERTI 1/4" TORX® B-THUNDER

U-CANS

Inserti in acciaio S2 con HRC 58/62 che assorbono le forze, vibrazioni e i picchi di coppia aumentando la resistenza all'usura. Tempra 1100°. Fresato e rettificato con fresa. Trattamento anticorrosione. In confezione minibox. Vendita a confezione.

Articolo	Codice	Misura	Pz per cf	Cf
UCIBTTX1025	00411134	TX10	10	1
UCIBTTX1525	00411141	TX15	10	1
UCIBTTX2025	00411158	TX20	10	1
UCIBTTX2525	00411165	TX25	10	1
UCIBTTX2725	00411172	TX27	10	1
UCIBTTX3025	00411189	TX30	10	1
UCIBTTX4025	00411196	TX40	10	1

ESPOSITORI

Espositori da banco
Roll up
Espositori per negozi

Canese Dante
DAL 1959 PROFESSIONISTI NELLA DISTRIBUZIONE

ESPOSITORE BLINDY ROSTRO - SBARRA - PARK

Articolo	Codice	Dimensioni (L x H)
BLINDYBE2000	00371926	600 x 530 mm

ESPOSITORE BLINDY INFERRIATA

Articolo	Codice	Dimensioni
BLINDYBE2012	00371933	540 x 295 x 577 mm

ESPOSITORE MAG 3G

Con supporto in metallo.

Articolo	Codice	Dimensioni (L x H)
DISECESP3G2FM-25D1A2	00371957	22 x 31 cm

ESPOSITORE MG410

Con supporto in metallo.

Articolo	Codice	Dimensioni (L x H)
DISECESPMG410-4WO2	00372176	22 x 31 cm

ESPOSITORE K64

Articolo	Codice
SEC361BXXXEXPO	00372190

ESPOSITORE K22

Articolo	Codice
SEC3220XXXEXPO	00372206

ESPOSITORE

Kit con serratura doppia mappa Securmap

Articolo	Codice	Dimensioni (L x H)
SEC2240KZBKIT1EXPO	00372213	38,3 x 59,2 cm

ESPOSITORE

Kit con serratura doppia mappa Securmap

Articolo	Codice	Dimensioni (L x H)
SEC2291KZBKIT1EXPO	00372220	38,3 x 59,2 cm

ESPOSITORE

Espositore da banco per serrature per serrande e garage Securmap 11

Articolo	Codice
ESPOSEC2250	00372237

ESPOSITORE

Articolo	Codice	Dimensioni (L x H)
ESPOORBITA	00372268	50 X 70 cm

ESPOSITORE D SMART 2.0

Espositore versione da incasso.

Articolo	Codice
SEC8121XCSEXPO	00394291

ESPOSITORE PROTETTORI

Compreso di protettori.

Articolo	Codice
LABE010	00398305

ESPOSITORE

Specifico per persiane Hercules 2172 e accessori.

Articolo	Codice	Dimensioni (L x H)
SEC2172XXXEXPO	00372251	37 x 67 cm

ESPOSITORE ROTOLOCK

Serratura non compresa.

Articolo	Codice
LABE011	00408752

NOTE

NOTE

NOTE

NOTE

INDICE GENERALE

Canese Dante
DAL 1959 PROFESSIONISTI NELLA DISTRIBUZIONE

ACCESSORI CASSEFORTI 752
ACCESSORI CHIUDIPORTA 714
ACCESSORI DUPLICATRICI 18
ACCESSORI OPERA 546
ACCESSORI PER ALLUMINIO 631
ACCESSORI PER ANTIPANICO 690
ACCESSORI PER BLINDATO 492
ACCESSORI PER LUCCHETTI 213
ACCESSORI PER MANIGLIE 629
ACCESSORI SERRATURE MOBILI 620
ACCESSORI RADIOCOMANDI 201
ACCESSORI SPIONCINI DIGITALI 732
ANELLI E MOSCHETTONI 177
ATTREZZATURE SERRATURIERI 766
BACHECHE 740
CASSEFORTI A MOBILE 750
CASSEFORTI A MURO 745
CASSETTE PORTAVALORI 744
CASSETTE POSTALI 734
CATENACCI AD APPLICARE 666
CHIAVI ASCENSORI 77
CHIAVI AUTO E MOTO 105
CHIAVI COLORE 52
CHIAVI CROCE E TUBOLARI 75

CHIAVI DOPPIA MAPPA E POMPA		54
CHIAVI GORGES E CASSAFORTE		70
CHIAVI ORIGINALI		78
CHIAVI PATENT		72
CHIAVI PIATTE		30
CHIAVI PUNZONATE		46
CHIAVI TRASPONDER		116
CHIAVI VARIE		101
CHIUDIPORTA AEREI		710
CHIUDIPORTA A PAVIMENTO		709
CILINDRI A LEVETTA	Alubox	609
CILINDRI E GORGES		222
CONTROLLO ACCESSI		720
DIFESA PERSONALE	DEFENCE SYSTEMS	189
DISPOSITIVI AUTOMOTIVE	Silca	158
DUPLICATRICI ELETTRONICHE	Silca	15
DUPLICATRICI MECCANICHE	Silca	12
ELETTROSERRATURE OPERA	Opera	542
ESPOSITORI PER NEGOZIO		772
GUSCI AUTO VUOTI	ERREBI	125
	Silca	142
INCONTRI ELETTRICI		699
INSERTI E PORTA INSERTI	ucans	770
LUCCHETTI AD ARCO		204
LUCCHETTI MOTO/BICI	Ilsa	216

Canese Dante
DAL 1959 PROFESSIONISTI NELLA DISTRIBUZIONE

LUCCHETTI RETTANGOLARI		210
MACCHINE PER INCISIONI		25
MANIGLIE E POMOLI		625
MANIGLIONI ANTIPANICO		686
MERONI		426
PARATIE ANTIALLUVIONE		671
PORTACHIAVI & VARIE		180
PROTEZIONE PER SERRAMENTI		663
PROTEZIONI PER BASCULANTI	disec	668
PROTEZIONI PER SERRATURE		646
PUNTE PER METALLI	ucans	758
RADIOCOMANDI AUTO		162
RADIOCOMANDI E INSERTI		159
RADIOCOMANDI RESIDENZIALI		191
SEGHE A TAZZA E ACCESSORI		762
SERRATURE AGB		281
SERRATURE CERUTTI		294
SERRATURE FASEM		398
SERRATURE FEB		400
SERRATURE GU	GRETSH-UNITAS ITALIA	408 604
SERRATURE IBFM		411
SERRATURE IFAM		412
SERRATURE MOTTURA 3D KEY		526
SERRATURE MULTIPUNTO		594

SERRATURE PER ANTIPANICO		681
SERRATURE PER BLINDATO	Cisa	358
	dierre	369
	Potent	551
	Securemme	568
	Tesio	571
	TORCAN	573
	yale	591
SERRATURE PER LEGNO	Effe-Ti Taroni	396
SERRATURE PER LEGNO - FERRO	facchinetti	397
	sab	563
SERRATURE PER MOBILI		614
SERRATURE PER PORTE IN FERRO	comunello	365
	Fiam	405
	juwel	425
	mg - Monti	428
	Prefer	554
	Securemme	565
	Welka	581
SERRATURE PER PORTE IN LEGNO	Bonaiti	291
	Cisa	295
	Dom cr	373
	fiam	404
	Iseo	413
	moia	435
	Mottura	445
	potent	549
	welka	580
	yale	585
SERRATURE PER PORTE IN VETRO	Fattorini	622
SERRATURE PORTE ALLUMINIO	corni	366
	Omec	529
SERRATURE VIRO		577
SERRATURE WALLY		578

SPECIALI MOTTURA		496
SPIONCINI LENTE TRADIZIONALE		672
SPIONCINI PORTA DIGITALI	vitel	731
TARGHETTE		179
TELECAMERE	avidsen	727
TRANSPONDER E ACCESSORI		155
UTENSILI PER FILETTARE		763

LEGENDA CONFEZIONI

1) Vi informiamo che quando all'interno della casella CF o PZ è presente il simbolo * è possibile acquistare anche il pezzo singolo. Diversamente le quantità indicate sono le minime aquistabili.

2) Dove non è presente la casella CF si intende che il prodotto è singolo.

La Canese Dante srl si riserva di modificare in ogni momento e senza preavviso le immagini allo scopo di migliorare la loro qualità e affidabilità. Le immagini hanno valore puramente indicativo.

E' vietato ogni utilizzo e/o riproduzione parziale del testo e Delle immagini senza previa autorizzazione scritta da parte della Canese dante srl.

Catalogo gratuito, fuori campo IVA art. 2 comma 3
Lettera D del DPR 633 del 26/10/72
Consegna non soggetta a bolla di accompagnamento
Art. 4 comma 1 nr. 6 del DPR 627 del 6/10/78

Sede legale e magazzino: Via Pietro Nenni, 14 -
19037 Santo Stefano di Magra (SP) Italy
Tel. +39 0187-697056
www.caneseferramenta.it - info@caneseferramenta.it

CATALOGO.CANESEFERRAMENTA.IT